Zip Screen Z360/Z360 4K

DET VINDSÄKRA SOLSKYDDET

Stoppa värmen & behåll din utsikt

StyRa® Zip Screen Z360/Z360 4K är ett helt vindsäkert alternativ till den vanliga Screenmarkisen. Screenduken låses fast i kanaler längs båda sidorna vilket gör att den fungerar som en dynamisk vägg som tål nästan alla väderförhållanden. Tack vare vävens tekniska egenskaper behåller du dessutom din utsikt.

StyRas Favoritfördelar

- Inga springor mellan duk och sidoskenorna.
- Tål vindar upp till 32 m/s.
- Fungerar även som insektsskydd.

StyRa® | Vill du ha skugga, svalka, eller bara kunna se på TV utan att bli bländad? Ett skönt arbetsklimat eller en perfekt tempererad terrass är andra saker man ibland vill åt. Att välja StyRa® ger dig alla dessa möjligheter. StyRa® – Smartare solskydd. Skönare hem.

StyRa® produceras i Sverige och säljs i välsorterade solskyddsbutiker. www.styrasolskydd.se

Smartare solskydd
Skönare hem

Zip Screen Z360/Z360 4K

DET VINDSÄKRA SOLSKYDDET

Det vindsäkra systemet | StyRa® Zip Screen Z360/Z360 4K är lillebror till Z460 och användbar för både privata, offentliga och kommersiella byggnader. Den är extra lämplig vid vindutsatta lägen. Dessutom kan StyRa® Zip Screen Z360/Z360 4K användas som ett extra isolerande skikt under den kalla delen på året, detta medför att ni undviker kondens på utsidan av era fönster.

Profilfärger

Profilerna finns i grått, vitt eller svart struktur. Mot tillägg kan vi lacka i valfri RAL eller NCS kulör.

Vävar

Till denna produkt bör en glasfiberarmerad väv användas för bästa resultat. Dessa vävar finns i många olika färger.

Styrning

Zip Screen Z360/Z360 4K går att styra med fjärrkontroll, mobil-telefon, automatik eller band.

ZIP SCREEN Z360

Max storlek: 2200 x 2200* mm (BxH)

*Max höjd vid band är 2000 mm

PROFILER

Rund kassett

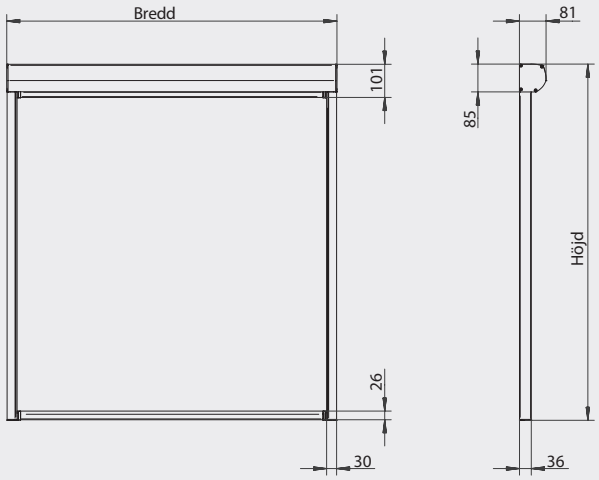
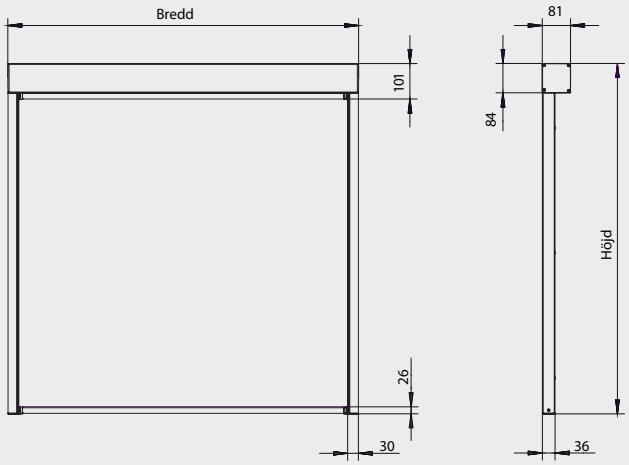
Fyrkantig kassett