EKB

FLÄKTAR

...för Industri & Ventilation

EKB Fläktar

Tel 0435-36 30

EKB Produkter AB -En stolt 50-åring!

Ärade Kunder och Kollegor,
Mer än 50 år har gått nu, sedan Börje Bengtsson startade EKB år 1959. Det som började med elektronikkomponenter, har sedan introduktionen av elektronikfläktar under 60-talet, vuxit till att bli ett av marknadens bredaste sortiment av Fläktar för Industri och Ventilation. Sedan 2004 driver nu Klas och Håkan Bengtsson EKB i andra generationen.
I denna 2010 års katalog presenterar vi en hel del nya produkter, och sådana som återkommit. Ett utökat sortiment ventilationsfläktar med bl.a. LINEO -Den smarta kanalfläkten, samt ett större sortiment brandgasfläktar med bl.a. CI och THT-IMP impulsfläktar för parkeringshus och garage. Ett annat stort tillskott är vårt nya och utökade sortiment med Sidokanalfläktar, med flöden från 40 till 2.500 m3/h och över/undertryck till 1040/730 mbar!
Tyvärr får inte alla fläktar eller information plats i katalogen. På vår hemsida **www.ekb.se** finns kompletterande information i pdf-format samt ännu fler fläktar...

2008

1965

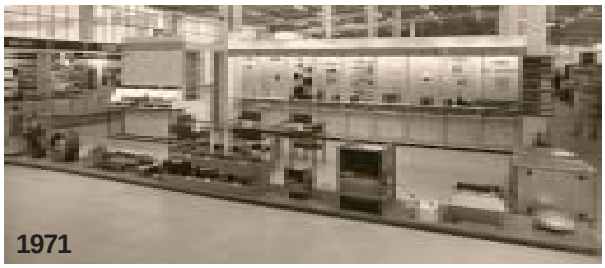
1971

Det är vi som är EKB...

Annette Walldau
Platschef
Försäljning/order
Tel. 0435-226 32

Peter Nielsen
Försäljning/order
Tel. 0435-226 34

Michael Persson
Lager/Distribution
Tel. 0435-226 33

Robert Wadell
Säljare
Placeringsort:
Linköping
Tel./mobil
0435-226 35

Håkan Bengtsson
Marknad/Försäljning
Placeringsort:
Stockholm
Tel./mobil
08-448 12 72

Klas Bengtsson
VD/Försäljning
Placeringsort:
Stockholm
Tel./mobil
08-448 12 71

och här hittar du oss...

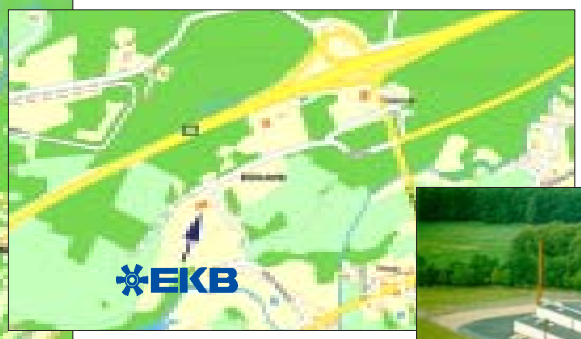

EKB Produkter AB

Ängavägen 20 (Mölletofta) 264 94 KLIPPAN
Tel: **0435-226 30**, Fax: **0435-226 90**, 08-26 80 05
E-post: ekb@ekb.se www.ekb.se

Vi förbehåller oss rätten till ändringar utan föregående meddelande.

Innehållsförteckning

Vi förbehåller oss rätten till ändringar utan föregående meddelande.

Ventilation

4-5	6	7	8	9-11	12-13	14	15-16	17
ECA	EN/ENR	EV, EVR	WE D, AWV	CA-W, VKAS	LINEO	CA	ERM +Ex	AKU
18-19	20-22	23-24	25	26	27	28-29	30-31	32-35
EPK, DPK	VKSA, VKSB	VSA, CA-RF	HT	CHRE	ERD, DRD	VSV	EC,ECO,PV	VEKA, OTA

Axialfläktar

36-37	38-40	41	42	43	44-45	46-47	48
ENIK *AC/DC*	EFCR	R09-R13	HRE	HCD	HC	VAM, VAC	HEP
49	50-51	52	53	54	55-57	58-59	60-61
EZQ,DZQ	EZR,DZR	HEPT	HTM	HPX	HCH,CJHCH	HCT	HGT,HGT-X

Radialfläktar

62-67	68	69-70	71-73	74-78	79-83	84-86	87-88	89	90
Q,TA,GA,TM	RFL *AC/DC*	GR,VR	CRG,RH,RHG	CBD,CBX	ENG,DNG	CMP	CB	CBP	EHG
91	92-95	96-97	98-99	100-101	102-103	104-105	106-109	110-111	112-113
CMC	CMA,CMAT	CPV	CMT	CMR	CMR-X	CA	CAS	CAST	CAM

Punktutsug

114	115	116	117	118-119	120
DF/S	WP,WT	WP-E	ALAN	ERGO	ERGO mini

EX-Fläktar

121-122	123	124-125	126-127	128	129-131	132-133	134-135
Atex Info	HCDF,HDF	EZQ,DZQ Ex	HCT Ex	DZR Ex	CMP Ex	ENG/DNG Ex	DZD Ex

Rök-/Brandgas

136-138	139	140-141	142-143	144-145	146-147	148-150	151
THT-IMP	CI	THT-CJTHT	CMPH	CMSH	CTMP	TCMP,CJMP	CJEC
152-153	154-155	156	157	158-159	160-161	162-163	
TCR,TCR-R	CJMD	CJS	Tiracamino	CHT,CHT-V	HTMF	CJLINE	

Sidokanal

164	165-167	168-186	187	188-189	190-194	195-196
HB-2 Intro	HB2, 1-fas	HB-2, 3-fas	HB-4 Intro	HB-4, 1-fas	HB-4, 3-fas	HB-Tillbehör

Tillbehör

197	198-202	203	204-206	207	208-209	210-212	213-215	216-221	222-223
Ex-reglage	Brytare & varvtalsregl.	Tryckstyrning	Termostater, Styrningar	Hygrostater, givare	Kanalvärmare & reglering	Vägg-galler Jalusislutare	Filter, ljud-dämp.& slang	Spjäll, stosar Skyddsgaller	*V=Q/A* Teknisk Information

Badrumsfläktar ECA

Badrumsfläktar **ECA/ECA Piano** med hög kvalitet för montering på vägg eller i tak på toaletter & badrum m.m.
Fläkthus i vit slagfast plast. 1-fas, 230V, 50Hz isol.klass II, kullagrade motorer för kontinuerlig drift med termiskt överbelastningsskydd. Max +40°C i luftströmmen. Beräknad livslängd på ca 30.000 driftstimmar. Max. längd på anslutande kanal är 5m med 2 böjar.
ECA Piano har extra låg ljudnivå och energiförbrukning (8W). Har inbyggt backspjäll samt avtagbar front för enkel rengöring.
Övriga utföranden (ej varvtalsreglerbara)**:**
ECA- F med ljusrelä, -Startar vid 30 Lux, stängs vid 0,3 Lux, 50 sek startfördröjning, 6 min eftergångstid. Avsedd för mörka rum utan fönster.
ECA- I med intervallsfunktion, för utrymmen som inte används regelbundet, 0-15 tim intervallstid, fläkten är igång 10 min per intervall, kan kopplas manuellt via ljusströmbrytare.
ECA- P med dragsnöre, fläkten startas och stängs med hjälp av snöret, OBS! Endast IP 23
ECA- VZ med tidsfördröjningsrelä, 50 sek startfördröjning, 6 min eftergångstid.
ECA- VZC med inställbart tidsfördröjningsrelä, 1-150 sek startfördröjning, 1,5 - 24 min eftergångstid.
ECA- 24V fläkt med 24Vac, 50Hz, Kontakta oss för övrig teknisk data.

ECA Piano

ECA (med galler)

ECA K (med jalusi)

ECA E (för kanal)

Teknisk data

Typ	Max.flöde m³/h	Max.tryck Pa	Ex.arb.punkt m³/h - Pa	Ljud dB (A)	Effekt W	Varvtal r/min	Max.ström Amp	Vikt kg	Skydds-klass	Övriga utföranden
Piano										
ECA Standard	80	30	50 - 13	26*	8	x	0,6	0,85	IP X4	
ECA TC	80	30	50 - 13	26*	8	x	0,6	0,9	IP X4	eftergångstid 3-25 min.
ECA H	80	30	50 - 13	26*	8	x	0,6	0,9	IP X4	fuktkännare 50-90% +
Med frontgaller										eftergångstid 0,5-18min
ECA 100	90	30	70 - 14	43	13	2650	0,1	0,76	IP 45	F, I, P, VZ, VZC, 24V
ECA 120	170	50	130 - 20	52	19	2600	0,14	1,05	IP 45	F, P, VZ, 24V
ECA 150	300	100	200 - 50	56	25	2700	0,12	1,47	IP 45	F, VZ
ECA 150/4	150	30	100 - 18	39	12	1425	0,06	1,47	IP 45	-
Med inbyggt jalusi										
ECA 100 K	95	30	70 - 17	41	13	2650	0,1	0,76	IP 34	F, I, P, VZ, VZC
ECA 120 K	180	50	130 - 25	46	19	2600	0,14	1,08	IP 34	F, P, VZ
ECA 150 K	300	100	200 - 50	56	25	2700	0,12	1,47	IP 34	F, P, VZ
ECA 150/4 K	150	30	100 - 18	39	12	1425	0,06	1,47	IP 34	-
För kanalmontage										
ECA 11 E	105	38	80 - 28	47	13	2500	0,1	0,73	IP 45	-
ECA 15/2 E	320	120	250 - 50	53	38	2600	0,25	1,14	IP 44	-
ECA 15/4 E	170	38	120 - 19	39	18	1375	0,12	1,14	IP 44	-

Installationsexempel

Väggmontage.
1. AP Utomhus jalusislutare
2. WH väggenomföring
3. ECA fläkt
4.Överluftsgaller

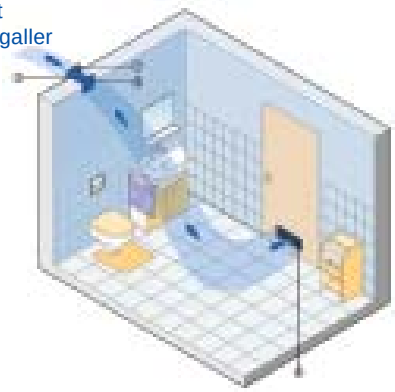

Takmontage.
1. Takhuv
2. Flexibel kanal
3. ECA fläkt
4. Överluftsgaller

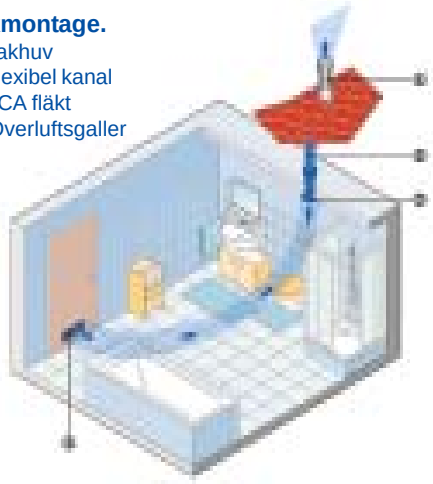

Klippan ☎ 0435-226 30 🖷 0435-226 90 • Stockholm ☎ 08-26 25 30 🖷 08-26 80 05 • Göteborg ☎ 031-24 64 50 • Umeå ☎ 090-12 83 80

Flödesdiagram

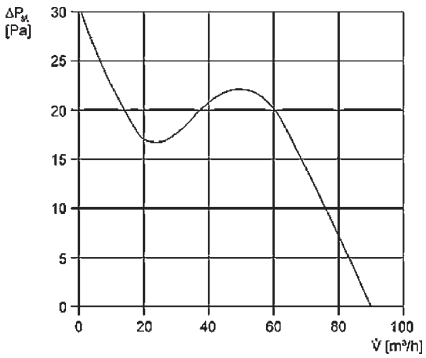

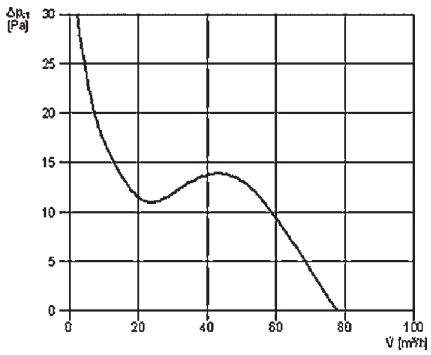

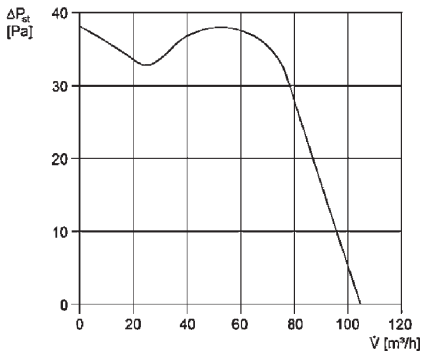

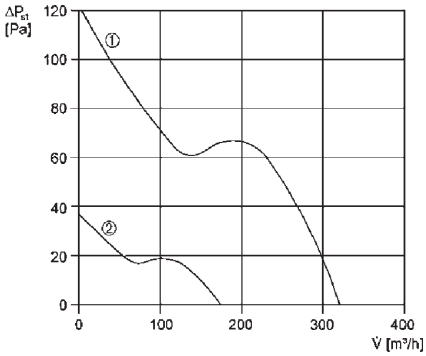

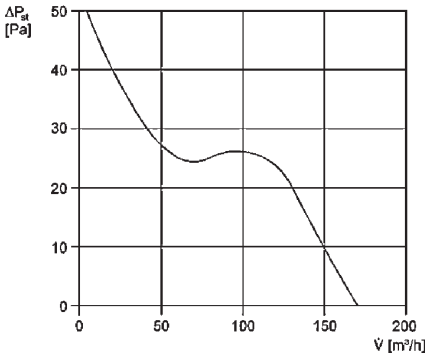

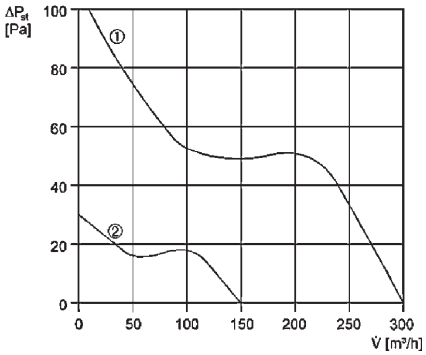

Mått

ECA Piano

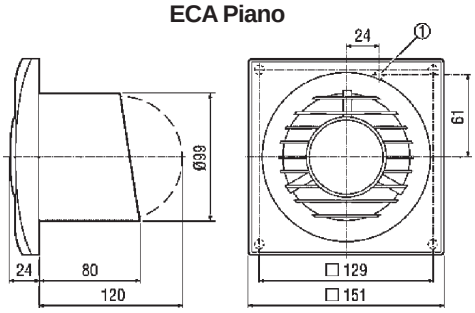

ECA 100-150

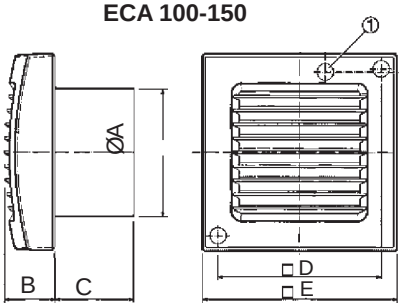

ECA 11-15 E

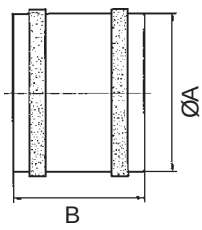

Typ	A	B Galler	B Jalusi	C	D	E
ECA 100	98	39	35	61	129	151
ECA 120	119	39	36	75	152	171
ECA 150	145	44	40	80	178	200
ECA 11 E	98	-	109	-	-	-
ECA 15/ E	146	-	120	-	-	-

Tillbehör

Typ	Galler	Jalusi	Vägg-genomföring	Tyristor	Täckplatta	Hygrostat 20 - 80%	Tid-relä
ECA Piano	SG 100	AP 100	WH 100	TYR 0,5	ZM 11		VZ
ECA 100	SG 100	AP 100	WH 100	TYR 0,5	ZM 11		VZ
ECA 120	SG 120	AP 120	WH 120	TYR 0,5		HY 5	VZ
ECA 150	SG 15	AP 150	WH 150	TYR 0,5		HY 5	VZ
ECA 11 E	SG 100	AP 100	WH 100	TYR 0,5		HY 5	VZ
ECA 15/ E	SG 15	AP 150	WH 150	TYR 0,5		HY 5	VZ

Galler SG

Jalusi AP

Tidrelä VZ

Väggfläktar EN ENR

Kompakta och tysta väggfläktar i enfas 230V, 50Hz för kontinuerlig drift.
Fläkthus i slagfast plast.
Motorerna är kullagrade, fuktskyddsisolerade och har termiskt överbelastningskydd.
Fläktarna är varvtalsreglerbara. ENR är reversibel med minskat luftflöde vid reversering.
Max +40° C i luftströmmen. Enkelt avtagbar front för rengöring av fläktvingar.
Kompatibla till tidigare version.

Teknisk data

Typ	Max.flöde m³/h	Max.tryck Pa	Ex.arb.punkt m³/h - Pa	Ljud dB (A)	Effekt W	Varvtal r/ min	Max.ström Amp	Skydds-klass	A mm	B mm	C mm	D mm	E mm	Vikt kg
EN 20	420	43	340 - 10	45	30	1350	0,21	IP 44	55	103	212	320	268	2,5
EN 25	630	32	580 - 10	45	38	1030	0,23	IP 44	55	103	266	370	315	2,9
EN 31	1500	65	1200 - 20	57	78	1220	0,33	IP 44	60	126	320	445	375	4,6
ENR 20	460	48	400 - 10	48	42	1380	0,21	IP 44	55	103	212	320	268	2,7
ENR 25	840	56	700 - 15	50	47	1240	0,22	IP 44	55	103	266	370	315	3,1
ENR 31	1500	65	1200 - 20	57	86	1210	0,33	IP 44	60	126	320	445	375	4,6

Flödesdiagram

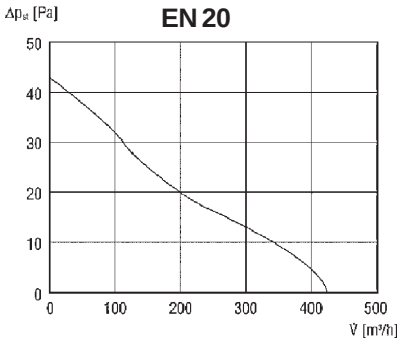

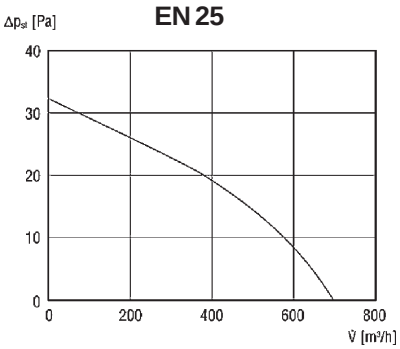

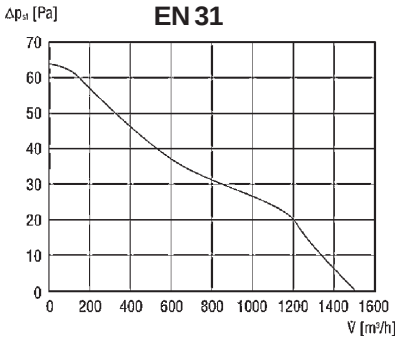

Mått mm

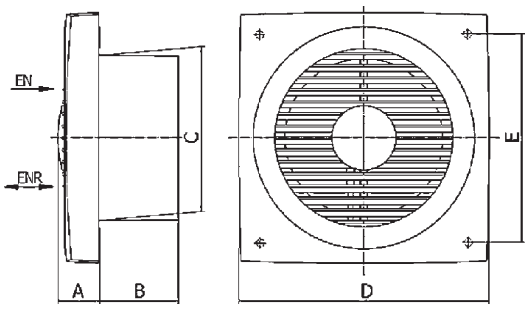

1. Fläkt EN/ENR
2. Elektriskt utejalusi BK/MK
3. Väggenomföring WH

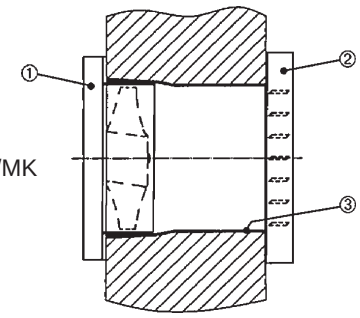

Tillbehör

Tillbehör	Fläkttyp EN 20	EN 25	EN 31	ENR 20	ENR 25	ENR 31
Tyristor, steglös reglering, inställbart varvtal	Tyr 0,5	Tyr 0,5	Tyr 1,0	STW 1	STW 1	STW 1
Transformator, 5 steg, 85-115-150-180-230V	Tre 0,4	Tre 0,4	Tre 0,6	-	-	-
2-stegsreglage, av-på, FS 4/6 hel/halvfart, FS 6/7 reversering	FS 4	FS 4	FS 4	FS 6, 7	FS 6, 7	FS 6, 7
Självslutande utejalusi, plast	AS 20	AS 25	AS 35	-	-	-
Elektriskt utejalusi, öppnas/stängs med fläkten, 11Pa tryckförlust	MK 20	MK 25	MK 31	MK 20	MK 25	MK 31
Väggenomföring, plast, 280 mm lång	WH 20	WH 25	WH 31	WH 20	WH 25	WH 31
Förlängningshylsa, förzinkad stålplåt, 200mm lång	VH 20	VH 25	VH 31	VH 20	VH 25	VH 31

TYR

TRE

FS

AS

MK

WH

VH

Klippan ☎ 0435-226 30 🖷 0435-226 90 • Stockholm ☎ 08-26 25 30 🖷 08-26 80 05 • Göteborg ☎ 031-24 64 50 • Umeå ☎ 090-12 83 80

Fönsterfläktar EV EVN EVR

EV fönsterfläktar är avsedda för ventilation av rum och lokaler där det inte finns annan möjlighet till montage. Typ EVN 22R/EVR31 kan reverseras så att även uteluft kan blåsas in i lokalen.
Fläktarna är avsedda för montering i fönster av planglas/akrylglas eller skiva.
Kan Ej monteras i öppningsbara dubbelfönster. Rutans/väggens tjocklek = 3-30mm (undangtag 4-20mm EV/EVR31, 6-20mm EVH31). Fläkthus och fläktvinge i vit plast.
1-fas 230V, 50Hz och utrustade med termiskt överlastningsskydd (med undantag för EVN22R). Fönstertillsats typ FE används tillsammans med badrumsfläkt typ ECA 100. Tillsatsen finns i utförande med utvändigt galler (FE100SG) eller som FE100AP med utvändigt självstängande jalusi.
Fläktarna får endast monteras vertikalt.
Motor för kontinuerlig drift. Max. drifttemperatur +40°C.

EVN22

EV31

ECA100+FE

EVN15

Teknisk data

Typ	Max.flöde m³/h	Ljud dB(A)	Effekt W	Varvtal r/min	Max Amp	Luftriktning	Vikt kg	mm A	mm B	mm C	mm D
ECA 100+ FE	90	33**	13	2650	0,1	Frånluft	0,62	ritning ECA	se ritning ECA	ritning	se ritning ECA
EVN 15	240	41	25	1550	0,15	Frånluft	1,6	226	min105-max195	94	35(+15mm för öppet jalusi)
EVN 15 P*	240	41	25	1550	0,15	Frånluft	1,6	226	min105-max195	94	35(+15mm för öppet jalusi)
EVN 22	490	48	36	1160	0,23	Frånluft	3,7	335	min257-max262	157	35(+30mm för öppet jalusi)
EVN 22 P*	490	48	36	1160	0,23	Frånluft	3,7	335	min257-max262	157	35(+30mm för öppet jalusi)
EVN 22 R	640	50	47	1280	0,23	Till-&Frånluft	4	335	min257-max262	157	35(+30mm för öppet jalusi)
EV 31	1400	61	110	1425	0,6	Frånluft	7,6	410	360	130	23
EVH 31*	1400	61	110	1425	0,6	Frånluft	6,4	410	360	130	23
EVR 31	1400	63	110	1410	0,6	Till-&Frånluft	7,6	410	360	130	23

*med dragsnöre. **uppmätt friblåsande på avstånd 3m

Mått mm

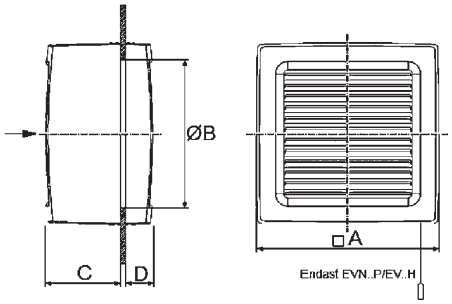

ECA100+FE100

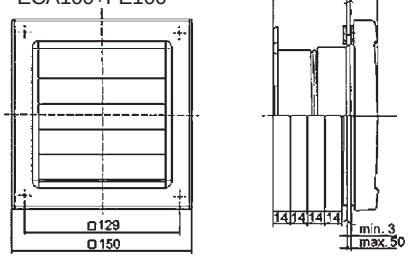

Tillbehör

Typ	Varvtalsreglage Steglöst 230V	Varvtalsregl. & Reversering	Trafo 5-steg 230V	On/Off & Reversering	2-hastighets Reglage	Tillsats för 2-glas fönster	Tillsats för Glasbetong 190x190x80/380 x380x80
ECA 100	TYR	x	TRE 0,4	x	FS 4	x	x
EVN 15	x	x	x	x	x	x	ZG 16
EVN 15P	x	x	x	x	x	x	ZG 16
EVN 22	TYR	x	x	x	FS 4	x	x
EVN 22P	x	x	x	x	x	x	x
EVN 22R	x	STW 1	TRE 0,4	FS 7	FS 6	x	x
EV 31	TYR	x	TRE 0,6	x	x	ZD 31	ZG 31
EVH 31	x	x		x	x	ZD 31	ZG 31
EVR 31	x	STW 1		FS 7	x	ZD 31	ZG 31

* avstånd mellan rutorna 20-40mm

TYR

STW

TRE

FS

ZD

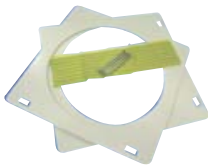
ZG

Ytterväggfläktar CA-WE D & AWV

Frånluftsfläktar avsedda att monteras på yttervägg, med anslutning för spirorör från insida av vägg. Utblåset är försett med självstängande spjäll som förhindrar kallras när fläkten ej är i drift.
Fläkten har en radialfläkt med bakåtböjda skovlar och underhållsfri kullagrad asynkronmotor av ytterrotortyp (30.000h). Fläkthuset är tillverkat i pulverlackerad galvaniserad stålplåt. Fläktarna är försedda med dold elektrisk kopplingsbox för fast installation. Motorerna har inbyggda termokontakter med automatisk återställning. Driftstemperaturområde -20 - +55ºC. Skyddsklass IP X4.

Teknisk data

Typ	Max.flöde m³/h	Max.tryck Pa	Ex.arb.punkt m³/h - Pa	Effekt W	Varvtal r/min	Max.ström Amp	Skydds-klass	Max temp på transporterad luft	Vikt kg
CA 100 WE D	330	363		80	2380	0,35	IP X4	+40° C	4,6
CA 125 WE D	380	383		80	2325	0,35	IP X4	+40° C	4,6
CA 160 WE D	770	530		155	1950	0,67	IP X4	+40° C	8,3
CA 200 WE D	785	491		155	2075	0,67	IP X4	+40° C	8,3
AWV 10	220	330	150 - 100	62	1450	0,28	IP X4	+40° C	4,4
AWV 10S	320	350	250 - 105	68	2305	0,3	IP X4	+40° C	4,4
AWV 15	350	280	250 - 120	70	2180	0,3	IP X4	+40° C	4,6
AWV 15S	620	400	450 - 170	111	2620	0,52	IP X4	+40° C	7,3
AWV 20	650	410	450 - 150	112	2620	0,52	IP X4	+40° C	7,5
AWV 20S	740	500	550 - 200	162	2510	0,7	IP X4	+40° C	7,9

Mått mm

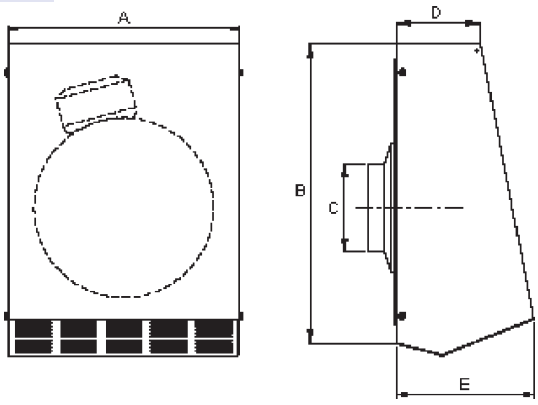

Typ	A	B	Ø C	D	E	Tyristor	5-stegs trafo
CA 100 WE D	262	345	100	127	127	TYR 1,0	TRE 0,4
CA 125 WE D	262	345	125	127	127	TYR 4,0	TRE 0,4
CA 160 WE D	360	430	160	173	173	TYR 1,0	TRE 1,6
CA 200 WE D	360	430	200	173	173	TYR 1,0	TRE 1,6
AWV 10	260	357	99	92	131	TYR 0,5	TRE 0,4
AWV 10S	260	357	9	92	131	TYR 0,5	TRE 0,6
AWV 15	260	357	149	92	131	TYR 0,5	TRE 0,6
AWV 15S	360	440	149	92	131	TYR 1,0	TRE 1,6
AWV 20	360	440	199	92	131	TYR 1,0	TRE 1,6
AWV 20S	360	440	199	92	131	TYR 2,0	TRE 1,6

Flödesdiagram

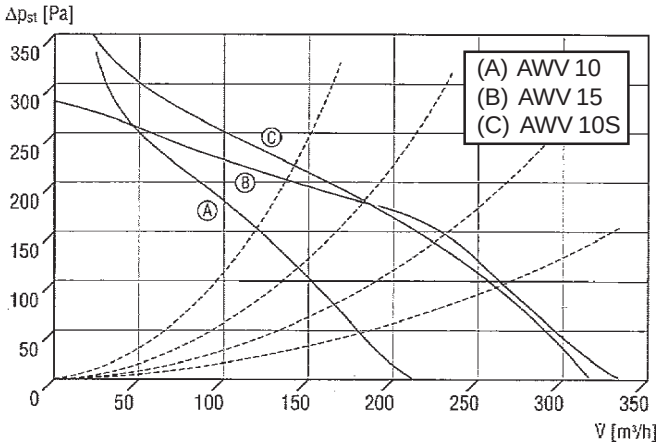

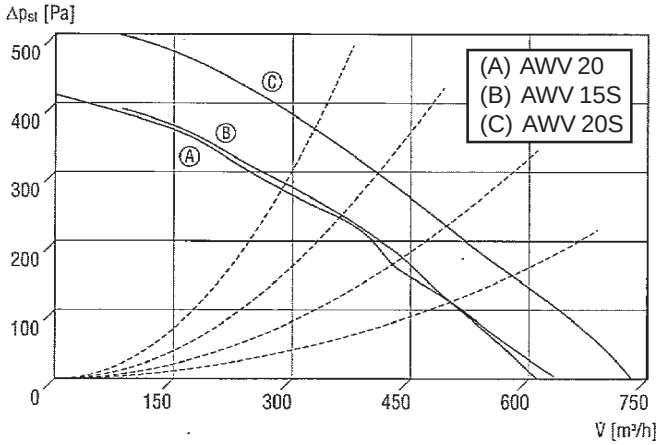

Tillbehör

Skyddsgaller

Monteringsklammer

Ytteväggsjalusi

Ytterväggsgaller

Varvtalsreglage

Backspjäll

Filterbox

Ljuddämpare

Klippan ☎ 0435-226 30 🖷 0435-226 90 • Stockholm ☎ 08-26 25 30 🖷 08-26 80 05 • Göteborg ☎ 031-24 64 50 • Umeå ☎ 090-12 83 80

Kanal-/Väggfläktar CA-W

Väggfläktar för frånlufttsventilation, med anslutning till spirorör eller ventilationsslang. Fläkten har en radialfläkt med bakåtböjda skovlar och underhållsfri kullagrad asynkronmotor av ytterrotortyp (30.000h). Fläkthuset är tillverkat i pulverlackerad galvaniserad stålplåt. Fläktarna är försedda med elektrisk kopplingsbox för fast installation. Motorerna har inbyggda termokontakter med automatisk återställning. Driftstemperaturområde -20 - +55ºC. Skyddsklass IP X2. Lämpliga för inomhusmontage.

Teknisk data

Typ	Max.flöde m3/h	Max. tryck Pa	Ex.arb.punkt m3/h - Pa	Effekt W	Ljud dB(A) 3m	Varvtal r/min	Max. ström Amp.	Skydds klass	Vikt Kg	ºC Max
CA 100 W	290	333	220 - 100	65	56,5	2400	0,29	IP-X2	3,3	55
CA 125 W	380	314	240 - 150	70	54	2250	0,31	IP-X2	3,3	55
CA 160 W	840	588	550 - 200	130	65	2650	0,63	IP-X2	5,4	55
CA 200 W	950	588	620 - 200	135	62	2700	0,65	IP-X2	5,2	55
CA 250 W	1170	568	700 - 200	160	61	2500	0,7	IP-X2	5,5	55
CA 315 W	1700	735	1000 - 270	240	64	2460	1,05	IP-X2	7,1	40

Mått mm

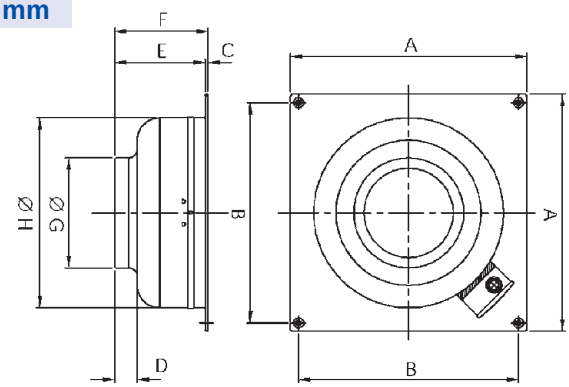

Typ	A	B	C	D	E	F	ØG	ØH
CA 100 W	334	304	5	25	152	157	97	250
CA 125 W	334	304	5	25	152	157	122	250
CA 160 W	424	394	5	45	178	183	157	340
CA 200 W	424	394	5	40	162	167	197	340
CA 250 W	424	394	5	50	172	177	247	340
CA 315 W	489	459	5	44	179	184	312	400

Flödesdiagram

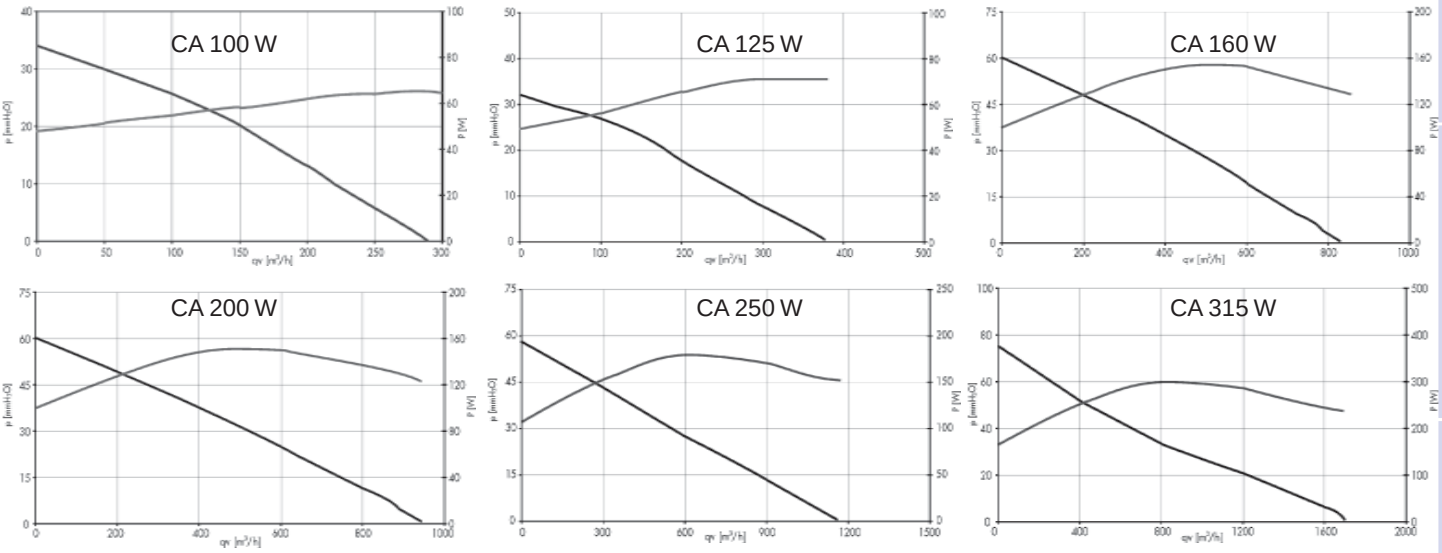

Tillbehör

Skyddsgaller

Monteringsklammer

Ytteväggsjalusi

Ytterväggsgaller

Varvtalsreglage

Backspjäll

Filterbox

Ljuddämpare

Runda kanalfläktar VKA, VKAS

Kanalfläktar med kullagrade motorer, för till- eller frånluft eller transport av luft i spirorör. VKA har röranslutning på båda sidor medan VKAS är för väggmontage och röranslutning. Anslutning till spirorör och kan monteras åt valfritt håll. Fläkten är inte lämplig för smutsig luft. Fläkthuset är tillverkat i pulverlackerad galvaniserad stålplåt. Fläkten har en radialfläkt med bakåtböjda skovlar och underhållsfri kullagrad ytterrotormotor. Fläktarna är försedda med elektrisk kopplingsbox för fast installation. Motorerna har inbyggda termokontakter med automatisk återställning. Skyddsklass IP 44 (kopplingsboxen har IP 55).

VKA

VKAS

Teknisk data

Typ	Max.flöde m³/h	Max.tryck Pa	Ex.arb.punkt m³/h - Pa	Varvtal r/ min	Max.effekt W	Max.ström Amp	Ljud dB (A)	Max luft-temperatur	Vikt kg
VKA/VKAS 100 MD	200	320	100 - 150	2500	34	0,15	48	+50ºC	3/2,5
VKA/VKAS 100 LD	260	380	150 - 180	2500	58	0,26	55	+50ºC	3/2,5
VKA/VKAS 125 MD	270	300	150 - 130	2500	37	0,16	49	+50ºC	3/2,5
VKA/VKAS 125 LD	352	350	200 - 150	2500	58	0,26	56	+50ºC	3/2,5
VKA/VKAS 160 MD	410	350	200 - 180	2500	58	0,26	55	+50ºC	3/2,8
VKA/VKAS 160 LD	555	340	300 - 170	2600	85	0,38	59	+40ºC	4
VKA/VKAS 200 MD	687	400	400 - 170	2600	85	0,38	56	+40ºC	4,5/4,1
VKA/VKAS 200 LD	962	530	600 - 250	2650	135	0,6	60	+60ºC	5/4,8
VKA/VKAS 250 MD	757	400	500 - 150	2600	85	0,38	58	+40ºC	4,5/4,1
VKA/VKAS 250 LD	986	550	750 - 180	2650	135	0,6	61	+60ºC	5/4,9
VKA/VKAS 315 MD	1260	600	1000 - 160	2600	155	0,7	64	+50ºC	6,5/5,6
VKA/VKAS 315 LD	1753	770	1250 - 280	2700	225	1,0	65	+40ºC	6,5/6
VKA 355 SD	1820	700	1200 - 240	2700	225	1,0	77	+40ºC	11,5
VKA 355 MD	2080	520	1200 - 300	2650	280	1,23	76	+50ºC	12

Mått mm

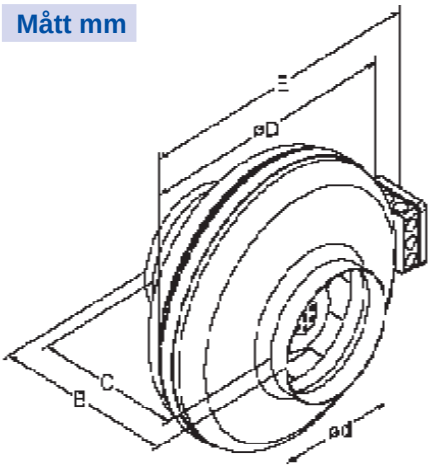

VKA

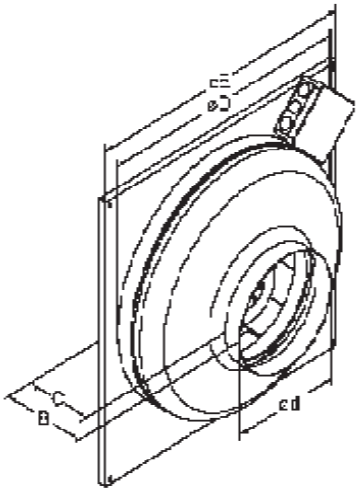

VKAS

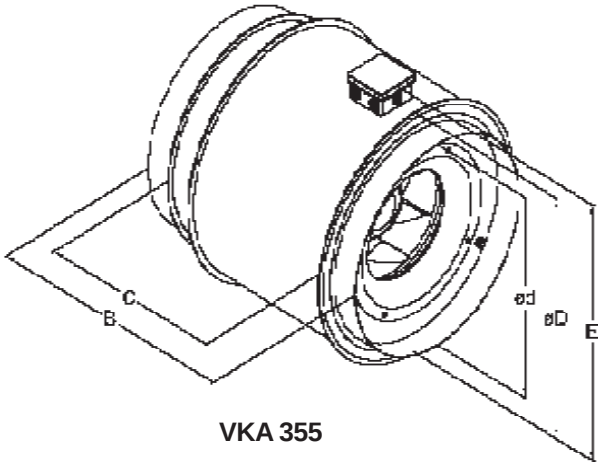

VKA 355

Typ	VKA B	VKA C	VKA ØD	VKA Ød	VKA E	VKAS B	VKAS C	VKAS ØD	VKAS Ød	VKAS E
100 MD/LD	206	167	245	100	287	122	103	242	100	310
125 MD/LD	206	175	245	125	287	116	101	242	125	310
160 MD	202	153	245	160	287	116	92	242	160	310
160 LD	227	176	345	160	389	129	104	342	160	400
200 MD	219	167	345	200	389	123	99	342	200	400
200 LD	227	175	345	200	389	131	107	342	200	400
250 MD	223	163	345	250	389	125	100	342	250	400
250 LD	230	170	345	250	389	131	106	342	250	400
315 MD	247	179	402	315	446	156	116	400	315	460
315 LD	257	189	402	315	446	166	126	400	315	460
355	450	352	420	354	452	-	-	-	-	-

Klippan ☎ 0435-226 30 🖷 0435-226 90 • Stockholm ☎ 08-26 25 30 🖷 08-26 80 05 • Göteborg ☎ 031-24 64 50 • Umeå ☎ 090-12 83 80

Flödesdiagram

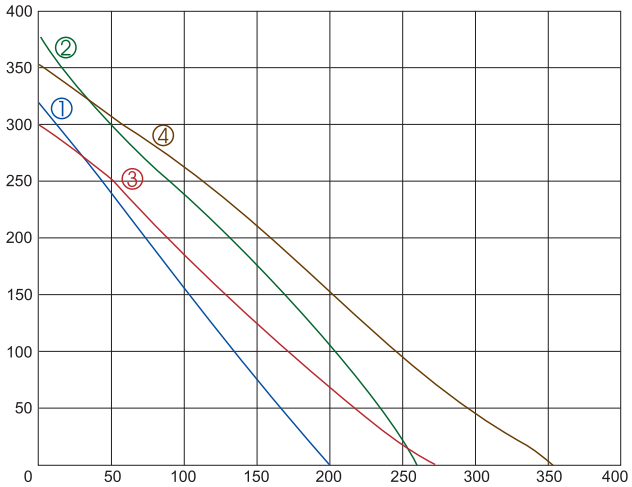

1. VKA/VKAS 100 MD 2. VKA/VKAS 125 MD
3. VKA/VKAS 100 LD 4. VKA/VKAS 125 LD

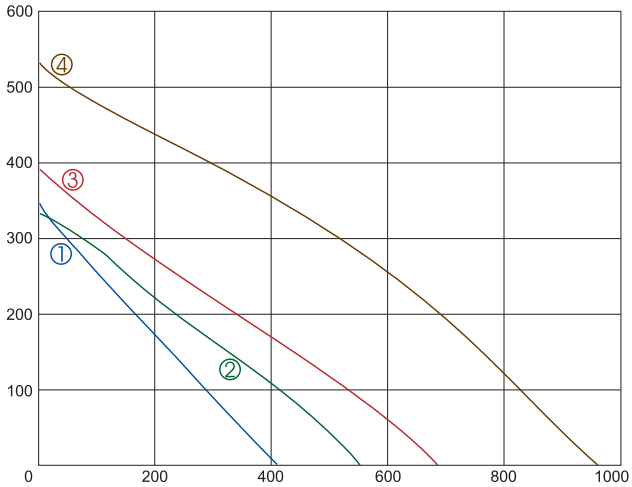

1. VKA/VKAS 160 MD 2. VKA/VKAS 160 LD
3. VKA/VKAS 200 MD 4. VKA/VKAS 200 LD

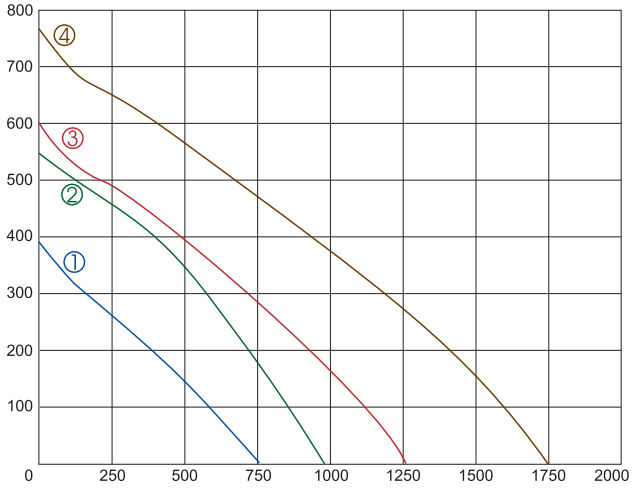

1. VKA/VKAS 250 MD 2. VKA/VKAS 250 LD
3. VKA/VKAS 315 MD 4. VKA/VKAS 315 LD

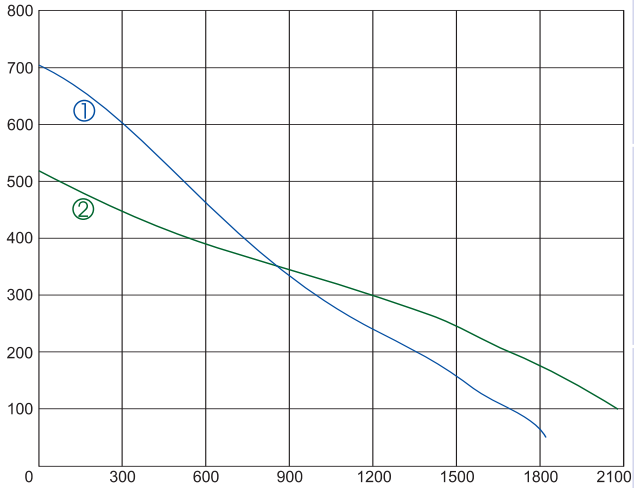

1. VKA/VKAS 355 SD 2. VKA/VKAS 355 MD

Tillbehör

Ljuddämpare

5-stegs
trafo TRE

Tyristor
TYR

Montageklammer

Skyddsgaller

Backspjäll

Monteringsfäste

Filterbox EU3

Finfilterbox EU7

Kanalvärmare

Kanalfläktar LINEO

Lineo är en in-line halvradial för kanalanslutning. Smart design, lättinstallerad och lätt att ta bort vid inspektion eller underhåll utan verktyg. Först monteras fästet, och sedan kläms fläktenheten på plats. Väl på plats kan den vridas för att förenkla elanslutningen. Skruvar, ankarbultar med pluggar, kabelklammer samt tätningslist ingår. Fläkten kan monteras horisontellt eller vertikalt. Den kan även anslutas paralellt till rektangulära kanaler med tillbehörsstos PIK. Fläkten är tillverkad av återvinningsbar (enl. WEEE direktivet) självslocknande V0-plast. Kullagrade (min. 30.000 h) dubbelisolerade motorer för 230V/50Hz med 2 hastigheter, som styrs via 2-lagesbrytare. Storlekarna 100-200 har termiskt överhettningsskydd och 250-315 har manuellt återställningsskydd. Standardfläkten kan varvtalsregleras. Timerfläkten har en justerbar timer på 3-20 min.

Snabb och enkel montering! Det unika fästet gör det möjligt. Vrid fläkten i fästet för bästa position för kopplingsblådan.

Snabbt och enkelt underhåll! De smarta låsringarna gör att själva fläktenheten kan lossas för ex. vis rengöring, på bara några sekunder.

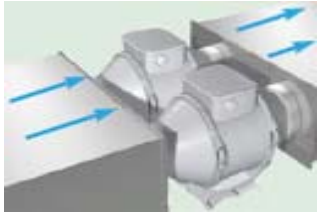

Med konverteringsstosen PIK (parallell inst. kit) kan 2 stycken parallella fläktar anslutas till rektangulära kanaler.

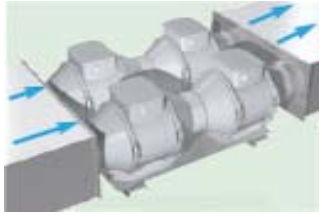

Med konverteringsstosen PIK (parallell inst. kit) kan även 4 stycken fläktar, 2x2 i serie, kopplas parallellt till rektangulära kanaler. Då erhålls det dubbla trycket för respektive fläkt.

Teknisk data

Typ	Max.flöde m³/h	Max.tryck Pa	Ex.arb.punkt m³/h - Pa	Ljud dB (A)*	Max.ström Amp	Max.effekt W	Max. Lufttemp	Skydds-klass	Vikt kg
Lineo 100Q	200	74	150 - 40	38	0,07	15	+60° C	IP 44	1,25
Lineo 100QT	200	74	150 - 40	38	0,07	15	+60° C	IP 44	1,25
Lineo 100	255	162	180 - 50	39	0,11	23	+60° C	IP 44	1,8
Lineo 100T	255	162	180 - 50	39	0,11	23	+60° C	IP 44	1,8
Lineo 125	365	167	250 - 80	43	0,15	33	+60° C	IP 44	1,8
Lineo 125T	365	167	250 - 80	43	0,15	33	+60° C	IP 44	1,8
Lineo 150	550	265	350 - 160	51	0,26	58	+60° C	IP 44	2,4
Lineo 150T	550	265	350 - 160	51	0,26	58	+60° C	IP 44	2,4
Lineo 160	550	265	350 - 160	51	0,26	58	+60° C	IP 44	2,4
Lineo 160T	550	265	350 - 160	51	0,26	58	+60° C	IP 44	2,4
Lineo 200	1060	324	750 - 200	55	0,64	145	+60° C	IP 44	3,7
Lineo 200T	1060	324	750 - 200	55	0,64	145	+60° C	IP 44	3,7
Lineo 250	1350	520	900 - 220	59	0,78	180	+60° C	IP 44	7
Lineo 315	2300	736	1500 - 200	63	1,32	300	+60° C	IP 44	11,3

* Lp dB (A) 3m EN ISO 3741:1999

Mått mm

Typ	A	Ø B	C	D	E	F	L
Lineo 100Q	231	96	82	174	156	95	152
Lineo 100QT	231	96	82	174	156	95	152
Lineo 100	303	96	102	211	189	90	189
Lineo 100T	303	96	102	211	189	90	189
Lineo 125	258	122	102	211	189	90	189
Lineo 125T	258	122	102	211	189	90	189
Lineo 150	294	146	113	234	215	110	212
Lineo 150T	294	146	113	234	215	110	212
Lineo 160	273	156	113	234	215	110	212
Lineo 160T	273	156	113	234	215	110	212
Lineo 200	300	196	126	261	235	140	235
Lineo 200T	300	196	126	261	235	140	235
Lineo 250	385	247	153	317	300	177	292
Lineo 315	448	312	189	393	362	221	359

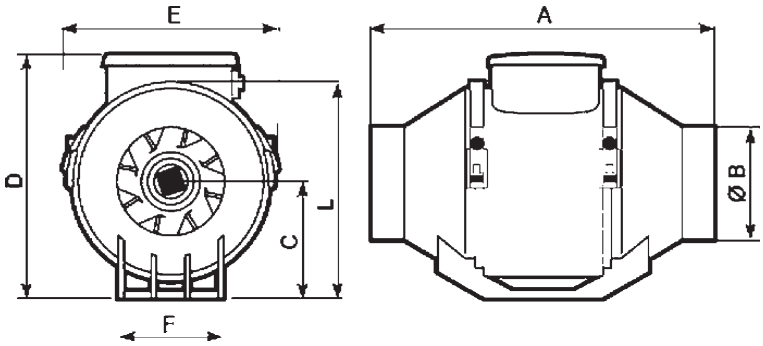

Klippan ☎ 0435-226 30 🖷 0435-226 90 • Stockholm ☎ 08-26 25 30 🖷 08-26 80 05 • Göteborg ☎ 031-24 64 50 • Umeå ☎ 090-12 83 80

Flödesdiagram

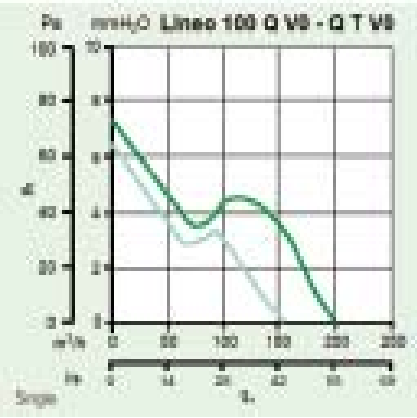

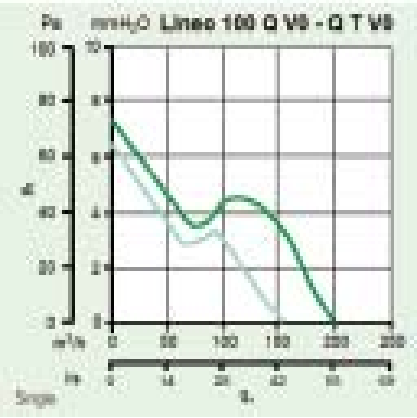

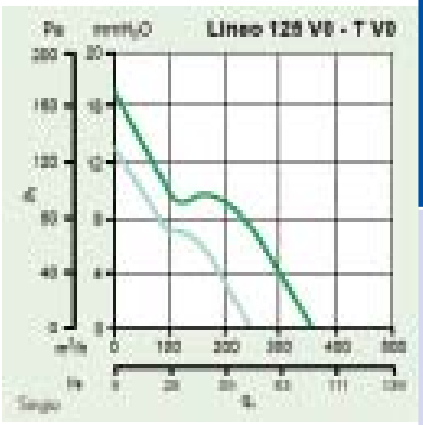

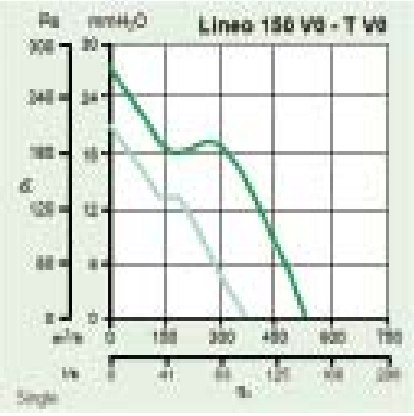

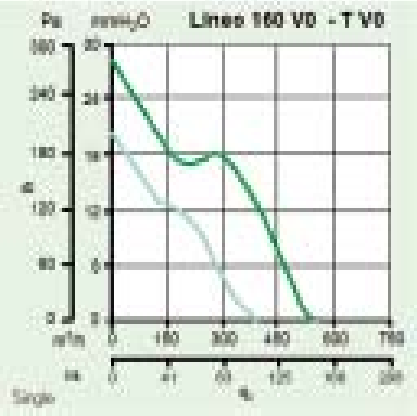

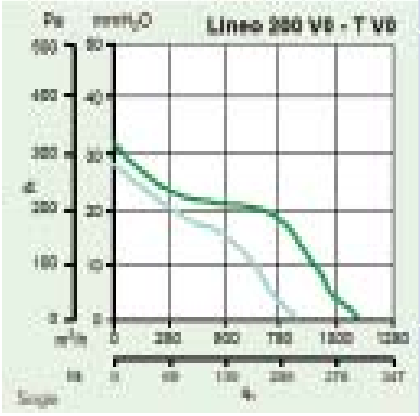

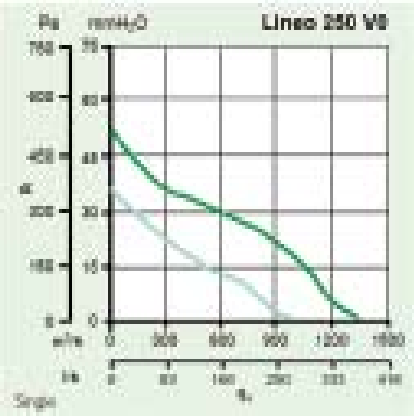

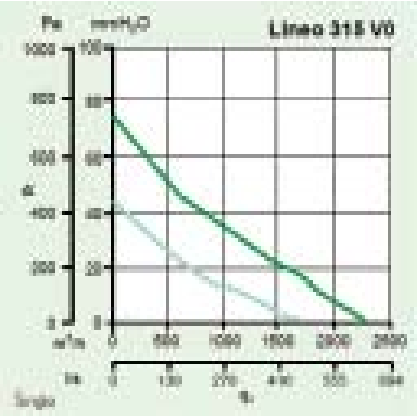

Tillbehör

5-stegsreglage
C5 0.5

Tyristor
TYR

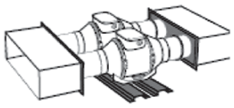
Övergång-stosar
PIK

Montageklammer

Skyddsgaller

Backspjäll

Ljuddämpare

Filterbox EU3

Finfilterbox EU7

Kanalvärmare

Runda kanalfläktar CA

Kanalfläktar för till eller frånlufttsventilation och anslutning till spirorör eller ventilationsslang. Fläkten har en radialfläkt med bakåtböjda skovlar och underhållsfri kullagrad ytterrotormotor (30.000h). Driftstemperatur-område -20ºC till +50ºC. Fläkthuset är tillverkat i pulverlackerad galvaniserad stålplåt. Fläktarna är försedda med elektrisk kopplingsbox för fast installation. Motorerna har inbyggda termokontakter med automatisk återställning. Skyddsklass IP X4. Fläkten levereras med fäste för vägg/tak.

Teknisk data

Typ	Max.flöde m3/h	Max. tryck Pa	Ex.arb.punkt m3/h - Pa	Effekt W	Ljud dB(A) 3m	Varvtal r/min	Max. ström Amp.	Skydds klass	Vikt Kg	ºC Max
CA 100	250	353	160 - 200	85	57	2530	0,4	IP-X4	3	55
CA 125	360	314	200 - 200	85	57	2390	0,4	IP-X4	2,8	55
CA 160	780	588	600 - 200	180	65	2670	0,85	IP-X4	5,6	50
CA 200	950	539	620 - 200	180	64	2710	0,75	IP-X4	5,3	50
CA 250	1200	568	800 - 240	200	62	2540	0,9	IP-X4	5,4	55
CA 315	1700	735	1000 - 220	260	67	2550	1,3	IP-X4	6,9	50

Flödesdiagram

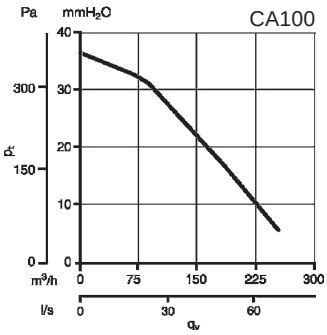

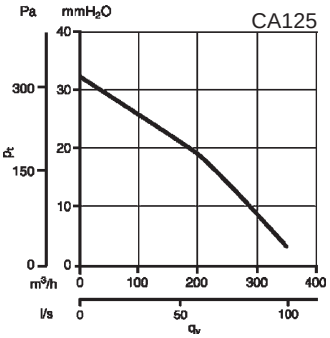

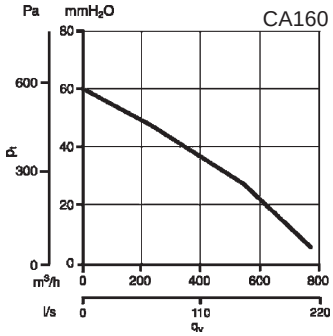

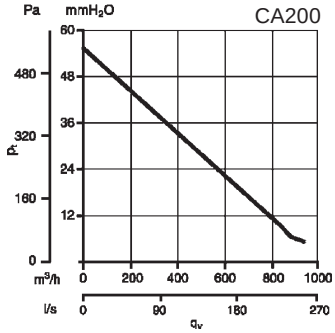

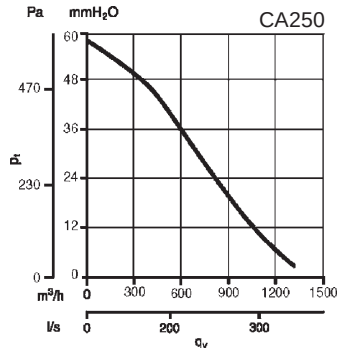

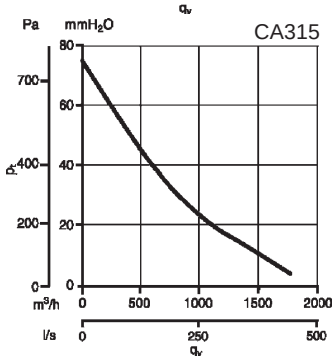

Mått

Typ	A	B	C	D	E	F	G
CA 100	20	235	300	250	97	25	282
CA 125	20	235	300	250	122	25	282
CA 160	30	287	390	340	157	25	386
CA 200	25	270	390	340	197	25	386
CA 250	25	280	390	340	247	40	385
CA 315	40	325	450	400	312	71	416

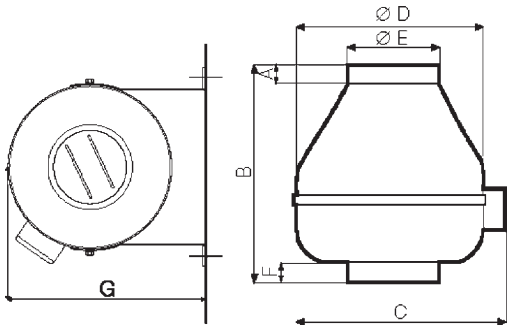

Tillbehör

Tyristor
TYR

5-stegstrafo
TRE/TGRV

Klammer
AP

Galler
AGO

Backspjäll
RSK

Ljuddämpare
AKS

Filterbox
FD

Finfilterbox
FDI

Kanalvärmare
EKA

Kanalfläktar ERM

Kompakta halvradiella kanalfläktar tillverkade i slagfast plast. Enfas 230V/50Hz motorer med underhållsfria kullager. Termiskt överbelastningsskyddade. ERM 15 har kortsluten motor medan ERM 18-28 har kondensatormotor. Varvtalsreglerbara. På förfrågan kan fläkten levereras för specialspänning, för special frekvens, med DD-lack som skyddar mot låga koncentrat av syrahaltig luft.

ERM-Ex har fläkthus i antistatisk slagfast plast. Robusta motorer med underhållsfria kullager och driftskondensator. Fläktarna levereras i version II 2 G e zon 1-2, EEx-e. Fläktarna är inte varvtals-reglerbara. ERM Ex är tillverkade enligt EU-direktiv 94/9/EG (Atex). Ex-fläktarna skall alltid kopplas in med ett termistormotorskydd för att uppfylla kraven i certifikatet. Observera att motorskyddet ska placeras utanför riskzonen.

Teknisk data

Typ	Max. flöde m³/ h	Max.tryck Pa	Ex. arb. Punkt m³/ h - Pa	Ljud dB (A)	Effekt W	Varvtal r/ min	Max. ström Amp	Max luft-temperatur	Skydds-klass	Isol. Klass	Vikt kg
ERM 15	140	100	100 - 50	49	38	2600	0,26	55 °C	IP 54	B	1,8
ERM 18	290	180	200 - 100	57	50	2760	0,27	55° C	IP 54	B	2,3
ERM 18 Ex	310	200	200 - 80	66	50	2780	0,25	50° C / T4	IP 54	B	3,0
ERM 22	580	300	350 - 150	63	165	2750	0,95	60° C	IP 55	F	5,6
ERM 22 Ex	560	300	400 - 125	73	200	2860	0,92	50° C / T3	IP 54	B	5,3
ERM 25	850	340	600 - 180	68	207	2600	1,40	40° C *	IP 55	F	5,6
ERM 25 Ex	870	300	700 - 125	77	300	2860	1,4	50° C / T3	IP 54	F	6,8
ERM 28	1020	450	800 - 200	70	340	2600	2,80	80° C	IP 55	F	10,1

* Vid Pst min = 50 Pa..

Mått mm

Typ	A	B	C	E	F	I	J
ERM 15	151	187	148	93	112	-	-
ERM 18	161	187	177	120	125	-	-
ERM 18 Ex	164	187	178	160	183	120	142
ERM 22	175	203	223	140	155	-	-
ERM 22 Ex	177	203	224	195	230	140	166
ERM 25	205	232	248	158	170	-	-
ERM 25 Ex	205	232	248	210	255	160	180
ERM 28	240	267	278	172	190	-	-

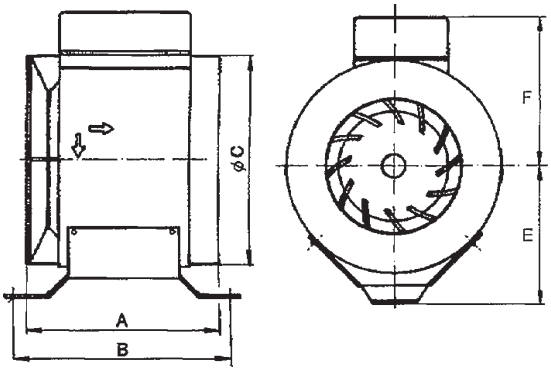

Flödesdiagram

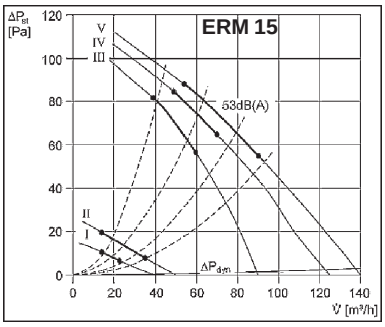

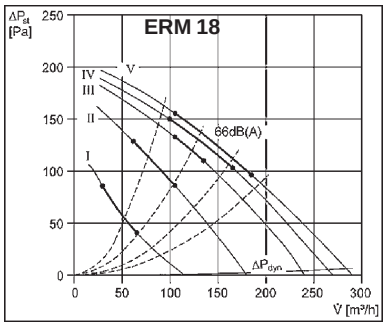

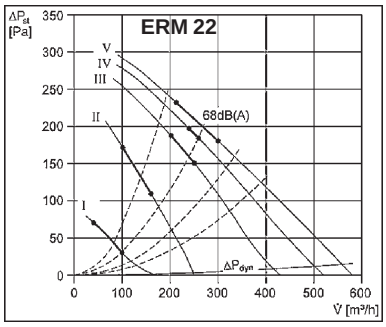

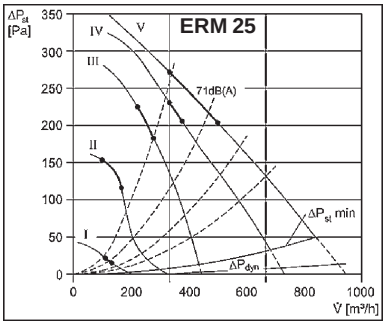

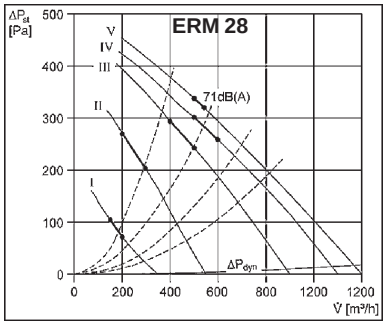

Tillbehör

Skyddsgaller SGM

Red. stos REM/REMex

Jalusislutare AP/AS

Tyristor TYR

Termostat TH

5-stegs Trafo TRE/TRV

Hygrostat HY

Motorskyddbrytare MV

Motorskyddbryt. MVex

Backsjäll AVM

Flexibel stos ELM

Kanalvärmare EKA

Vattenvärmare AVA

Ljuddämpare AKS

Filterbox FD/FDI

Innergaller LGA,LGZ

Tilluftsdon TK,TM

Installationsexempel

1. Ventilationskanal (tillhandahålls av kunden)
2. Elastisk stos ELM
3. Reduceringsstos REM
4. Kopplingsbox på fläkten
5. Vägg, tak
6. Fläktfot FUM
7. Fläkt ERM

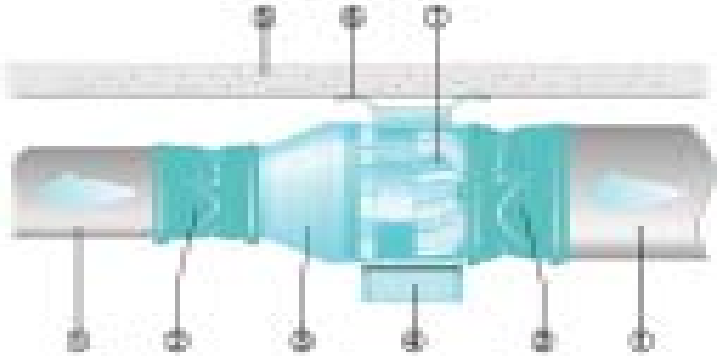

1. Vägg, tak
2. Ventilationskanal (tillhandahålls av kunden)
3. Elastisk stos ELM
4. Reduceringsstos REM
5. Fläkt ERM
6. Fläktfot FUM
7. Skyddsgaller SGM
8. Kopplingsbox på fläkten

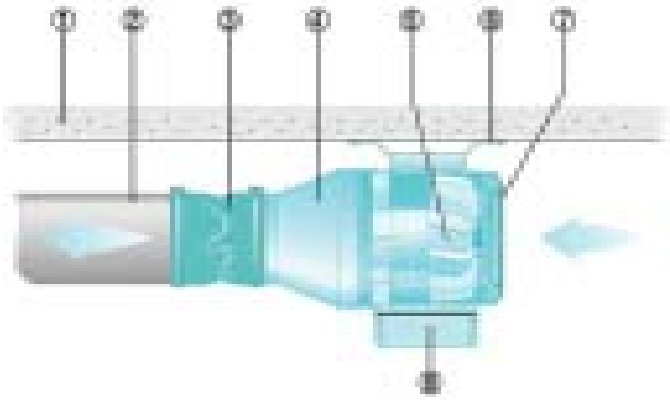

Illustrationen visar kanalsystem för utsug av CO2 eller N2 i rum med utrustning.

1. Vägg, tak
2. Elastisk stos ELM
3. Fläkt ERM
4. Skyddsgaller SGM

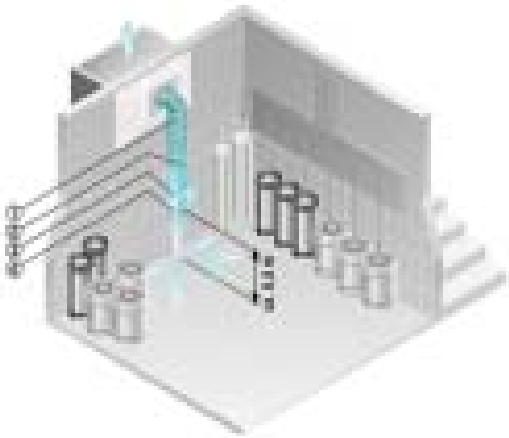

Isolerad kanalfläkt AKU

Isolerade kanalfläktar för till- eller frånluftsventilation.
Servicelucka med enkel åtkomst för inspektion eller rengöring.
Fläkten är avsedd för transport av relativt ren luft, och inte lämplig för smutsig luft.
Boxen är tillverkad i aluzinkplåt med 50mm invändig isolering.
Fläkten har en underhållsfri kullagrad ytterrotormotor med inbyggda termokontakter med automatisk återställning, och fläkthjul med framåtböjda skovlar i galvaniserat stål. Skyddsklass IP 44 (AKUp250D och AKU315 - 400 har skyddsklass IP 54).

Teknisk data

Typ	Max.flöde m³/h	Max.tryck Pa	Ex.arb.punkt m³/h - Pa	Varvtal r/ min	Max.effekt kW	Max.ström Amp	Ljud dB (A)	Max luft-temperatur	Vikt kg
AKUp 125 M	275	310	200 - 130	2200	0,083	0,37	35	+70º C	8,9
AKUp 125 D	425	380	300 - 230	1660	0,13	0,57	38	+45º C	10
AKUp 160 M	500	370	400 - 190	2200	0,13	0,37	35	+45º C	8,9
AKUp 160 D	560	550	400 - 300	1660	0,225	0,57	38	+40º C	10
AKUk 200 M	700	370	400 - 250	2200	0,175	0,37	35	+40º C	8,9
AKUp 200 D	620	590	500 - 300	1660	0,3	0,57	38	+40º C	10
AKUp 250 D	1800	340	1500 - 200	1190	0,69	3	49	+40º C	41
AKUk 250 D	1090	420	800 - 200	2790	0,28	1,18	51	+40º C	40
AKUp 315 M	2750	420	2000 - 300	1210	1,15	5,1	53	+40º C	54
AKUp 315 D	3530	520	2500 - 350	1340	2,5	11	60	+40º C	59
AKUp 400 D	3970	520	3000 - 310	1340	2,5	11	60	+40º C	61

Mått mm

Typ	B	W	H	M	N	ØD
AKUp 125	392	400	300	150	151	125
AKUp 160	392	400	300	170	151	160
AKUk 200 M	444	444	420	222	250	200
AKUp 200 D	392	400	300	190	166	200
AKUp 250 D	694	694	420	268	220	250
AKUk 250 D	444	444	420	222	250	250
AKUp 315 M	694	694	420	236	234	315
AKUp 315 D	768	768	500	255	278	315
AKUp 400 D	768	768	500	295	268	400

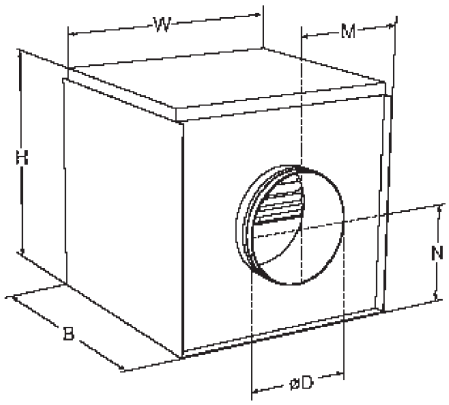

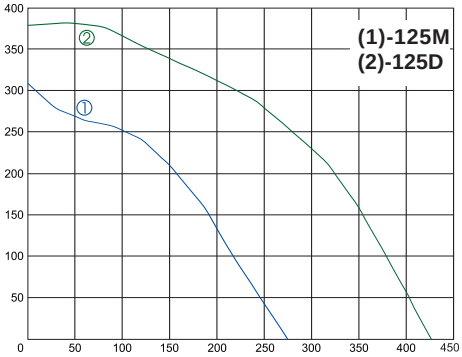

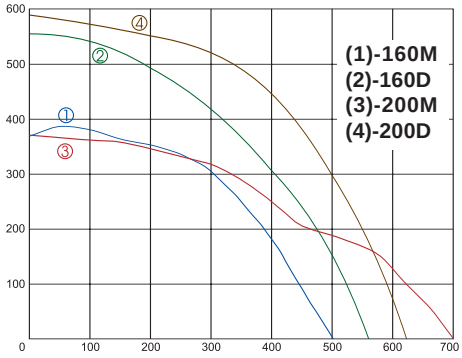

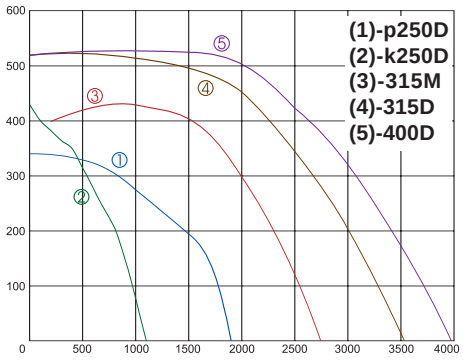

Tillbehör

Tyristor
TYR

5-stegstrafo
TRE/TGRV

Klammer
AP

Galler
AGO

Backspjäll
RSK

Ljuddämpare
AKS

Filterbox
FD

Finfilterbox
FDI

Kanalvärmare
EKA

Rektangulära kanalfläktar EPK, DPK

Kanalfläkt för rektangulära kanaler tillverkad i galvaniserad stålplåt med extern kopplingsbox. Fläns på inlopp och utblås. Fläkthjul i galvaniserad stålplåt med framåtböjda skovlar. Skyddsklass IP 55, isol. klass B eller F.
EPK - med enfas, 230V, 50Hz motor med termiskt överbelastningsskydd. Kondensatormotor med driftkondensator i kopplingsbox. Kontakterna måste anslutas till motorskydd MVE 10 eller kontaktor.
DPK - med trefas, 400V, 50Hz motor med termiskt överbelastningskydd. Potientialfria kabelanslutning som måste anslutas till motorskydd MV 25 eller kontaktor. På begäran: i olika spänningar, kondensdränering, med förhöjt korrosionsskydd.

Teknisk data

Typ	Max.flöde m³/h	Max.tryck Pa	Ex.arb.punkt m³/h - Pa	Varvtal r/min	Max.effekt W	Max.ström Amp	Max temp + ° C	Ljud dB (A)	Vikt kg
500 x 250									
EPK 22/6 B	900	140	600 - 110	700	160	0,95	65	57	18,7
EPK 22/4 B	1300	360	1000 - 240	950	260	1,9	50	63	18,8
DPK 22/6 B	950	140	600 - 110	730	126	0,32	70	55	18,7
DPK 22/4 B	1500	360	1000 - 240	1150	215	0,85	60	66	18,7
500 x 300									
EPK 25/6 B	1600	200	1000 - 130	930	320	2	40	68	24
EPK 25/4 B	2400	500	1500 - 300	1425	510	6,25	70	75	26,7
DPK 25/6 B	1600	200	1000 - 130	930	220	0,95	80	66	24,2
DPK 25/4 B	2400	500	1500 - 300	1425	280	2,2	80	74	26,2
600 x 300									
EPK 28/6 B	2400	250	1500 - 200	930	430	3,3	70	68	31,3
EPK 28/4 B	2800	650	2000 - 420	1425	600	7,4	40	76	36
DPK 28/6 B	2400	250	1500 - 200	930	340	1,3	80	66	31,4
DPK 28/4 B	3500	650	2000 - 420	1425	620	3,2	80	77	31,2
600 x 350									
EPK 31/6 B	3500	340	2000 - 250	930	450	4,9	65	73	48
DPK 31/6 B	3500	340	2000 - 250	930	430	1,8	80	70	48
DPK 31/4 B	5000	800	3500 - 420	1425	1000	6,4	70	79	54
700 x 400									
DPK 35/6 B	5500	400	3500 - 280	930	1100	4,6	80	75	63,2
DPK 35/4 B	6500	980	5000 - 450	1355	1355	9,8	50	89	69

Mått mm

Typ	A	B	C	D	E	F	G	H
500 x 250	500	250	520	270	540	290	530	322
500 x 300	500	300	520	320	540	340	560	372
600 x 300	600	300	620	320	640	340	680	372
600 x 350	600	350	620	370	640	390	710	422
700 x 400	700	400	720	420	740	440	780	472

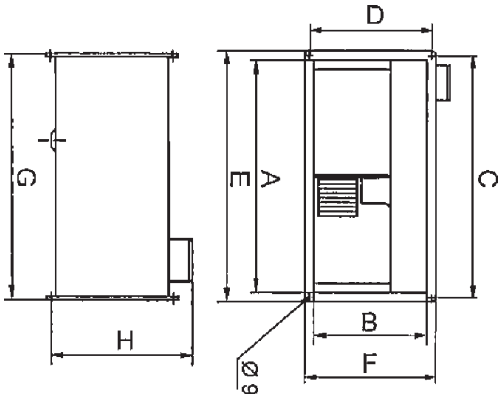

Flödesdiagram

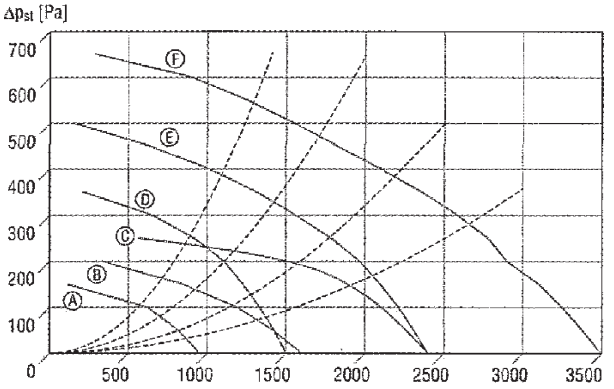

A EPK/DPK 22/6 **B** EPK/DPK 25/6 **C** EPK/DPK 28/6
D EPK/DPK 22/4 **E** EPK/DPK 25/4 **F** EPK/DPK 28/4

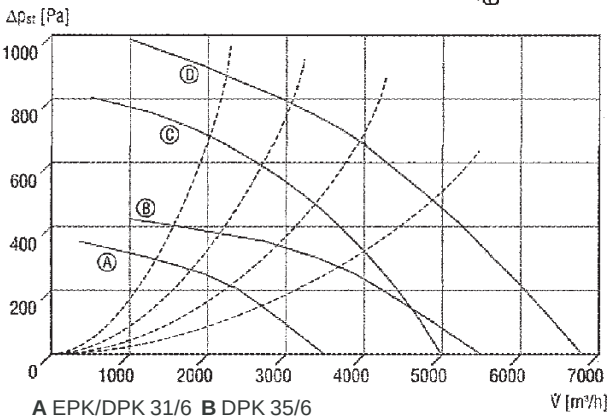

A EPK/DPK 31/6 **B** DPK 35/6
C DPK 31/4 **D** DPK 35/4

Klippan ☎ 0435-226 30 🖷 0435-226 90 • Stockholm ☎ 08-26 25 30 🖷 08-26 80 05 • Göteborg ☎ 031-24 64 50 • Umeå ☎ 090-12 83 80

Tillbehör

5-stegstrafo
TR/TRE

Skyddsbrytare
MV

Innergaller
LGZ

Jalusislutare
AKP

Ytterväggsgaller
LAP

Spjäll
RKP

Spjällmotor
MS8

Vattenbatteri
WHP

Kanalvärmare
EKS

Filterkassett
TFP

Ljuddämpare
KSP

Värmeväxlare
WT

Dukstos
ELP

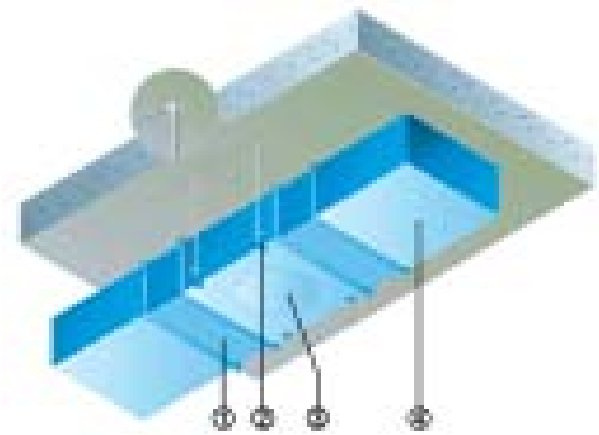

1. ELP Dukstos
2. Monteringsdetalj, tillhandahålls av kunden
3. EPK/DPK fläkt
4. Ventilationskanal, tillhandahålls av kunden

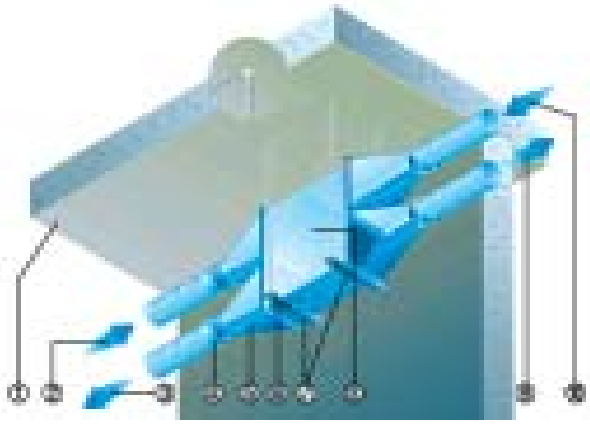

1. Tak
2. Uteluft (kall, friskt luft utifrån)
3. Avluft (frånluften efter värmeväxling, dvs kall ”förbrukad” luft)
4. Kanalklämma
5. Adaptor, tillhandahålls av kunden
6. Kondens avlopp
7. Monteringsdetalj, tillhandahålls av kunden
8. Värmeväxlare WT
9. Tilluft (uteluft efter värmeväxling, dvs varm, frisk luft som förs in i byggnaden)
10. Frånluft (varm ”förbrukad” luft från byggnaden)

Rektangulära kanalfläktar VKS, VKSA, VKSB

Kanalfläkt för rektangulära kanaler som kan monteras i valfri position..
Fläkthus i galvaniserad stålplåt med extern kopplingsbox. Servicevänlig med enkel åtkomst för rengöring/inspektion av fläktar. Fläns på inlopp och utblås. Kullagrade och underhållsfria ytterrotormotorer med inbyggda termokontakter.
VKS - har fläkthul i galvaniserat stål med framåtböjda skovlar. Skyddsklass IP54 på motor och IP55 på kopplingsbox.
VKSA -lika som VKS med 50mm ljud- och värmeisolering. Låg ljudnivå!
VKSB - har fläkthjul med bakåtböjda skovlar i plast på de minsta storlekarna, och i galvaniserad stålplåt i de övriga. Skyddsklass IP44 upp t.o.m stl 500x250 och IP 54 på övriga motorer. Skyddsklass IP54 på kopplingsbox alla storlekar.
Samtliga fläktar kan varvtalsregleras med tyristor (1-fas) eller med transformator (1- eller 3-fas).

Teknisk data

Typ	Max.flöde m³/h	Max.tryck Pa	Ex.arb.punkt m³/h - Pa	Ljud dB (A)	Max.effekt kW	Spänning Volt	Max.ström Amp	Varvtal r/ min	Max luft-temp. °C	Vikt kg
VKS/VKSA 400x200-4 L1	1079	220	700-150	68/62	0,36	230	1,8	1180	40	14/21
VKS/VKSA 400x200-4 L3	1090	230	800-150	66/60	0,31	400	0,5	1230	70	14/21
VKS/VKSA 500x250-4 L1	1651	290	1000-250	73/67	0,51	230	2,3	1250	40	16/23
VKS/VKSA 500x250-4 L3	1665	320	1000-220	76/70	0,56	400	1,0	1270	40	16/23
VKS/VKSA 500x300-4 L1	1883	365	1500-300	73/67	0,69	230	3,0	1190	40	21/28
VKS/VKSA 500x300-4 L3	2647	345	1900-250	80/74	0,93	400	1,9	1380	50	21/28
VKS/VKSA 500x300-6 L1	1400	165	1000-130	48/38	0,29	230	1,5	680	50	21/28
VKS/VKSA 600x300-4 L1	2882	450	2000-400	74/68	1,15	230	5,1	1210	40	29/37
VKS/VKSA 600x300-4 L3	3800	520	2500-350	81/75	1,5	400	2,6	1310	40	29/37
VKS/VKSA 600x300-6 L1	2300	200	1500-150	55/45	0,47	230	2,2	900	70	31/38
VKS/VKSA 600x300-6 L3	2450	210	1500-180	49/39	0,42	400	0,9	835	40	25/32
VKS/VKSA 600x350-4 L1	4478	640	3350-400	84/78	2,4	230	11,0	1340	40	36/47
VKS/VKSA 600x350-4 L3	5056	640	4000-320	82/76	2,5	400	4,1	1300	40	36/47
VKS/VKSA 600x350-6 L3	3600	270	2500-200	71/61	0,9	400	1,8	750	40	24/31
VKS/VKSA 700x400-4 L3	6300	810	5000-500	87/81	3,7	400	6,0	1320	40	62/78
VKS/VKSA 700x400-6 L3	3250	360	3000-200	67/57	1,1	400	2,0	790	40	32/39
VKSB 300x150-2 L1	494	380	400 - 100	62	0,058	230	0,26	2500	50	5
VKSB 400x200-2 L1	878	410	600 - 130	73	0,085	230	0,38	2600	40	8
VKSB 400x200-2S L1	1166	600	800 - 240	69	0,135	230	0,6	2650	60	8
VKSB 500x250-2 L1	1229	580	800 - 250	69	0,135	230	0,6	2650	60	16
VKSB 500x250-2S L1	1342	680	800 - 280	75	0,155	230	0,7	2600	50	16
VKSB 500x300-2 L1	1964	840	1000 - 400	76	0,225	230	1	2700	40	17
VKSB 500x300-4 L3	1880	260	1000 - 200	73	0,15	400	0,36	1400	70	18
VKSB 600x300-4 L1	2930	360	1500 - 270	78	0,31	230	1,35	1370	65	19
VKSB 600x300-4 L3	2930	320	1500 - 250	77	0,27	400	0,47	1310	60	21
VKSB 600x350-4 L1	4010	400	3000 - 210	77	0,52	230	2,2	1360	40	24
VKSB 600x350-4 L3	4000	400	3000 - 210	77	0,46	400	0,85	1340	55	27
VKSB 700x400-4 L1	5330	450	4000 - 220	83	0,74	230	3,2	1280	60	48
VKSB 700x400-4 L3	5540	450	4000 - 240	83	0,69	400	1,3	1230	40	64
VKSB 800x500-4 L1	5300	460	4000 - 230	83	0,74	230	3,2	1280	60	56
VKSB 800x500-4 L3	7900	600	6000 - 290	85	1,25	400	2,3	1340	45	69
VKSB 1000x500-4 L3	10000	700	8000 - 290	86	1,8	400	3,4	1230	40	89

Mått mm

Typ	B	B1	B2	B3	H	H1	H2	H3	L	L1
VKS/VKSA 400x200	400	420	440	507	200	220	240	338	417	445
VKS/VKSA 500x250	500	520	540	605	250	270	290	393	502	530
VKS/VKSA 500x300	500	520	540	605	300	320	340	443	532	560
VKS/VKSA 600x300	600	620	640	705	300	320	340	443	612	640
VKS/VKSA 600x350	600	620	640	705	350	370	390	493	672	700
VKS/VKSA 700x400	700	720	740	811	400	420	440	562	752	780
VKS/VKSA 800x500	800	820	840	911	500	520	540	662	852	880
VKS/VKSA 1000x500	1000	1020	1040	1110	500	520	540	662	952	980

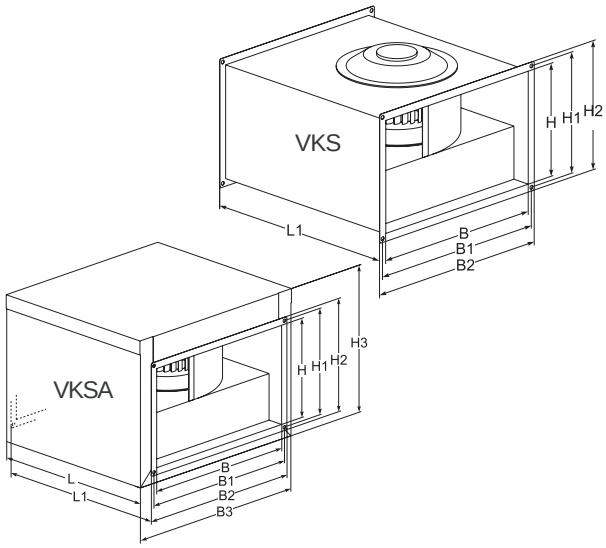

Klippan ☎ 0435-226 30 🖷 0435-226 90 • Stockholm ☎ 08-26 25 30 🖷 08-26 80 05 • Göteborg ☎ 031-24 64 50 • Umeå ☎ 090-12 83 80

Mått mm

Typ	B	B1	B2	H	H1	H2	L1
VKSB 300x150	300	320	340	150	170	190	400
VKSB 400x200	400	420	440	200	220	240	445
VKSB 500x250	500	520	540	250	270	290	530
VKSB 500x300	500	520	540	300	320	340	560
VKSB 600x300	600	620	640	300	320	340	640
VKSB 600x350	600	620	640	350	370	390	700
VKSB 700x400	700	720	740	400	420	440	780
VKSB 800x500	800	820	840	500	520	540	880
VKSB 1000x500	1000	1020	1040	500	520	540	980

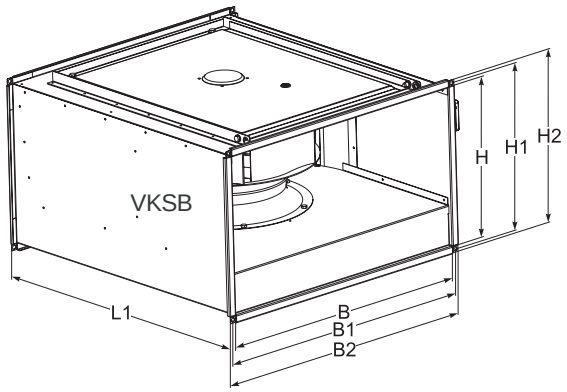

Flödesdiagram

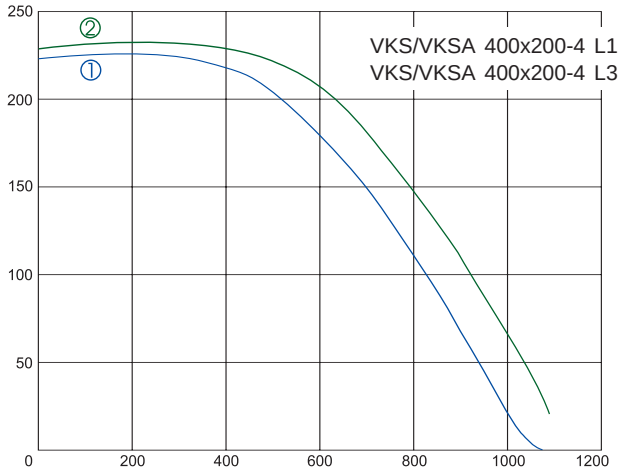

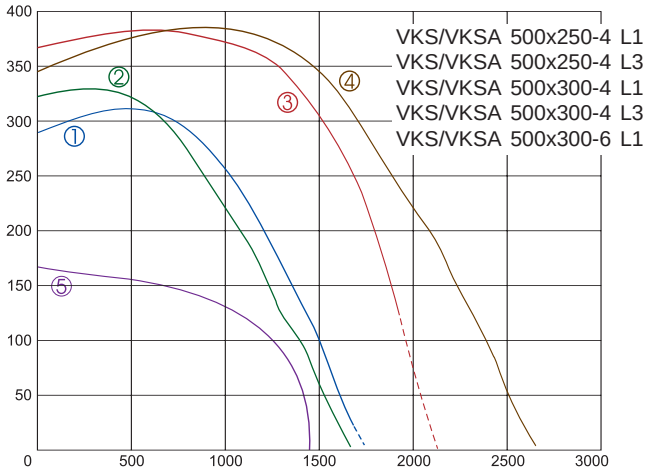

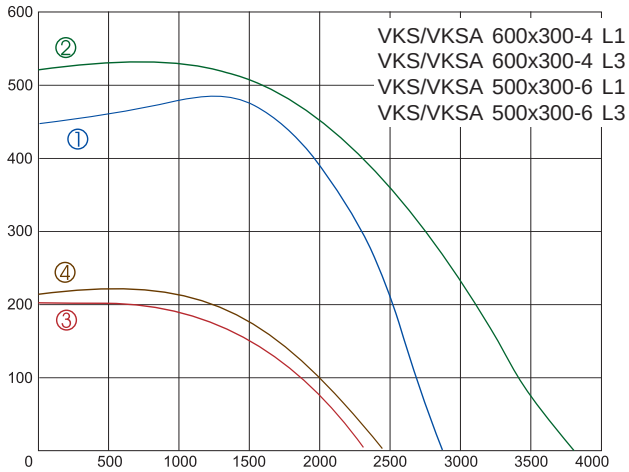

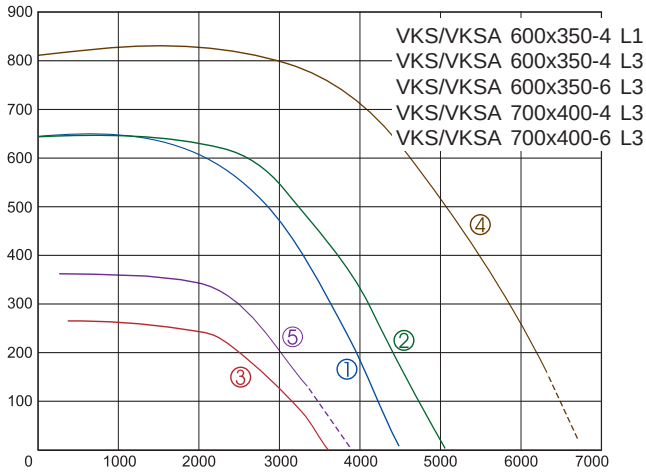

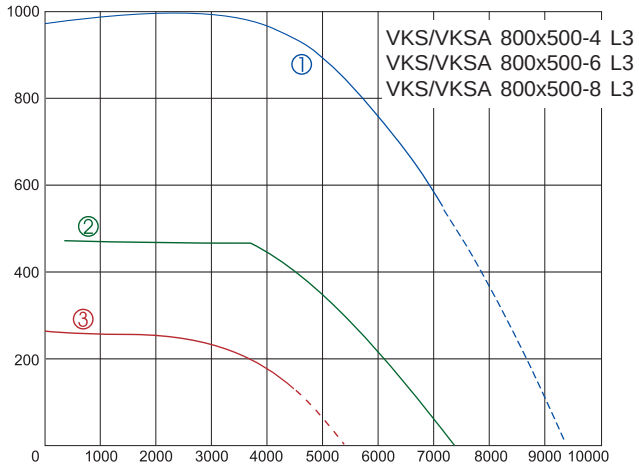

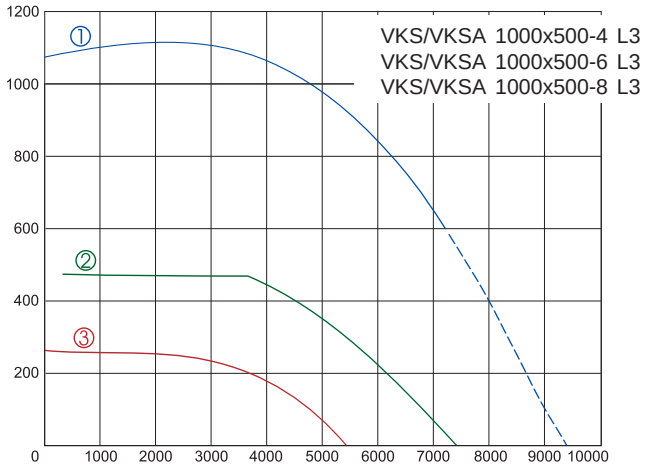

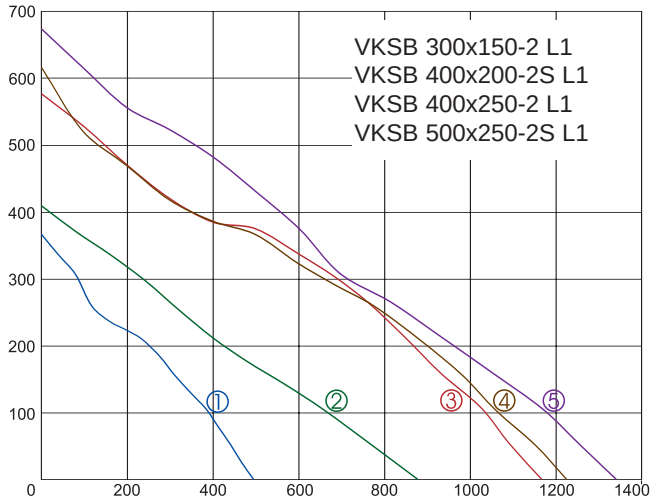

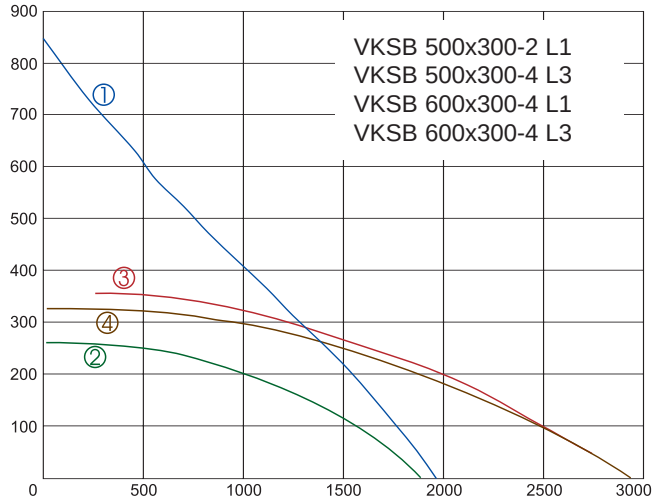

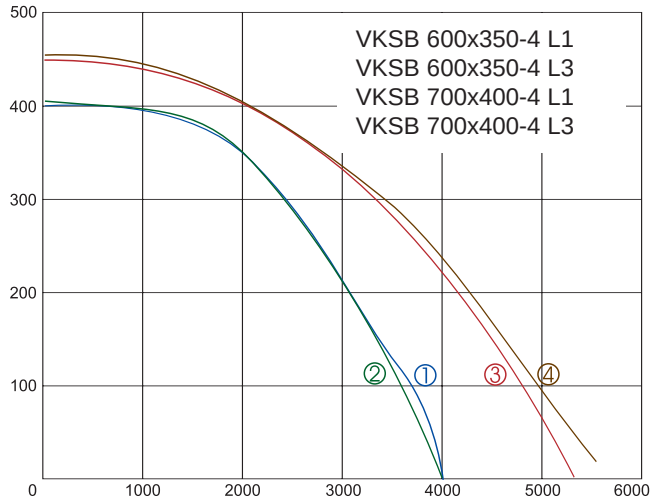

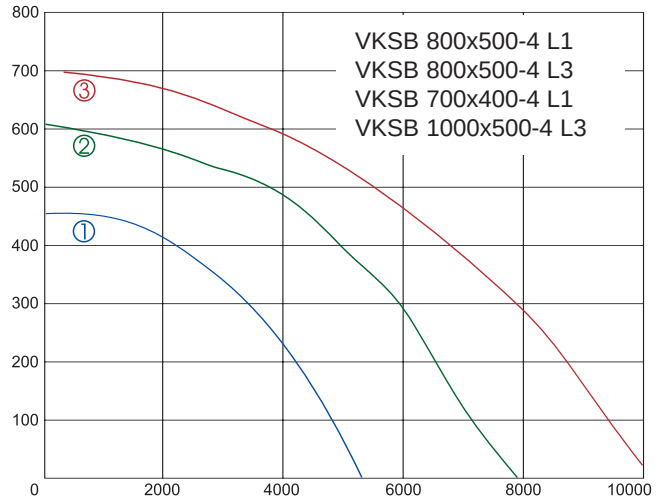

Tillbehör

Dukstos
LJ/E

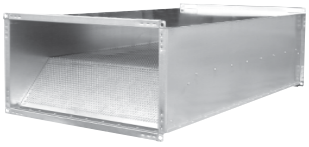

Ljuddämpare
SKS

Kanalflilter
FDS

Kanalvärmare
EKS

Yttergaller
LG

Tyristor
TYR

5-stegstrafo
TRE/TGRV

5-stegstrafo
TGRT

Takfläktar VSA

Takfläktar för frånluftsventilation av en- och flerfamiljshus, kontor & lokaler m.m. Fläkten har en enkelsugande radialfläkt med bakåtböjda skovlar och underhållsfri kullagrad ytterrotormotor. Fläkthuset och bottenplåten är tillverkat i pulverlackerad galvaniserad stålplåt. Bottenplatta för montering på takstos. Fläktarna är försedda med elektrisk kopplingsbox för fast installation. Fläktarna har inbyggda termokontakter med automatisk återställning. Skyddsklass motor IP 44, kopplingsbox IP 54. Driftstemp. -20ºC till +55ºC.

Teknisk data

Typ	Max.flöde m³/h	Max.tryck Pa	Ex.arb.punkt m³/h - Pa	Ljud dB (A)	Max.effekt kW	Max.ström Amp	Varvtal r/ min	Vikt kg
VSA 175 M	336	250	200 - 90	19	0,053	0,33	2350	4
VSA 190 L	437	360	250 - 170	24	0,058	0,26	2500	4,4
VSA 220 S	689	400	400 - 170	24	0,085	0,38	2600	6,6
VSA 220 M	770	440	400 - 250	26	0,085	0,38	2700	7
VSA 225 L	922	580	600 - 250	32	0,135	0,6	2650	7,8
VSA 250 L	1357	580	800 - 260	38	0,16	0,71	2650	7,9

Mått mm

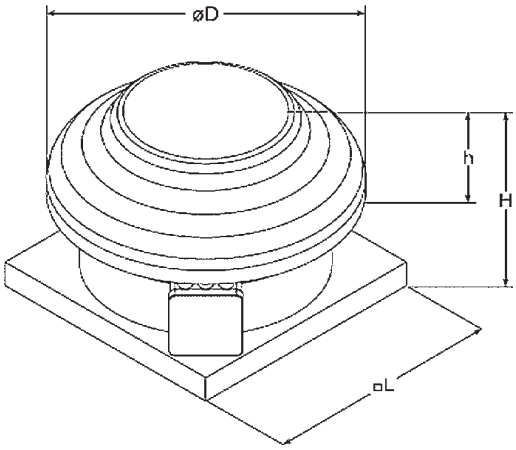

Typ	ØD	H	h	L	Tyristor	5-stegs trafo
VSA 175 M	344	227	107	305	TYR 0,5	TRE 0,6
VSA 190 L	344	227	107	305	TYR 0,5	TRE 0,4
VSA 220 S	450	234	109	405	TYR 0,5	TRE 0,6
VSA 220 M	450	234	109	405	TYR 0,5	TRE 0,6
VSA 225 L	450	247	109	405	TYR 1,0	TRE 1,6
VSA 250 L	450	247	109	405	TYR 1,0	TRE 1,6

Flödesdiagram

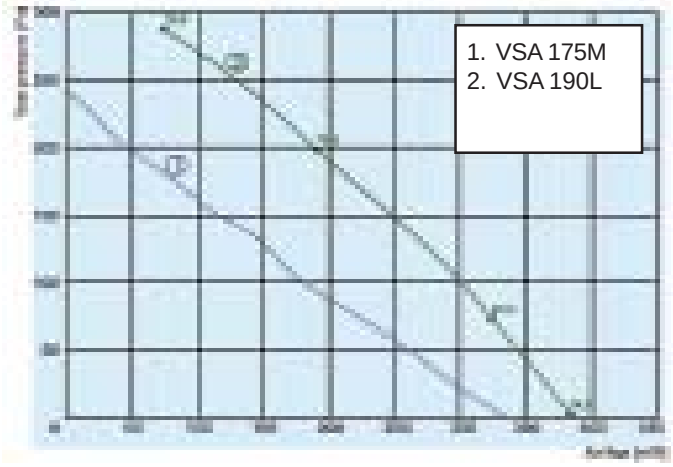

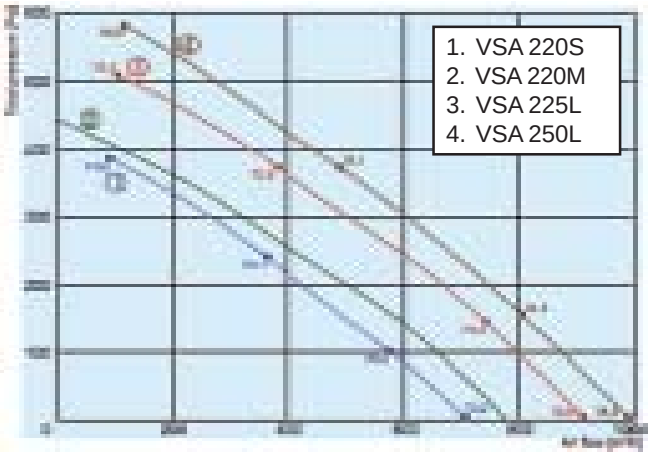

Tillbehör

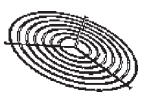
Skyddsgaller

Backspjäll

Ljuddämpare

Varvtalsreglage

Takfläktar CA-RF

Takfläktar för frånluftsventilation av en- och flerfamiljshus, kontor & lokaler m.m. Fläkten har en enkelsugande radialfläkt med bakåtböjda skovlar och underhållsfri kullagrad ytterrotormotor. Fläkthuset och bottenplåten är tillverkat i pulverlackerad galvaniserad stålplåt. Bottenplatta för montering på takstos (1) eller takgenomföring och för direktanslutning av spirorör (2), eller med skyddsgaller direkt på insug (3). Fläktarna är försedda med elektrisk kopplingsbox för fast installation.Fläktarna har inbyggda termokontakter med automatisk återställning. Skyddsklass IP X4. Driftstemp. -20ºC till +55ºC.

Teknisk data

Typ	Max.flöde m3/h	Max. tryck Pa	Ex.arb.punkt m3/h - Pa	Effekt W	Ljud dB(A) 3m	Varvtal r/min	Max. ström Amp.	Skydds klass	Vikt Kg	ºC Max
CA 125 RF	350	314	240 - 150	75	54	2300	0,34	IP-X4	4,6	55
CA 150 RF	450	265	300 - 150	80	56,5	2370	0,34	IP-X4	7	55
CA 160 RF	750	588	550 - 200	150	64	2650	0,68	IP-X4	8,8	55
CA 200 RF	850	539	620 - 200	160	63	2700	0,69	IP-X4	8	55
CA 250 RF	1180	568	750 - 225	180	61,5	2430	0,8	IP-X4	9,9	55
CA 315 RF	1600	735	1000 - 250	250	64,5	2480	1,1	IP-X4	11	50

Mått mm

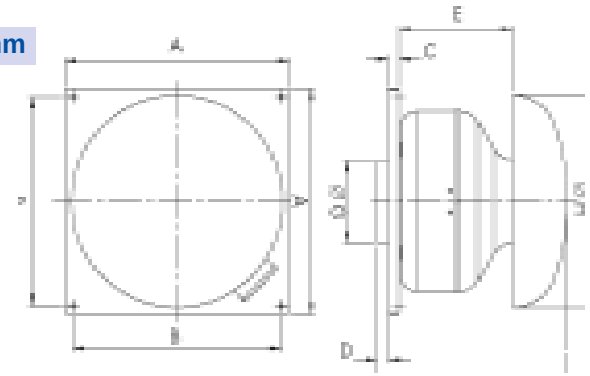

Typ	A	B	C	D	E	F	ØG	ØH
CA 125 RF	334	280	20	2	193	290	122	300
CA 150 RF	424	370	20	17	198	340	147	400
CA 160 RF	424	370	20	22	214	361	157	400
CA 200 RF	424	370	20	17	203	345	197	534
CA 250 RF	489	435	20	27	193	376	247	534
CA 315 RF	489	435	20	21	226	403	312	534

Flödesdiagram

CA 125 RF

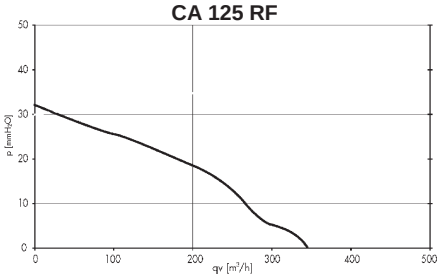

CA 150 RF

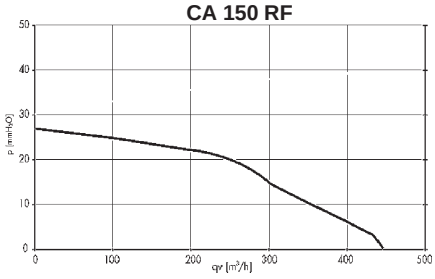

CA 160 RF

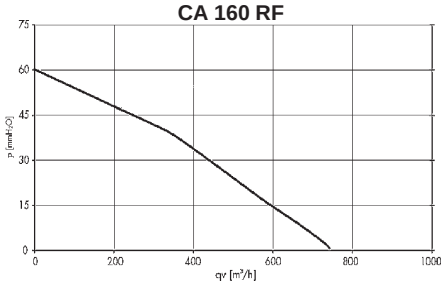

CA 200 RF

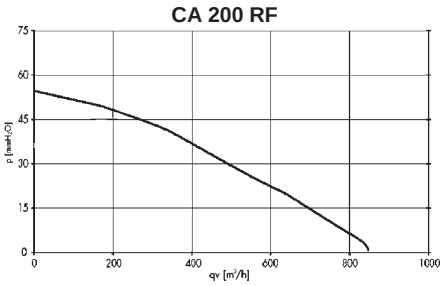

CA 250 RF

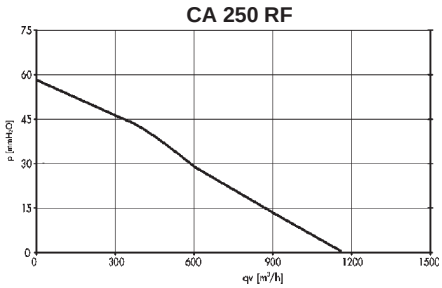

CA 315 RF

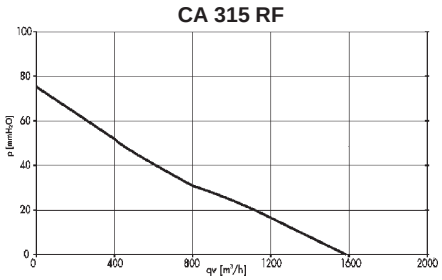

Tillbehör

Skyddsgaller

Backspjäll

Ljuddämpare

Varvtalsreglage

Klippan ☎ 0435-226 30 🖷 0435-226 90 • Stockholm ☎ 08-26 25 30 🖷 08-26 80 05 • Göteborg ☎ 031-24 64 50 • Umeå ☎ 090-12 83 80

Tak-/axialfläkt HT

Takfläkt för ventilation i bl.a. industrihallar. Fläktvingar av glasfiber förstärkt polyamid . Fästram och kåpa av stålplåt med antikorrosiv värmebeständig epoxilack. Storlekarna 80, 90 och 100 har polyester kåpa. Gallerförsedd. Direktdriven motor, enfas 220/240V, 50Hz eller trefas, 220-240/380-415V, 50Hz motor upp till 4 kW motorer. Övriga har trefas, 400/690V, 50Hz motorer. Skyddsklass IP 55 (HT-45 till HT-63 i enfas utförande har IP 54), isolationsklass F. Max lufttransporttemperatur från -25° C till +60° C. På begäran: som tilluftsfläkt, med aluminium vinge, olika spänningar, ATEX kategori 2 utförande.

Teknisk data

Typ	Max.flöde m³/h	Max.tryck Pa	Ex.arb.punkt m³/h - Pa	Varvtal r/ min	Max.effekt kW	Max.ström Amp	Ljud dB (A) Inlopp	Ljud dB (A) Utblås	Vikt kg
HT-25-4T	1080	100	500 - 60	1450	0,1	0,35	41	40	12,5
HT-25-4M	1080	100	500 - 60	1450	0,1	0,63	41	40	12,5
HT-31-4T	1800	120	1500 - 30	1430	0,1	0,37	47	46	13,3
HT-31-4M	1800	120	1500 - 30	1430	0,1	0,75	47	46	13,5
HT-35-4T	2600	135	2000 - 65	1360	0,1	0,42	48	47	17,5
HT-35-4M	2600	135	2000 - 65	1360	0,1	0,87	48	47	17,5
HT-40-4T	4600	185	3400 - 90	1400	0,25	1,05	51	50	21
HT-40-4M	4600	185	3400 - 90	1400	0,25	2,18	51	50	21
HT-45-4T	6500	230	5000 - 100	1380	0,37	1,2	55	53	29
HT-45-4M	6500	230	5000 - 100	1375	0,37	3,1	55	54	30,5
HT-50-4T	8500	270	7000 - 90	1380	0,55	1,7	59	57	36
HT-50-4M	8500	270	7000 - 90	1350	0,55	4,4	59	57	39
HT-56-4T	9800	300	6000 - 160	1450	0,75	2	61	57	35
HT-56-4M	9800	300	6000 - 160	1450	0,75	4,4	61	57	37
HT-56-6T	6600	150	4000 - 80	950	0,25	0,85	48	46	46
HT-56-6M	6600	150	4000 - 80	950	0,25	2	48	46	46
HT-63-4T	14000	380	12000 - 110	1450	1,1	3	63	59	65,8
HT-63-6T	9200	180	6000 - 90	950	0,37	1,22	52	49	61,8
HT-63-6M	9200	180	6000 - 90	950	0,37	2,8	52	49	61,8
HT-71-4T	18000	410	12000 - 220	1450	1,5	3,7	69	67	64
HT-71-6T	12200	180	8000 - 100	950	0,55	1,71	58	56	64,9
HT-71-6M	12200	180	8000 - 100	950	0,55	4	58	56	64,9
HT-80-4T	26200	550	16000 - 270	1450	2,2	5,5	73	70	87,8
HT-80-6T	18000	280	14000 -100	950	1,1	3,35	64	61	81,8
HT-90-4T	31500	600	20000 - 250	1450	3	6,8	77	74	94
HT-90-6T	21200	300	14000 - 140	950	1,5	4,4	68	65	91
HT-100-4T-7,5	37000	780	20000 - 400	1450	5,5	11,9	80	77	114
HT-100-4T-10	44000	870	24000 - 460	1450	7,5	16,9	84	81	125
HT-100-6T-2	25000	300	16000 - 150	940	1,5	4,4	71	68	102
HT-100-6T-3	28200	340	16000 - 180	960	2,2	5,8	75	72	106
HT-100-8T-1,5	19050	180	14000 - 100	700	1,1	3,65	64	61	103
HT-100-8T-2	21100	220	14000 - 120	710	1,5	4,25	66	63	114

Mått

Typ	A	B	C	D	E	ØF	H	H	ØI	ØJ
HT-25	343	176	39	40	88	620	450	360	12	346
HT-31	363	176	59	40	88	620	500	410	12	416
HT-35	413	228	57	40	88	770	560	450	12	486
HT-40	478	228	82	40	128	770	630	530	12	536
HT-45-4T	550	266	88	50	146	960	710	590	12	596
HT-45-4M	512	266	88	50	108	960	710	590	12	596
HT-50-4T	575	296	83	50	146	1090	800	680	12	676
HT-50-4M	558	296	83	50	129	1090	800	680	12	676
HT-56-4T	607	296	117	40	154	1090	900	750	14	758
HT-56-4M	590	296	117	40	137	1090	900	750	14	758
HT-56-6	589	296	117	40	136	1090	900	750	14	758
HT-63-4	714	357	136	40	182	1285	1000	850	14	735
HT-63-6	667	357	136	40	135	1285	1000	850	14	735
HT-71-4T	740	357	166	40	178	1285	1000	850	14	815
HT-71-6	689	357	166	40	178	1285	1000	850	14	815
HT-80-4	853	440	174	50	189	1580	1150	1000	14	905
HT-80-6	817	440	174	50	153	1580	1150	1000	14	905
HT-90-4	892	440	213	50	189	1580	1150	1000	14	1020
HT-90-6	896	440	213	50	193	1580	1150	1000	14	1020
HT-100-4T	997	440	284	50	223	1580	1250	1100	14	1120
HT-100-6T-2	940	440	284	50	166	1580	1250	1100	14	1120
HT-100-6T-3	957	440	284	50	183	1580	1250	1100	14	1120
HT-100-8T-1,5	940	440	284	50	166	1580	1250	1100	14	1120
HT-100-8T-2	957	440	284	50	183	1580	1250	1100	14	1120

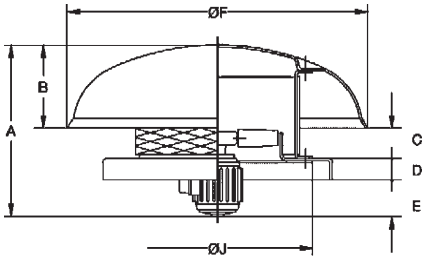

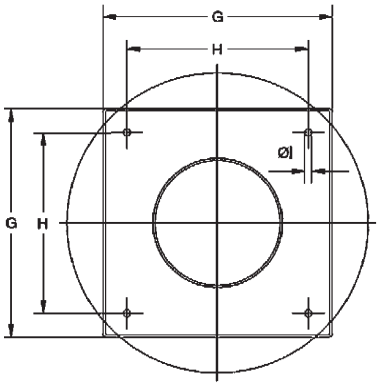

Takfläktar CHRE

Användningsområden: utsugsfläkt med speciellt låg ljudnivå. Fläktkåpa och fästplatta i stålplåt med antikorrosiv värmebeständig epoxilack. Fläkthjul i stålplåt med bakåtböjda skovlar. Gallerförsedd. Typ M har enfas, 230V, 50Hz motor. Typ T har trefas, 230/400V, 50Hz motor. Fläktarna har ytterrotormotor. Skyddsklass IP 54, isolationsklass F. Lufttransporttemperatur från -25° C till +50° C.

Teknisk data

Typ	Max.flöde	Max.tryck	Ex.arb.punkt	Max.effekt	Varvtal	Max ström Amp		Ljud dB(A)*		Vikt
	m³/ h	Pa	m³/h - Pa	kW	r/ min	230V	400V	Inlopp	Utblås	kg
CHRE-722-4T	650	140	400 - 70	0,02	1360	0,31	0,18	31	37	7,6
CHRE-722-4M	650	140	400 - 70	0,02	1360	0,25	-	31	37	7,6
CHRE-825-4T	950	190	650 - 100	0,03	1360	0,52	0,3	32	38	9,1
CHRE-825-4M	950	190	650 - 100	0,03	1360	0,34	-	32	38	9,1
CHRE-1131-4T	2000	270	1000 - 190	0,08	1330	0,78	0,45	39	45	14,1
CHRE-1131-4M	2000	270	1000 - 190	0,08	1330	0,7	-	39	45	14,1
CHRE-1131-6T	1280	120	800 - 70	0,03	910	0,43	0,25	28	34	13,6
CHRE-1131-6M	1280	120	800 - 70	0,03	910	0,35	-	28	34	13,6
CHRE-1135-4T	2500	330	1500 - 200	0,1	1280	0,95	0,55	43	48	19,1
CHRE-1135-4M	2500	330	1500 - 200	0,1	1280	0,85	-	43	48	19,1
CHRE-1135-6T	1800	150	1200 - 80	0,04	880	0,52	0,3	31	38	18,1
CHRE-1135-6M	1800	150	1200 - 80	0,04	880	0,5	-	31	38	18,1
CHRE-1240-4T	4000	450	2500 - 280	0,3	1330	1,49	0,86	46	52	24,8
CHRE-1240-4M	4000	450	2500 - 280	0,3	1330	2,1	-	46	52	26,3
CHRE-1240-6T	2400	175	1600 - 80	0,06	860	0,61	0,35	35	41	22,3
CHRE-1240-6M	2400	175	1600 - 80	0,06	860	0,7	-	35	41	22,8
CHRE-1445-4T	5400	590	4000 - 250	0,45	1345	2,17	1,25	53	59	36
CHRE-1445-4M	5400	590	4000 - 250	0,45	1345	2,8	-	53	59	38
CHRE-1445-6T	3700	270	2400 - 140	0,15	920	1,13	0,65	42	48	34,5
CHRE-1445-6M	3700	270	2400 - 140	0,15	920	1,1	-	42	48	36
CHRE-1650-4T	7600	720	5000 - 420	0,8	1380	3,29	1,9	57	62	40,5
CHRE-1650-4M	7600	720	5000 - 420	0,8	1380	5,8	-	57	62	48,5
CHRE-1650-6T	5200	310	4000 - 125	0,27	900	1,4	0,81	45	52	38
CHRE-1650-6M	5200	310	4000 - 125	0,27	900	3	-	45	52	40

* = Ljudnivå vid 2/3 av Qmax.

Mått mm

Typ	A	B	E	F	G	H	I
CHRE-722	194	110	30	440	355	295	12
CHRE-825	212	110	35	440	400	320	12
CHRE-1131	308	176	40	620	450	360	12
CHRE-1135	325	176	40	620	560	450	12
CHRE-1240	351	176	40	620	560	450	12
CHRE-1445	393	228	40	770	710	590	12
CHRE-1650	426	228	40	770	710	590	12

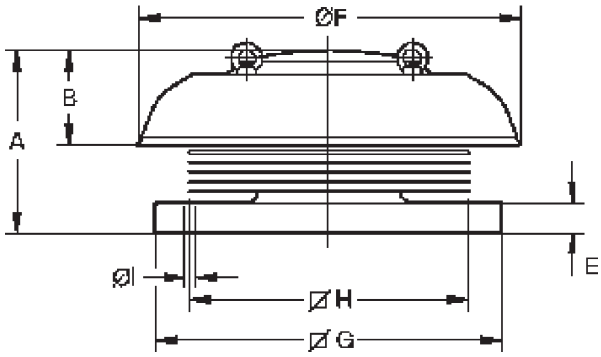

Flödesdiagram

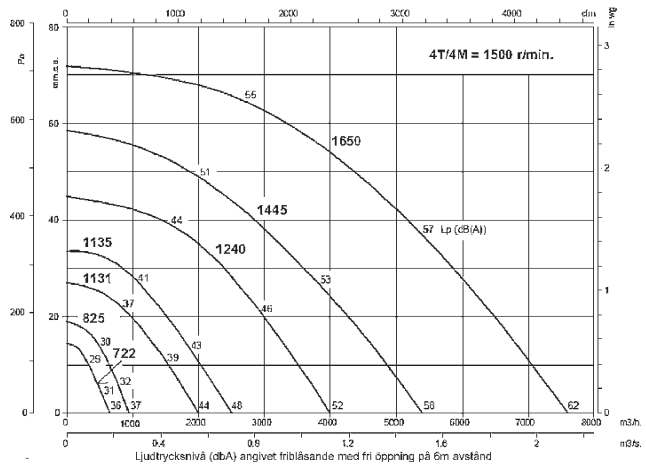

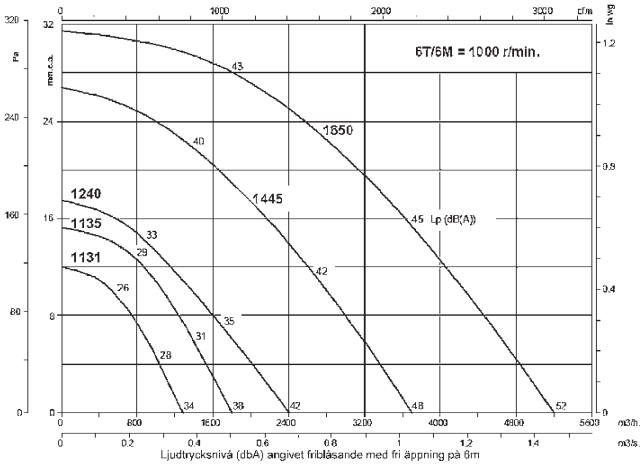

Klippan ☎ 0435-226 30 🖷 0435-226 90 • Stockholm ☎ 08-26 25 30 🖷 08-26 80 05 • Göteborg ☎ 031-24 64 50 • Umeå ☎ 090-12 83 80

Takfläktar ERD, DRD & GRD (EC-motor)

Utsugfläkt för frånluftsventilation i bostäder, offentlig miljö och industri etc..
Fläkten har ett integrerat backspjäll. Fläkthus av förzinkad stålplåt med integrerad brytare. Fläktvinge av glasfiber förstärkt polypropylen. Vertikalt utblås. ERD har enfas 230V/ 50Hz motor. DRD har trefas 230/400V, 50Hz motor. Motorerna är varvtalsreglerbara och har termiskt överbelastningsskydd.
Skyddsklass IP 55. Max luftströmstemperatur är +60°C.
På begäran: Andra spänningar, förhöjt korrosionsskydd, aluminium-fläkt vinge.
Finns även i 3 storlekar (22, 25 & 31) med EC-motor och heter då **GRD**, och har integrerad konstantflödes/tryckstyrning. Kontakta EKB för mer info!

Teknisk data

Typ	Max.flöde m³/ h	Max.tryck Pa	Ex.arb.punkt m³/h - Pa	Effekt W	Varvtal r/ min	Max.ström Amp	Ljud dB (A)	Isol. Klass	Vikt kg
ERD 18/4 B	750	180	500 - 80	86	1425	0,4	65	B	23,2
ERD 18/2 B	1600	700	1000 - 440	380	2850	2,7	82	F	24,2
DRD 18/4 B	800	180	500 - 100	60	1450	0,15	65	B	23
DRD 18/2 B	1600	750	1000 - 470	380	2850	0,85	82	B	24,1
ERD 22/4 B	1550	280	700 - 220	160	1425	1	75	B	26,7
DRD 22/4 B	1500	250	700 - 190	65	1420	0,35	75	B	27
ERD 25/6 B	1400	140	800 - 80	160	850	0,85	64	F	31,6
ERD 25/4 B	2100	330	1000 - 240	300	1425	1,3	76	F	31,8
DRD 25/6 B	1400	140	800 - 80	125	930	0,6	65	B	32
DRD 25/4 B	2200	330	1000 - 250	270	1420	0,6	77	B	32
ERD 31/6 B	2300	200	1500 - 110	190	930	1,15	70	B	46
ERD 31/4 B	3400	480	1800 - 330	535	1425	2,8	79	B	46
DRD 31/6 B	2200	190	1250 - 125	170	930	0,4	69	B	45,4
DRD 31/4 B	3400	480	2000 - 300	530	1425	1,4	80	B	46,3
ERD 35/6 B	3400	280	2000 - 190	370	930	1,9	74	F	60
DRD 35/6 B	3500	300	2250 - 180	345	930	1,1	74	F	54
DRD 35/4 B	5200	660	4000 - 350	1130	1425	3,6	86	F	58
ERD 40/6 B	4300	370	2700 - 220	520	930	3,6	78	F	74
DRD 40/6 B	4400	350	2700 - 200	500	930	1,2	77	F	73,5
DRD 40/4 B	6700	800	3500 - 600	1650	1425	4,2	89	F	81,7
DRD 45/6 B	6200	380	3000 - 270	750	930	1,7	78	B	82
DRD 45/4 B	8900	800	5000 - 600	2150	136	5	90	F	100,7

Mått mm

Typ	A	B	C	D	E	F	G	H	I	K	I
DN 180	420	480	502	376	30	180	320	3	12	213	M6
DN 224	460	520	554	407	30	224	340	3	12	259	M6
DN 250	500	560	614	441	30	250	380	6	12	286	M6
DN 315	570	630	724	517	30	315	440	8	12	356	M8
DN 355	610	670	804	571	30	355	490	8	12	395	M8
DN 400	650	710	894	625	30	400	540	12	12	438	M8
DN 450	740	800	984	683	30	450	610	12	12	487	M8

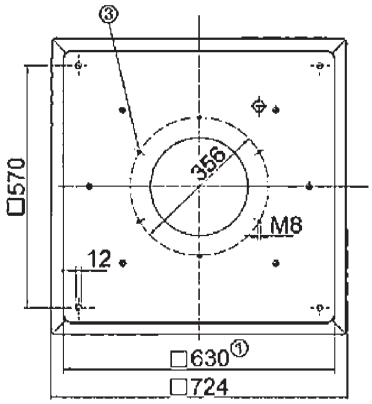

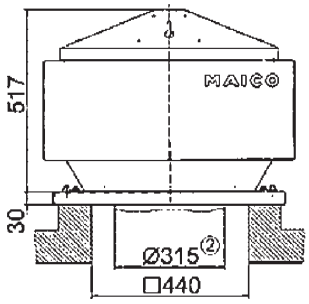

Tillbehör

Taksockel SO
för plant tak

Taksockel SDS för
takpannor.
Max taklutning 30°.

Taksockel SOWT för
korrugerad plåt
Max taklutning 30º

Ljuddämpad sockel SD
Kombineras med mot
-stos SZ.

Termostat
TH

5-stegs
Trafo
TRE/TRV

Temp.kontrollsytem
ATL/ATS

Hygrostat
HY

Motorskyddbrytare
MV

Takfläktar VSV

Takfläktar för frånluftsventilation med vertikalt utblås.
Fläkten har en enkelsugande radialfläkt med bakåtböjda skovlar och underhållsfri kullagrad ytterrotormotor. Fläkthuset och bottenplåten är tillverkat i galvaniserad stålplåt och fläkthjulet är beröringsskyddat från utsida av nätgaller. Bottenplatta för montering på takstos. Fläktarna är försedda med elektrisk kopplingsbox för fast installation.
Motorerna har inbyggda termokontakter med automatisk återställning.
Skyddsklass motor IP 44, kopplingsbox IP 54. Driftstemp. -20ºC till +55ºC.

Teknisk data

Typ	Max.flöde m³/h	Max.tryck Pa	Ex.arb.punkt m³/h - Pa	Ljud dB (A)	Max.effekt kW	Max.ström Amp	Varvtal r/ min	Vikt kg
VSV 250-2 L1	1150	580	750 - 240	70	0,155	0,7	2600	8,3
VSV 250-2S L1	1350	480	1000 - 200	68	0,185	0,81	2650	8,1
VSV 311-4 L1	1840	250	1000 - 140	72	0,17	0,9	1300	18
VSV 311-4 L3	1880	250	1250 - 160	73	0,15	0,36	1400	18
VSV 355-4 L1	2850	340	2000 - 200	78	0,31	1,35	1370	28,4
VSV 355-4 L3	2850	310	2000 - 150	77	0,27	0,47	1310	28,4
VSV 400-4 L1	4100	410	3000 - 220	77	0,52	2,2	1360	32
VSV 400-4 L3	4100	445	3000 - 240	77	0,46	0,85	1340	32
VSV 450-4 L1	5400	480	4000 - 225	83	0,74	3,2	1280	47,6
VSV 450-4 L3	5600	450	4000 - 250	83	0,69	1,3	1230	49,4
VSV 450-6 L1	3750	220	3000 - 80	74	0,24	1,05	840	47,1
VSV 450-6 L3	3900	230	3000 - 100	67	0,26	0,63	870	47,1
VSV 500-4 L3	8400	630	6000 - 300	85	1,25	2,3	1340	56
VSV 500-6 l3	5150	260	4000 - 120	73	0,39	0,81	850	50
VSV 560-4 L3	10200	700	8000 - 260	86	1,8	3,4	1230	128
VSV 560-6 L3	7550	300	6000 - 100	75	0,61	1,05	830	119,5
VSV 630-4 L3	15600	1040	12000 - 550	93	4,1	6,8	1380	140
VSV 630-6 L3	10120	440	8000 - 200	82	1,05	2,2	870	124
VSV 630-8 L3	6620	190	4000 - 100	71	0,38	0,88	530	108
VSV 710-6 L3	16000	560	10000 - 390	85	2	4	890	156
VSV 710-8 L3	11900	310	8000 - 190	77	0,96	1,9	650	132

L1= 1-fas 230V L3= 3-fas 400V

Mått mm

Typ	A	B	C	H
VSV 250-2 L1	406	326	335	253
VSV 250-2S L1	420	319	335	298
VSV 311	560	470	435	330
VSV 355	720	618	595	400
VSV 400	720	618	595	435
VSV 450	900	748	665	475
VSV 500	900	748	665	495
VSV 560	1150	1010	939	590
VSV 630	1150	1010	944	626
VSV 710	1350	1176	1035	717

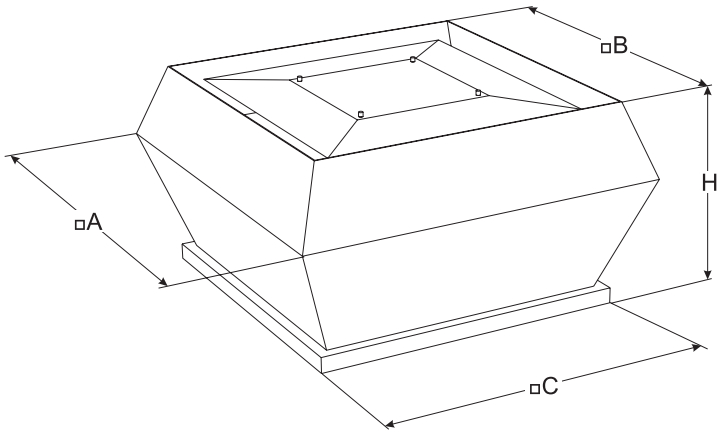

Tillbehör

Varvtalsreglage
TYR TRE TR/TGRV/TGRT

Insugstos
FSV

Dukstos
LSV

Backspjäll
ATS

Isol. Takstos
KS

Takstos
KSP

Klippan ☎ 0435-226 30 🖷 0435-226 90 • Stockholm ☎ 08-26 25 30 🖷 08-26 80 05 • Göteborg ☎ 031-24 64 50 • Umeå ☎ 090-12 83 80

Flödesdiagram

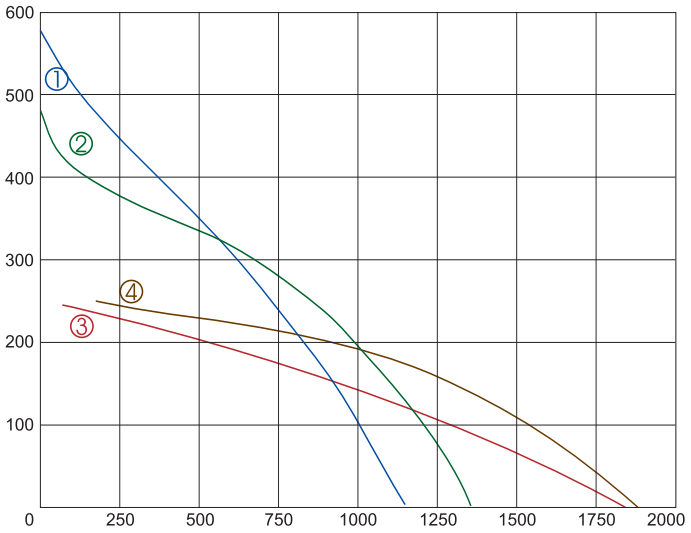

1. 250-2 L1 **2.** 250-2S L1 **3.** 311-4 L1 **4.** 311-4 L3

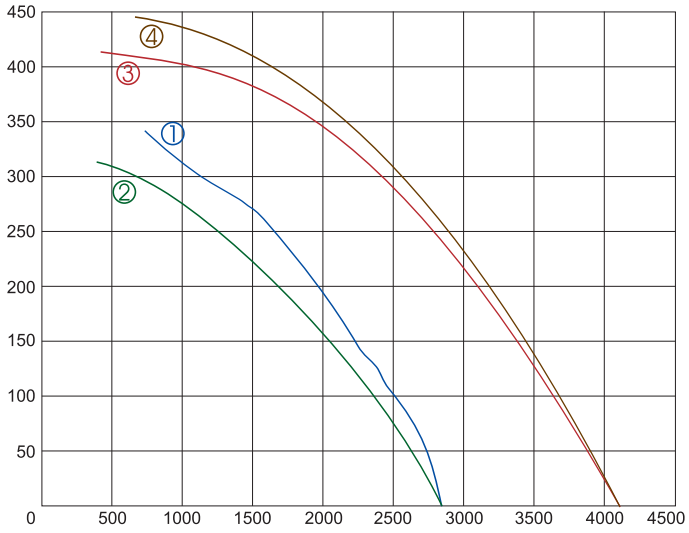

1. 355-4 L1 **2.** 355-4 L3 **3.** 400-4 L1 **4.** 400-4 L3

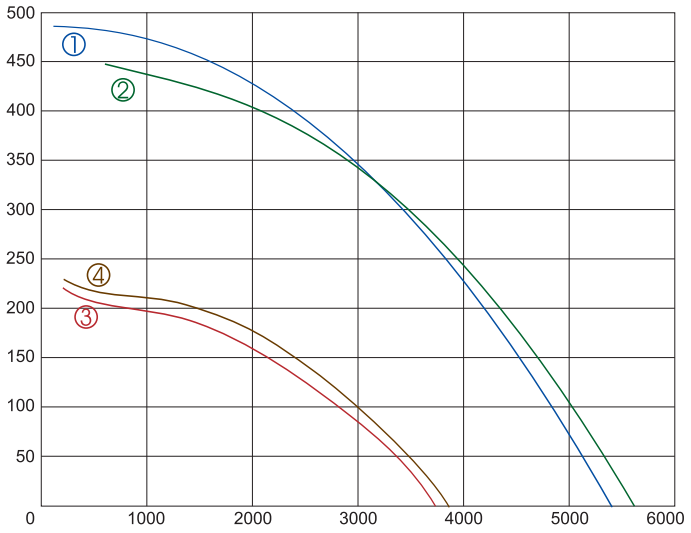

1. 450-4 L1 **2.** 450-4 L3 **3.** 450-6 L1 **4.** 450-6 L3

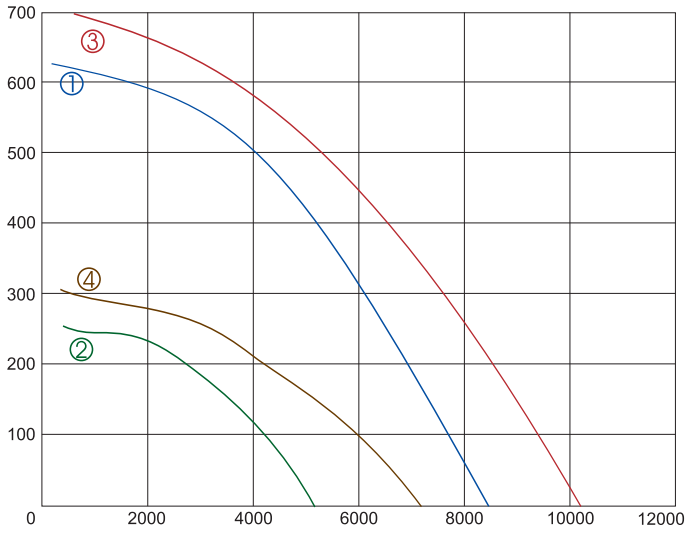

1. 500-4 L3 **2.** 500-6 L3 **3.** 560-4 L3 **4.** 560-6 L3

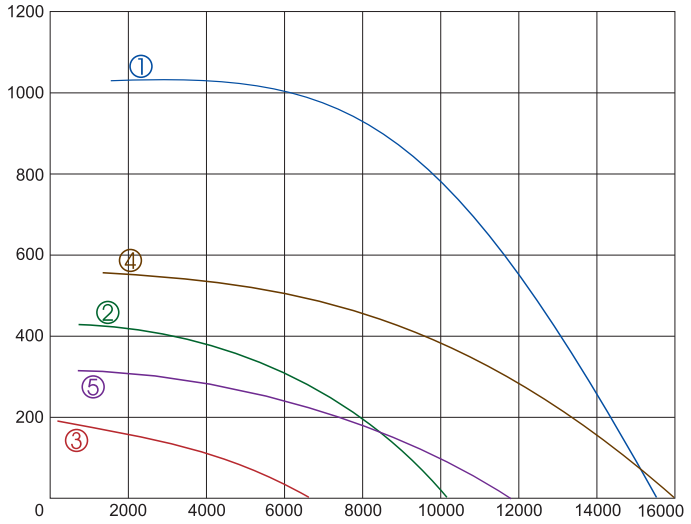

1. 630-4 L3 **2.** 630-6 L3 **3.** 630-8 L3 **4.** 710-6 L3 **5.** 710-8- L3

Takvärmefläkt EC, ECO, PV

Takvärmefläktarna EC, ECO och PV jämnar ut temperaturskillnaderna mellan tak och golv. Detta ger lägre energiförluster och ett optimalt utnyttjande av värmen.
Används främst för lokaler med högt i tak där besparingarna blir som störst, som t.ex. industri- och lagerlokaler, butiker och sporthallar.
EC, ECO och PV kan anpassas till nästan alla lokaler genom flera alternativ av reglering och olika långa upphängnings-pendlar.
EC 30/40 används till lokaler med lågt i tak som t.ex. restauranger och är försedda med skyddsgaller. Fläktarna ECO är oscillerade med inställbar vinkel på 55-70-90-115° och de kan även monteras på vägg.
Som standard levereras en pendel på 0,25m till EC/ECO-fläktarna och 0,38m till PV.
Vissa av takvärmefläktarna kan rotera i båda riktningarna (reverserbara) vilket är en fördel om den monteras på låg höjd och även för sommardrift.
Enfas, 230V, 50Hz , smörjfria kullager, asynkronmotorer och termiskt överbelastningsskydd.
Skyddsklasser, se nedan tabell.

Teknisk data

Typ	Propeller Ø mm	Max.flöde m³/h	Ljud dB (A)	Max.effekt W	Max.ström Amp	Varvtal r/ min	Max luft-ström temp.	Max tak-höjd	Skydds-klass	Vikt kg	Mått mm A	Mått mm B
EC 30 E	300	2800	57	37	0,25	1350	+40 °C	ca 10 m	IP 54	2,7	345	410
ECO 30 E	300	2800	57	37	0,25	1350	+40 °C	ca 10 m	IP 54	3,7	345	330
EC 40 D	400	4500	65	40	0,20	1150	+40 °C	ca 10 m	IP 54	4,1	450	420
ECO 40 D	400	4500	65	44	0,25	1150	+40 °C	ca 10 m	IP 54	4,0	450	340
EC 90 B	900	11000	62	116	0,55	360	+55 °C	ca 10 m*	IP 55	5,3	900	450
EC 140 B	1400	18000	63	120	0,60	245	+60 °C	ca 15 m*	IP 55	8,5	1400	420
PV 140	1400	13500	ca 60	70	0,33	231	+40 °C	ca 15 m*	IP X5**	6,2	1422	495

* Minimi takhöjd från golv till nederdel på fläkten är 2,3 m. ** IPX5=sköljtätt utförande

EC 30-40

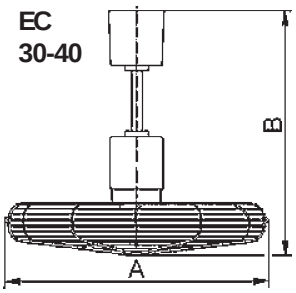

ECO 30-40

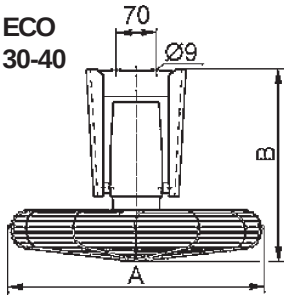

EC 90-140

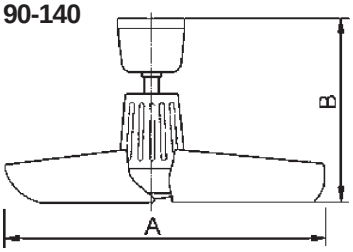

PV 90-140

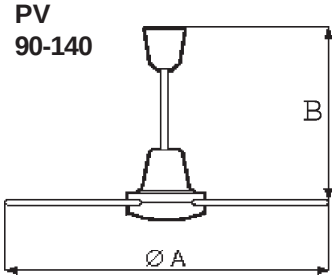

Tillbehör

Tillbehör / Fläkttyp	EC 30 E	EC 40 D	ECO 30 E	ECO 40 D	EC 90 A	EC 140	PV 140
Tyristor, steglös reglering	TYR 0,5	TYR 0,5	TYR 0,5	TYR 0,5	TYR 1,0	TYR 1,0	TYR 0,5
5-stegs transformator	TRE 0,4	TRE 0,4	TRE 0,4	TRE 0,4	TRE 0,6	TRE 0,6	TRE 0,4
5-steg, av/på, reversering	SCNR/5	SCNR/5	-	-	-	-	SCNR/5
5-steg, av/på, max 6 fläktar	SCNR/M	SCNR/M	-	-	-	-	SCNR/M
Termostat	THD 10	THD 20	THD 10	THD 10	THD 10	THD 10	THD 20
Annan pendel	Pendel 1 m	Pendel 1 m	-	-	Pendel 0,5 m	Pendel 0,5m	Pendel 1m

TYR

TRE

THD 10

SCNR

Monteringsexempel

Illustrationen visar det minsta rekommenderade avståndet mellan fläktarna. Vänligen notera följande: Vid montage i stora hallar och högt i tak (12-15m) används med fördel pendel på 1m till fläkten EC/PV140.

Undvik att placera fläkten ovanför en arbets-station.

I utrymmen där det finns olika temperatur-områden som t.ex. produktionshall och lager rekommenderas att samtliga fläktar regleras över ett och samma reglage.

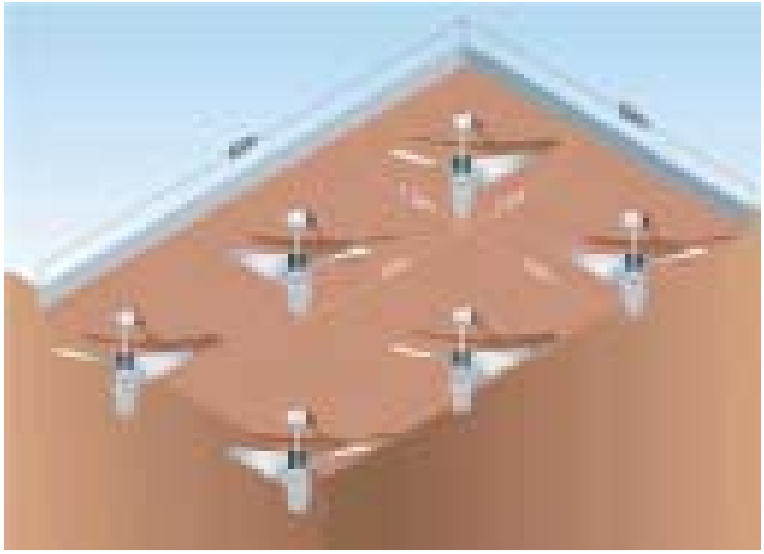

Flödesexempel A

Lufthastigheter med EC 90 B
Beräknat efter en takhöjd på 12m
Cm = medium lufthastighet
Cmax = max lufthastighet

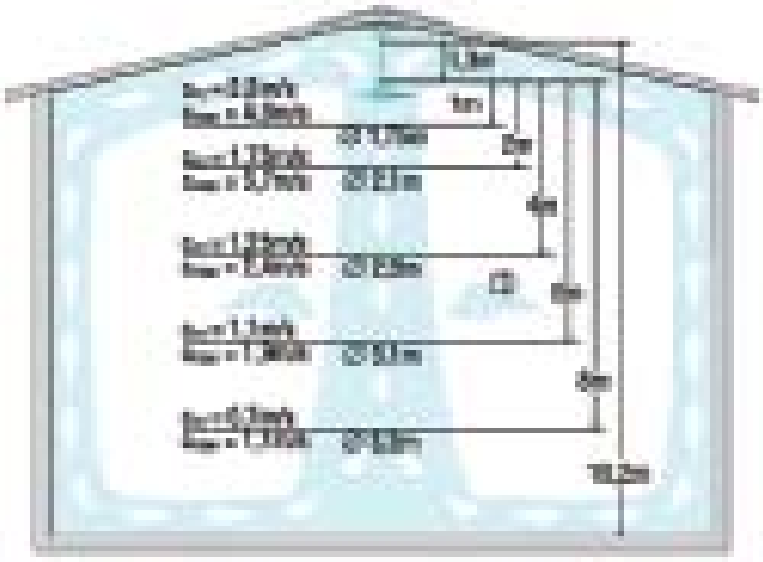

Flödesexempel B

Lufthastigheter med EC 140 B
Beräknat efter en takhöjd på 10m
Cm = medium lufthastighet
Cmax = max lufthastighet

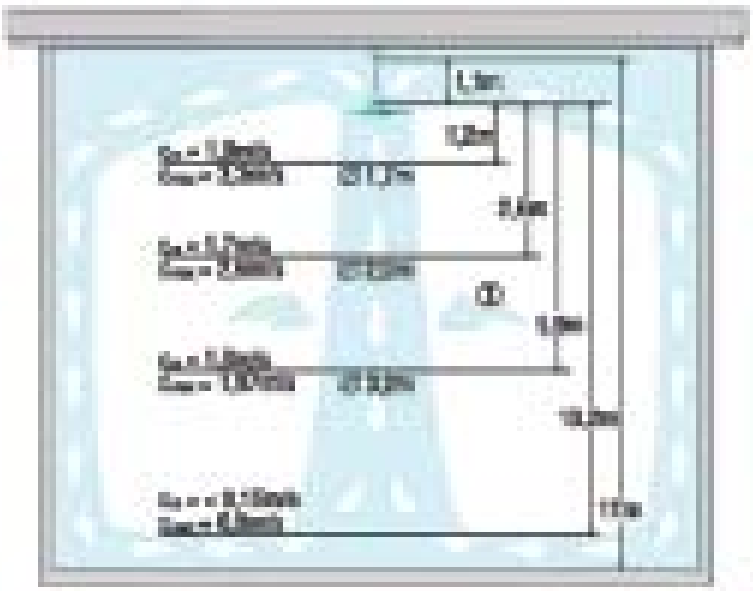

Tilluftspaket VEKA

Tilluftspaket för ventilationssystem. Paketet består av kullagrad kanalfläkt, el- eller vattenvärmare och filterbox som är monterat i galvaniserad stålplåtshus med 50mm isolering. VEKA med elvärmare och VEKA W med vattenvärmare. Anslutningsstosar med gummitätning. Lock med bygellås. Kan monteras på innertak. Typ L1 för 1-fas 230V och typ L3 för 3-fas 400V. Typ och effekt på värmare anges vid beställning.
Filter av typ EU5 klass. Skyddsklass IP 54 (VEKA 400-850 endast IP 44).
Fläkten styrs med tyristor eller 5-stegs trafo. Värmare styrs med effektregulator och kanalgivare.

Teknisk data

Typ	Max.flöde m³/h	Max.tryck Pa	Ex.arb.punkt m³/h - Pa	Ljud dB (A)	Max.effekt kW	Max.ström Amp	Varvtal r/ min	Effekt kW värmare
VEKA 400/...-L1	414	390	300 - 240	41	0,19	0,8	2120	1,2 / 2,0 / 5,0
VEKA 700/...-L1	700	440	500 - 220	45	0,23	1,7	2200	2,4 / 5,0 / 9,0 / 12,0
VEKA 850/...-L1	775	420	500 - 220	46	0,28	1,18	1190	2,0 / 3,0 / 5,0 / 6,0 / 9,0 / 12,0
VEKA 1000/...-L1	1750	340	1250 - 180	52	0,69	3	1190	2,4 / 5,0
VEKA 1000/...-L3	1900	340	1500 - 165	52	0,3	1,9	1380	2,4 / 5,0
VEKA W-1000/...-L1	1540	340	1200 - 140	52	0,69	3	1190	13,6
VEKA W-1000/...-L3	1620	340	1200 - 200	52	0,93	1,9	1380	13,6
VEKA 2000/...-L1	2500	450	2000 - 350	54	1,15	5,1	1210	6,0 / 15,0 / 21,0
VEKA 2000/...-L3	3000	450	2000 - 350	54	1,5	2,6	1310	6,0 / 15,0 / 21,0
VEKA W-2000/...-L1	2500	430	2000 - 300	54	1,15	5,1	1210	27,2
VEKA W-2000/...-L3	2790	430	2000 - 300	54	1,5	2,6	1310	27,2
VEKA 3000/...-L1	4000	580	3000 - 380	56	2,5	11	1340	15,0 / 21,0 / 30,0 / 39,0
VEKA 3000/...-L3	4500	570	3500 - 300	56	2,5	4,1	1300	15,0 / 21,0 / 30,0 / 39,0
VEKA W-3000/...-L1	3770	590	3000 - 300	56	2,5	11	1340	40,8
VEKA W-3000/...-L3	3740	570	3000 - 28	56	2,5	4,1	1300	40,8
VEKA 4000/...-L3	6020	760	5000 - 450	58	3,7	6	1320	21,0 / 27,0 / 39,0 / 54,0
VEKA W-4000/...-L3	5940	710	5000 - 300	58	3,7	6	1320	54

Mått mm

Typ	W	W1	C	L	H	ØD
VEKA 400	434	430	125	900	250	125
VEKA 700/2,4 - 9,0	464	460	216	1000	400	160
VEKA 700/12,0	464	460	216	1130	400	160
VEKA 850/2,0 - 3,0	464	460	216	1000	400	200
VEKA 850/5,0 - 9,0	464	460	216	1100	400	200
VEKA 850/12,0	464	460	216	1230	400	200
VEKA 1000/2,4	614	610	198	1150	400	250
VEKA 1000/5,0	614	610	198	1300	400	250
VEKA 1000/9,0 - 12,0	614	610	198	1400	400	250
VEKA W-1000/13,6	614	610	198	1400	400	250
VEKA 2000	704	700	256	1500	500	315

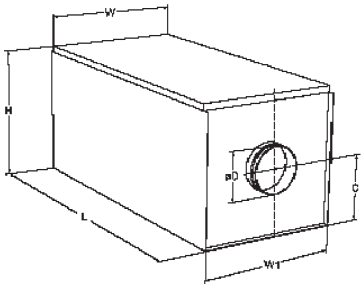

VEKA 400-2000

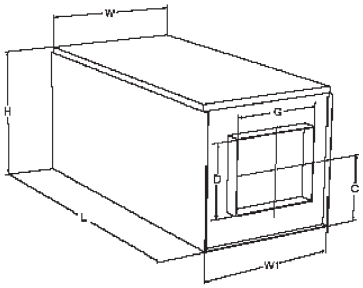

VEKA 3000-4000

Typ	W	W1	C	L	H	D	G
VEKA 3000	824	820	239	1500	500	300	500
VEKA 4000	924	920	300	1700	600	400	600

Tillbehör

Tyristor
TYR

5-stegstrafo
TRE/TGRV

Styrning för värmare
EKR 6 < 6kW värmare
EKR 15 > 6kW värmare

Kanalgivare
TJ

Klammer
AP

Galler
AGO

Backspjäll
RSK

Ljuddämpare
AKS

Spjäll
REG

Ljuddämpare
SSP

Spjäll
SSK

Flödesdiagram

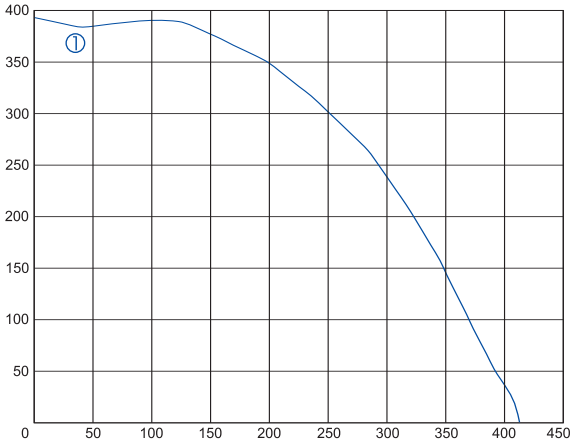

VEKA 400 L1

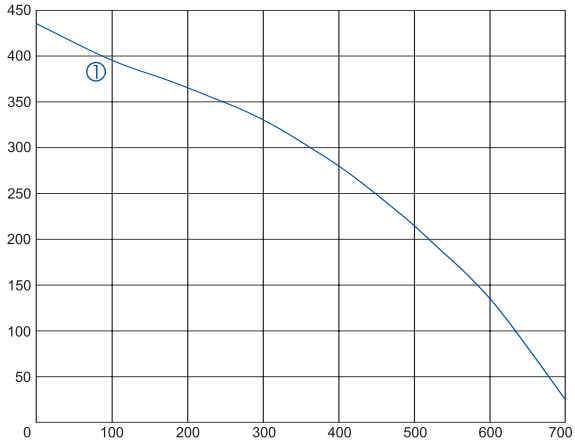

VEKA 700 L1

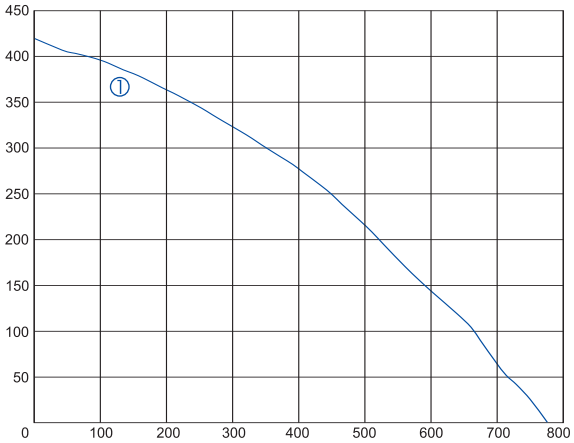

VEKA 850 L1

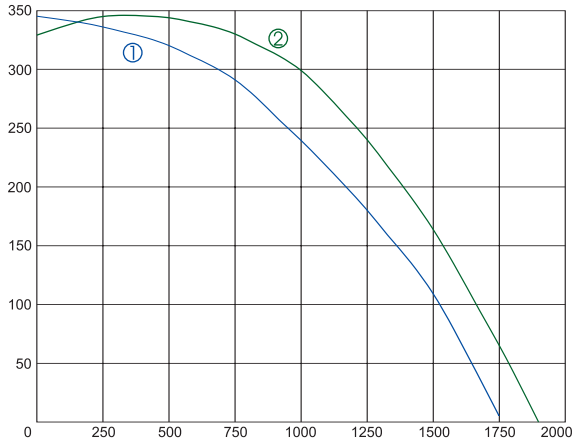

VEKA 1000 L1-L3

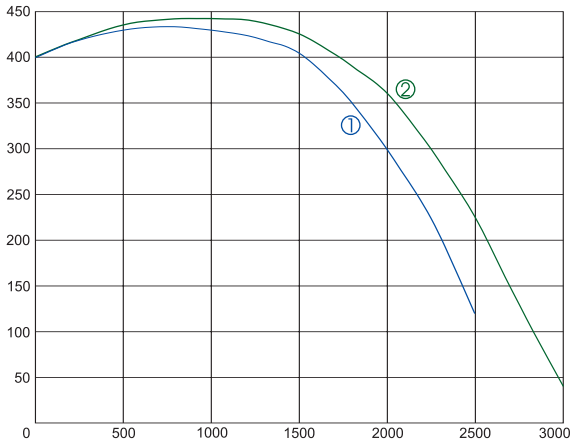

VEKA 2000 L1-L3

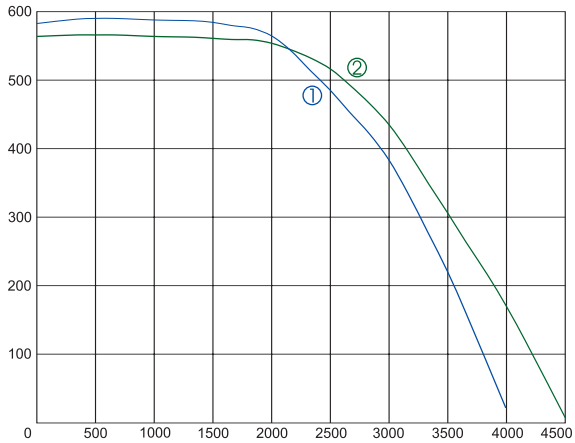

VEKA 3000 L1-L3

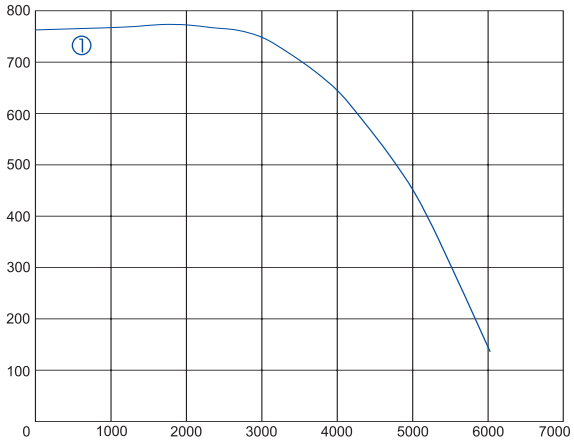

VEKA 4000 L3

Tilluftspaket OTA

Tilluftspaket för ventilationssystem. Paketet består av en kullagrad kanalfläkt med ytterrotor motor, kanalvärmare och filterbox som är monterat i galvaniserad stålplåtshus med 50mm isolering. Anslutningsstosar med gummitätning. Lock med tätning och bygellås. 1-fas 230V fläktmotor. Filter av typ EU3 klass. Skyddsklass IP 44. Fläkten styrs med tyristor eller 5-stegs trafo. Värmare styrs med effektregulator och kanalgivare

Teknisk data

Typ	Max.flöde m³/h	Max.tryck Pa	Ex.arb.punkt m³/h - Pa	Ljud dB (A)	Max.effekt W	Max.ström Amp	Varvtal r/ min	Effekt kW värmare	Minsta lufthastighet
OTA 125/1200	237	320	150 - 140	30	60	0,26	2500	1,2	1,5 m/s
OTA 160/2000	366	370	250 - 125	28	85	0,38	2600	2	1,5 m/s
OTA 160/2400	366	370	250 - 125	28	85	0,38	2600	2,4	1,5 m/s
OTA 160/5000	366	370	250 - 125	28	85	0,38	2600	5	1,5 m/s
OTA 160/6000	366	370	250 - 125	28	85	0,38	2600	6	1,5 m/s
OTA 200/2000	697	520	400 - 260	30	135	0,6	2650	2	1,5 m/s
OTA 200/2400	697	520	400 - 260	30	135	0,6	2650	2,4	1,5 m/s
OTA 200/3000	697	520	400 - 260	30	135	0,6	2650	3	1,5 m/s
OTA 200/5000	697	520	400 - 260	30	135	0,6	2650	5	1,5 m/s
OTA 200/6000	697	520	400 - 260	30	135	0,6	2650	6	1,5 m/s
OTA 250/1200	960	520	600 - 200	34	135	0,6	2650	1,2	1,5 m/s
OTA 250/5000	960	520	600 - 200	34	135	0,6	2650	5	1,5 m/s
OTA 250/6000	960	520	600 - 200	34	135	0,6	2650	6	1,5 m/s
OTA 250/9000	960	520	600 - 200	34	135	0,6	2650	9	1,5 m/s
OTA 315/5000	1442	710	1000 - 240	39	225	1	2700	5	1,5 m/s
OTA 315/6000	1442	710	1000 - 240	39	225	1	2700	6	1,5 m/s
OTA 315/9000	1442	710	1000 - 240	39	225	1	2700	9	1,5 m/s

Mått mm

Typ	W	W1	C	L	H	ØD*
OTA 125/	490	485	236	1000	490	125
OTA 160/	490	485	236	1000	490	160
OTA 200/	490	485	236	1000	490	200
OTA 250/	550	545	285	1050	585	250
OTA 315/	550	545	285	1050	585	315

* Rekommenderad kanaldimension

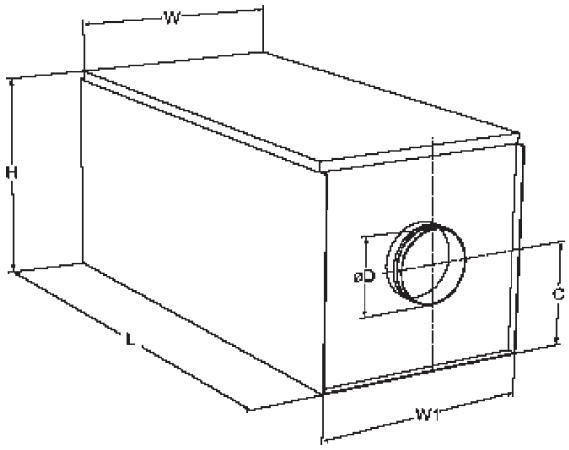

Tillbehör

Tyristor
TYR

5-stegstrafo
TRE/TGRV

Styrning för värmare
EKR 6 < 6kW värmare
EKR 15 > 6kW värmare

Kanalgivare
TJ

Klammer
AP

Galler
AGO

Backspjäll
RSK

Ljuddämpare
AKS

Spjäll
REG

Finfilterbox EU7
FDI

Klippan ☎ 0435-226 30 🖷 0435-226 90 • Stockholm ☎ 08-26 25 30 🖷 08-26 80 05 • Göteborg ☎ 031-24 64 50 • Umeå ☎ 090-12 83 80

Flödesdiagram

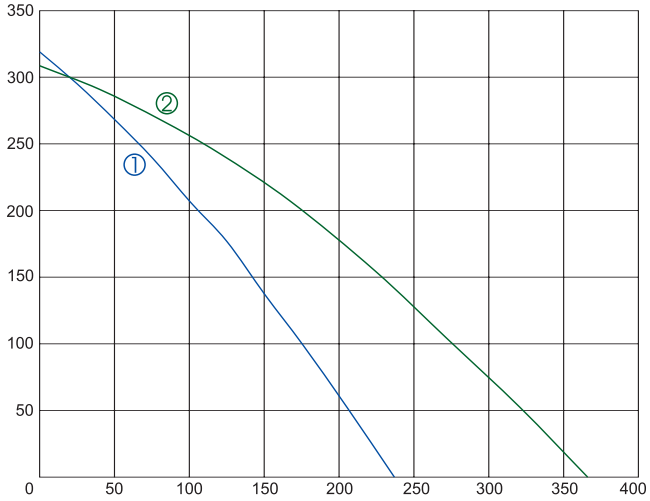

OTA 125 OTA 160

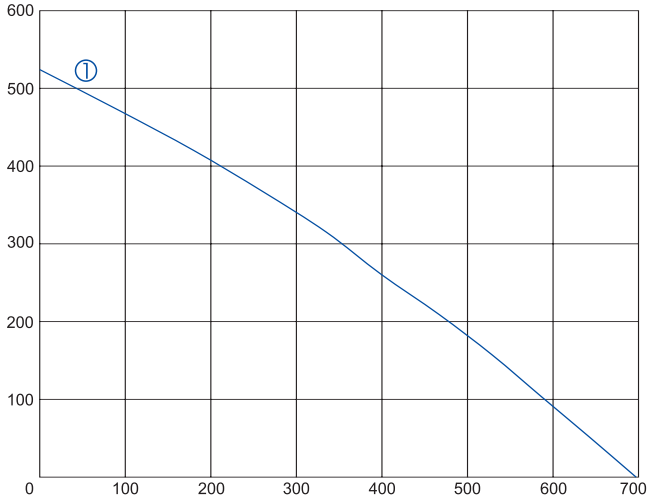

OTA 200

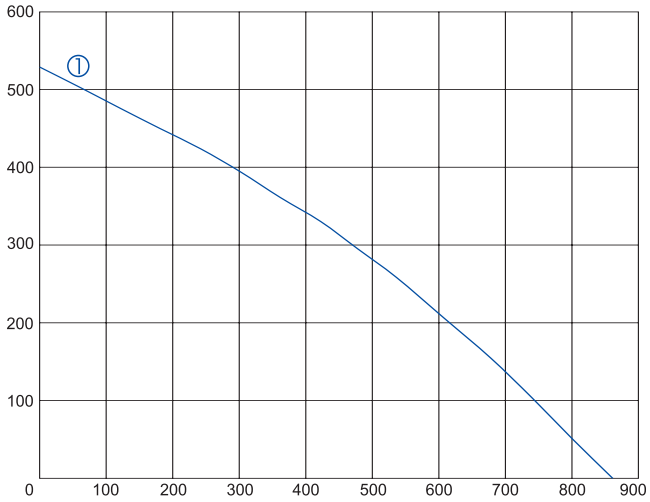

OTA 250

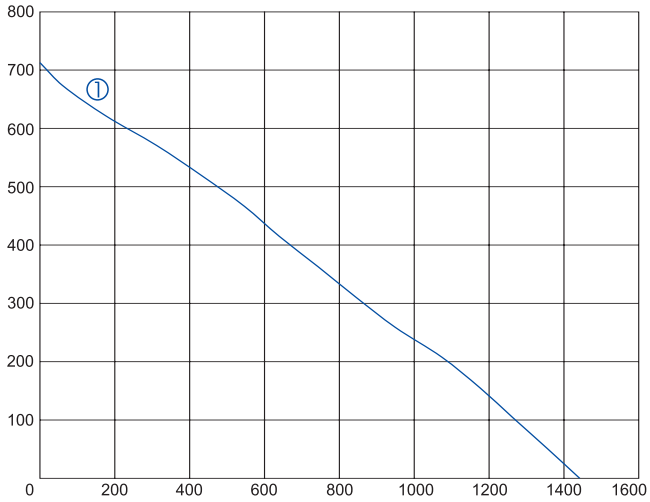

OTA 315

Oktavband (medelfrekvens Hz)

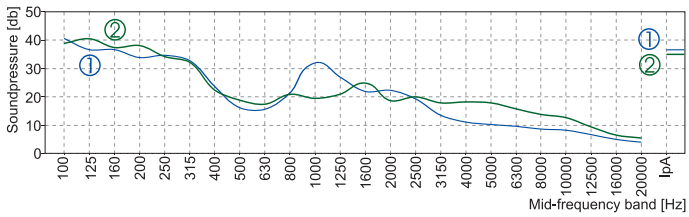

(1) OTA 125 (2) OTA 160

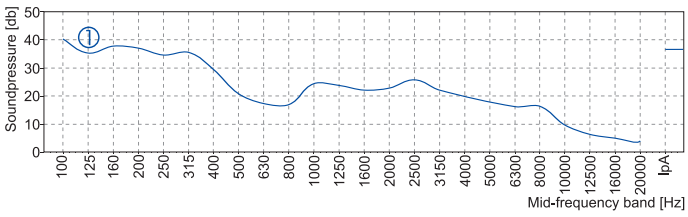

OTA 200

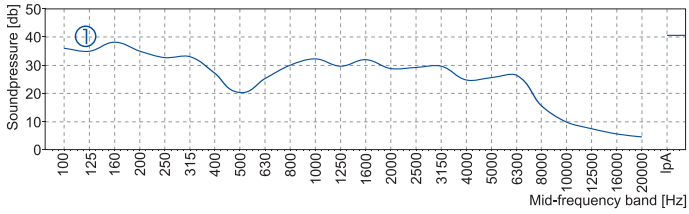

OTA 250

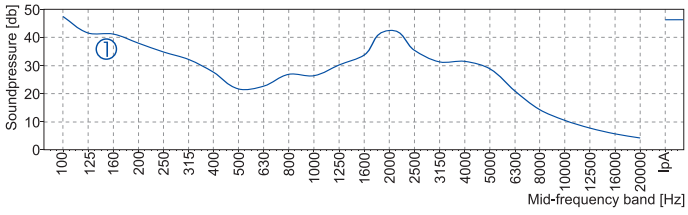

OTA 315

Elektronik-/axialfläktar 5-48V DC

Kompakta fläktar som används bl a som kylfläktar för elektronik. Fläktarna har borstlösa DC motorer med impedansskydd (272DM5V och 148DH har integrerat kretskort istället). Fläkthus och fläktvinge är av plast UL 94 VO (148DH har fläkthus av Zamak medan 352DH och 354DS har fläkthus i aluminium). Kullagrade fläktar med sladd. Beräknad driftstid vid +40° C är 80.000 timmar (279DH har 50.000 driftstimmar). Godkända enligt CE, VDE, CSA och UL (282DS och 398DZ är ej VDA godkända, 344DY, 341DY och 148DH är ej VDA eller CSA godkända). Voltområdena skiljer sig åt för respektive fläkt men de är minst på 5V=4,5-5,5V, 12V=9,5-13V, 24V=19-26,4V, 48V=40-56V. På begäran kan fläktarnas fås med större djup, med lägre varvtal än angivit i tabellen, med glidlager, med skyddsklass IP 54, med variabelt varvtal beroende på omgivningstemperaturen, med varvtalssensorer, med larmsignal, saltvattenskyddade, chock- och vibrationsskyddade.

Teknisk data

Typ	5 V	12 V	24 V	48 V	Max.flöde m³/h	Max.tryck Pa	Ex.arb.punkt m³/h - Pa	Ljud dB (A)	Varvtal r/min	Effekt W	Mått mm H x B x D	Vikt g	Temp.omr. ° C
290 DS	·	·			3,96	75	3 - 10	28	13000	0,8 - 0,96	25x25x10	8	-10 till +70
260 DL	·	·			6,12	25	3,6 - 10	25	9000	0,8 - 1,1	30x30x10	9	-10 till +70
263 DL	·	·			9,35	27	7,2 - 7	22	7000	0,7 - 1,1	35x35x10	10	-10 till +70
276 DM	·	·			7,92	32	5,4 - 7	28	5500	0,4 - 0,8	40x40x10	20	0 till +70
276 DH		·			9,72	47	5,4 - 12	35	6600	1,1	40x40x10	20	-10 till +70
280 DH	·	·	·		14,4	58	8,28 - 15	33	7600	1,44 - 2	40x40x20	33	-10 till +70
280 DS		·	·		15,84	70	10,8 - 18	36	8400	1,92 - 2,16	40x40x20	33	-10 till +70
274 DH	·	·	·		24,12	60	16,6 - 17	32	5600	1,2 - 2,2	50x50x15	32	-10 till +70
274 DS		·	·		27,72	80	18 - 20	36	6400	1,6 - 2,6	50x50x15	32	-10 till +70
279 DH	·	·			28,08	37	18,72 - 12	35	5000	1,5 - 2,2	60x60x10	35	-10 till +60
282 DS		·	·		29,52	50	18,72 - 10	35	4500	1,4 - 2,4	60x60x15	44	-10 till +70
272 DS	·	·	·		31,3	57	21,6 - 15	31	4400	1,65 - 1,8	60x60x20	62	-10 till +70
272 DX		·	·		33,48	70	21,6 - 18	33	4800	2,16	60x60x20	62	-10 till +70
291 DH	·	·	·	·	40,68	45	28,8 - 12	32	3600	1,6 - 2	70x70x25	77	0 till +70
291 DS		·	·	·	46,08	54	36 - 14	35	4000	2 - 2,4	70x70x25	77	0 till +70
230DZ		·	·		72,72	55	54 - 22	42,5	4000	3,2 - 4,1	80x80x15	58	-10 till +70
246 DH	·	·	·	·	60,12	40	36 - 14	31	3000	1,7 - 3,4	80x80x25	88	-10 till +70
344 DY		·	·		136	200	90 - 90	52,5	5700	10,8 - 12	80x80x38	170	-10 till +70
299 DX		·	·		115,2	77	72 - 34	45	3800	4,8 - 5,3	92x92x25	99	-10 till +70
341 DY		·	·		187,2	170	122 - 75	55	4800	12	92x92x38	198	-10 till +70
398 DZ		·	·		193,68	85	108 - 40	48,5	3700	6	120x120x25	180	-10 till +60
158 DH	·	·	·	·	176,4	74	144 - 20	42,5	3050	6,2	120x120x32	230	-20 till +70
235 DZ		·	·		258,12	145	144 - 55	53	3700	12 - 12,6	120x120x38	256	-10 till +60
338 DY		·	·	·	322,92	175	216 - 95	59	4000	24	120x120x38	370	-10 till +60
148DH		·	·	·	396	120	252 - 40	58	3100	13 - 16	172x150x38	770	-10 till +55
352 DH		·	·	·	427,68	175	288 - 70	55	3350	15,1 - 16,8	172x150x50	840	-10 till +70
354 DS		·	·	·	475,2	200	288 - 95	57,5	3700	20,4 - 25,3	172x50	840	-10 till +70

Tillbehör

Skyddsgaller

Metallfilter

Polyuretanfilter

Sladd

Klippan ☎ 0435-226 30 🖷 0435-226 90 • Stockholm ☎ 08-26 25 30 🖷 08-26 80 05 • Göteborg ☎ 031-24 64 50 • Umeå ☎ 090-12 83 80

Elektronik-/axialfläktar 115, 230V AC

Kompakta fläktar som används bl.a. som kylfläktar för elektronik.
Fläktarna har impedansskyddade kullagrade motorer (148VK och 154DA har termiskt skydd). Typ P med innerrotormotor, fläkthus av aluminium, fläktblad av plast, driftstid på 38.000 timmar vid +60° C. Typ S med ytterrotormotor, fläkthus av aluminium , fläktblad av stål, driftstid på 48.000 timmar vid +60° C. Övriga fläktar har fläkthus av Zamak (125XR5 och 154DA av aluminium). Fläktblad av Zamak. Beräknad driftstid vid +40° C är 80.000 timmar. Godkända enligt CE, VDE, CSA och UL (98XH, 125XL, 125XR, 148VK och 154DA är ej VDE godkända). Spänningsområdet för 230V är 208-240V. På begäran kan fläktarna erhållas med glidlager, med större temperaturområde, med vavtalssensorer, saltvattenskyddad, marint utförande, chock- och vibrationsskyddad, säkerhetsbrytare, aluminiumvingar.

Teknisk data

Typ	Max.flöde m³/h	Max.tryck Pa	Ex.arb.punkt m³/h-Pa	Ljud dB (A)	Varvtal r/min	Effekt W	Max.ström mAmp	Mått mm H x B x D	Anslut-ning	Vikt kg	Temp.omr. ° C
P 80 B	34	40	23 - 18	30	2600	7	30	80x80x25	Sladd	0,24	-20 till +70
P 80 BL	23	20	18-aug	27	1800	5	20	80x80x25	Sladd	0,24	-20 till +70
S 80 B	35	38	29-okt	30	2550	11	50	80x80x25	Sladd	0,32	-30 till +70
S 80 BL	24	19	18-jun	27	1850	8	40	80x80x25	Sladd	0,34	-30 till +70
S 80 D	44	34	36 - 12	32	2700	11	50	80x80x38	Sladd	0,44	-30 till +70
126 LF	45	50	27 - 17	30	2750	10 - 12	75 - 130	80x80x38	Sladd	0,4	-10 till +70
P 92 B	60	47	42 - 18	33	2550	10	50	92x92x25	Stift	0,28	-20 till +70
P 92 BL	42	23	30 - 8	29	1800	7	30	92x92x25	Stift	0,28	-20 till +70
S 92 B	53	45	45 - 10	31	2550	10	50	92x92x25	Stift	0,34	-30 till +70
S 92 BL	38	20	30 - 6	28	1900	9	40	92x92x25	Stift	0,34	-30 till +70
99 XM	29	16	21,6 - 5	21	1500	7 - 8	40 - 75	92x92x25	Stift	0,4	-10 till +70
99 XU	54	60	36 - 21	38	2700	14	70	92x92x25	Stift	0,4	-10 till +70
113 XN	76	67	54 - 22	36	2850	10 - 12	85 - 140	92x92x38	Stift	0,62	-10 till +70
P 12 B	120	53	78 - 20	39	2350	14	60	120x120x25	Stift	0,33	-20 till +70
P 12 BL	78	22	55 - 8	31	1600	9	40	120x120x25	Stift	0,33	-20 till +70
S 12 B	114	45	90 - 14	39	2400	14	60	120x120x25	Stift	0,4	-30 till +70
S 12 BL	78	18	63 - 11	32	1600	11	50	120x120x25	Stift	0,4	-30 till +70
98 XH	112	60	76 - 20	41	2550	13 - 15	80 - 135	120x120x25	Stift	0,47	-10 till +70
P 12 D	162	90	120 - 27	42	2650	16	70	120x120x38	Sladd	0,55	-20 till +70
P 12 DH	132	50	90 - 20	37	2150	15	70	120x120x38	Sladd	0,55	-20 till +70
P 12 DL	114	40	90 - 12	34	1900	13	60	120x120x38	Sladd	0,55	-20 till +70
S 12 D	150	70	120 - 20	41	2650	16	70	120x120x38	Stift	0,58	-30 till +70
125 XL	90	22	54 - 10	30	1600	12	75 - 135	120x120x38	Stift	0,73	-10 till +70
125 XR	158	95	108 - 35	44	2800	15 - 18	125 - 200	120x120x38	Stift	0,73	-10 till +70
125 XR5	162	95	108 - 35	43	2800	16 - 18	125 - 200	120x120x38	Stift	0,56	-54 till +100
S 15 D	260	110	180 - 30	54	2600	33	150	172x150x38	Sladd	0,83	-30 till +70
148 VK	360	180	260 - 50	53	2800	32 - 35	200 - 300	172x150x38	Stift	1,1	-10 till +55*
S 15 F	300	120	230 - 40	52	2750	37	170	172x150x55	Sladd	1,2	-30 till +70
S5E	330	140	270-50	52	2750	46	280	172x150x55	Sladd	1,05	-30 till +75
154 DA	360	180	288 - 50	50,5	2850	30 - 33	200 - 310	Ø172x50	Stift	0,88	-10 till +55*
S 18 F	516	180	240 - 40	63	2750	40	170	180x180x65	Sladd	1,8	-30 till +70
S180FAP	660	290	480-60	60	2700	60	210	180x180x65	Stift	1,8	-20 till +75
S200RAP	690	260	360-120	54	2800	60	180	220x200x70	Stift	2,2	-20 till +75
S254AP	1050	120	600-30	58	2100	60	310	Ø254x89	Stift	2,1	-20 till +75

* 115V har temp.område -10 till +70. 230V har temp.område -10 till +55.

Tillbehör

Skyddsgaller, stål

Skyddsgaller, plast ”push-on”

Metallfilter (mesh)

Polyuretanfilter

Sladd för stift (1 el. 2m)

Universalmotor EFCR

Universal 4-polig skärmpolmotor med flera monteringsmöjligheter. Motorkåpor i gjuten aluminium. Motorn förses med lämpliga axialfläktvingar. Fläktvingarna är tillverkade av aluminiumplåt och kan levereras med blåsriktning A (sugande) eller P (tryckande). Som tillbehör finns även fästbyglar, väggringar och galler. Skyddsklass IP42 som standard och IP 44 som tillval. Drifttemperatur (min/max) -30ºC - +40ºC. Levereras standard med glidlager, men kan även erhållas med kullager. Serie "Y0" är för 1-fas 230V 50/60Hz i isolationsklass B, CE godkända (IEC EN 60335-1). Kan erhållas som serie "D" för CE & VDE enl. IEC EN 60335-1 och 60335-2-24.

Teknisk data

TYP	IN Effekt W	Axeleffekt W	r/min 50/60Hz	Ström A	Motorskydd typ	Fläkt Std. Ø/º 50Hz	Fläkt Max. Ø/º 50Hz	Flöde Max. m3/h	A mm	B mm	C mm	E1 mm	E2 mm
EFCR 05-Y0 A5C	29	5	1300/1500	0,19	impedans	200/19	154/31	343	74	61	31	47	41
EFCR 07-Y0 A5C	32	7	1300/1400	0,19	impedans	230/19	200/31	513	81	68	31	47	41
EFCR 10-Y0 A5C	38	10	1300/1400	0,25	imp/term	254/19	200/31	675	81	68	31	47	41
EFCR 12-Y0 A5C	53	12	1300/1500	0,37	termiskt	254/23	230/31	700	81	68	31	47	41
EFCR 16-Y0 A5C	68	16	1300/1400	0,43	termiskt	254/27	230/31	950	91	73	36	52	46
EFCR 18-Y0 A5C	85	18	1300/1450	0,55	termiskt	300/19	254/31	1320	101	78	41	57	51
EFCR 25-Y0 A5C	110	25	1300/1400	0,78	termiskt	300/23	300/27	1420	112	88	42	59	54
EFCR 34-Y0 A5C	120	34	1300/1400	0,76	termiskt	300/27	300/27	1625	120	93	44	61	56

Mått mm

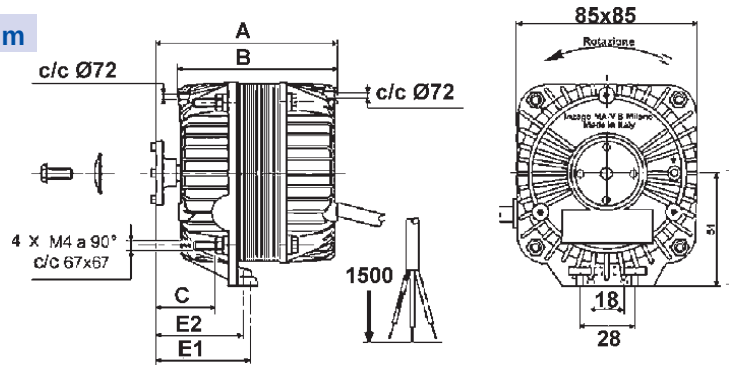

Tillbehör & Mått

Fot/Fästbygel

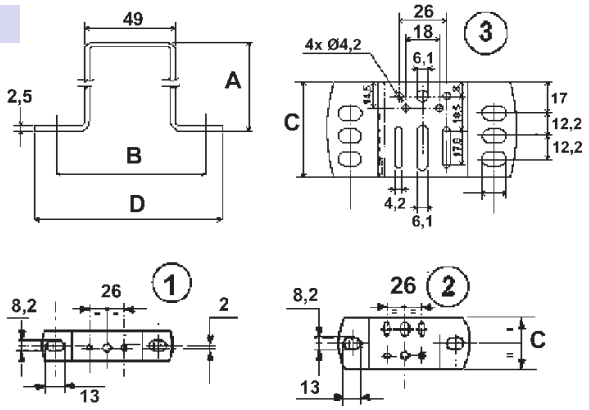

Fot Typ	A mm	B mm	C mm	D mm	Fig. Nr.
087.0119…	39,0	78,0	25,0	101,0	1
087.0102…	52,0	78,0	25,0	101,0	1
087.0100…	71,0	78,0	25,0	101,0	1
087.0101…	83,0	78,0	25,0	101,0	1
087.0116…	83,0	78,0	42,0	101,0	2
087.0125…	108,5	78,0	52,0	101,0	3
087.0123…	55,0	130,0	25,0	153,0	1
087.0212…	72,0	133,0	25,0	156,0	1
087.0211…	72,0	159,0	25,0	182,0	1
087.0213…	110,5	154,0	52,0	177,0	3

Fot, med motor & fläkt

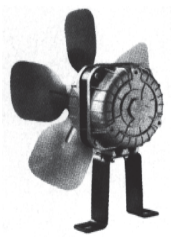

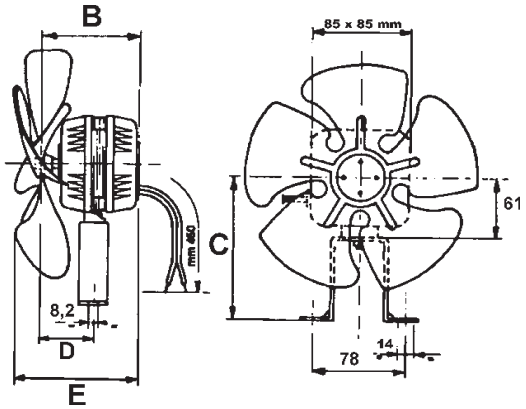

Typ-Ø / º	B mm	C mm	D mm	E mm
E05-154/31	73	90	43	94
E05-172/31	73	103	43	93
E05-200/19	73	122	43	89
E07-200/31	80	122	43	105
E07-230/19	80	134	43	93
E10-230/27	90	134	53	114
E10-254/19	80	134	43	97
E18-254/27	100	160	61	117
E18-300/19	90	160	51	108
E25-300/23	100	160	56	130
E34-300/27	122	160	76	160

Klippan ☎ 0435-226 30 🖷 0435-226 90 • Stockholm ☎ 08-26 25 30 🖷 08-26 80 05 • Göteborg ☎ 031-24 64 50 • Umeå ☎ 090-12 83 80

Tillbehör & Mått forts.

Galler

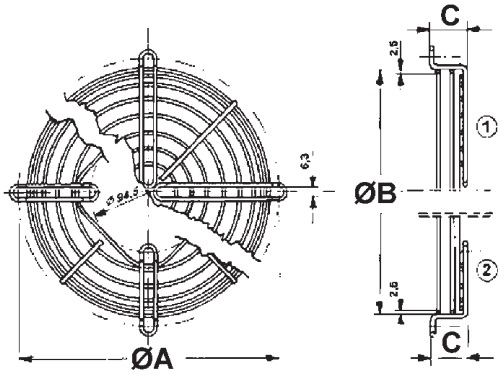

Galler Typ	A mm	B mm	C mm	Fig. Nr.	Fläktvinge Ø
036.0304…	208	188	26	1	172
036.0312…	236	215	26	1	200
036.0300…	280	244	26	1	230
036.0301…	290	267	36	1	254
036.0412…	370	340	50	1	300
036.0305…	208	188	26	2	172
036.0203…	236	215	26	2	200
036.0200…	280	244	26	2	230
036.0201…	295	267	26	2	254
036.0412…	370	340	47	2	300
036.0354…	420	380	53	2	350

Galler, med motor & fläkt

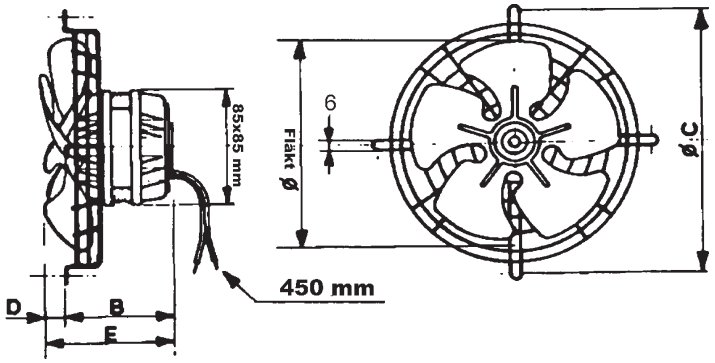

Typ-Ø / °	B mm	C mm	D mm	E mm
E05-154/31	73	90	43	94
E05-172/31	73	103	43	93
E05-200/19	73	122	43	89
E07-200/31	80	122	43	105
E07-230/19	80	134	43	93
E10-230/27	90	134	53	114
E10-254/19	80	134	43	97
E18-254/27	100	160	61	117
E18-300/19	90	160	51	108
E25-300/23	100	160	56	130
E34-300/27	122	160	76	160

Vägg-/metallring

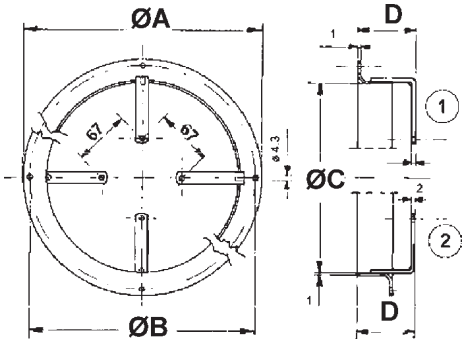

Ring Typ	A mm	B mm	C mm	D mm	Fig. Nr.	Fläktvinge Ø
079.0301…	200	190	162	46	1	154
079.0303…	222	208	180	46,5	1	172
079.0305…	246	236	208	47	1	200
079.0309…	276	266	238	51	1	230
079.0308…	300	290	262	51	1	254
079.0310…	356	344	308	51	1	300
079.0201…	200	190	162	46	2	154
079.0203…	222	208	180	46,5	2	172
079.0205…	246	236	208	46,5	2	200
079.0212…	276	266	238	51	2	230
079.0209…	300	290	262	51	2	254
079.0210	356	344	308	51	2	300

Väggring, med motor & fläkt

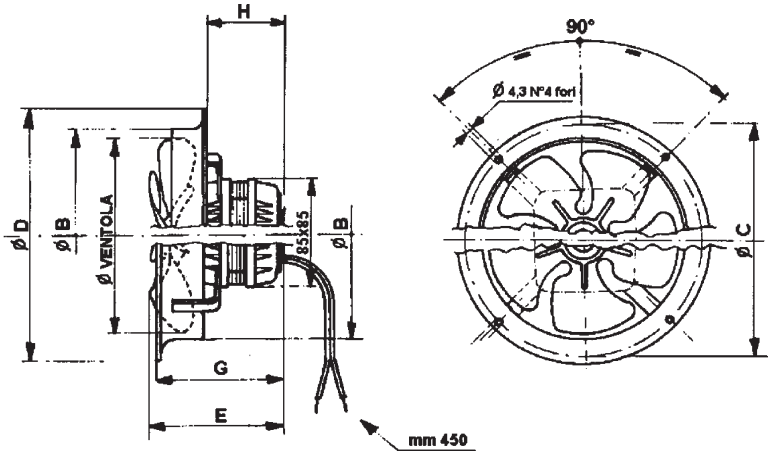

Typ-Ø / °	B mm	C mm	D mm	E mm
R05-154/31	66	208	29	94
R05-172/31	66	208	28	93
R05-200/19	66	236	24	89
R07-200/31	72	236	33	105
R07-230/19	72	280	21	93
R10-230/27	72	280	42	114
R10-254/19	72	290	25	97
R18-254/27	82	290	45	117
R18-300/19	106	370	2	108
R25-300/23	116	370	14	130
R34-300/27	121	370	28	150

Tillbehör & Mått forts.

Fläktvingar Typ EL5

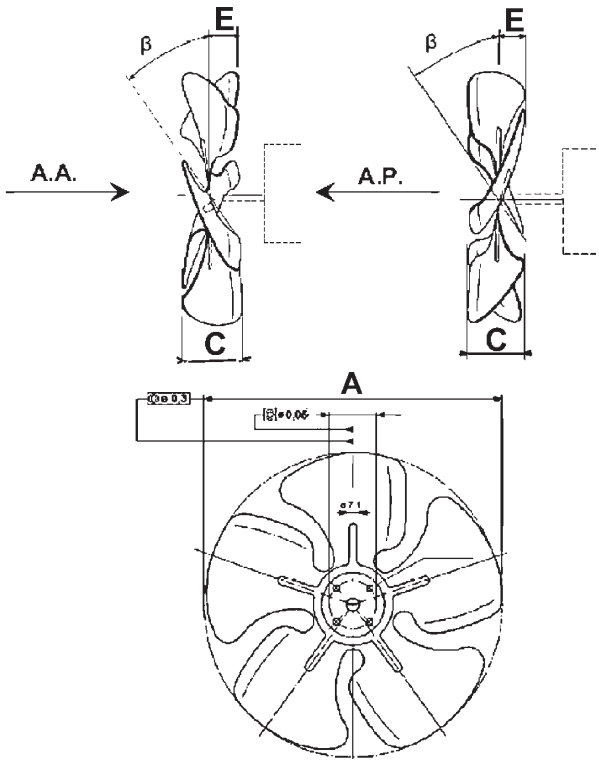

Typ Ø / °	A Ø	2 v°	C A.A.	C A.P.	E A.A.	E A.P.	Max Flöde m3/h	Max. tryck Pa
EL5.154/19..	154	19	20	26	12	12	200	64
EL5.154/23..	154	23	25	30	13	12	250	60
EL5.154/27..	154	27	29	35	13	16	300	53
EL5.154/31..	154	31	32	41	13	20	325	45
EL5.172/19..	172	19	27	26	12	15	300	76
EL5.172/23..	172	23	31	31	14	17	350	69
EL5.172/27..	172	27	36	36	16	16	400	57
EL5.172/31..	172	31	38	41	18	20	440	50
EL5.200/19..	200	19	31	32	15	16	400	85
EL5.200/23..	200	23	35	36	17	17	520	78
EL5.200/27..	200	27	42	43	19	18	700	72
EL5.200/31..	200	31	45	49	22	24	800	59
EL5.230/19..	230	19	31	37	20	14	600	104
EL5.230/23..	230	23	41	40	21	24	800	98
EL5.230/27..	230	27	47	47	25	26	1000	93
EL5.230/31..	230	31	54	52	30	24	1200	76
EL5.254/19..	254	19	34	39	20	17	800	124
EL5.254/23..	254	23	45	45	21	24	1025	118
EL5.254/27..	254	27	53	52	27	27	1200	103
EL5.254/31..	254	31	61	58	34	27	1240	90
EL5.300/19..	300	19	43	42	25	19	1210	162
EL5.300/23..	300	23	50	54	22	24	160	157
EL5.300/27..	300	27	61	59	23	26	2000	142
EL5.300/31..	300	31		67		33	2100	118
EL5.350/19..	350	19	44		23			
EL5.350/23..	350	23	52		24			
EL5.350/27..	350	27	66		30			
EL5.350/31..	350	31	71		33			

Fläktvingar Typ LC5

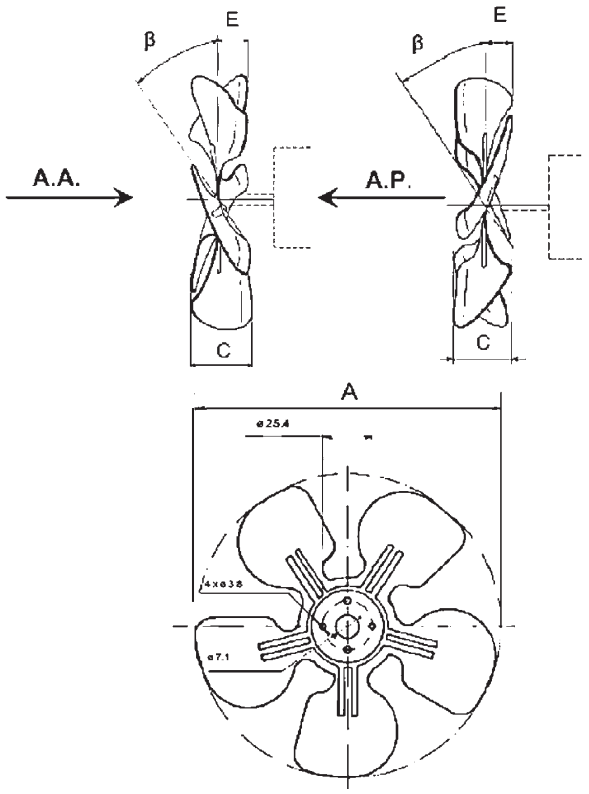

Typ Ø / °	A Ø	2 v°	C A.A.	C A.P.	E A.A.	E A.P.	Max Flöde m3/h	Max. tryck Pa
LC5.154/22..	154	22					200	30
LC5.154/28..	154	28					250	37
LC5.154/34..	154	34					300	42
LC5.172/22..	172	22					250	47
LC5.172/28..	172	28	36		17		300	57
LC5.172/34..	172	34					350	67
LC5.200/22..	200	22					400	58
LC5.200/28..	200	28	37		18		500	64
LC5.200/34..	200	34	44		23		600	68
LC5.230/22..	230	22					600	69
LC5.230/28..	230	28					800	85
LC5.230/34..	230	34					1000	98
LC5.254/22..	254	22					800	90
LC5.254/28..	254	28	39		19		1000	98
LC5.254/34..	254	34					1200	118
LC5.300/22..	300	22					1400	108
LC5.300/28..	300	28					1600	125
LC5.300/34..	300	34					2000	147

Flödesdiagram för respektive fläkt/bladtyp och vinkel finns att hämta på www.ekb.se

Axial-/Kylfläktar R09-R13

Kompakta axialfläktar för utsug ur kyl- och frysenheter samt för ventilation. 1-fas 230V ytterrotormotorer med termiskt överhettningsskydd. Fläktvinge av plåt (storlek 400-630 av aluminium). Kondensator och skyddsgaller ingår. Isol. klass B. Fläktarna har ett temperaturområde från -50° till +50°C. De är dynamiskt balanserade och varvtalsreglerbara. På begäran kan fläktarna fås med spänning från 110-240V, 60Hz, dubbelisolerade, annan isolationsklass, andra temperaturer m.m.

Teknisk data

Typ	Max.luft m³/h	Max.tryck Pa	Ex.arb.punkt m³/h - Pa	Ljud dB (A)	Effekt W	Varv r/ min	Max.ström Amp	Fläkt Ø mm	Fläkt vinkel	Skydds-klass	Konden-sator uF	Vikt kg
R09-3028-4M P	1600	110	900 - 55	70	90	1370	0,30	300	28°	IP 44	2	3,5
R09-3132-4M P	1900	110	1200 - 50	71	95	1360	0,40	315	32°	IP 44	3,15	3,6
R09-3532-4M P	2800	180	1800 - 70	71	150	1320	0,70	350	32°	IP 44	5	4
R11-4035-4M P	4400	200	2500 - 110	-	300	1390	1,45	400	35°	IP 54	6,3	6,9
R13-4535-4M P	6900	230	4500 - 110	-	500	1350	2,10	450	35°	IP 54	10	12,4
R13-5030-4M P	8100	190	5100 - 110	82	510	1330	2,50	500	30°	IP 54	12,5	13,2
R13-5030-6M P	5300	160	3400 - 55	-	235	907	1,13	500	30°	IP 54	8	12,7
R13-5630-6M P	7300	200	5100 - 75	-	320	920	1,60	560	30°	IP 54	12,5	14,1
R13-6330-6M P	10000	190	6000 - 80	-	530	894	2,50	630	30°	IP 54	15	14,9

Flödesdiagram

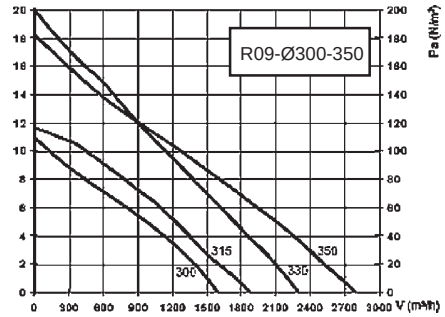

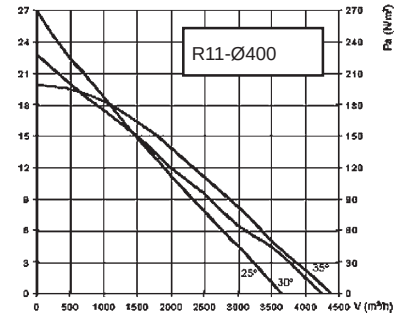

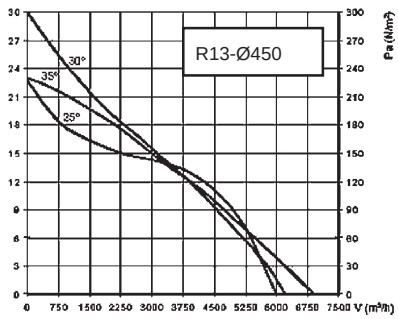

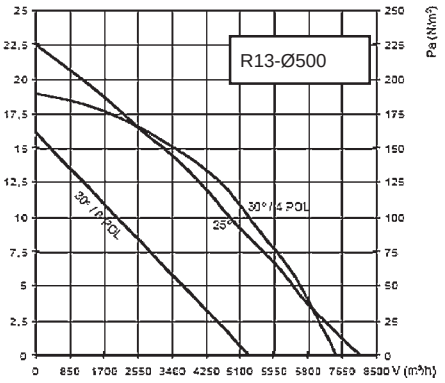

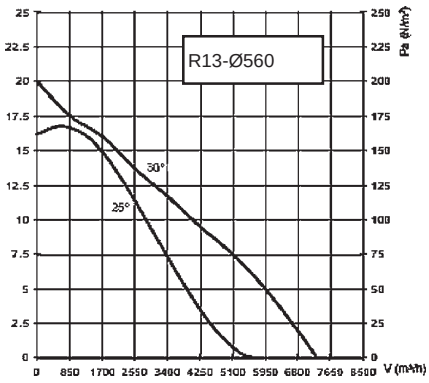

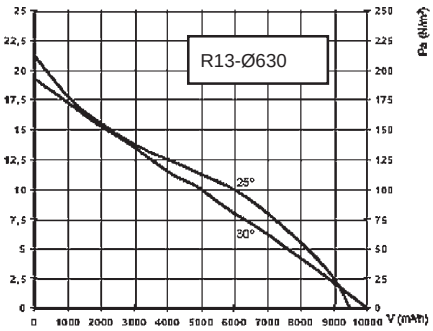

Mått mm

Typ	A	B	C	Ø D	E	F	G	H
R09-3028-4M P	55	75	20	40	39	43	6,5	50
R09-3132-4M P	65	82,8	22	17	12	80	6,5	50
R09-3532-4M P	70	95,8	21	40	38	61	6,5	50
R11-4035-4M P	455	152	476	63	68	84	9,5	
R13-4535-4M P	515	156	543	65	83	96	9,5	
R13-5030-4M P	565	156	589	57	83	96	9,5	
R13-5030-6M P	565	136	589	50	63	96	9,5	
R13-5630-6M P	700	156	727	57	83	96	9,5	
R13-6330-6M P	750	156	784	57	83	96	9,5	

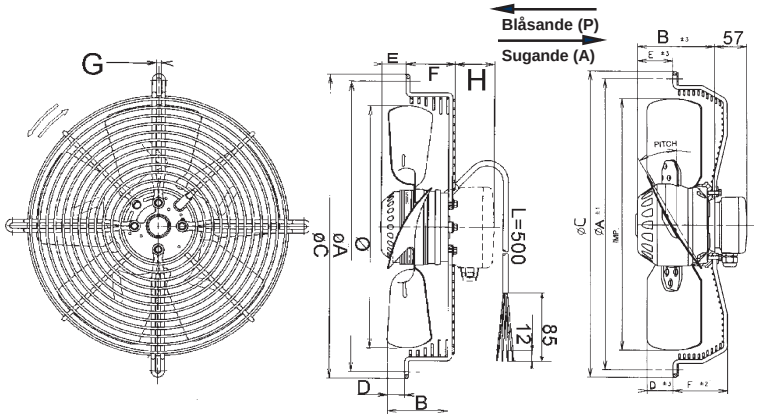

Kompakta Axialfläktar HRE

Axialfläkt med skyddsgaller och cirkulär monteringsplatta och väggenomföring. För kyl- och värmeapplikationer och är avsedd för inbyggnad eller väggmontage. Fläkten drivs med integrerad kullagrad ytterrotormotor som kan varvtalsregleras med tyristor eller transformator. Fläkten kan monteras vertikalt eller horisontellt. Fläktvingarna är tillverkade av svartlackerad stålplåt. Motorn har inbyggt termiskt motorskydd som återställs då lindnings-temperaturen sjunkit under acceptabel nivå.
HRE har skyddsklass IP54 på motorn och kopplingsdosa.
På begäran kan HRE beställas utan cirkulär fästram (version F) eller utan både fästram och galler (version G).
HRE finns även att få med annat spänningsalternativ.

Detaljbild över HRE kopplingsdosa

Teknisk data

Typ	Max.flöde m3/h	Effekt W	Varvtal r/min	Max. ström A (230V)	Max. ström A (400V)	Ljud dB(A) 1m	°C Max
HRE-25-2T	1500	120	2590	0,61	0,35	69	50
HRE-25-2M	1500	120	2590	0,85		69	50
HRE-25-4T	1000	50	1410	0,55	0,32	55	50
HRE-25-4M	1000	50	1410	0,35		55	50
HRE-31-2T	2430	150	2620	0,73	0,42	71	50
HRE-31-2M	2430	150	2620	1		71	50
HRE-31-4T	1700	60	1340	0,55	0,32	60	50
HRE-31-4M	1700	60	1340	0,35		60	50
HRE-35-4T	2250	100	1340	0,61	0,35	64	50
HRE-35-4M	2250	100	1340	0,65		64	50

Mått mm

Typ	ØA	ØB	ØC	E	F
HRE-25-2T	320	300	260	145	52
HRE-25-2M	320	300	260	145	52
HRE-25-4T	320	300	260	145	52
HRE-25-4M	320	300	260	125	52
HRE-31-2T	397	366	310	152	60
HRE-31-2M	397	366	310	152	60
HRE-31-4T	397	366	310	145	60
HRE-31-4M	397	366	310	125	60
HRE-35-4T	460	426	360	145	60
HRE-35-4M	460	426	360	145	60

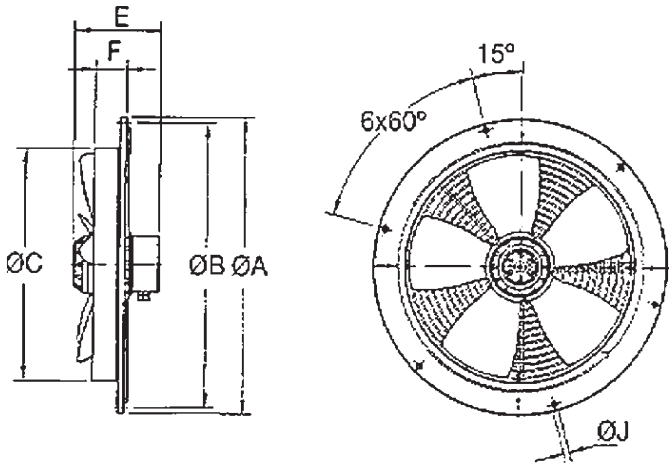

Flödesdiagram

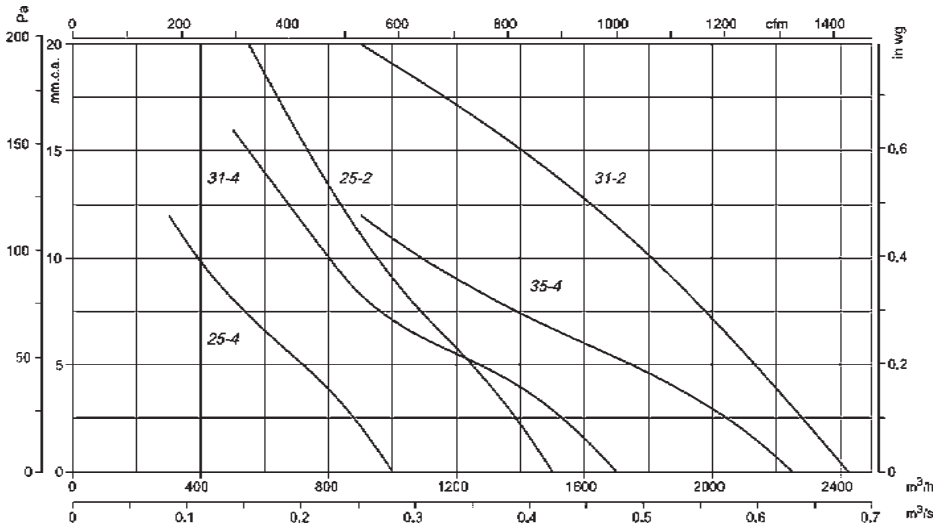

Klippan ☎ 0435-226 30 🖷 0435-226 90 • Stockholm ☎ 08-26 25 30 🖷 08-26 80 05 • Göteborg ☎ 031-24 64 50 • Umeå ☎ 090-12 83 80

Väggfläktar HCD

HCD väggfläkt i kompakt design för utsug och ventilation till bl.a. garage, källare och förråd. Enfas 230V, 50Hz. Fläkten har fästram av stålplåt med antikorrosiv värmebeständig epoxilack för att motverka korrosion. Fläktvingar i lackerad aluminiumplåt.
Motor för typ HCD 20-25-30-35: Skyddsklass IP 44 isol.klass B. Skärmpolmotor med självsmörjande glidlager. Max lufttransportstemperatur -30°C till +50°C.
Motor för typ HCD 40: skyddsklass IP 54 isol.klass F. Asykronmotor med underhållsfria kullager. Max lufttransportstemperatur -25°C till +60°C.
Skyddsgaller på sugsidan ingår. Varvtalsreglerbara. Kan monteras horisontellt och vertikalt.

Teknisk data

Typ	Max. flöde m3/h	Max.tryck Pa	Ex.arb.punkt m³/h - Pa	Ljud dB(A)	Effekt W	Varvtal r/min	Max.ström Amp	Vikt kg
HCD-20-4M	560	20	450-12	38	36	1350	0,21	1,15
HCD-25-4M	960	40	700-19	43	41	1340	0,25	1,6
HCD-30-4M	1350	65	950-33	48	76	1360	0,51	2,15
HCD-35-4M	1820	110	1280-40	53	115	1365	0,8	6,2
HCD-40-4M	3100	120	2100-60	57	150	1410	1	7,2

Flödesdiagram

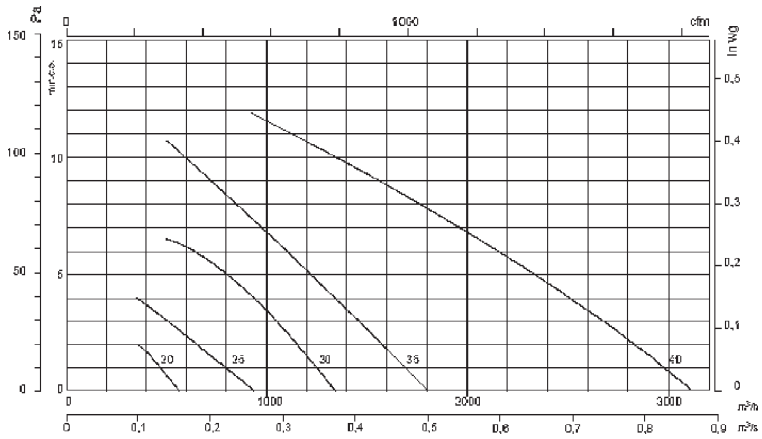

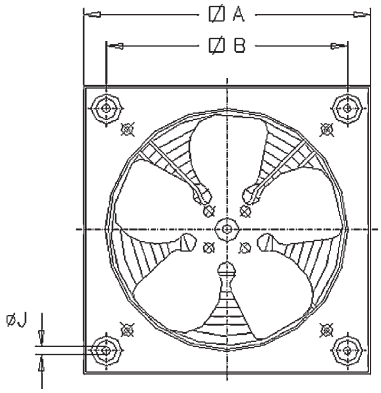

Mått mm

Typ	A	B	ØC	E	F	ØJ	ØP
HCD-20	266	222	211	104,5	34	9	240
HCD-25	330	275	262	105,5	56	10,5	290
HCD-30	400	336	311	153	75	10,5	348
HCD-35	465	390	363	166	86	10,5	410
HCD-40	532	452	413	239,5	97,5	10,5	460

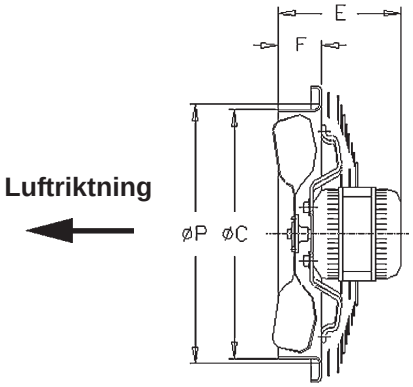

Tillbehör

Typ	Varvtalsreglage steglöst	Transformator 5-steg	Termostat 230V	Självstängande Utejalusi plast	Självstängande Utejalusi Stål/Alum.	Skyddsgaller
HCD-20	TYR 0,5	TRE 0,4	TH 16	AS 20	P 24	RI 20
HCD-25	TYR 0,5	TRE 0,6	TH 16	AS 25	P 28	RI 25
HCD-30	TYR 1,0	TRE 0,6	TH 16	AS 30	P 35	RI 31
HCD-35	TYR 1,0	TRE1,6/TGRV1,5	TH 16	AS 35	P 35	RI 35/C
HCD-40	TYR 2,0	TRE1,6/TGRV1,5	TH 16	AS 40	P 45	RI 40

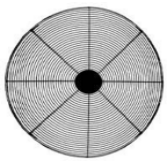

Väggfläktar HC

HC typ M = enfas 230V/50Hz, typ T = trefas, 400V/50Hz.
Lämpliga för utsug och ventilation i industrilokaler, djurstall etc.
Väggram av pulverlackerad stålplåt, 6-bladig fläktvinge i glasfiberförstärkt polyamid och balanserad enl. ISO 1940 standard.
Kullagrade asynkronmotorer med isolationsklass F och följande skyddsklasser:
IP 54 på typ 45-4M/H, 50-4M/H, 50-6M/H, 56-4M/L, 56-6M/H, 63-4M/L och 63-6M/H.
IP 55 på övriga typer.
Max lufttransporttemperatur i standardutf. -25º till +60º C. Varvtalsreglerbara, med undantag för HC-31-2M/H. Skyddsgaller på sugsidan ingår upp till och med storlek 63.
För storlek 71-100 som tillbehör R.
Andra spänningar, frekvens samt specialutföranden för kylsystem, förångare m.m. på begäran.
Fläktvingar med inställbara vinklar för att optimera prestandan. Vid temperaturer från 0ºC upp till +60ºC kan fläktvingar av polyamid levereras och vid temperaturer från -40ºC upp till +70ºC(special) kan fläktvingar av aluminium levereras.

HC 25-56

HC 63-100

Teknisk data

Typ	Max.flöde m^3/h	Max.tryck Pa	Ex.arb.punkt m^3/h-Pa	dB (A)	Max.effekt W 230V	Max.effekt W 400V	Varvtal r/min	Max.ström 230V	Max.ström 400V	Ø mm	Vikt kg
HC-25-2T/2M-H	2200	260	1400 -100	64	190	175	2760	1,1	0,48	250	5
HC-25-4T/4M-H	1300	120	950-40	51	100	85	1450	0,63	0,35	250	11
HC-31-2T/2M-H	3650	300	2800-90	72	330	180	2780	1,85	0,8	310	7
HC-31-4T/4M-H	2400	100	2000-30	54	115	105	1430	0,75	0,37	310	7
HC-31-4T/4M-L	1800	95	1500-30	52	110	80	1455	0,67	0,38	310	6
HC-35-2T-H	6020	300	5000 - 110	76	-	450	2830	-	1,30	350	8
HC-35-4T/4M-H	3500	110	2800 - 50	58	170	150	1360	0,87	0,42	350	7
HC-35-4T/4M-L	2600	96	2000-40	56	115	110	1440	0,67	0,37	350	7
HC-40-4T/4M-H	5200	110	4200-70	63	400	360	1400	2,18	0,95	400	10
HC-40-4T/4M-L	4000	140	3200-54	59	185	170	1335	1,01	0,41	400	8
HC-40-6T/6M-H	3700	100	2600-40	55	260	275	970	1,9	1,13	400	10
HC-45-4T/4M-H	7300	270	5600-90	66	570	500	1380	3,2	1,29	450	12
HC-45-4T/4M-L	5600	160	4200-70	63	290	260	1355	1,75	0,7	450	10
HC-45-6T/6M-H	5200	110	3900-40	57	310	300	950	1,91	1,15	450	12
HC-50-4T/4M-H	10200	230	7800-80	69	930	800	1380	5,02	1,70	500	14
HC-50-4T/4M-L	7400	190	6000-65	66	390	350	1425	2,55	1,03	500	13
HC-50-6T/6M-H	6300	140	5000 - 30	59	330	320	960	2,15	1,17	500	15
HC-56-4T-H	13000	275	11000 - 100	72	-	1140	1440	-	2,65	560	22
HC-56-4T/4M-L	11000	250	9500-70	70	930	710	1380	4,6	1,62	560	19
HC-56-6T/6M-H	8400	145	7000-50	61	410	400	940	2,35	1,21	560	18
HC-63-4T-H	16500	330	13500-100	74	-	1250	1415	-	3,00	630	26
HC-63-4T/4M-L	14400	240	12000 - 75	73	910	950	1430	4,78	2,3	630	21
HC-63-6T/6M-H	12400	170	10200-55	64	620	550	890	3,05	1,4	630	20
HC-71-4T-H	22300	380	18000-110	78	-	1500	1450	-	3,57	710	36
HC-71-6T/6M-H	17500/15600	180	14000-50/40	66	750	750	950	4,25	2,1	710	33
HC-80-4T-H	33000	600	27000-170	82	-	3000	1450	-	6,5	800	55
HC-80-4T-L	25000	470	22000-180	79	-	2200	1450	-	4,9	800	45
HC-80-6T-H	22000	210	20000-80	71	-	1100	950	-	2,9	800	45
HC-80-6T-L	19200	240	15000-80	70	-	750	950	-	2,3	800	45
HC-90-4T-H	43500	480	33000-150	86	-	4000	1450	-	8,8	900	69
HC-90-4T-L	33800	550	25000-160	83	-	3000	1450	-	6,5	900	64
HC-90-6T-H	33300	280	25000-80	76	-	1500	950	-	4	900	62
HC-90-6T-L	26200	280	19000-90	73	-	1100	950	-	3	900	53
HC-90-8T-H	19800	160	15000-55	69	-	550	720	-	1,8	900	53
HC-100-4T-H	54000	800	39000-220	88	-	5500	1450	-	12	1000	85
HC-100-4T-L	42500	700	32000-200	84	-	4000	1450	-	8,8	1000	71
HC-100-6T-H	37000	360	29000-110	78	-	2200	950	-	5,8	1000	67
HC-100-6T-L	28100	320	22500-120	76	-	1500	950	-	4	1000	64
HC-100-8T-H	27000	180	20000-60	72	-	750	720	-	2,4	1000	64

HC - 25 - 2/4/6/8 - T / M - H / L - I/A - E/F/G

- 25: diameter
- 2/4/6/8: motor- poltal
- T / M: spänning 400V / 230V
- H / L: hög H/ låg L vinkel
- I/A: I=Tryckande (standard) A=Sugande
- E/F/G: Variant enl. till höger

E (standard)

F

G

Mått mm

Se nästa sida.

Väggfläktar HC

Mått mm

Modell	A	B	ØC	ØD	E	G	H	ØJ
HC-25	330	275	262	260	185	11	56	10,5
HC-31	400	336	310,5	308	204	11	75	10,5
HC-35-2/ -4	465	390	362,5	360	245/215	11	86	10,5
HC-40-4…H/ L	532	452	412,5	410	266/226	11	97,5	10,5
HC-40-6…H	532	452	412,5	410	286	11	97,5	10,5
HC-45-4T/M..H	596	504	462,5	460	267/260	11	105	10,5
HC-45-4…L	596	504	462,5	460	274	11	105	10,5
HC-45-6…H	596	504	462,5	460	286	11	105	10,5
HC-50-4T/M..H	665	562	516,5	514	277/293	11	115	10,5
HC-50-4…L	665	562	516,5	514	284	11	115	10,5
HC-50-6…H	665	562	516,5	514	329	11	115	10,5
HC-56-4T/H	710	630	563	560	386	15	115	10,5
HC-56-4T/M..L	710	630	563	560	277/293	15	115	10,5
HC-56-6…H	710	630	563	560	329	15	115	10,5
HC-63-4T/H	800	710	638	635	411	15	140	10,5
HC-63-4…L	800	710	638	635	318	15	140	10,5
HC-63-6…H	800	710	638	635	354	15	140	10,5
HC-71-4T/H	850	810	715	711	462	20	170	14,5
HC-71-6T/M..H	850	810	715	711	432/430	20	170	14,5
HC-80-4..H/L	970	910	801	797	383/274	20	210	14,5
HC-80-6..H/L	970	910	801	797	460/514	20	210	14,5
HC-90-4..H/L	1170	1110	918	914	485/462	20	210	14,5
HC-90-6..H/L	1170	1110	918	914	458/430	20	210	14,5
HC-90-8T/H	1170	1110	918	914	430	20	210	14,5
HC-100-4..H/L	1170	1110	1003	999	533/495	20	210	14,5
HC-100-6..H/L	1170	1110	1003	999	468/440	20	210	14,5
HC-100-8T/H	1170	1110	1003	999	468	20	210	14,5

HC stl. 25-56

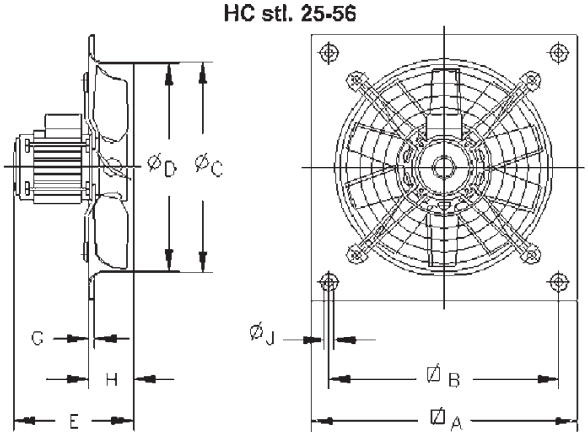

HC stl. 63-100

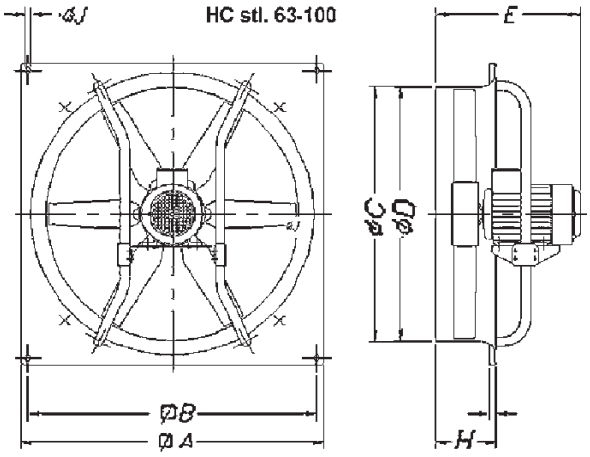

Tillbehör

Typ	Varvtalsregl. Steglöst 230V	Trafo 5-steg 230V	Frekvensstyrning 3fas 400V	Temp.reglage 230V	Självslut. Utejalusi plast	Självslut. Utejalusi Stål/Alum.	Yttergaller Skyddsgaller
HC-25	TYR	TRE	OK	TH 16 / EAT	AS 30/ PL 25	P 24	MLZ 25 / RI 25
HC-31-2	x	x	OK	TH 16 / EAT	AS 35 / PL 31	P 35	MLZ 35 / RI 31
HC-31-4	TYR	TRE	OK	TH 16 / EAT	AS 35 / PL 31	P 35	MLZ 35 / RI 31
HC-35/-4T/M-L	TYR (ej -4M-L)	TRE (ej-4M-L)	end. -4T-H	endast -4T-H	AS 40 / PL 35	P 35	MLZ 35 / RI 35/C
HC-40	TYR	TRE	OK	TH 16 / EAT	AS 45 / PL 40	P 45	MLZ 40 / RI 40
HC-45	TYR	TRE	OK	TH 16 / EAT	AS 50 / PL 45	P 45	MLZ 45 / RI 45
HC-50	TYR	TRE	OK	TH 16 / EAT	PL 50	P 56	MLZ 50 / RI 50
HC-56	TYR	TRE	OK	TH 16 / EAT	PL 56	P 56	RI 56
HC-63	TYR	TRE	OK	TH 16 / EAT	PL 63	P 71	RI 63
HC-71	TYR	TRE	OK	TH 16 / EAT	PL 71	P 71	R-71/C / RI 71
HC-80	x	x	OK	x	vid 12m/sec:PL 80	P 90	R-80/C / RI 80
HC-90	x	x	OK	x	vid 12m/sec:PL 90	P 90	R-90/C / RI 90
HC-100	x	x	OK	x	vid 12m/sec:PL100	P 100	R-100/C / RI 100

För mer detaljerad info på tillbehören v.g. se tillbehörssidorna.

Tyristor

Trafo

Termostat

Automatik
Temp./varvtal

Utejalusi
Alu./stål

Utejalusi
Plast

Ytterväggs-
galler

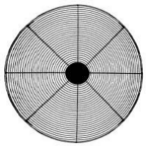
Skyddsgaller

För mer information och flödesdiagram, besök www.ekb.se.

Väggfläktar VAM, VAC

Användningsområden: Utsugsfläkt för lantbruk m.m.. Fläkt med ram av hetvalsad stålplåt med antikorrosiv finnish och fläktvinge av glasfiberförstärkt polyamid. Skyddsgaller enligt UNE 100250. Typ M har enfas, 220-240V, 50Hz motor. Typ T har trefas, 220-240/380-415V, 50Hz motor. Skyddsklass IP 65, isolationsklass F. Kullagrade motorer med inbyggt termiskt överbelastningsskydd (Klixon).
Lufttransporttemperatur från -25° C till +45° C.
VAC- Utan fästram och med hetvalsad monteringsfäste för montering i kanaler

VAM

VAC

Teknisk data

Typ	Max.flöde m³/h	Max.tryck Pa	Ex.arb.punkt m³/h - Pa	Ljud dB (A)	Max.effekt W	Max.ström Amp	Varvtal r/ min	Vikt kg VAM	Vikt kg VAC
VAM-35 T4	3500	65	3000 - 22	58	170	0,43	1320	7,1	4,2
VAM-35 M4	3500	65	3000 - 22	58	140	0,75	1320	7,1	4,2
VAM-40 T4	4500	90	4000 - 25	60	230	1,2	1420	10,6	8,5
VAM-40 M4	4500	90	4000 - 25	60	235	1,4	1420	10,6	8,5
VAM-45 T4	6500	140	5000 - 55	64	335	1,2	1370	11	9
VAM-45 M4	6500	140	5000 - 55	64	325	1,7	1370	11	9
VAM-50 T4	8300	150	6000 - 55	69	445	1,25	1390	13	11
VAM-50 M4	8300	150	6000 - 55	69	445	2,5	1390	13	11
VAM-56 T6	9000	90	6000 - 35	62	440	1	910	17	15
VAM-56 M6	9000	90	6000 - 35	62	415	2,15	910	17	15
VAM-63 T6	12000	115	8000 - 45	65	480	1,19	905	20	18
VAM-63 M6	12000	115	8000 - 45	65	465	2,4	905	20	18

Mått mm

Typ	A	B	Ø C	Ø D	F 230V	F 400V	G	H	Ø J
VAM-35	465	690	363	360	209	209	11	86	10,5
VAM-40	532	452	413	410	235	210	11	105	10,5
VAM-45	596	504	463	460	235	210	11	105	10,5
VAM-50	665	562	517	514	255	215	11	115	10,5
VAM-56	710	630	563	560	261	241	11	115	10,5
VAM-63	800	710	638	635	261	251	11	140	10,5

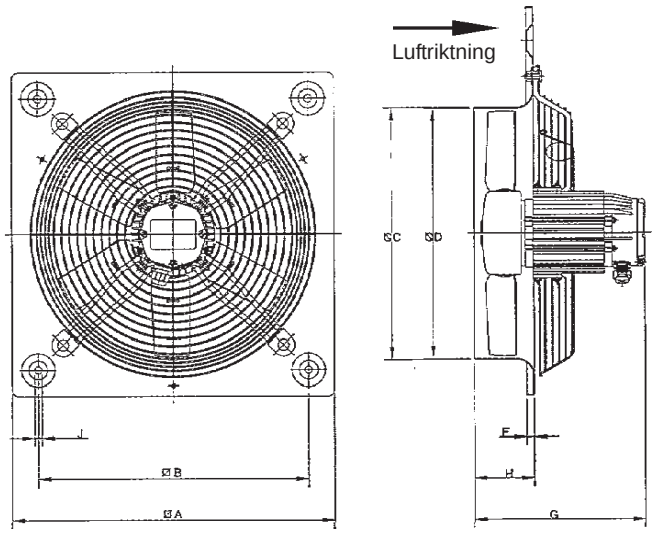

Typ	Ø D	F 230V	F 400V	Ø J
VAC-35	360	203	203	M8
VAC-40	410	231	206	M8
VAC-45	460	231	206	M8
VAC-50	520	251	211	M8
VAC-56	580	251	231	M8
VAC-63	650	251	421	M8

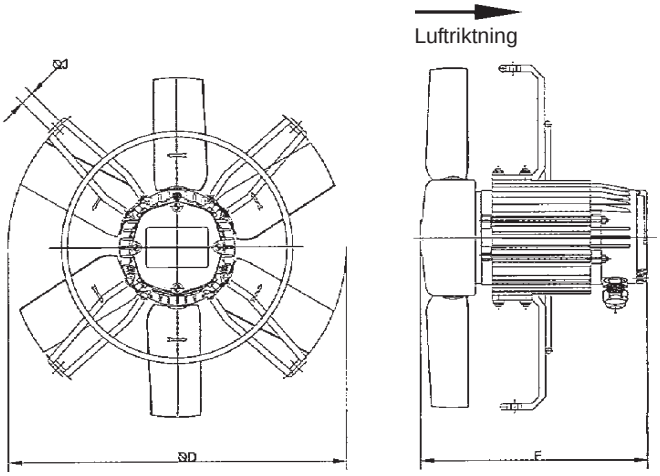

Klippan ☎ 0435-226 30 🖷 0435-226 90 • Stockholm ☎ 08-26 25 30 🖷 08-26 80 05 • Göteborg ☎ 031-24 64 50 • Umeå ☎ 090-12 83 80

Väggfläktar VAM, VAC

Flödesdiagram

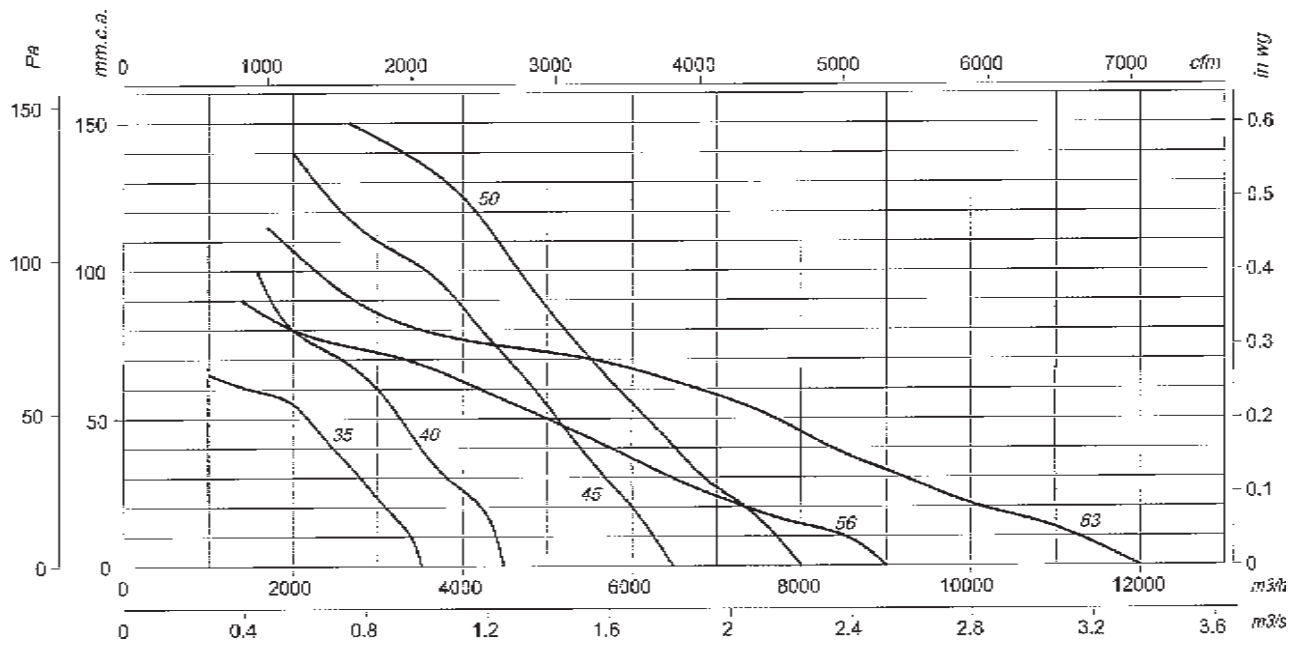

Tillbehör

Typ	Tyristor	5-stegs trafo	Frekvens-omriktare	Termostat	Aut.regl. Varv/temp	Jalusi	Skyddsgaller
VAM-35 T4	-	TR 0,8	OK	TH 10/TH16	EAT6/ATS/ATL	PL-35	RI-35
VAM-35 M4	TYR 2,0	TRE 1,6	x	TH 10/TH16	EAT6/ATS	PL-35	RI-35
VAM-40 T4	-	TR 2,5	OK	TH 10/TH16	EAT6/ATS/ATL	PL-40	RI-40
VAM-40 M4	TYR 2,0	TRE 3,3	x	TH 10/TH16	EAT6/ATS	PL-40	RI-40
VAM-45 T4	-	TR 2,5	OK	TH 10/TH16	EAT6/ATS/ATL	PL-45	RI-45
VAM-45 M4	TYR 3,0	TRE 3,3	x	TH 10/TH16	EAT6/ATS	PL-45	RI-45
VAM-50 T4	-	TR 2,5	OK	TH 10/TH16	EAT6/ATS/ATL	PL-50	RI-50
VAM-50 M4	TYR 4,0	TRE 3,3	x	TH 10/TH16	EAT6/ATS	PL-50	RI-50
VAM-56 T6	-	TR 2,5	OK	TH 10/TH16	EAT6/ATS/ATL	PL-56	RI-56
VAM-56 M6	TYR 4,0	TRE 3,3	x	TH 10/TH16	EAT6/ATS	PL-56	RI-56
VAM-63 T6	-	TR 2,5	OK	TH 10/TH16	EAT6/ATS/ATL	PL-63	RI-63
VAM-63 M6	TYR 4,0	TRE 3,3	x	TH 10/TH16	EAT6/ATS	PL-63	RI-63

TYR

TRE

Frekvensstyrning
RFM/RFT

Automatisk varvtalsreglering
EAT/ATS

Mjukstart
AR

Arbetsbrytare
INT

Jalusi
PL (plast)

Jalusi
P (stål/alu)

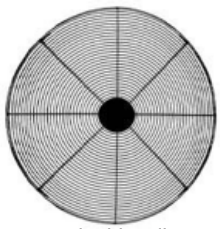
Skyddsgaller
RI

Väggfläktar HEP

HEP typ M= enfas, 230V/50Hz, typ T= trefas 400V/50Hz.
Väggfläkt för utsug och ventilation i t.ex. stall eller växthus. Fläkten har fästram i stålplåt m. antikorrosiv värmebeständig epoxilack för att motverka korrosion, 6-bladig fläktvinge i glasfiberförstärkt polyamid, balanserad enl. ISO 1940 standard. Luftriktning, motor till fläktvinge levereras som standard. Går att få med omvänt luftflöde, som skall anges vid beställning. Skyddsklass IP 65 isol.klass F. Termiskt överhettningsskydd (typ Klixon). Asykron/standardmotor för 3-fas 220-240/380-415V 50Hz och vid 1-fas 220-240V 50Hz. Kopplingsbox medföljer som standard, men kan på begäran levereras utan. Skyddsgaller på sugsidan ingår.
Max lufttransportstemperatur: 2-polig motor -25°C till +45°C och 4-, 6- och 8-polig motor -25°C till +60°C. Varvtalsreglerbara med trafo. HEP finns även för kanalmontage och heter då HEPT (se separat sida). På begäran: reversibelt luftflöde, rostfritt stål eller varmgalvaniserat stål.

Teknisk data

Typ	Max.flöde m^3/h	Max.tryck Pa	Ex.arb.punkt m^3/h-Pa	dB A	Max.effekt W 230V	Max.effekt W 400V	Varvtal r/min	Max.ström 230V	Max.ström 400V	Ø mm	Vikt kg
HEP-25-2T/ M-H	2300	300	1700-80	64	285	250	2620	1,38	0,54	250	5
HEP-25-4T/ M-H	1250	100	1000-20	52	100	87	1390	0,50	0,25	250	5
HEP-31-2T/ M-H	4000	400	3000-150	74	515	495	2640	2,70	0,89	310	7
HEP-31-4T/ M-H	2400	125	2000-25	55	140	115	1370	0,68	0,29	310	6
HEP-31-4T/ M-L	1950	120	1500-25	54	110	100	1330	0,55	0,25	310	6
HEP-35-2T/ M-H	6020	400	4500-100	76	690	650	2675	3,80	1,40	350	9
HEP-35-4T/ M-H	3500	150	3000-40	58	180	170	1340	0,98	0,43	350	7
HEP-35-4T/ M-L	2650	150	2000-50	56	115	110	1380	0,63	0,30	350	7
HEP-40-4T/ M-H	5200	240	4000-60	61	360	325	1400	1,95	0,96	400	11
HEP-40-4T/ M-L	4000	230	3000-50	60	260	220	1420	1,70	0,60	400	11
HEP-40-6T/ M-H	3500	150	2600-40	54	180	150	960	1,06	0,65	400	11
HEP-45-4T/ M-H	7300	260	5000-100	66	480	470	1400	2,35	1,22	450	13
HEP-45-4T/ M-L	5810	240	5000-60	64	360	315	1360	1,9	0,70	450	11
HEP-45-6T/ M-H	4900	130	4000-30	56	225	210	955	1,40	0,82	450	11
HEP-50-4T/ M-H	10150	270	8000-70	69	720	720	1380	3,15	1,55	500	15
HEP-50-4T/ M-L	7300	270	6000-60	67	430	430	1370	2,30	0,98	500	13
HEP-50-6T/ M-H	6150	140	5000-25	59	245	240	950	1,38	0,80	500	13
HEP-56-4T/ M-H	12800	300	10000-80	72	1060	1050	1350	5,26	2,30	560	21
HEP-56-4T/ M-L	10900	300	8500-80	70	810	800	1350	3,70	1,60	560	19
HEP-56-6T/ M-H	8250	120	6000-40	62	415	400	915	2,12	1,0	560	17
HEP-63-4T/ -H	18700	300	16000-60	82	-	1700	1415	-	4,00	630	26
HEP-63-4T/ M-L	16500	300	14000-80	75	1295	1290	1375	6,15	2,90	630	23
HEP-63-6T/ M-H	12050	150	9000-40	65	560	500	905	2,70	1,19	630	20
HEP-63-6T/ M-L	9450	150	7000-40	63	330	360	945	1,80	0,94	630	19
HEP-63-8T/ M-H	8250	65	6000-25	57	325	325	700	1,89	1,10	630	19

HEP - 25 - 2/4/6/8 - T / M - H / L - I/A - E/F/G

diameter; motor- poltal; spänning 400V / 230V; hög H/ låg L vinkel; I=Tryckande A=Sugande; Variant enl. till höger

E (standard)

F

G

Mått mm

Typ	A	B	ØC	ØD	F 2T	F 4T	F 6T	F 8T	G	H	ØJ
HEP-25	330	275	262	260	213	203	-	-	11	56	8,5
HEP 31-…/H	400	336	311	308	214	204	-	-	11	75	10,5
HEP 31-…/L	400	336	311	308	-	204	-	-	11	75	10,5
HEP-35-…/H	465	390	363	360	241	211	-	-	11	86	10,5
HEP-35-…/L	465	390	363	360	-	211	-	-	11	86	10,5
HEP-40-…/H	532	452	413	410	-	226	205	-	11	98	10,5
HEP-40-…/L	532	452	413	410	-	226	-	-	11	105	10,5
HEP-45-…/H	596	504	463	460	-	234	218	-	11	105	10,5
HEP-45-…/L	596	504	463	460	-	234	-	-	11	105	10,5
HEP-50-…/H	665	562	517	514	-	275	254	-	11	115	10,5
HEP-50-…/L	665	562	517	514	-	260	-	-	11	115	10,5
HEP-56-…/H	710	630	563	560	-	306	266	-	15	115	10,5
HEP-56-…/L	710	630	563	560	-	286	-	-	15	115	10,5
HEP-63-…/H	800	710	638	635	-	360	276	266	15	140	10,5
HEP-63-…/L	800	710	638	635	-	360	266	-	15	140	10,5

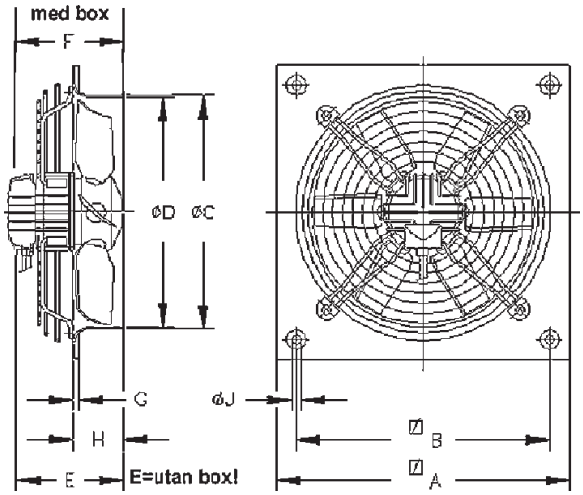

Tillbehör

Klippan ☎ 0435-226 30 🖷 0435-226 90 • Stockholm ☎ 08-26 25 30 🖷 08-26 80 05 • Göteborg ☎ 031-24 64 50 • Umeå ☎ 090-12 83 80

Väggfläktar EZQ DZQ

Robusta väggfläktar för Industrier & lokaler.
Väggplatta i förzinkad stålplåt med fläktvingar i glasfiberförstärkt polyamid. Skyddsgaller på sugsidan. EZQ har motorer i 1-fas 230V/50Hz och DZQ har 3-fas 400V/50Hz. Samtliga typer är varvtalsreglerbara (Ej 40/2B) och har termiskt överbelastningsskydd med automatisk återställning. Potientialfria kabelanslutningar som måste anslutas till motorskydd MV 25 eller kontaktor. Skyddsklass IP 54/55 och isolationsklass B och F.
Fläktarna kan monteras horisontellt eller vertikalt och är reversibla (Vid reversering ger fläktarna ca 65% av standardvärdet). Variant med rund väggplatta heter EZS alternativt DZS. Fläktarna är inte lämpliga för utsug av luft med mättad ånga. På förfrågan kan fläkten levereras med specialspänning, med aluminiumfläktvinge, med förhöjd korrosionsskydd, 2-hastighets motorer m.m.

Teknisk data

Typ[1]	Max.flöde m³/h	Max.tryck Pa	Ex.arb.punkt m³/h - Pa	Ljud dB (A)	Max.effekt W 230V	Max.effekt W 400V	Varv r/min	Max.ström A 230V	Max.ström A 400V	Max.temp[2] 230V	Max.temp[2] 400V	IP kl.	Isol. klass	Vikt kg
EZQ 20/4 E	475	20	350 - 13	57	35	-	1380	0,25	-	60°C	-	IP54	B	4,6
EZQ/DZQ 20/2 B	1100*	73*	750 - 65*	74	65	65	2850	0,47	0,24	60°C	60°C	IP55	B	6,6
EZQ/DZQ 25/4 D	1000	32*	600 - 30*	64*	32	45	1425	0,2	0,13	60°C	40°C	IP54	B	6,3*
EZQ/DZQ 25/2 B	2100	105	1600 - 100*	80*	160	150	2850	1,0	0,5	60°C	60°C	IP55	F	8,2
EZQ/DZQ 30/6 B	1200*	22	850 - 17	57*	60	70	930	0,35	0,17	60°C	60°C	IP55	B	8,6
EZQ/DZQ 30/4 B	1850	50	1300 - 45	68*	90	85	1425	0,55	0,35	60°C	60°C	IP55	B	8,7*
EZQ/DZQ 30/2 B	3500*	175*	2300 - 175*	88	325	330	2850	2,45	0,95	40°C	60°C	IP55	B	13
EZQ/DZQ 35/6 B	1700	27	1100 - 25	59*	70	75	930	0,35	0,17	60°C	60°C	IP55	B	11
EZQ/DZQ 35/4 B	2700*	65	2000 - 58	70*	115	110	1425*	0,7	0,36	60°C	60°C	IP55	B	11*
DZQ 35/2 B	5500	300	3000 - 300	93	-	630	2850	-	2,4	-	60°C	IP55	F	20
DZQ 40/8 B	2050	22	1400 - 20	57	-	75	715	-	0,2	-	60°C	IP55	B	13
EZQ/DZQ 40/6 B	2600*	34*	1750 - 30*	63	100	110	935*	0,5	0,3	60°C	60°C	IP55	B	14
EZQ/DZQ 40/4 B	4000*	88	2800 - 80	81*	230	210	1425*	1,3	0,6	60°C	60°C	IP55	F/B	14
DZQ 40/2 B	8800	470	5000 - 400	96	-	1250	2850	-	2,4	-	60°C	IP55	F	29
EZQ/DZQ 45/6 B	4300	30*	3000 - 26*	72*	195	180	930	1,2	0,68	60°C	60°C	IP55	B	19
EZQ/DZQ 45/4 B	6400*	110*	4500 - 90*	82*	470	380	1425*	2,2	1,2	45°C	60°C	IP55	B	19
EZQ/DZQ 50/8 B	4200	35	3000 - 28*	65*	110	140	715	0,6	0,6	60°C	60°C	IP55	B	22
EZQ/DZQ 50/6 B	5600*	60	4000 - 58	72*	220	210	930	1,5	0,75	50°C	60°C	IP55	F	22
DZQ 50/4 B	8500	148	6000 - 130	81	-	550	1450	-	1,2	-	60°C	IP55	F	23
DZQ 56/6 B	8400	90	6000 - 80	76	-	370	930	-	1,2	-	60°C	IP55	F	34
DZQ 56/4 B	12000	190	9000 - 160	84	-	1100	1425	-	2,5	-	60°C	IP55	F	40
DZQ 60/8 B	7300	50	5500 - 42	71	-	220	715	-	0,8	-	60°C	IP55	F	32
DZQ 60/6 B	9900	110	7000 - 90	77	-	440	930	-	1,35	-	60°C	IP55	F	28
DZQ 60/4 B	14000	200	10000 - 165	86	-	1200	1425	-	3,2	-	45°C	IP55	F	39

* Data i tabellen gäller för EZQ fläkten. Viss avvikelse för DZQ.
[1] B-motorer är kondensatormotorer med driftskondensator vid skyddsgallret. D-motorer är kondensatormotorer med kopplingsdosa. E-motorer är spaltmotorer som inte är reversibla.
[2] Max temperatur i luftströmmen

Mått mm

Typ	A	B	C	D	E	F	G
EZQ/DZQ 20/	216,7	215	345	305	8,5	44,5	193
EZQ/DZQ 25/	271,1	265	400	350	8,5	57,5	201
EZQ/DZQ 30/	326,9	315	462	405	11	77,5	192
EZQ/DZQ 35/	380,5	365	525	465	11	90,5	192
EZQ/DZQ 40/	430,8	417	580	520	11	100	236
EZQ/DZQ 45/	474	461	630	570	11	107	192
EZQ/DZQ 50/	542,7	516	700	640	11	137	211
DZQ 56/	600,5	573	765	695	11	122	261
DZQ 60/	652,2	615	820	740	11	140	261

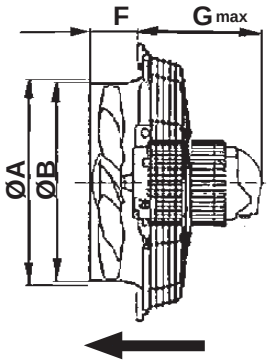

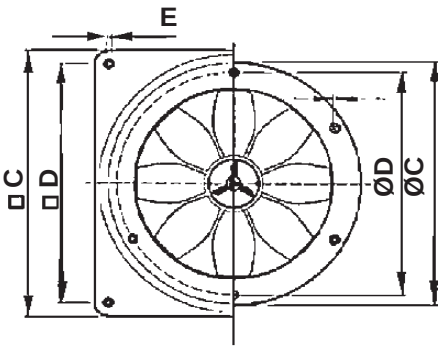

Tillbehör

Tyristor TYR

Tyristor/Rev. STW

Trafo TRE

Termostat TH

Hygrostat HY

Arbetsbrytare HS

Genomföring VH

Utejalusislutare AS

Ytterväggsgaller MZ

Kanal-/axialfläktar EZR DZR

Fläkthus i förzinkad stålplåt med fläns-anslutningar. 8-bladig fläktvinge av glasfiberförstärkt polyamid. Dynamiskt balanserade. Typ EZR med enfas, 230V/50Hz motor med termiskt överbelastningsskydd. Kondensatormotor med driftkondensator i kopplingsbox. Typ DZR med trefas, 400V/50Hz asynkronmotor med termiskt överbelastningsskydd. Potientialfria kabelanslutningar som måste anslutas till motorskydd MV 25 eller kontaktor. 2-hastighetsfläktarna ska kopplas till ett motorskydd som förhindrar överbelastning. Varvtalsförhållandena 12/6, 8/4 och 4/2 har Dahlanderkoppling. Varvtalsförhållandena 8/6 och 6/4 har separata lindningar. Skyddsklass IP 55 (EZR 25/4D, DZR 25/4D har IP 54). Isolationsklass B och F. Max. lufttransporttemperatur är + 60º C (DZR 25/4D, DZR 35/84B, EZR 40/6B, EZR 40/4B, DZR 60/84B har annan. Fråga oss). Fläktarna kan monteras horisontellt eller vertikalt och är reversibla (Vid reversering ger fläktarna ca 35 % mindre luftflöde). På förfrågan: i olika spänningar, enfasmotor med termisk kontakt eller PTC termistor, kondensdränering, med förhöjt korrosionsskydd, med aluminium fläktvingar.

Teknisk data

Typ	Max.flöde m³/h	Max.tryck Pa	Ex.arb.punkt m³/h - Pa	Varvtal r/min	Max.effekt W EZR	Max.effekt W DZR	Max.ström Amp EZR	Max.ström Amp DZR	Ljud dB (A)	Vikt kg
EZR/DZR 20/2 B	1100	80	600 - 40	2850	65	75	0,51	0,25	76	6,7
EZR/DZR 25/4 D	1000	200	600 - 90	1425	32	50	0,19	0,16	61	6,7
EZR/DZR 25/2 B	2100	360	1200 - 120	2850	165	150	1,03	0,5	85	9,3
DZR 25/84 B	1100/500	80/22	750-35/300-10	1425/715	-	80/40	-	0,3/0,1	62/46	8,3
DZR 25/42 B	2100/1100	250/90	1400-110/70-30	2850/1425	-	170/30	-	0,33/0,1	83/62	8,2
EZR/DZR 30/6 B	1200	45	800 - 30	930	59	70	0,32	0,19	59	9,2
EZR/DZR 30/4 B	1800	120	1000 - 50	1425	90	80	0,51	0,33	68	9,4
EZR/DZR 30/2 B	3600	400	2400 - 170	2850	313	325	2,75	1	88	13
DZR 30/84 B	1800/900	100/30	1200-40/500-13	1425/715	-	100/40	-	0,3/0,1	67/56	9,3
DZR 30/64 B	1800/1200	150/80	1900-70/1200-30	1425/930	-	120/90	-	0,4/0,35	69/61	12,6
DZR 30/42 B	3600/1800	400/120	2200-180/1200-50	2850/1425	-	360/60	-	0,95/0,3	89/69	12,6
EZR/DZR 35/6 B	1800	40	1000 - 30	930	65	75	0,35	0,17	61	10,8
EZR/DZR 35/4 B	2800	170	2000 - 60	1425	115	120	0,75	0,38	72	11
DZR 35/2 B	5700	450	4000 - 210	2850	-	630	-	2,4	92	14,4
DZR 35/84 B	2700/1300	120/35	2000-50/800-15	1425/715	-	140/40	-	0,3/0,11	70/56	11
DZR 35/64 B	2800/1800	160/80	1800-70/1000-30	1425/930	-	120/90	-	0,4/0,35	72/63	14,1
DZR 35/42 B	5700/2800	550/150	3800-200/2000-50	2850/1425	-	630/110	-	1,25/0,4	92/74	14,2
EZR/DZR 40/6 B	2600	60	2000 - 30	930	98	110	0,52	0,3	64	13,9
EZR/DZR 40/4 B	4200	200	3000 - 80	1425	229	225	1,37	0,65	75	13,8
DZR 40/2 B	9000	500	7000 - 250	2850	-	1350	-	3,1	96	25,1
DZR 40/84 B	4400/2100	200/55	3000-80/1300-15	1425/715	-	220/40	-	0,55/0,17	78/59	16,3
DZR 40/64 B	4400/3000	200/110	3000-80/2000-40	1425/930	-	210/120	-	0,6/0,35	77/66	16,3
DZR 40/42 B	9000/4400	800/200	5500-300/3000-70	2850/1425	-	1370/230	-	2,3/0,85	97/78	24,6
EZR/DZR 45/6 B	4200	130	3000 - 60	930	190	180	1,1	0,7	77	16,1
EZR/DZR 45/4 B	6300	300	5000 - 70	1425	450	360	2	1,1	85	16,5
EZR 50/8 B	4100	60	3000 - 30	715	110	-	0,65	-	75	19,8
EZR/DZR 50/6 B	5600	160	4000 - 50	930	210	220	1,3	0,8	72	19,9
DZR 50/4 B	8800	300	6000 - 120	1425	-	530	-	1,7	85	19,9
DZR 50/86 B	5500/4000	140/100	3900-60/3000-35	930/715	-	240/140	-	0,85/0,5	74/65	20,7
DZR 50/84 B	9000/4000	150/50	7000-50/3000-20	1425/715	-	650/130	-	1,4/0,5	84/65	25
DZR 50/64 B	9000/6000	300/150	6000-100/4000-50	1425/930	-	570/200	-	1,2/0,6	85/73	26,3
DZR 56/6 B	8500	200	6000 - 80	930	-	360	-	1,2	77	28,2
DZR 56/4 B	12000	400	10000 - 130	1425	-	1050	-	3	88	40,2
DZR 60/6 B	10000	200	6000 - 90	930	-	410	-	1,3	78	30,1
DZR 60/4 B	14000	400	10000 - 180	1425	-	1250	-	3,3	89	41,5
DZR 60/86 B	10000/7500	250/150	7000-80/5000-45	930/715	-	490/280	-	1,5/0,9	87/80	34,6
DZR 60/84 B	15000/7000	500/150	10000-200/4000-50	1425/715	-	1400/240	-	2,80,6	90/70	41

Tillbehör

AS
Jalusislutare

GF
Motfläns

AD
Insugskona

SG
Skyddsgaller

VD
Backspjäll

TYR
Tyristor

TRE
5-stegs trafo

STW
Tyristor/Reverserdon

MLZ
Yttergaller

GS
Motstos

ELA
Dukstos m. fläns

EL
Elastisk stos

FU
Fläktfäste/fot

WP
Polreverserdon

P
Polomkopplare

Klippan ☎ 0435-226 30 🖷 0435-226 90 • Stockholm ☎ 08-26 25 30 🖷 08-26 80 05 • Göteborg ☎ 031-24 64 50 • Umeå ☎ 090-12 83 80

Mått mm

Typ	A	B	C	D	E	F	G	H	I	K
EZR/DZR 20/	213	240	235	254	7	193	243	150	152	165
EZR/DZR 25/	263	300	286	304	7	255	288	150	178	194
EZR/DZR 30/	313	300	356	380	9	255	292	200	203	221
EZR/DZR 35/	363	320	395	420	9	275	319	224	226	248
EZR/DZR 40/	413	370	438	460	9	325	350	250	249	274
EZR/DZR 45/	458	310	487	510	9	255	385	280	274	297
EZR/DZR 50/	513	370	541	565	9	325	423	315	299	325
DZR 56/	570	400	629	664	14	355	485	370	345	355
DZR 60/	613	400	674	710	11	335	517	400	369	376

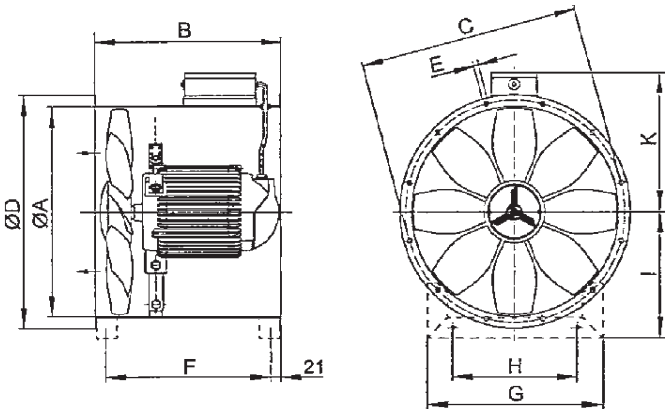

Flödesdiagram

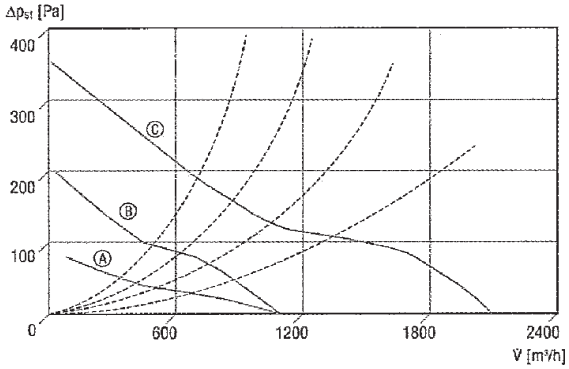

A EZR/DZR 20/2 B **B** EZR/DZR 25/4 D **C** EZR/DZR 25/2 B

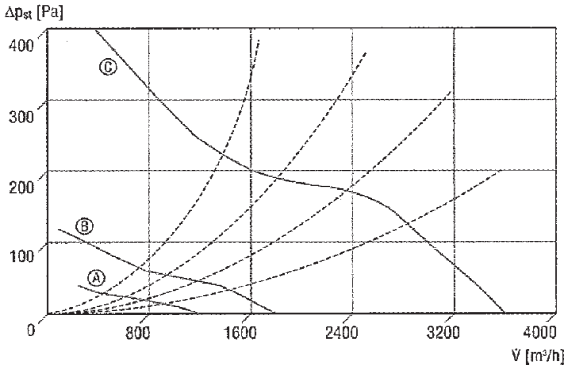

A EZR/DZR 30/6B **B** EZR/DZR 30/4B **C** EZR/DZR 30/2B

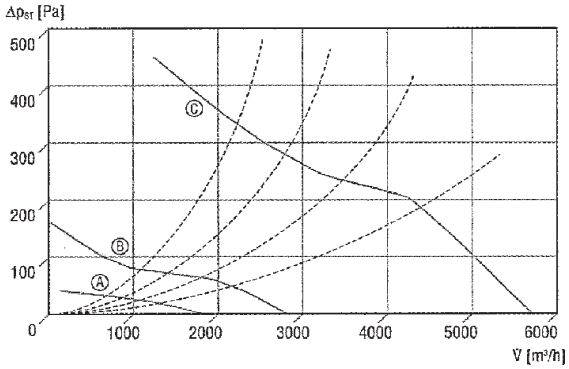

A EZR/DZR 35/6B **B** EZR/DZR 35/4 B **C** DZR 35/2 B

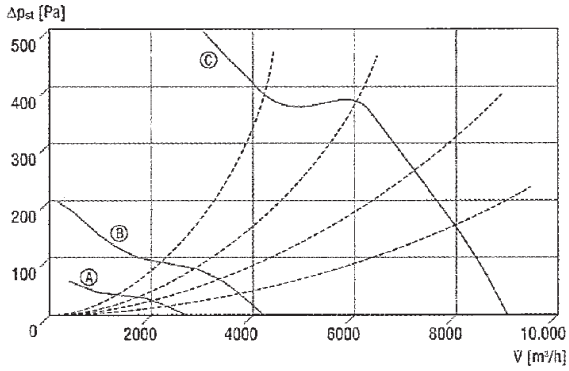

A EZR/DZR 40/6B **B** EZR/DZR 40/4 B **C** DZR 40/2 B

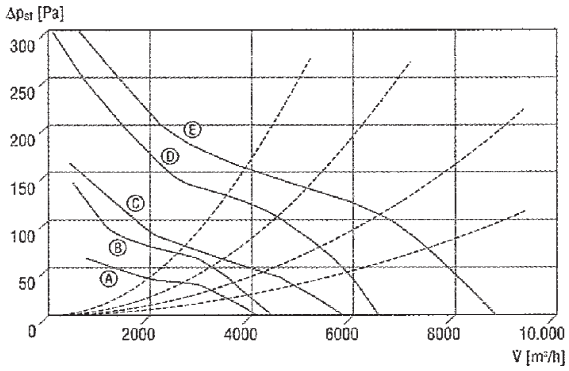

A EZR 50/8 B **B** EZR/DZR 45/6 B **C** EZR/DZR 50/6 B
D DZR 45/4 B **E** DZR 50/4 B

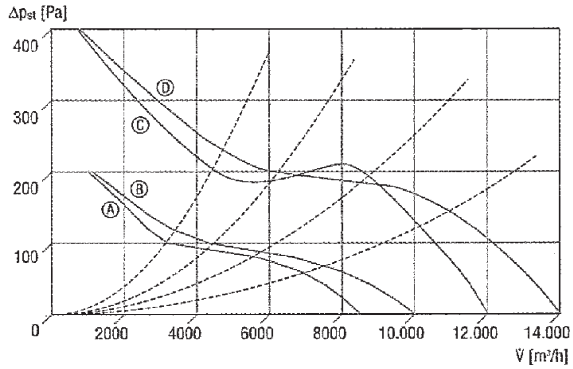

A DZR 56/6 B **B** DZR 60/6 B **C** DZR 56/4 B
D DZR 60/4 B

Axial-/kanalfläktar HEPT

Typ M=enfas 230V/50Hz och typ T=trefas 400V/50Hz.
Fläkthus i valsad stålplåt med antikorrosiv värmebeständig pulverlack.
6-bladig fläkt i glasfiberförstärkt polyamidplast.
Arbetstemperatur 2 pol: -25°C till +45°C, övriga: -25°C till +60°C.
Skyddsklass IP65, isolationsklass F. Kopplingsbox IP65.
Motor försedd med termiskt överbelastningsskydd (typ Klixon).
Varvtalsreglerbara.
På begäran: högre spänning t ex 660V.
HEPT finns även som väggfläkt. Se separat datablad för HEP.

Teknisk data

Typ	Max.flöde m³/h	Max.tryck Pa	Ex.arb.punkt m³/h - Pa	Ljud dB	Effekt W 230V	Effekt W 400V	Varvtal r/min	Max.ström Amp 230V	Max.ström Amp 400V	Vikt kg
HEPT-31-2T/ M-H	4000	400	2500 - 160	74	515	495	2640	2,30	0,89	7,4
HEPT-31-4T/ M-H	2400	100	1400 - 50	55	140	115	1410	0,75	0,4	6,2
HEPT-35-2T/ M-H	6020	400	4000 - 200	76	690	650	2700	2,80	1,25	9,4
HEPT-35-4T/ M-H	3500	120	2500 - 60	58	180	170	1340	0,98	0,43	7,6
HEPT-40-4T/ M-H	5200	200	3000 - 70	61	360	325	1400	1,85	1,2	13,5
HEPT-40-6T/ M-H	3500	80	2400 - 20	54	180	150	960	1,06	0,65	13,5
HEPT-45-4T/ M-H	7300	200	5000 - 100	66	480	470	1400	2,35	1,22	15,5
HEPT-45-6T/ M-H	4900	100	4000 - 30	56	225	210	955	1,40	0,82	15,5
HEPT-50-4T/ M-H	10150	180	6000 - 110	69	720	720	1400	3,35	1,8	18
HEPT-50-6T/ M-H	6150	100	5000 - 35	59	245	240	950	1,38	0,80	18
HEPT-56-4T/ M-H	12800	220	9000 - 100	72	1060	1050	1350	5,26	2,10	28
HEPT-56-6T/ M-H	8250	90	6000 - 40	62	415	400	915	2,12	1,00	28
HEPT-63-4T/ H	18700	240	13000 - 120	82	-	1700	1415	-	4,00	33,5
HEPT-63-6T/ M-H	12050	95	8000 - 50	65	560	500	905	2,70	1,19	33,5

Mått mm

Modell	ØA	ØB	ØD	E	ØJ	Antal borrhål
HEPT- 31	385	335	308	200	10	8
HEPT- 35	425	395	360	220	10	8
HEPT- 40	490	450	410	200	12	8
HEPT- 45	540	500	460	220	12	8
HEPT- 50	600	560	514	230	12	12
HEPT- 56	660	620	560	260	12	12
HEPT- 63	730	690	635	280	12	12

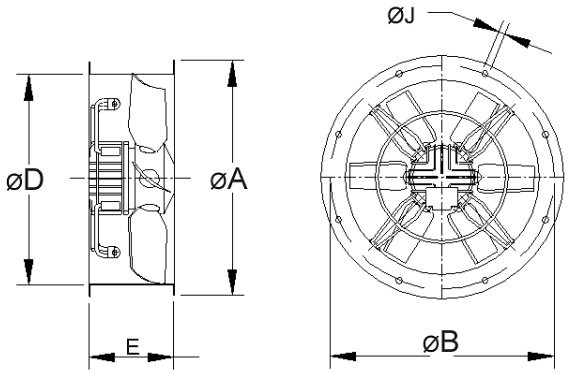

Tillbehör

INT
Motorskyddsbrytare

TRE
5-stegstrafo

RFT
Frekvensstyrning

AR
Mjukstart

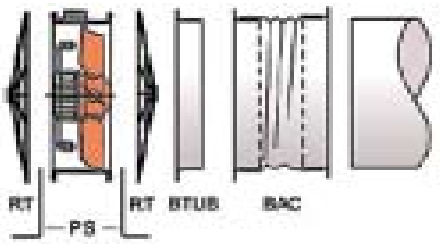

PS
Montagekonsol

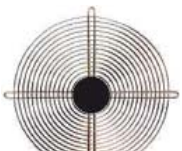

RT
Skyddsgaller

B
Rörstos

BAC
Dukstos

Klippan ☎ 0435-226 30 🖷 0435-226 90 • Stockholm ☎ 08-26 25 30 🖷 08-26 80 05 • Göteborg ☎ 031-24 64 50 • Umeå ☎ 090-12 83 80

Portabel Axialfläkt HTM

HTM är en portabel fläkt med stativ och skyddsgaller på båda sidor. Används bl.a. till punktkylning, torkning, utsug eller temperaturutjämning. HTM typ -M = enfas, 230V 50Hz, HTM typ -T = trefas, 400V 50Hz. Baseras på kanalfläkten HCT. Fläkthus i stålplåt med antikorrosiv värmebeständig epoxylack för att motverka korrosion, 6-bladig fläktvinge av glasfiberförstärkt polyamid. Skyddsklass IP54 på typ 45-4M och 56-4M, skyddsklass IP55 på övriga. Ny design på den färdigmonterade strömbrytaren på kopplingsboxen, Cetac P17 -3P +T 16A 3-fas motor och -2P +T 16A 1-fas motor, IP55. På begäran: annan spänning.

Teknisk data

Typ	Max.flöde m³/h	Ljud dB(A)	Max.effekt Watt	Varvtal r/min	Max. Amp 230V	Max. Amp 400V	Vikt kg
HTM-35-2T/M	5750	77	370	2800	2,90	1,25	13
HTM-35-4T/M	3100	59	120	1440	0,67	0,38	12
HTM-40-4T/M	5100	64	250	1450	1,90	0,84	19
HTM-45-4T/M	7100	68	370	1375	3,10	1,15	22
HTM-56-4T/M	11000	72	550	1380	4,40	1,80	27
HTM-63-4T	18300	74	1100	1410	x	3,00	35

Mått

Typ	A	B	C	D	E	F
HTM-35	230	736	420	415	355	489
HTM-40	320	775	481	450	410	596
HTM-45	360	795	481	453	460	596
HTM-56	400	945	594	522	560	726
HTM-63	430	978	594	522	640	805

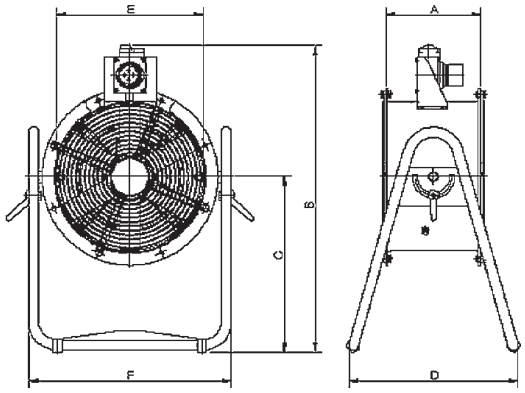

Karaktär och lufthastighet med fläkten placerad 1m bortom punkt 0

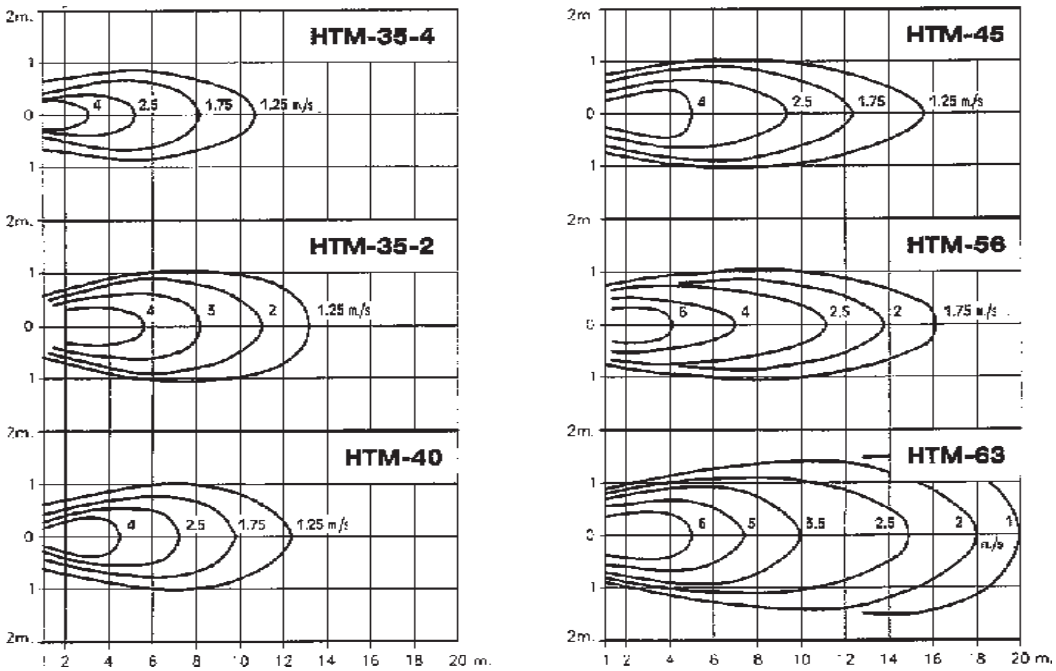

Remdriven Axialfläkt HPX

HPX är en remdriven axialfläkt som används bl.a. för utsug i ventilationssystem, utsug ifrån målarboxar, virkestorkar, keramiska torkar och utsug av lätt dammig luft.
Fläkthus i stålplåt med antikorrosiv värmebeständig epoxylack. Fläktvingar av aluminium.
Skyddsklass IP 55, isolationsklass F. Standardspänning 230/400V 50Hz upp till motoreffekt 4kW och för kraftigare motorer är standardspänning 400/690V, 50Hz. Utrustad med en väl skyddad transmisson mellan fläkt och motor på IP66. Max lufttransportstemperatur: +150°C. Öppningsbar 180° för enkel inspektion och rengöring.
På begäran: andra skyddsklasser, spänningar och frekvens. Atex certifierade, kategori 2, för Explosionsskyddat utförande EEx-”e” eller flamsäkert utförande EEx-”d” och fläkt märkt: CE Ex II 2 G/D EEx e eller EEx d.

Teknisk data

Typ	Max.flöde m³/h	Max.tryck Pa	Ex.arb.punkt m³/h - Pa	Ljud dB	Max.effekt kW	Varvtal r/min	Max.ström Amp	Kanal Ø mm	Vikt kg
HPX-35-2T-0,75	4750	300	3500-125	77	0,55	2720	1,36	350	22
HPX-35-4T-0,16	2500	122	1800-45	60	0,12	1420	0,44	350	20
HPX-45-4T-0,33	6300	170	5000 - 75	69	0,25	1450	0,76	450	32
HPX-45-4T-0,5	6600	200	5000 - 110	70	0,37	1700	1,05	450	36
HPX-50-4T-0,75	9000	200	7000 - 85	70	0,55	1310	1,45	500	33
HPX-50-4T-1	10800	230	8000-120	71	0,75	1500	1,86	500	34
HPX-56-4T-0,75	11300	200	9000 - 100	72	0,55	1380	1,45	560	36
HPX-56-4T-1	12200	275	10000 - 120	73	0,75	1500	1,86	560	36
HPX-56-4T-1,5	14500	270	11000-145	75	1,1	1420	2,65	560	39
HPX-63-4T-1,5	16000	230	11500-100	74	1,1	1300	2,65	630	59
HPX-63-4T-2	17500	250	14000-125	78	1,5	1450	3,45	630	63
HPX-71-4T-1,5	20300	220	16000 - 110	78	1,1	1200	2,65	710	74
HPX-71-4T-2	22500	300	18000 - 125	79	1,5	1350	3,45	710	77
HPX-71-4T-3	24000	300	20000-140	81	2,2	1450	4,90	710	85
HPX-80-4T-3	29000	270	24000-100	83	2,2	1200	4,90	800	95
HPX-80-4T-4	32000	350	25000-150	84	3	1350	6,50	800	100
HPX-80-4T-5,5	40500	400	30000-200	84	4	1450	8,30	800	106
HPX-90-4T-5,5	44000	510	35000-250	89	4	1280	8,30	900	118
HPX-90-4T-7,5	51000	510	40000-250	91	5,5	1400	11,40	900	132
HPX-100-4T-10	63000	800	50000-300	93	7,5	1450	15,10	1000	159
HPX-100-4T-15	68000	800	55000-300	94	11	1450	21,40	1000	181

Mått

Typ	ØA	ØB	ØD	E	H	ØJ	N
HPX-35-2T-0,75	425	395	355	380	606	10	8 x 45º
HPX-35-4T-0,16	425	395	355	380	609	10	8 x 45º
HPX-45-4T-0,33	540	500	460	420	740	12	8 x 45º
HPX-45-4T-0,5	540	500	460	420	728	12	8 x 45º
HPX-50-4T-0,75/-1	600	560	512	420	803	12	12 x 30º
HPX-56-4T-0,75/-1	660	620	560	450	848	12	12 x 30º
HPX-56-4T-1,5	660	620	560	450	870	12	12 x 30º
HPX-63-4T-1,5/-2	730	690	640	500	950	12	12 x 30º
HPX-71-4T-1,5/-2	810	770	710	550	1017	12	16 x 22º30'
HPX-71-4T-3	810	770	710	550	1035	12	16 x 22º30'
HPX-80-4T-3/-4	900	860	800	600	1173	12	16 x 22º30'
HPX-80-4T-5,5	900	860	800	600	1200	12	16 x 22º30'
HPX-90-4T-5,5/-7,5	1015	970	900	650	1320	15	16 x 22º30'
HPX-100-4T-10	1115	1070	1000	750	1483	15	16 x 22º30'
HPX-100-4T-15	1115	1070	1000	750	1513	15	16 x 22º30'

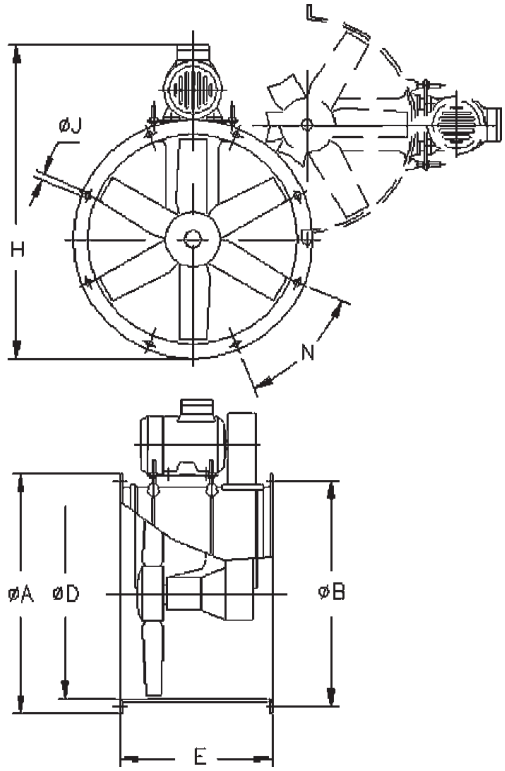

Tillbehör

Arb.brytare
INT

Frekvensstyrn.
RFT

Ansl. stos
BTUB

Flexibel stos
BAC

Fot / fäste
PS

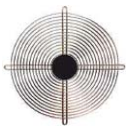
Skyddsgaller
RT

Klippan ☎ 0435-226 30 🖷 0435-226 90 • Stockholm ☎ 08-26 25 30 🖷 08-26 80 05 • Göteborg ☎ 031-24 64 50 • Umeå ☎ 090-12 83 80

Axialfläkt HCH, HCH-SEC, CJHCH

Väggfläkt **HCH** finns i både 1-fas (M) 230V och 3-fasutförande (T)230/400V upp till 4kw och därefter 400/690V. Tillverkad i stålplåt med antikorrosiv och värmebeständig epoxilack. Fläktvinge med inställbara vinklar finns i 2 alternativ: PL av glasfiber-förstärkt polyamid eller AL av aluminium. Typ HCT-40-2T och HCT-45-2T finns endast i utförande AL. Standardutförande PL om inget annat anges vid beställning. Kullagrade motorer i skyddsklass IP 55, förutom 1-fasutförande i storlekarna 45-56 som har IP54. Arbetstemp. -25ºC till +50ºC.
På begäran: fläktvinge med omvänt luftflöde, dvs från vinge över motor eller med reversibel fläktvinge till 100%. Explosionsskyddad motor EEx-"e" eller Flamsäker motor EEx-"d", med speciell spänning eller 2-hastighets motor.
Typ **CJHCH** med fläkt HCH inbyggd i galvaniserad plåtbox med invändig värme- och ljudisolering. Försedd med nedmonterbar sida för inspektion och underhåll.
HCH-SEC finns i 2 utföranden, för arbetstemp. på max +85ºC eller upp till max +135ºC. Båda versionerna har enbart fläktblad AL (aluminium).

HCH/HCH-SEC

CJHCH

Teknisk data

Typ	Typ CJHCH	Max.flöde m³/h	Max.tryck Pa	Ex.arb.punkt m³/h - Pa	dB (A)	Max.effekt kW 230V	Max.effekt kW 400V	Varvtal r/min	Max.ström Amp 230V	Max.ström Amp 400V	Max.ström Amp 690V	Vikt kg
HCH-35-2T		5750	400	4000-200	77		0,37	2800	2,15	1,25		9
HCH-35-4T		3100	100	2000-60	59		0,1	1440	0,64	0,37		7
HCH-40-2T-1,5		8750	480	6000-200	84		1,1	2900	4,68	2,70		17
HCH-40-4T-0,33		5100	150	4000-80	64		0,25	1450	1,58	0,91		13
HCT-45-4T/M-0,5		7100	200	5500-100	68	0,37	0,37	1450	3,1	1,20		15
HCT-45-6T/M-0,33		4750	85	3000-60	55	0,25	0,25	950	1,3	0,85		15
HCH-56-4T/M-0,75	x	11000	260	7500-100	72	0,55	0,55	1450	4,4	1,80		21
HCH-56-4/8T-1	x	12900/6450	260	8000-110	73/58		0,75	1450/710		2,2/0,9		22
HCH-56-4T-1	x	12900	270	8000-110	73		0,75	1450	3,46	2,00		22
HCH-56-4/8T-1,5	x	14000/7000	290	10000-110	74/59		1,1	1430/710		3,2/1,3		24
HCH-56-4T-1,5	x	14000	290	10000-110	74		1,1	1440	5,2	3,00		26
HCH-56-4T-2	x	15300	320	10000-150	75		1,5	1440/710	6,4	3,70		28
HCH-56-4/8T-2	x	15300/7650	320	10000-150	75/60		1,5	1420/700		3,5/1,5		28
HCH-56-6T/M-0,33	x	8400	120	6000-45	61	0,25	0,25	950	1,85	0,85		19
HCH-56-6T-0,5	x	9300	130	65000-50	61		0,37	950	2,1	1,20		20
HCH-56-6T-0,75	x	10000	145	7500-50	62		0,55	950	2,96	1,71		22
HCH-63-4T-1	x	14100	330	10800-100	73		0,75	1450	3,46	2,00		27
HCH-63-4/8T-1	x	14100/7050	330	10800-100	73/58		0,75	1430/710		2,2/0,9		27
HCH-63-4T-1,5	x	17000	300	14000-100	74		1,1	1450	5,2	3		30
HCH-63-4/8T-1,5	x	17000/8500	300	14000-100	74/59		1,1	1440/710		3,15/1,3		29
HCH-63-4T-2	x	18900	340	16000-100	75		1,5	1450	6,41	3,70		33
HCH-63-4/8T-2	x	18900/9450	340	16000-100	75/60		1,5	1420/700		3,5/1,5		32
HCH-63-4T-3	x	22000	340	18000-100	76		2,2	1450	8,49	4,90		41
HCH-63-4/8T-3	x	22000/11000	340	18000-100	76/61		2,2	1430/710		4,9/1,7		38
HCH-63-4T-4	x	25200	350	23000-100	77		3	1450	11,78	6,80		43
HCH-63-4/8T-4	x	25200/12600	350	23000-100	77/62		3	1430/710		6,5/2,3		42
HCH-63-6T/M-0,5	x	12000	150	7000-75	64	0,37	0,37	950	2,8	1,22		25
HCH-63-6T-0,75	x	12600	160	8000-75	65		0,55	950	2,96	1,71		27
HCH-63-6T-1	x	13800	175	9100-75	66		0,75	950	3,91	2,26		33
HCH-63-6/12T-1	x	13800/6900	175	9100-75	66/51		0,75	950/435		2,2/0,87		32
HCH-71-4T-1,5	x	19900	340	13500-150	78		1,1	1450	5,2	3		33
HCH-71-4/8T-1,5	x	19900/9950	340	13500-150	78/63		1,1	1440/710		3,15/1,3		32
HCH-71-4T-2	x	21000	360	16000-150	79		1,5	1450	6,41	3,7		36
HCH-71-4/8T-2	x	21000/10500	360	16000-150	79/64		1,5	1420/700		3,5/1,5		35
HCH-71-4T-3	x	24000	410	19500-150	81		2,2	1450	8,49	4,90		45
HCH-71-4/8T-3	x	24000/12000	410	19500-150	81/66		2,2	1430/710		4,9/1,7		42
HCH-71-4T-4	x	29400	440	23000-200	82		3	1450	11,78	6,8		47
HCH-71-4/8T-4	x	29700/14700	440	23000-200	82/67		3	1430/710		6,5/2,3		46
HCH-71-6T/M-0,75	x	15000	180	10800-75	67	0,55	0,55	950	3,8	1,71		29
HCH-71-6T-1	x	17200	185	12000-75	68		0,75	950	3,91	2,26		36
HCH-71-6/12T-1	x	17200/8600	185	12000-75	68/53		0,75	950/435		2,26/0,87		35
HCH-71-6T-1,5	x	21100	190	16500-75	69		1,1	950	5	2,89		38
HCH-71-6/12T-1,5	x	21100/10550	190	16500-75	69/54		1,1	950/470		3,0/1,15		37

Fler storlekar på nästa sida.

Axialfläkt HCH, CJHCH

Teknisk data Forts.

Typ	Typ CJHCH	Max.flöde m³/h	Max.tryck Pa	Ex.arb.punkt m³/h - Pa	dB (A)	Max.effekt W 230V	Max.effekt W 400V	Varvtal r/min	Max.ström Amp 230V	Max.ström Amp 400V	Max.ström Amp 690V	Vikt kg
HCH-80-4T-3	x	29500	460	19500-250	82		2,2	1450	8,49	4,90		53
HCH-80-4/8T-3	x	29500/14750	460	19500-250	82/57		2,2	1450/710		2,2/0,45		50
HCH-80-4T-4	x	37000	465	26000-250	83		3	1450	11,78	6,7		55
HCH-80-4/8T-4	x	37000/18500	465	26000-250	83/68		3	1430/710		3,0/0,6		54
HCH-80-4T-5,5	x	40500	590	29000-300	84		4	1450	15,24	8,80		60
HCH-80-4/8T-5,5	x	40500/20250	590	29000-300	84/69		4	1430/710		8,2/2,9		66
HCH-80-6T-1	x	23000	170	19000-100	71		0,75	950	4,16	2,40		44
HCH-80-6/12T-1	x	23000/11500	170	19000-100	71/56		0,75	950/435		2,4/0,87		43
HCH-80-6T-1,5	x	26000	185	22000-100	72		1,1	950	5,8	3,35		46
HCH-80-6/12T-1,5	x	26000/13000	185	22000-100	72/57		1,1	950/470		3,35/1,15		45
HCH-80-6T-2	x	29700	200	24000-100	73		1,5	950	7,62	4,4		52
HCH-80-6/12T-2	x	29700/14850	200	24000-100	73/58		1,5	970/470		4,6/1,9		62
HCH-80-6T-3	x	33500	215	25500-100	74		2,2	950	9,35	5,40		57
HCH-80-6/12T-3	x	33500/16750	215	25500-100	74/59		2,2	940/470		5,6/2,2		62
HCH-80-8T-0,5	x	16500	90	14000-50	69		0,37	720	2,77	1,6		43
HCH-80-8T-0,75	x	19500	100	17000-50	70		0,55	720	3,26	1,88		45
HCH-80-8T-1	x	22000	120	19500-50	71		0,75	720	4,23	2,44		50
HCH-90-4T-4	x	40000	640	26500-300	87		3	1450	11,95	6,90		62
HCH-90-4/8T-4	x	40000/20000	640	26500-300	87/72		3	1430/710		6,9/2,3		61
HCH-90-4T-5,5	x	46500	650	30000-300	89		4	1450	15,24	8,8		67
HCH-90-4/8T-5,5	x	46500/23250	650	30000-300	89/74		4	1450/710		8,8/2,9		73
HCH-90-4T-7,5	x	51000	700	38000-300	91		5,5	1450		12,40	7,20	83
HCH-90-4/8T-7,5	x	51000/25500	700	38000-300	91/76		5,5	1460/725		12,5/4,2		93
HCH-90-4T-10	x	54700	710	42000-300	92		7,5	1450		15,6	7,5	94
HCH-90-4/8T-10	x	54700/27350	710	42000-300	92/77		7,5	1460/725		15,3/5,4		98
HCH-90-6T-2	x	34300	230	24500-125	77		1,5	950	7,62	4,40		59
HCH-90-6/12T-2	x	34300/17150	230	24500-125	77/62		1,5	970/470		4,6/1,9		69
HCH-90-6T-3	x	38000	255	28000-125	78		2,2	950	9,35	5,40		64
HCH-90-6/12T-3	x	38000/19000	255	28000-125	78/63		2,2	940/470		5,6/2,2		69
HCH-90-6T-4	x	42400	265	32000-125	79		3	950	12,66	7,31		88
HCH-90-6/12T-4	x	42400/21200	265	32000-125	79/64		3	960/470		8,2/3,4		87
HCH-90-8T-1	x	22500	165	17000-75	71		0,75	720	4,23	2,44		57
HCH-90-8T-1,5	x	24000	170	18000-75	72		1,1	720	5,99	3,46		60
HCH-90-8T-2	x	26000	175	20000-75	73		1,5	720	7,36	4,25		71
HCH-90-8T-3	x	30000	185	23000-75	74		2,2	720	9,75	5,63		98
HCH-100-4T-7,5	x	54000	760	40000-300	92		5,5	1450		11,90	6,90	91
HCH-100-4/8T-7,5	x	54000/27000	760	40000-300	92/77		5,5	1460/725		12,5/4,1		101
HCH-100-4T-10	x	63000	760	48000-300	93		7,5	1450		16,90	9,80	102
HCH-100-4/8T-10	x	63000/31500	760	48000-300	93/78		7,5	1460/725		16,9/5,4		106
HCH-100-4T-15	x	68000	760	55000-300	94		11	1460		22,5	13	125
HCH-100-4/8T-15	x	68000/34000	760	55000-300	94/79		11	1460/735		21/7,4		125
HCH-100-4T-20	x	72000	770	58000-300	95		15	1455		30,00	17,30	144
HCH-100-4/8T-20	x	72000/36000	770	58000-300	95/80		15	1460/735		30/9,5		140
HCH-100-6T-3	x	43000	360	30000-150	82		2,2	950	10,05	5,8		72
HCH-100-6/12T-3	x	43000/21500	360	30000-150	82/67		2,2	950/470		5,8/2,2		77
HCH-100-6T-4	x	47000	370	33000-150	83		3	950	12,66	7,31		96
HCH-100-6/12T-4	x	47000/23500	370	33000-150	83/68		3	960/470		8,2/3,4		95
HCH-100-6T-5,5	x	53000	390	40000-150	84		4	950	15,76	9,10		104
HCH-100-6/12T-5,5	x	53000/26500	390	40000-150	84/69		4	970/470		2,75		100
HCH-100-8T-1,5	x	32500	180	23000-100	76		1,1	720	6,32	3,65		67
HCH-100-8T-2	x	33900	195	25000-100	77		1,5	720	7,36	4,25		79
HCH-100-8T-3	x	35000	220	27000-100	77		2,2	720	9,75	5,63		106
HCH-100-8T-4	x	38000	250	29000-100	78		3	720	12,51	7,22		114

Tillbehör

INT Skyddsbrytare

C2V Switch

AR Mjukstart

R Galler

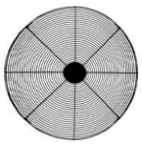
RI Galler

P Jalusislutare

RAP Aut. reglage

RFT Frekvensstyrning

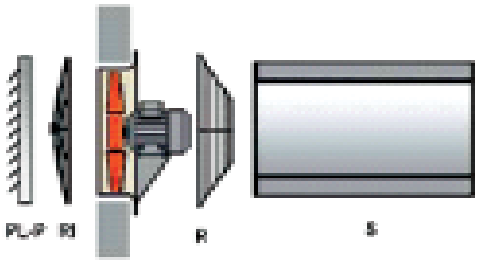

Klippan ☎ 0435-226 30 🖷 0435-226 90 • Stockholm ☎ 08-26 25 30 🖷 08-26 80 05 • Göteborg ☎ 031-24 64 50 • Umeå ☎ 090-12 83 80

Mått mm

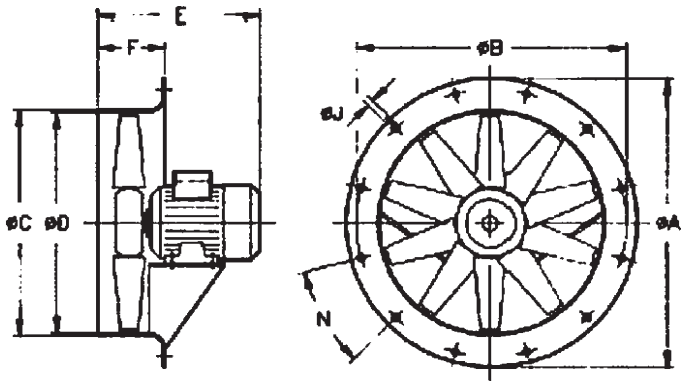

HCH

Modell	ØA	ØB	ØC	ØD	E														F	ØJ	N
					0,16	0,33	0,5	0,75	1	1,5	2	3	4	5,5	7,5	10	15	20			
HCH-35-2	425	395	358	355			285												110	10	8x45º
HCH-35-4	425	395	358	355	257														110	10	8x45º
HCH-40-2	490	450	414	410						314									120	12	8x45º
HCH-40-4	490	450	414	410		295													120	12	8x45º
HCH-45-4	540	500	464	460			280												120	12	8x45º
HCH-45-6	540	500	464	460		280													120	12	8x45º
HCH-56-4	660	620	564	560				310	310	330	350								120	12	8x45º
HCH-56-6	660	620	564	560		285	310	310											120	12	8x45º
HCH-63-4	730	690	645	640					325	325	355	405	405						150	12	12x30º
HCH-63-6	730	690	645	640			325	325	335										150	12	12x30º
HCH-71-4	810	770	715	710						330	350	415	415						150	12	12x30º
HCH-71-6	810	770	715	710				315	330	350									150	12	12x30º
HCH-80-4	900	860	805	800								425	425	445					180	12	16x22º
HCH-80-6	900	860	805	800					355	375	425	445							180	12	16x22º
HCH-80-8	900	860	805	800			380	380	410										180	12	16x22º
HCH-90-4	1015	970	906	900									425	430	465	465			180	15	16x22º
HCH-90-6	1015	970	906	900							425	430	465						180	15	16x22º
HCH-90-8	1015	970	906	900					410	410	395	460							180	15	16x22º
HCH-100-4	1115	1070	1006	1000											480	480	590	590	200	15	16x22º
HCH-100-6	1115	1070	1006	1000								440	480	480					200	15	16x22º
HCH-100-8	1115	1070	1006	1000						405	405	470	470						200	15	16x22º

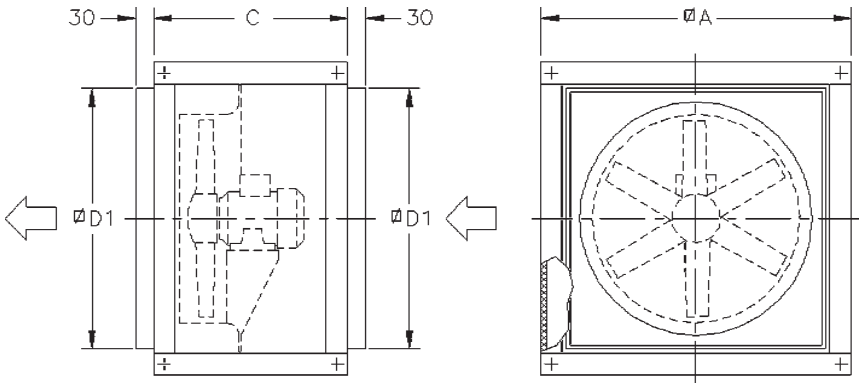

CJHCH

Typ	A	C	D
CJHCH-56/63	825	550	690
CJHCH-71/80	1000	650	850
CJHCH-90/100	1200	750	1050

Axial/Kanalfläkt HCT, HCT-Mar, HCT-40C

HCT har fläktus i stålplåt med antikorrosiv och värmebeständig epoxilack.
6-bladig fläktvinge med inställbara vinklar. Finns i 2 alternativ, som PL av glasfiberförstärkt polyamid eller AL av aluminium. Typ HCT-40-2T och HCT-45-2T finns endast i utförande AL. Standardutförande är PL om inget annat anges vid beställning.
Skyddsklass IP 54 typ 45-4M-0,5 och 56-4M-0,75. IP 55 på övriga typer. Extern kopplingsbox har IP55. Standardmotor för 3-fas 230/400V 50Hz och för 1-fas 230V 50Hz. Isolationsklass F.
På begäran: fläktvinge med omvänt luftflöde, dvs från vinge över motor eller med reversibel fläktvinge till 100%. Explosionsskyddad motor EEx-"e" eller Flamsäker motor EEx-"d", ATEX-certifierade kat.2 II 2 D/G.. Finns även att få med DC-drift 24Vdc på vissa modeller.
HCT-MAR är speciellt lämpad för marin miljö. Fläkthuset är galvaniserat och fläktvingar AL av aluminium.
HCT-40C är speciellt lämpad för kylapplikationer. (se bild HCT). HCT-40C kan arbeta med temperaturer ner till -40°C genom att vara försedd med speciella lager och har enbart fläktblad AL(aluminium). Reglering kan ske via frekvensstyrning.

HCT

HCT-Mar
HCT-40C

Teknisk data

Typ	Max.flöde m³/h	Max.tryck Pa	Ex.arb.punkt m³/h - Pa	dB (A)	Max.effekt W 230V	Max.effekt W 400V	Varvtal r/min	Max.ström Amp 230V	Max.ström Amp 400V	Ø mm	Vikt kg
HCT-25-2T/M	1940	200	1500-90	64	120	120	2775	0,9	0,34	250	7
HCT-25-4T/M	980	60	700-30	50	60	60	1445	0,58	0,33	250	7
HCT-31-2T/M	2900	225	2300-95	70	180	180	2700	1,4	0,65	310	8
HCT-31-4T/M	1550	60	1280-28	52	80	80	1450	0,65	0,34	310	8
HCT-35-2T/M	5750	380	4400-155	77	370	370	2800	2,9	1,25	350	12
HCT-35-4T/M	3100	106	2400-46	59	100	100	1440	0,67	0,37	350	12
HCT-40-2T-1,5	8750	485	6000-185	84	x	1100	2900	x	2,70	400	23
HCT-40-4T-0,33	5100	165	3800-80	64	x	250	1450	x	0,81	400	19
HCT-45-2T-2	10300	570	7600-250	86	x	1500	2900	x	3,37	450	27
HCT-45-2T-3	12800	560	9900-260	88	x	2200	2900	x	4,74	450	30
HCT-45-4T/M-0,5	7100	200	5600-90	68	370	370	1450	2,8	1,15	450	20
HCT-50-4T-0,75	10300	230	6900-85	70	x	550	1450	x	1,73	500	25
HCT-56-4T/M-0,75	11000	265	7500-100	72	550	550	1450	4,4	1,80	560	28
HCT-56-4T-1	12900	275	8100-110	73	x	750	1450	x	2,00	560	29
HCT-56-4T-1,5	14000	260	10000 - 115	74	x	1100	1450	x	3,00	560	33
HCT-56-4T-2	15300	320	11600-130	75	x	1500	1450	x	3,40	560	35
HCT-56-6T/M-0,33	8400	116	5800-45	61	250	250	950	2	0,90	560	25
HCT-56-6T-0,5	9300	130	6700-50	61	x	370	950	x	1,10	560	27
HCT-56-6T-0,75	10000	140	6800-60	62	x	550	950	x	1,52	560	29
HCT-63-4T-1	14100	320	9800-125	73	x	750	1450	x	1,90	630	37
HCT-63-4T-1,5	17000	300	12300-150	74	x	1100	1450	x	3	630	41
HCT-63-4T-2	18900	330	14400-150	75	x	1500	1450	x	3,40	630	43
HCT-63-4T-3	22000	340	17600-140	76	x	2200	1450	x	4,90	630	54
HCT-63-4T-4	25200	345	20000 - 170	77	x	3000	1450	x	6,50	630	56
HCT-63-6T/M-0,5	12000	155	8200-62	64	370	370	950	2,8	1,15	630	35
HCT-63-6T-0,75	12600	160	8200-75	65	x	550	950	x	1,52	630	37
HCT-63-6T-1	13800	170	9100-80	66	x	750	950	x	2,10	630	44
HCT-71-4T-1,5	19900	340	14200-140	78	x	1100	1450	x	3	710	45
HCT-71-4T-2	21000	365	15000-170	79	x	1500	1450	x	3,57	710	48
HCT-71-4T-3	24000	416	17500 - 200	81	x	2200	1450	x	4,91	710	63
HCT-71-4T-4	29400	440	22500 - 200	82	x	3000	1450	x	6,5	710	65
HCT-71-6T/M-0,75	15000	188	10000-85	67	550	550	950	3,3	1,6	710	41
HCT-71-6T-1	17200	190	10900-90	68	x	750	950	x	2,10	710	48
HCT-71-6T-1,5	21100	195	15100-100	69	x	1100	950	x	3,00	710	50

Fler storlekar. Fortsättning på följande sida

Tillbehör

Tyristor
TYR

Arb.brytare
INT

Frekvensstyrn.
RFT

Ansl. stos
BTUB

Flexibel stos
BAC

Fot / fäste
PS

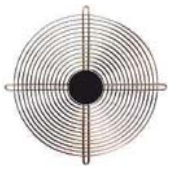
Skyddsgaller
RT

Klippan ☎ 0435-226 30 🖷 0435-226 90 • Stockholm ☎ 08-26 25 30 🖷 08-26 80 05 • Göteborg ☎ 031-24 64 50 • Umeå ☎ 090-12 83 80

Teknisk data Forts.

Typ	Max.flöde m³/h	Max.tryck Pa	Ex.arb.punkt m³/h - Pa	dB (A)	Max.effekt W 230V	Max.effekt W 400V	Varvtal r/min	Max.ström Amp 230V	Max.ström Amp 400V	Ø mm	Vikt kg
HCT-80-4T-3	29500	515	21200-220	82	x	2200	1450	x	4,90	800	68
HCT-80-4T-4	37000	540	25800-260	83	x	3000	1450	x	6,5	800	70
HCT-80-4T-5,5	40500	590	30000 - 300	84	x	4000	1450	x	9,00	800	75
HCT-80-6T-1	23000	170	18800-95	71	x	750	950	x	2,10	800	59
HCT-80-6T-1,5	26000	190	21100-100	72	x	1100	950	x	3,50	800	61
HCT-80-6T-2	29700	205	23400-105	73	x	1500	950	x	3,8	800	67
HCT-80-6T-3	33500	220	24000-120	74	x	2200	950	x	5,10	800	72
HCT-80-8T-0,5	16500	100	13600-55	69	x	370	720	x	1,6	800	58
HCT-80-8T-0,75	19500	100	15600-55	70	x	550	720	x	2,35	800	60
HCT-80-8T-1	22000	120	18000-65	71	x	750	720	x	2,55	800	65
HCT-90-4T-4	40000	670	28000-270	87	x	3000	1450	x	6,90	900	87
HCT-90-4T-5,5	46500	670	34000-250	89	x	4000	1450	x	9,8	900	92
HCT-90-4T-7,5	51000	770	37000-330	90	x	5500	1450	x	12,70	900	107
HCT-90-4T-10	54700	760	40000 - 340	92	x	7500	1450	x	15,3	900	118
HCT-90-6T-2	34300	245	25800-120	77	x	1500	950	x	4,05	900	84
HCT-90-6T-3	38000	270	28600-125	78	x	2200	950	x	5,10	900	89
HCT-90-6T-4	42400	270	31000-130	79	x	3000	950	x	7,10	900	112
HCT-90-8T-1	22500	160	16900-75	71	x	750	720	x	2,7	900	82
HCT-90-8T-1,5	24000	180	17500 - 90	72	x	1100	720	x	3,35	900	85
HCT-90-8T-2	26000	190	18000-95	73	x	1500	720	x	4,5	900	96
HCT-90-8T-3	30000	190	21400-95	74	x	2200	720	x	5,90	900	122
HCT-100-4T-7,5	54000	810	37800-350	92	x	5500	1450	x	11,30	1000	120
HCT-100-4T-10	63000	840	45800-350	93	x	7500	1450	x	16,90	1000	131
HCT-100-4T-15	68000	850	50000-380	94	x	11000	1450	x	21,9	1000	155
HCT-100-4T-20	72000	790	55000-370	95	x	15000	1450	x	28,50	1000	170
HCT-100-6T-3	43000	360	31000-150	82	x	2200	950	x	5,8	1000	101
HCT-100-6T-4	47000	370	35000 - 150	83	x	3000	950	x	7,10	1000	125
HCT-100-6T-5,5	53000	390	38000-170	84	x	4000	950	x	9,40	1000	133
HCT-100-8T-1,5	32500	180	25000-85	76	x	1100	720	x	3,60	1000	95
HCT-100-8T-2	33900	200	25500-100	77	x	1500	720	x	4,5	1000	108
HCT-100-8T-3	35000	220	25500-110	77	x	2200	720	x	5,9	1000	135
HCT-100-8T-4	38000	240	27000-120	78	x	3000	720	x	7,8	1000	143

Mått

Modell	ØA	ØB	ØD	E max	ØJ	N
HCT-25	310	280	240	230	10	4 x 90º
HCT-31	350	320	280	230	10	4 x 90º
HCT-35	425	395	355	230	10	8 x 45º
HCT-40	490	450	410	320	12	8 x 45º
HCT-45-2/4	540	500	460	360/300	12	8 x 45º
HCT-50	600	560	514	320	12	12 x 30º
HCT-56-4/6	660	620	560	350/320	12	12 x 30º
HCT-63-4/6	730	690	640	430/370	12	12 x 30º
HCT-71-4/6	810	770	710	500/370	12	16 x 22º30'
HCT-80	900	860	800	430	12	16 x 22º30'
HCT-90	1015	970	900	500	12	16 x 22º30'
HCT-100-4	1115	1070	1000	650	15	16 x 22º30'
HCT-100-6/8	1115	1070	1000	550	15	16 x 22º30'

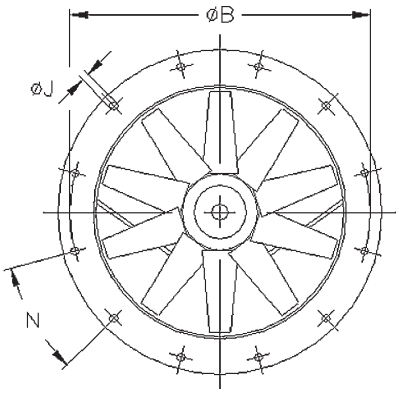

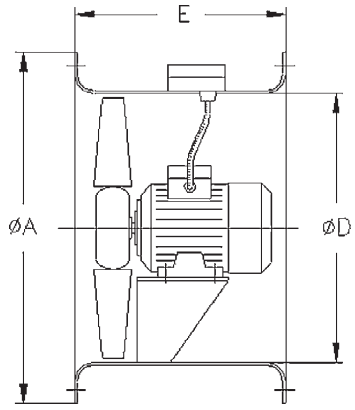

Axialfläkt HGT, HGT-X

Axial-/kanalfläktar med stor diameter. Ø1250, 1400 eller 1600 mm för ventilation av stora luftmängder. Motorerna upp till 4kW är för 3-fas 230/400V och däröver för 400/690V. Skyddsklass IP 55, isolationsklass F. Fläkthus i förstärkt valsad stålplåt med antikorrosiv värmebeständig epoxilack. Kort eller långt hus. Långt hus är försett med inspektionslucka och har 3, 6 eller 9 fläktblad i aluminium med inställbar vinkel. HGT har direktdrift med max. arbetstemperatur -25 till +50ºC och HGTX med remdrift en max. lufttransporttemperatur på +120°C. HGTX finns bara i Ø1250 mm diameter.
I nedan tabell har vi angivit flöde och tryck på fläkt med starkast motor. Totalt finns det 54st HGT-125 fläktar, 37st HGT-140 fläktar och 43st HGT-160 fläktar. På begäran: Omvänt luftflöde, med reversibla vingar, i Ex-utförande EEx-e eller EEx-d, för brandgasutsug +400°C/2h eller 200°C/2h. Fläkt monterad i ljudisolerad box (CJHGT).

HGTX

HGT

Teknisk data

Typ	Max.flöde m³/h	Max.tryck Pa	Ex.arb.punkt m³/h - Pa	Verkn. grad	Max.effekt kW min	Max.effekt kW max	Varvtal r/min	Ljud dB (A)	Vikt kort hus kg min	Vikt kort hus kg max	Vikt långt hus kg min	Vikt långt hus kg max
HGT-125-4T/3	131500	450	90000 - 400	80%	7,5	45	1480	95	178	433	211	489
HGT-125-4T/6	155000	900	100000 - 800	76%	15	75	1480	96	249	548	277	598
HGT-125-4T/9	163000	1100	120000 - 850	72%	18,5	75	1480	99	306	557	349	607
HGT-125-6T/3	88500	200	62000 - 170	80%	3	15	970	85	171	315	207	358
HGT-125-6T/6	102000	400	70000 - 300	78%	4	18,5	985	84	185	365	218	409
HGT-125-6T/9	109500	500	80000 - 350	72%	7,5	22	980	87	252	394	280	438
HGT-125-8T/3	67200	110	45000 - 100	80%	2,2	5,5	710	75	176	234	209	262
HGT-125-8T/6	78500	225	50000 - 185	78%	2,2	7,5	715	75	185	273	218	301
HGT-125-8T/9	87000	240	65000 - 160	74%	3	11	720	79	201	329	234	372
HGT-140-6T/3	111000	220	80000 - 200	76%	3	15	970	88	214	364	251	414
HGT-140-6T/6	131000	325	80000 - 300	76%	4	22	980	89	231	437	268	486
HGT-140-6T/9	148000	450	100000 - 400	70%	7,5	37	985	92	300	568	339	623
HGT-140-8T/3	85500	125	60000 - 115	76%	2,2	7,5	715	82	221	311	258	350
HGT-140-8T/6	94000	180	62000 - 160	76%	2,2	11	720	83	231	321	268	360
HGT-140-8T/9	111000	250	75000 - 220	70%	3	15	740	86	370	437	419	485
HGT-160-6T/3	150000	270	115000 - 220	75%	4	22	980	89	275	493	327	563
HGT-160-6T/6	174000	440	120000 - 400	74%	7,5	37	985	91	350	629	404	714
HGT-160-6T/9	202000	570	120000 - 500	70%	11	75	990	93	374	903	428	1002
HGT-160-8T/3	110000	150	85000 - 120	75%	2,2	11	720	83	275	427	327	496
HGT-160-8T/6	130000	250	90000 - 220	74%	3	18,5	730	84	292	542	344	641
HGT-160-8T/9	151000	320	100000 - 290	67%	5,5	30	735	86	360	640	414	724

Referens-Typbeteckning

HGT	125	4	T	/	3	22º	25
Fläkttyp	Diameter (cm)	Poler	Trefas		Antal vingar	Grad på vingarna	Motor (HP)

Tillbehör

Typ	Inloppskona PV	Skyddsgaller RT	In & utstos BTUB	Elastisk stos med flänsar BAC	Monteringsstöd PS
HGT-125 / HGT-X-125	PV-1250	RT-125	BTUB-1250	BAC-1250	PS-125
HGT-140	PV-1400	-	-	-	-
HGT-160	PV-1600	-	-	-	-

Inloppskona
PV

Ansl. stos
BTUB

Flexibel stos
BAC

Fot / fäste
PS

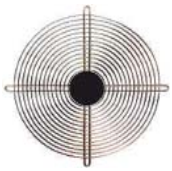

Skyddsgaller
RT

Ljudisolerad box
CJHGT

Klippan ☎ 0435-226 30 🖷 0435-226 90 • Stockholm ☎ 08-26 25 30 🖷 08-26 80 05 • Göteborg ☎ 031-24 64 50 • Umeå ☎ 090-12 83 80

Mått HGT

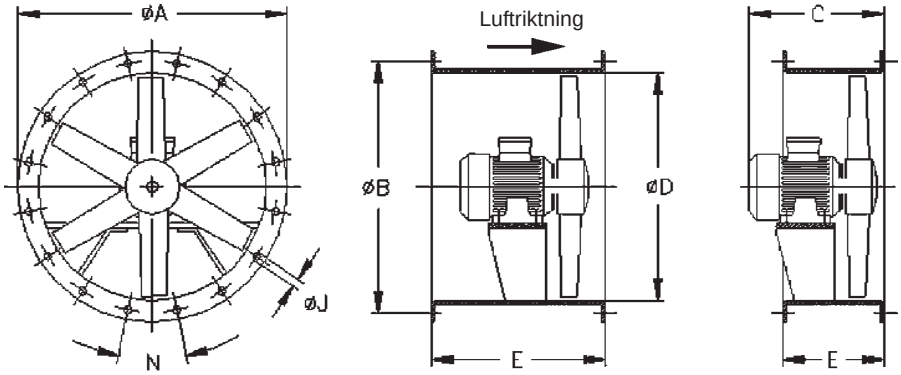

Typ	Ø A	Ø B	C (kolla motor storlek) 132	160	180	200	225	250	280	Ø D	E kort	lång	Ø J	N
HGT-125	1365	1320	570	-	-	-	-	-	-	1250	700	500	15	20x18º
HGT-125	1365	1320	-	700	-	-	-	-	-	1250	700	500	15	20x18º
HGT-125	1365	1320	-	-	765	825	-	-	-	1250	900	500	15	20x18º
HGT-125	1365	1320	-	-	-	-	910	-	-	1250	1000	500	15	20x18º
HGT-125	1365	1320	-	-	-	-	-	985	-	1250	1000	600	15	20x18º
HGT-140	1515	1470	570	-	-	-	-	-	-	1400	650	400	15	20x18º
HGT-140	1515	1470	-	700	-	-	-	-	-	1400	700	450	15	20x18º
HGT-140	1515	1470	-	-	765	825	-	-	-	1400	900	550	15	20x18º
HGT-140	1515	1470	-	-	-	-	910	-	-	1400	1000	550	15	20x18º
HGT-140	1515	1470	-	-	-	-	-	985	-	1400	1000	600	15	20x18º
HGT-160	1735	1680	570	-	-	-	-	-	-	1600	650	400	19	24x15º
HGT-160	1735	1680	-	700	-	-	-	-	-	1600	700	450	19	24x15º
HGT-160	1735	1680	-	-	765	825	-	-	-	1600	900	550	19	24x15º
HGT-160	1735	1680	-	-	-	-	910	-	-	1600	1000	550	19	24x15º
HGT-160	1735	1680	-	-	-	-	-	985	-	1600	1000	600	19	24x15º
HGT-160	1735	1680	-	-	-	-	-	-	1190	1600	1200	700	19	24x15º

Mått HGT-X

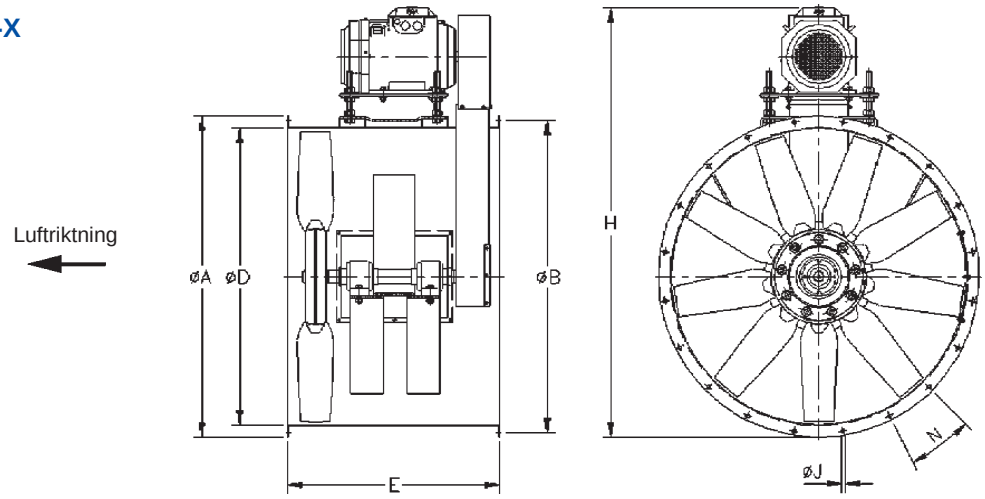

Typ	Ø A	Ø B	Ø D	E	H (kolla motor storlek) 132	160	180	200	225	250	Ø J	N
HGT-X-125	1365	1320	1250	900	1743	1815	1850	-	-	-	15	20x18º
HGT-X-125	1365	1320	1250	960	-	-	-	1930	1995	-	15	20x18º
HGT-X-125	1365	1320	1250	1100	-	-	-	-	-	2060	15	20x18º

Motorstorlek

Poler	Varvtal r/min	H.P. 3	4	5,5	7,5	10	15	20	25	30	40	50	60	75	100
4T	1500	-	-	-	-	132	160	160	180	180	200	225	225	250	280
6T	1000	-	132	132	132	160	160	180	200	200	225	250	280	280	280
8T	700	132	132	160	160	160	180	200	225	225	250	-	-	-	-

Tvärströmsfläktar Q3, Q4

Tvärströmsfläktar lämpliga för ex. vis torkskåp, luftridåer, kaminer m.m.
Mycket tyst gång i förhållande till flöde. 1-fas 230V/50Hz med motorer försedda med glidlager i standardutförande, och med kullager på begäran. Som standard sitter motorn monterad på höger (R) sida (se bild till höger). På förfrågan kan den erhållas i vänsterutförande (L). Fläktarna kan varvtalsstyras med special-reglage.
Q3 - Tillverkad i galvaniserad stålplåt med aluminium fläkthjul. Isolationsklass B, F eller H. Fläktarna är inte varvtalsreglerbara. Finns även i 12-48VDC utförande.
Q4 - Fläkthus i aluminiumprofil med sidostycken av plast. Fläkthjul i aluminium. Isolationsklass F. Max lufttransporttemperatur -30º C till +40º C.
Q6 - Tillverkad i galvaniserad stålplåt med aluminium fläkthjul. Isol.kl. B, F el. H.

Q3 - 230VAC

Q3 12-48VDC

Teknisk data Q3

Storlek	230VAC Max. m3/h	12-48VDC Max. m3/h	Mått A	B	C	D (AC)	D (DC)
Q3/ 106	32	56	104	114	124	40 - 60	29,5
Q3/ 150	46	76	148	158	168	40 - 60	29,5
Q3/ 200	63	95	198	208	218	40 - 60	29,5
Q3/ 230	70	100	228	238	248	40 - 60	29,5
Q3/ 250	75	108	248	258	268	40 - 60	29,5
Q3/ 300	110	125	302,6	312,6	322,6	40 - 60	35,5
Q3/ 350	118	134	352,6	362,6	372,6	40 - 60	35,5

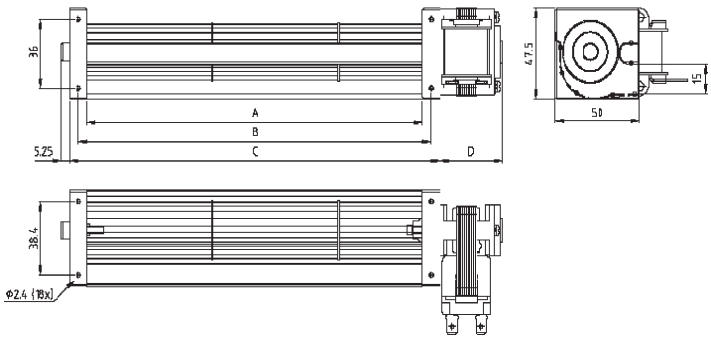

Teknisk data Q4

Storlek	Max.flöde m^3/ h	Max.tryck Pa	Ex.arb.punkt m^3/ h-Pa	Varvtal r/ min	Effekt W	Kurva	Mått mm A	B	C	D
Q4/ 60-15	32	50	20 - 30	2600	13	1	60	62	47,5	134,5
Q4/ 100-15	65	50	45 - 30	2300	14	2	100	102	47,5	174,5
Q4/ 120-15	80	53	60 - 30	2200	15	3	120	122	47,5	194,5
Q4/ 150-15	100	55	75 - 30	2100	19	4	150	152	47,5	224,5
Q4/ 180-15	120	58	100 - 30	2000	24	5	180	182	47,5	254,5
Q4/ 200-20	150	60	130 - 30	2300	20	6	200	202	52,5	279,5
Q4/ 240-20	170	64	145 - 30	2100	22	7	240	242	52,5	319,5
Q4/ 300-20	190	66	155 - 30	1900	24	8	300	302	52,5	379,5
Q4/ 360-20	220	70	190 - 30	1700	27	9	360	362	52,5	439,5

Mått

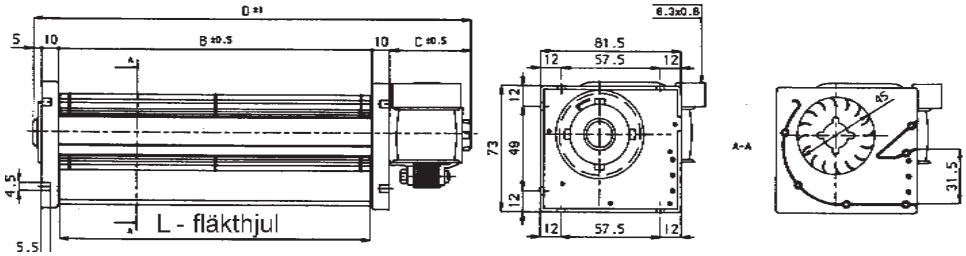

Flödesdiagram

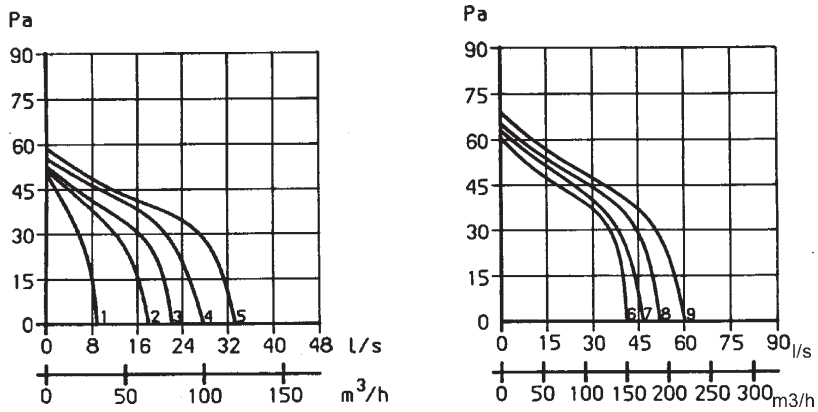

Klippan ☎ 0435-226 30 🖷 0435-226 90 • Stockholm ☎ 08-26 25 30 🖷 08-26 80 05 • Göteborg ☎ 031-24 64 50 • Umeå ☎ 090-12 83 80

Tvärströmsfläktar Q6

Tvärströmsfläktar lämpliga för ex. vis torkskåp, luftridåer, kaminer m.m.
Mycket tyst gång i förhållande till flöde. 1-fas 230V/50Hz med motorer försedda med glidlager i standardutförande, och med kullager på begäran. Som standard sitter motorn monterad på höger (R) sida (se bild till höger). På förfrågan kan den erhållas i vänster-utförande (L) samt i dubbelutförande (QD) med dubbelaxlad motor monterad mellan fläktarna. Fläktarna kan varvtalsstyras med specialreglage. Max lufttransport-temperatur -30º C till +40º C. Tillverkad i galvaniserad stålplåt med aluminium fläkthjul. Motor isoleringsklass B, F eller H.

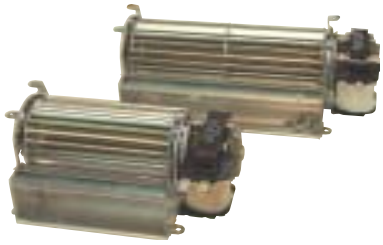

Teknisk data

Storlek	Max.flöde m^3/h	Max.tryck Pa	Ex.arb.punkt m^3/h-Pa	Effekt W	Kurva Nr.	Mått mm A	B	C	D	E
Q6/ 60 - 15	38	15	22 - 10	12	1	64	72,2	45 - 75	-	-
Q6/ 90 - 15	45	19	26 - 10	13	2	94	102,2	45 - 75	-	34,5
Q6/ 120 - 15	73	40	60 - 25	14	3	124	132,2	45 - 75	-	47
Q6/ 120 - 20	87	40	54 - 20	23	4	124	132,2	45 - 75	-	47
Q6/ 180 - 15	95	36	72 - 10	16	5	184	192,2	45 - 75	70	77
Q6/ 180 - 20	130	52	100 - 20	27	6	184	192,2	45 - 75	70	77
Q6/ 180 - 30	180	60	144 - 23	31	7	184	192,2	45 - 75	70	77
Q6/ 240 - 20	162	43	108 - 18	18	8	244	253,2	45 - 75	70	106
Q6/ 240 - 30	180	60	150 - 27	34	9	244	253,2	45 - 75	70	106
Q6/ 270 - 20	185	44	144 - 14	19	10	274	283,2	45 - 75	-	122
Q6/ 270 - 30	195	48	150 - 20	39	11	274	283,2	45 - 75	-	122
Q6/ 300 - 30	270	48	144 - 19	19	12	304	314,2	45 - 75	-	136
Q6/ 300 - 30	260	65	150 - 30	39	13	304	314,2	45 - 75	-	136
Q6/ 330 - 20		32	170 - 10	22	14	334	347,2	45 - 75	-	151
Q6/ 330 - 30	252	30	148 - 20	31	15	334	347,2	45 - 75	-	151
Q6/ 360 - 20		30	209 -10	20	16	364	377,2	45 - 75	-	167
Q6/ 360 - 30	288	45	220 - 34	37	17	364	377,2	45 - 75	170	167
Q6/ 420 - 30	320	65	240 - 33	37	18	424	435,2	45 - 75	170	197
Q6/ 480 - 30	360	70	275 - 30	45	19	484	496,2	45 - 75	170	227
Q6/ 505 - 30*	-	-	-	-		-	-	-	-	-
Q6/ 540 - 30*	-	-	-	-		-	-	-	-	-
Q6/ 605 - 30*	-	-	-	-		-	-	-	-	-

* Utförande enl. specifikation och i ö.k. med kunden.

Flödesdiagram

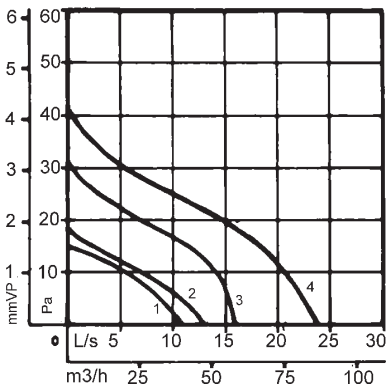

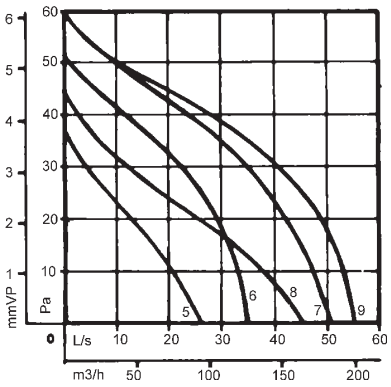

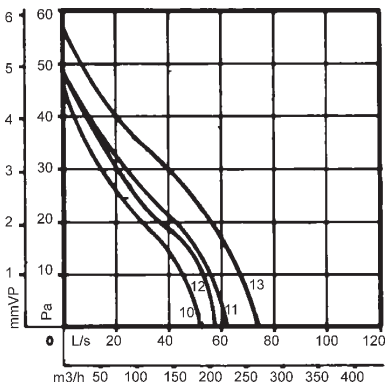

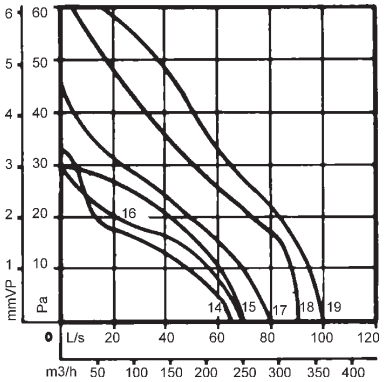

Mått

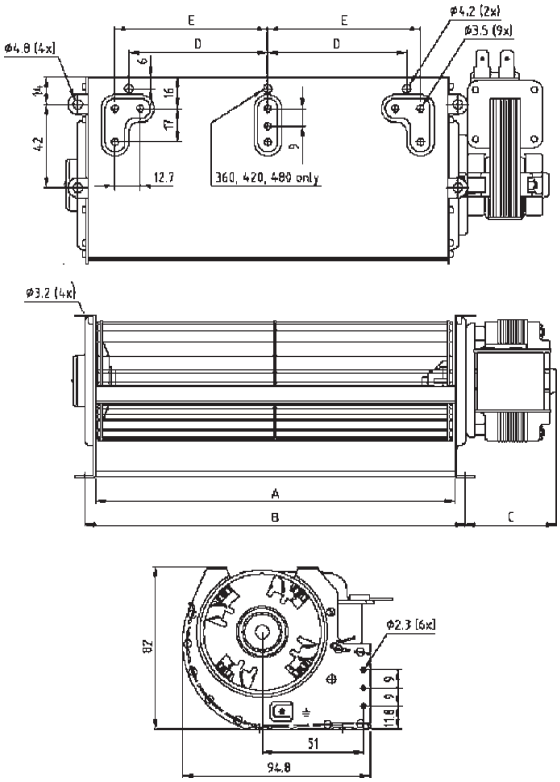

Tvärströmsfläkt TA 60, TA 90

Tvärströmsfläktar med laminärt flöde och lämpliga för t.ex. luftridåer, ugnar, packindustri m.m.. Aerodynamisk design på hus och hjul vilket ger låg ljudnivå.

TA 60 har fläkthus och fläkthjul av aluminium. Ø 60 mm fläkthjul. Max gastemperatur är -40º C till +70ºC och max. omgivningstemp. -25º C till +40ºC på motorsida och -40ºC till +70ºC på motsatt sida. TA 60 kan fås med värmare på utblåset (TA h).
TA 90 har aluminiumhus och fläkthjul, med sidostycken av rostfritt stål. Ø 90 mm fläkthjul. TA 90 Max gastemperatur är -40º C till +70ºC och max. omgivningstemp. -25º C till +40ºC på motorsida och -40ºC till +70ºC på motsatt sida.

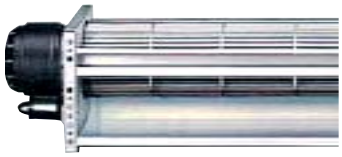

Teknisk data

Storlek	Max.flöde m^3/ h	Max.tryck Pa	Ex.arb.punkt m^3/ h-Pa	Ljud dB (A)	Varvtal r/ min	Max effekt W	Max ström Amp	Vikt kg
TA.. 60/145/N	112	39	90 - 18	59	2200	33	0,15	0,9
TA.. 60/195/N	153	39	120 - 25	61	2000	30	0,13	0,9
TA.. 60/260/N	195	40	170 - 20	67	2000	33	0,14	1,0
TA.. 60/315/N	220	38	190 - 24	69	1800	33	0,14	1,1
TA.. 60/385/N	260	38	210 - 25	70	1800	33	0,14	1,2
TA.. 60/440/N	280	38	235 - 20	68	1700	32	0,14	1,3
TA.. 60/530/N	305	33	250 - 14	66	1600	48	0,14	1,4
TA.. 60/615/N	350	33	275 - 18	66	1600	49	0,13	1,5
TA.. 90/397/N	800	55	700 - 27	66	1230	68	0,31	2,9
TA.. 90/597/N	1040	55	800 - 27	68	1050	77	0,35	3,4
TA.. 90/827/N	1640	58	1300 - 30	73	1210	115	0,52	4,6
TA.. 90/1027/N	1860	55	1500 - 30	75	1150	123	0,56	5,2

Mått

Storlek	Mått mm A	B	C	D	L
TA.. 60/145/N	216	159	47	59	145
TA.. 60/195/N	266	209	47	59	195
TA.. 60/260/N	331	274	47	59	260
TA.. 60/315/N	386	329	47	59	315
TA.. 60/385/N	456	399	47	59	385
TA.. 60/440/N	511	454	47	59	440
TA.. 60/530/N	600	544	47	59	530
TA.. 60/615/N	685	629	47	59	615

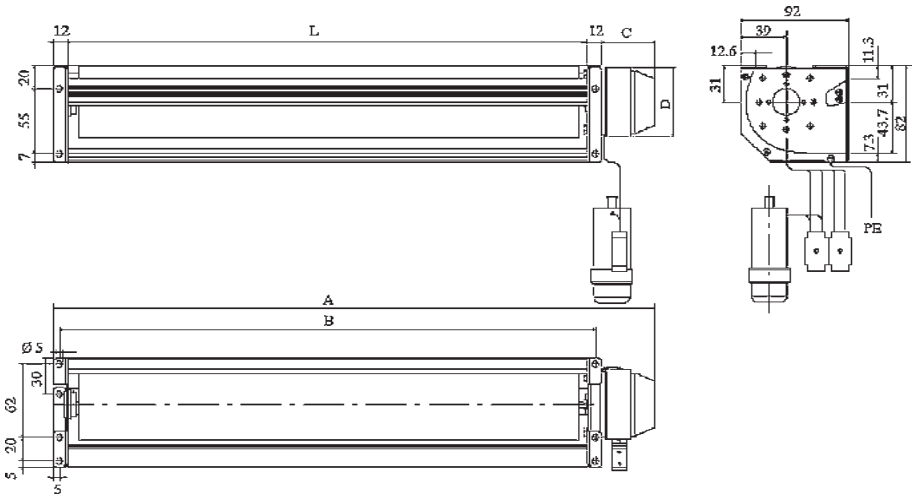

Storlek	Mått mm A	L	M
TA.. 90/397/N	502	397	87
TA.. 90/597/N	702	597	87
TA.. 90/827/N	950	827	105
TA.. 90/1027/N	1150	1027	105

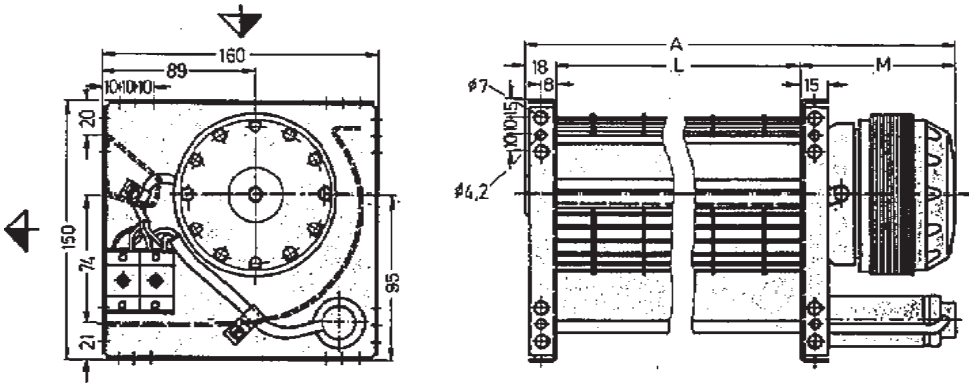

Tvärströmsfläkt GAR/GAL 90

Tvärströmsfläktar med laminärt flöde och lämpliga för t.ex. luftridåer, ugnar, packindustri m.m.. Aerodynamisk design på hus och hjul vilket ger låg ljudnivå. Luftflöde 180º igenom fläkten.
Fläkthus och fläkthjul tillverkat i “marine grade” aluminium. Sidostycken tillverkade i rostfritt stål. Fläkthjulet är kopplat till motoraxeln med en elastisk koppling, och på motsatt sida i en vibrationsdämpande upphängning med brons-sinter lager. Motorn är kullagrad med en beräknad livslängd till 20.000 timmar. Motorn är försedd med kondensator. Utvändig kopplingsplint på motorsidan för elanslutning. Max gastemperatur är -40º C till +70ºC och max. omgivningstemp. -25º C till +40ºC på motorsida och -40ºC till +70ºC på motsatt sida.

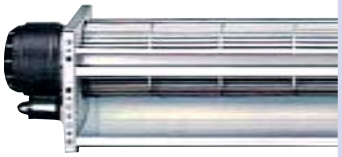

Teknisk data

Storlek	Max.flöde m^3/ h	Max.tryck Pa	Ex.arb.punkt m^3/ h-Pa	Varvtal r/ min	Max effekt W	Max ström Amp	Vikt kg	Mått mm A	L	M
GA.. 90/397/N	630	25	500 - 19	1330	67	0,31	3,4	502	397	87
GA.. 90/5977N	910	25	600 - 20	1260	75	0,34	4,1	702	597	87
GA.. 90/827/N	1330	26	1000 - 20	1340	95	0,43	5,4	950	827	105
GA.. 90/1027/N	1600	26	1000 - 20	1280	119	0,53	6,1	1150	1027	105

GAR 90 har motor på på höger sida från utblåset sett. GAL har motorn på vänster sida.

Mått

Storlek	Mått mm A	L	M
GA.. 90/397/N	502	397	87
GA.. 90/5977N	702	597	87
GA.. 90/827/N	950	827	105
GA.. 90/1027/N	1150	1027	105

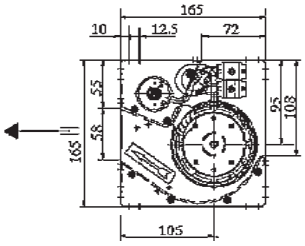

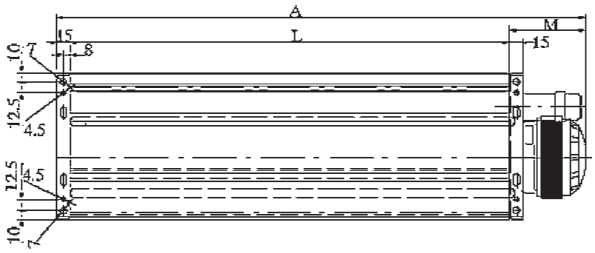

Flödesdiagram

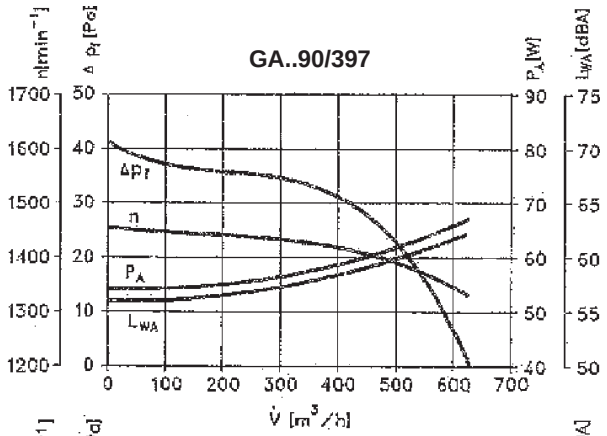

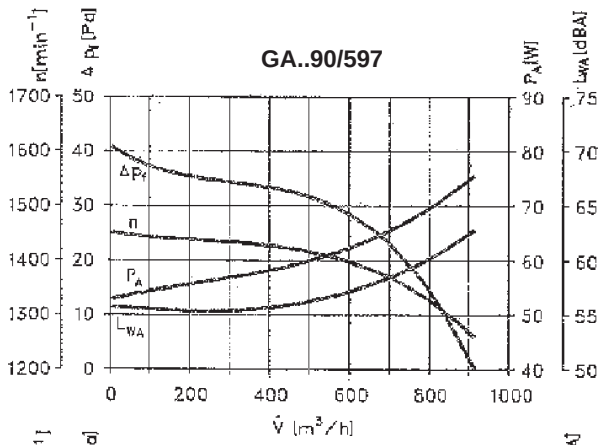

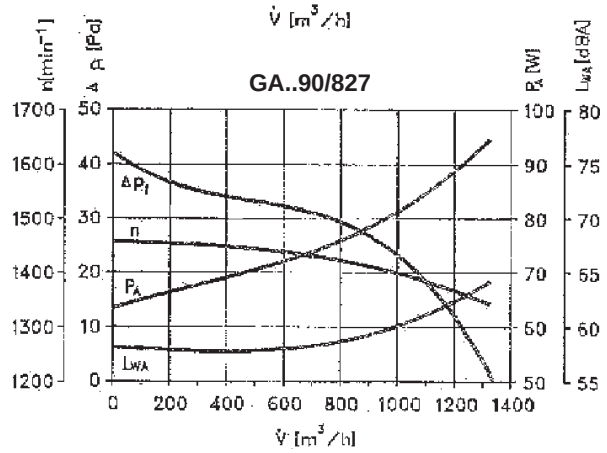

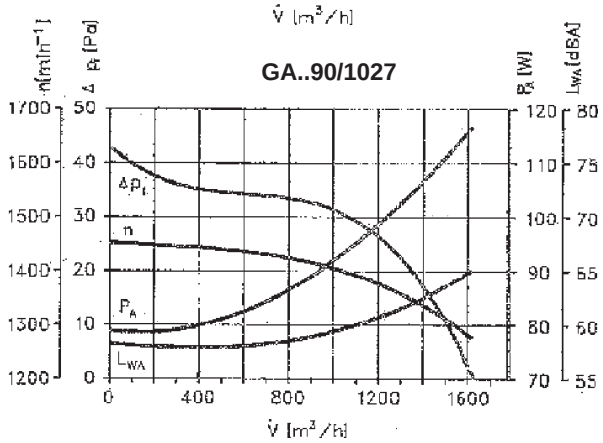

Tvärströmsfläkt TM 150

Direktdriven tvärströmsfläkt för ex. vis torkskåp, luftridåer m.m. inom industrin. Fläkthus tillverkat i aluminium med sidostycken av rostfritt stål. Fläkthjul av galvaniserad stål. Fläkten har en sluten motor med förhöjt korrosionsskydd. På motorsidan är fläkthjulet monterad med en elastisk koppling på motoraxeln. På motsatt sida är fläkthjulet monterad med kullagrad vibrationsdämpare. Kullagerna har en livslängd på 25000 timmar. Hela fläkten är balanserad till Q 6,3 enligt VDI 2060. Skyddsklass IP 55, isolationsklass B (storlekarna 1064 och 1264 har isol.klass F). Trefas, 230/400V, 50 Hz motorer. Max omgivningstemperatur är -25º C till +40ºC på motorsidan och -25º C till +70ºC på motsatt sida. Max gas temperatur är -25º C till +70ºC. På begäran: med motorn på motsatt sida (rotation L), för gastemperatur på -25º C till +120ºC (TM t).

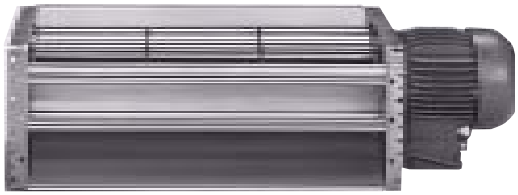

Teknisk data

Storlek	Max.flöde m^3/ h	Max.tryck Pa	Ex.arb.punkt m^3/ h-Pa	Ljud dB (A)	Varvtal r/ min	Max effekt kW	Max ström Amp	Vikt kg
TM.. 150/401/N	2460	130	2250 - 55	96	1450	0,75	1,86	14,0
TM.. 150/601/N	3900	130	3250 - 60	96	1460	1,1	2,65	21,0
TM.. 150/864/N	5800	130	4500 - 80	98	1475	2,2	4,9	32,0
TM.. 150/1064/N	7400	130	5500 - 80	99	1475	2,2	4,9	35,0
TM.. 150/1264/N	8900	135	6500 - 80	100	1450	2,2	4,9	38,0

Mått

Storlek	Mått mm A	D	F	L	M
TM.. 150/401/N	694,5	162	120	401	263,5
TM.. 150/601/N	942	181	128	601	311
TM.. 150/864/N	1220	199	135	864	326
TM.. 150/1064/N	1420	199	135	1064	326
TM.. 150/1264/N	1620	199	135	1264	326

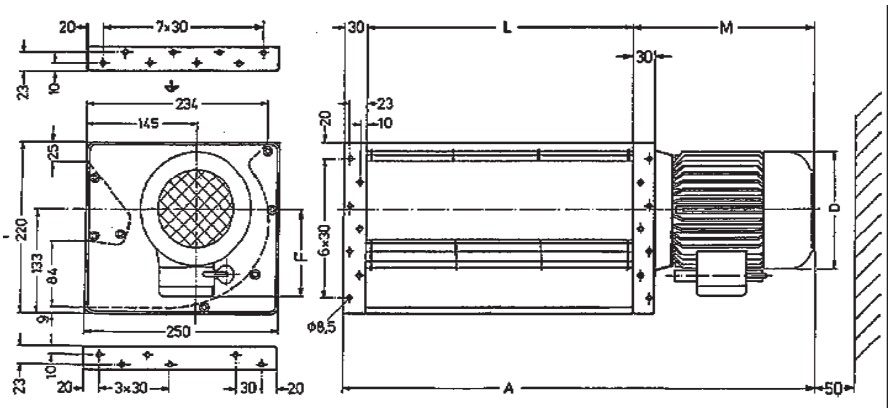

Flödesdiagram

TM..150/401

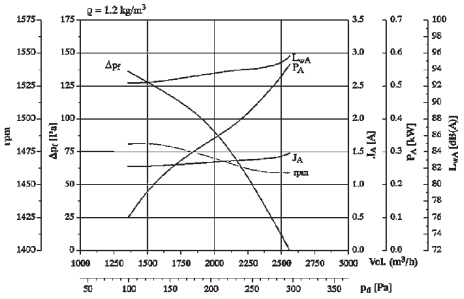

TM..150/601

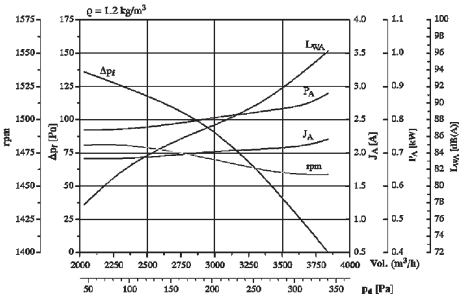

TM..150/864

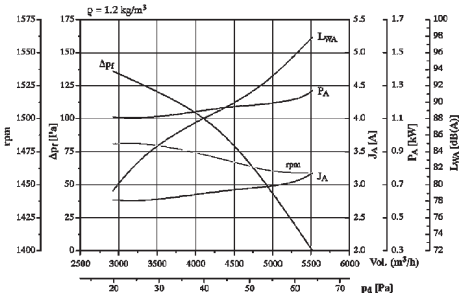

TM..150/1064

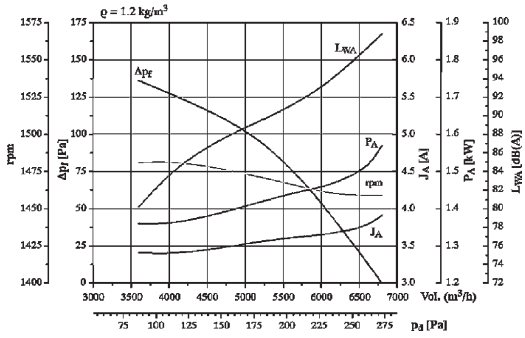

TM..150/1264

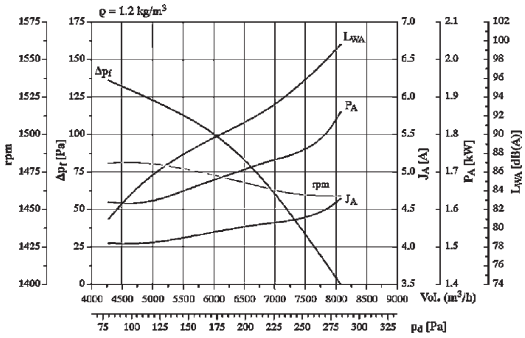

Klippan ☎ 0435-226 30 🖷 0435-226 90 • Stockholm ☎ 08-26 25 30 🖷 08-26 80 05 • Göteborg ☎ 031-24 64 50 • Umeå ☎ 090-12 83 80

Tvärströmsfläkt TW 150, TW 200

Remdriven tvärströmsfläkt lämplig inom ex. vis förpackningsindustri, elektronikindustri, torkutrustningar m.m. Fläkthus i aluminium och fläkthjul av galvaniserad stål. På axel/drivsidan är fläkthjulet monterat på kullager. På motsatt sida är fläkthjulet monterad med kullagrad vibrationsdämpare. Kullagerna har en livslängd på 25000 timmar. Max omgivningstemperatur är -25º C till +40ºC. Max gas temperatur är -25º C till +120ºC. Rekommenderad V remdrift är profil SPA 12,5 mm, dw = 160 mm DIN 7753. Max kraftöverföring för blocket är 9 kW. Hela fläkten (inkl kullagerna) är balanserad till Q 6,3 enligt VDI 2060. Längd avvikelse enligt ISO 2768 vL. På begäran: med drivaxel på motsatt sida (rotation L), fläkthjul i rostfritt stål, V remdrift med hölje, dw = 160mm, profil SPA 12,5 mm, DIN 7753, V remdrift 1 x SPA Ø 160 mm inkl. klämhylsa Ø 24 mm.

Teknisk data

Storlek	Max.flöde m^3/ h	Max.tryck Pa	Ex.arb.punkt m^3/ h-Pa	Varvtal r/ min	Max effekt kW	Vikt kg
TW.. 150/401/N	6200	600	5200 - 300	2800	3	10,0
TW.. 150/601/N	8800	600	6700 - 400	2800	4	13,0
TW.. 150/864/N	12000	510	9300 - 350	2600	5,5	16,0
TW.. 150/1064/N	14000	430	11500 - 250	2400	5,5	19,0
TW.. 150/1264/N	12000	240	9200 - 150	1800	2,2	22,0
TW.. 200/400/N	6000	550	5400 - 400	2400	4	16,0
TW.. 200/630/N	8000	400	7500 - 350	2100	4	20,0
TW.. 200/800/N	9000	300	8800 - 200	1800	4	24,0
TW.. 200/1000/N	10000	240	9200 - 180	1600	3	28,0
TW.. 200/1250/N	9000	140	8400 - 120	1200	1,5	32,0

Mått

Storlek	Mått mm A	C	L
TW.. 150/401/N	547	447	401
TW.. 150/601/N	747	647	601
TW.. 150/864/N	1010	910	864
TW.. 150/1064/N	1210	1110	1064
TW.. 150/1264/N	1410	1310	1264
TW.. 200/400/N	562	444	400
TW.. 200/630/N	792	674	630
TW.. 200/800/N	962	844	800
TW.. 200/1000/N	1162	1044	1000
TW.. 200/1250/N	1412	1294	1250

TW 150

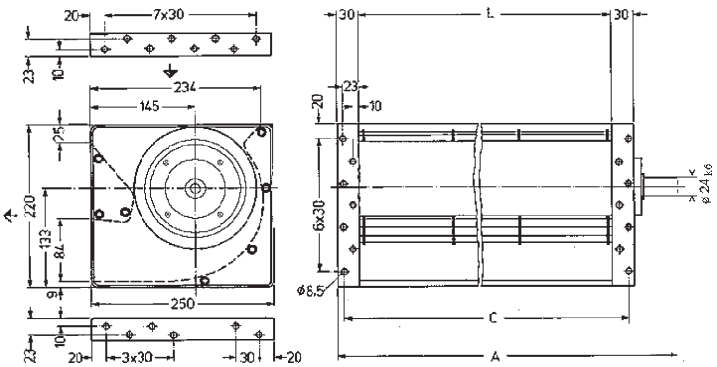

TW 200

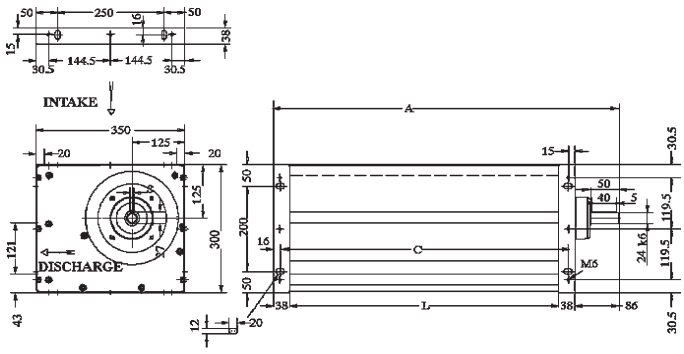

Kompakta Radialfläktar AC/DC

Kompakta radialfläktar för ventilation,kylning av elektronik etc. för 115 eller 230V AC samt i DC utförande 5-48V.

AC

Generellt: 1-fas innerrotormotorer, 2/4 poliga, inbygg termiskt skydd eller impedans-skydd. Dubbla självsmörjande kullager. Finns i flera varvtalsutföranden (Hög-medel-låg).
Fläkthus i gjuten aluminium med insugsplåt i lackerat stål.
Fläkthjul i glasfiberförstärkt termoplast (enl. UL94V-0).
Livslängd L10: 80.000 timmar vid +45ºC, 40.000 timmar vid +60ºC.

DC

Generellt: Borstlösa DC-motorer, vissa med inbyggd drivelektronik. Finns i flera varvtalsutföranden (Hög-medel-låg).
Fläkthus i gjuten aluminum med lackerad insugsplåt och fläkthjul i glasfiberförstärkt termoplast på typerna 800-960. Fläkthus helt i tunn stålplåt på typ 100/33 med fläkthjul i aluminiumplåt. Livslängd L10 normalt 60.000 timmar vid +45ºC för typ 800-960. Ca. 20.000 timmar för typ 100/33.

För utförligare information och flödesdiagram se vår hemsida **ww.ekb.se**.

Teknisk data AC

Typ	Max.flöde m³/h	Max.tryck Pa	Ex.arb.punkt m³/h-Pa	Ljud dB (A)	Varvtal r/min	Effekt W	Max.ström mAmp	Anslut-ning	Vikt kg	Temp.omr. ° C
RFV 800AN	48	110	30-60	48	2500	20	120	Sladd	0,53	-20 till +75
RFV 908AN	156	450	105-250	69	2650	65	260	Sladd	1,65	-20 till +70
RFV 960AN	1050	650	600-470	68	2700	260		Sladd	5,65	-20 till +65

Angivna elektriska värden vid 230V/50Hz

Teknisk data DC

Typ	5 V	12 V	24 V	48 V	Max.flöde m³/h	Max.tryck Pa	Ex.arb.punkt m³/h - Pa	Ljud dB (A)	Varvtal r/min	Effekt W	Vikt g	Temp.område ° C
RFL 100/33		•	•		150	480	90-330		3300			
RFL 800AN	•	•	•	•	60	160	38-100	47	2800	8,8	360	-20 till +70
RFL 908AN		•	•	•	150	440	120-300	69	2450	24	1500	-20 till +70
RFL 960AN		•	•	•	600	430	360-250	59	1500	118	1700	-20 till +65

Angivna elektriska värden vid 24V DC.

Mått mm

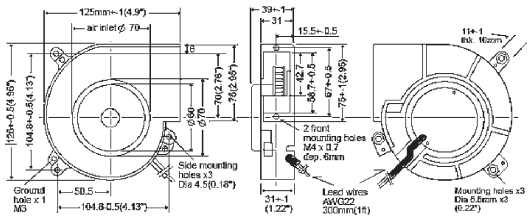

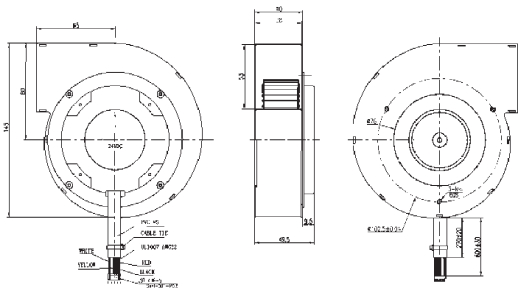

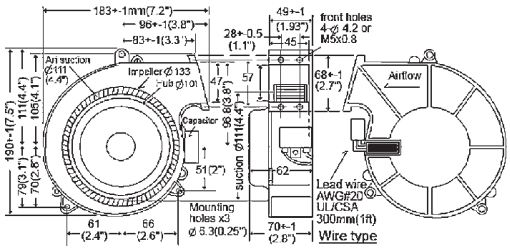

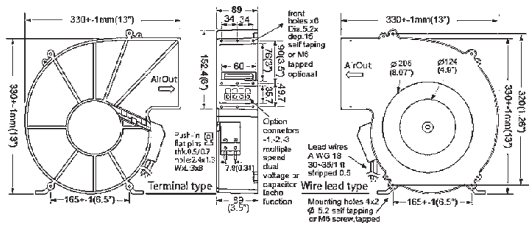

Kompakta radialfläktar GR, VR

Radialfläktar med ytterrotormotorer och fläkthjul med framåtböjda skovlar. Fläkthus och fläkthjul är tillverkat av galvaniserat stålplåt. Motorerna har underhållsfria kullager samt är försedda med inbyggda termokontakter. Dessa fläktar är lämpliga för inbyggnad i ex. vis ventilationsaggregat, luftavfuktare och andra enheter för transport av ren luft.
Enfasfläktarna kan enkelt styras med tyristor eller transformator, och trefastyper med transformator TGRT.
Kondensator tillkommer och skall anslutas enligt medföljande kopplingsschema.

Teknisk data

Typ	Max.flöde m³/ h	Max.tryck Pa	Ex.arb.punkt m³/h - Pa	Ljud dB (A)	Spänning Volt	Max.effekt W	Max.ström Amp	Varvtal r/ min	Vikt Kg
GR 15-2/120x62	257	285	175 - 125	59	230	77	0,3	2322	2,2
GR 15-2/140x59	370	372	275 - 175	67	230	103	0,45	2630	2,5
GR 25-2/140x59	506	395	400 - 200	69	230	151	0,66	2200	2,6
GR 35-2/160x62	600	550	475 - 250	70	230	210	0,99	1850	2,75
VR 160-2B L1	620	595	500 - 350	73	230	300	1,3	2150	4,05
VR 200-4 L1	1075	220	700 - 150	62	230	360	1,8	1180	7,8
VR 200-4 L3	1092	225	800 - 150	60	400	310	0,51	1230	7
VR 225-4 L1	1650	295	1100 - 200	63	230	510	2,3	1250	9
VR 225-4 L3	1665	325	1200 - 200	62	400	560	0,95	1270	9
VR 250-4 L1	1885	375	1500 - 300	66	230	690	3	1190	14,5
VR 250-4 L3	2645	350	1700 - 300	64	400	930	1,9	1380	14,5
VR 280-4 L1	2885	450	2300 - 300	69	230	1150	5,1	1210	20
VR 280-4 L3	3805	520	2750 - 300	65	400	1500	2,6	1310	19,4
VR 315-4 L1	4475	630	3400 - 400	58	230	2500	11	1340	30,7
VR 315-4 L3	5060	630	3750 - 400	68	400	2500	4,1	1300	26
VR 355-4 L3	6320	800	4700 - 600	73	400	3700	6	1320	40
VR 400-4 L3	7150	990	6000 - 750	75	400	8100	8,1	1330	-

L1= Enfas 230V-50Hz L3=Trefas 400V-50Hz

Mått mm

Typ	A	B	C	D	E	F
GR 15-2/120x62	99	68,4	169	179	-	-
GR 15-2/140x59	115	105	217	246	-	-
GR 25-2/140x59	115	105	217	246	-	-
GR 35-2/160x62	98	94,4	224	248	-	-
VR 160-2B L1	98	94,4	224	248	-	-
VR 200-4 L1/L3	156	125	395	330	182	165
VR 225-4 L1/L3	168	140	420	354	194	180
VR 250-4 L1/L3	200	155	475	395	228	207
VR 280-4 L1/L3	207	175	515	436	240	315
VR 315-4 L1/L3	250	194	594	493	281	246
VR 355-4 L3	280	220	668	550	309	272
VR 400-4 L3	313	246	749	617	349	298

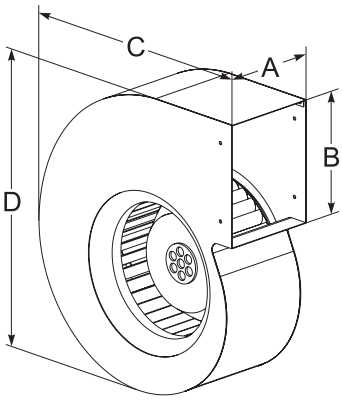

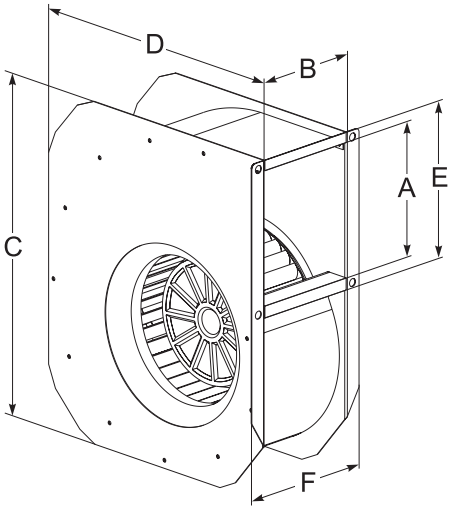

Tillbehör

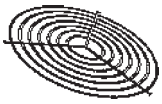

Skyddsgaller
Insug

Tyristor
TYR

5-stegs Trafo
TRE/TRV/TGRT

Flödesdiagram

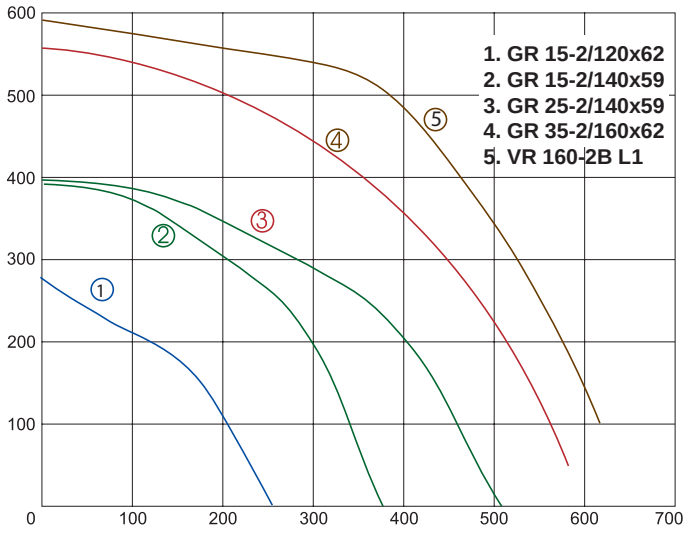

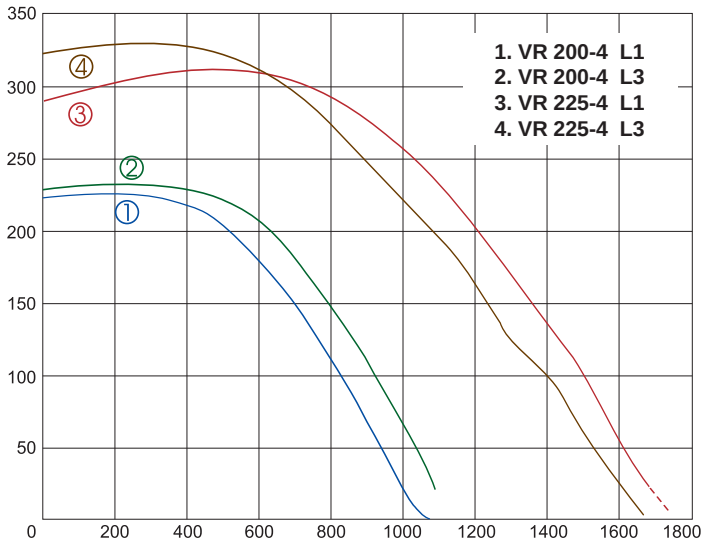

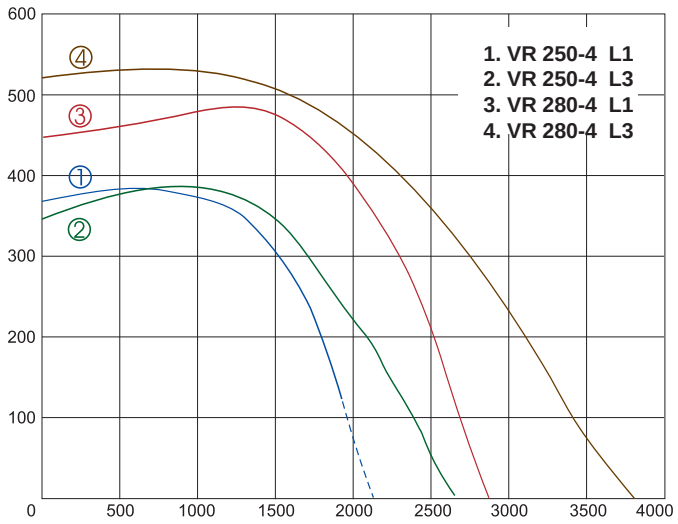

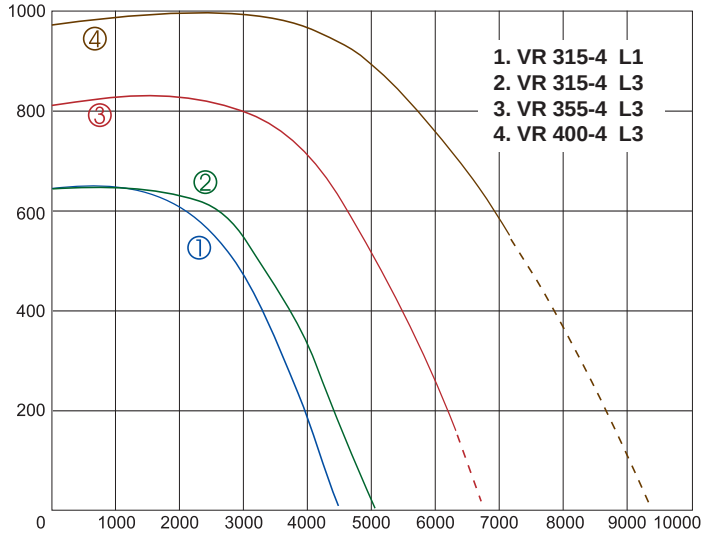

Klippan ☎ 0435-226 30 🖷 0435-226 90 • Stockholm ☎ 08-26 25 30 🖷 08-26 80 05 • Göteborg ☎ 031-24 64 50 • Umeå ☎ 090-12 83 80

Radialfläktar utan kåpa CR CRG

Enkelsugande radialfläktar med kullagrade ytterrotor motorer utan kåpa, lämpliga för ventilationsaggregat, frånluftsvärmepumpar, luftrenare m.m.
1-fas 230V för typ CR och 3-fas 400V för typ CRG. Samtliga har inbyggd termokontakt .
Fläkthjulen har framåtböjda skovlar (F-hjul) och består av galvaniserad stål. Kondensator tillkommer vid beställning.
Typ CR varvtalsreglerbara 0-100% med tyristor eller transformator.
Skyddsklass IP44 och isolationsklass F. Max.temp. på transporterad luft +50ºC.

Teknisk data

Typ	Max. Flöde m3/h	Max. Tryck Pa	Ex. arb. Punkt m3/h - Pa	Effekt W	Spänning V	Max.ström Amp	Varv r/ min	Kond µF	Skydds-klass
CR 108x52	154	180	110-100	40	230	0,16	1800	2	IP 44
CR 15-2/ 120x62	257	285	137-195	77	230	0,30	2320	2	IP 44
CR 15-2/ 140x59	370	372	220-250	103	230	0,45	1300	2	IP 44
CR 25-2/ 140x59	506	395	312-310	151	230	0,66	1975	4	IP 44
CR 20-2/ 160x52*	340	500	250-300	118	230	0,48	1345	3	IP 44
CR 35-2/ 160x62	600	550	400-350	220	230	0,99	1730	6	IP 44
CR 35-4/ 180x75	560	205	400-130	102	230	0,46	1260	3	IP 44
CRG 106-70/ 280x114-4	4200	500	3500-350	1850	400	3,2	1300		IP 44
CRG 106-70/ 280x114-6	2600	220	2200-150	550	400	0,90	710		IP 44
CRG 137-75/ 315x128-4	5060	550	3000-480	2380	400	4,40	1305		IP 44
CRG 137-75/ 315x128-6	3820	275	2500-210	820	400	1,50	730		IP 44
CRG 165-95/ 355x143-4	7060	800	5000-600	3200	400	5,9	1405		IP 44
CRG 165-95/ 355x143-6	5700	380	5000-240	1600	400	2,75	770		IP 44

Varvtal angivet vid friblåsande drift. * 2-hastighetsutförande, värden angivna vid högfart.

Mått mm

Typ	Ø a	b	c	e	Ø f
CR 108x52	108	52	?	?	95
CR 15-2/ 120x62	120	62	?	15	95
CR 15-2/ 140x59	140	59	?	15	121
CR 25-2/ 140x59	140	59	?	25	121
CR 20-2/ 160x52*	160	52	?	20	131
CR 35-2/ 160x62	160	62	?	35	131
CR 35-4/ 180x75	180	75	?	35	149
CRG 106-70/ 280x114-4	280	114	?	?	?
CRG 106-70/ 280x114-6	280	114	?	?	?
CRG 137-75/ 315x128-4	315	128	?	?	?
CRG 137-75/ 315x128-6	315	128	?	?	?
CRG 165-95/ 355x143-4	355	143	?	?	?
CRG 165-95/ 355x143-6	355	143	?	?	?

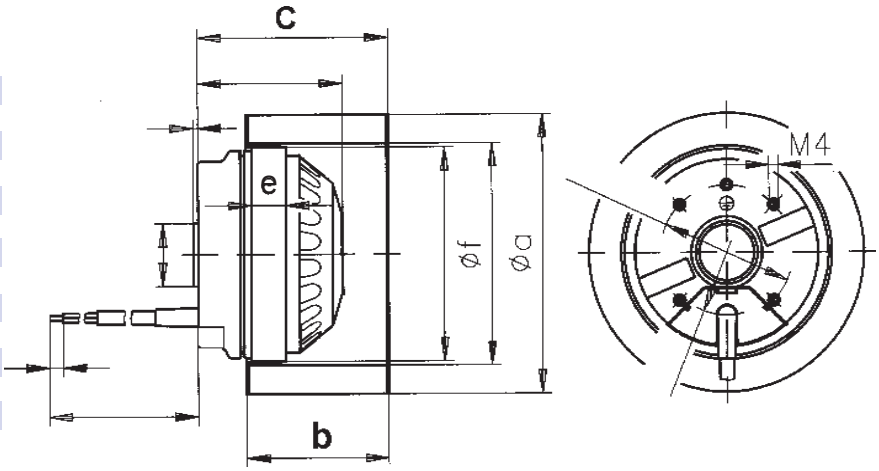

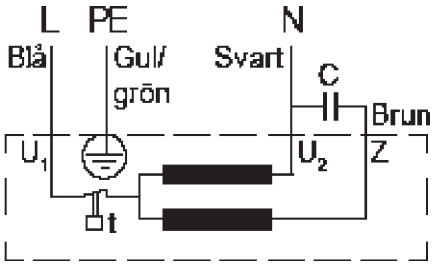

Kopplingsschema Typ CR

Tillbehör

Kondensator

Tyristor TYR

Transformator TRE

Radialfläkt B-hjul utan kåpa RH

Fläktar för fläktaggregat, takfläktar, kanalfläktar m.m. Kullagrade ytterrotor-motorer i 1-fas 230V och 3-fas 400V (typ T) 50Hz med inbyggda termokontakter.
Fläkthjulen har bakåtböjda skovlar (B-hjul).
Storlek 150x24 och 190x45 har fläkthjul av plast och övriga storlekar har fläkthjul av stålplåt. Kondensator tillkommer vid beställning. Fläktarna är varvtalsreglerbara 0-100% med tyristor eler transformator.
Skyddsklass IP 44 och Isolationsklass F. Max.temp. på transporterad luft +50ºC.

Teknisk data

Typ	Max. Flöde m3/h	Max. Tryck Pa	Ex. arb. Punkt m3/h - Pa	Effekt W	Spänning V	Max.ström Amp	Varvtal r/ min	Kond µF	Skydds-klass
RH 10-2/ 150x24	201	180	105-110	47	230	0,18	2140	1,5	IP 44
RH 10-2/ 160x35	365	220	250-120	61	230	0,25	2420	2,0	IP 44
RH 10-2/ 180x40	390	260	170-150	60	230	0,26	1740	2,0	IP 44
RH 10-2/ 190x45	546	290	250-170	65	230	0,29	2336	2,0	IP 44
RH 15-2/ 190x45	555	310	300-180	65	230	0,27	2522	2,0	IP 44
RH 15-2/ 220x44	498	360	400-180	83	230	0,33	2525	2,5	IP 44
RH 25-2/ 220x44	815	385	400-230	99	230	0,4	2680	2,5	IP 44
RH 25-2/ 220x44 T	858	390	525-205	89	400	0,12	2673		IP 44
RH 25-2/ 225x50 T	1132	460	585-250	115	400	0,19	2584		IP 44
RH 25-2/ 225x63 T	1221	450	600-250	127	400	0,18	2445		IP 44
RH 35-2/ 225x50	992	490	600-250	134	230	0,54	2753	4,0	IP 44
RH 35-2/ 225x63	1221	500	700-250	151	230	0,62	2604	4,0	IP 44
RH 35-2/ 250x56	1539	580	840-300	205	230	0,93	2671	5,0	IP 44
RH 35-4/ 280x80	1239	200	785-100	89	230	0,35	1370	3,0	IP 44
RH 42-2/ 250x56	1528	580	840-300	202	230	0,84	2668	6,0	IP 44
RH 42-2/ 225x63	1199	510	718-265	172	230	0,71	2696	6,0	IP 44
RH 42-2/ 280x50	1798	660	1073-290	291	230	1,21	2625	8,0	IP 44
RH 42-4/ 280x50	1051	200	725-100	108	230	0,47	1423	5,0	IP 44
RH 42-4/ 315x100	1869	250	1147-150	129	230	0,55	1352	5,0	IP 44

Varvtal angivet vid friblåsande drift.

Mått mm

Typ	ØA	B	ØC	D	E	F
RH 10-2/ 150x24	150	24	?	?	?	10
RH 10-2/ 160x35	160	35	?	?	?	10
RH 10-2/ 180x40	180	40	?	?	?	10
RH 10-2/ 190x45	190	45	130	?	?	?
RH 15-2/ 190x45	190	45	130	69	61	15
RH 15-2/ 220x44	220	44	159	71	63	15
RH 25-2/ 220x44	220	44	159	?	?	25
RH 25-2/ 220x44 T	220	44	159	?	?	25
RH 25-2/ 225x50 T	225	50	?	?	?	25
RH 25-2/ 225x63 T	225	63	153	?	?	25
RH 35-2/ 225x50	225	50	?	?	?	35
RH 35-2/ 225x63	225	63	153	?	?	35
RH 35-2/ 250x56	250	56	172	?	?	35
RH 35-4/ 280x80	280	80	?	?	?	35
RH 42-2/ 250x56	250	56	172	99	84,3	42
RH 42-2/ 225x63	225	63	153	99	88,3	42
RH 42-2/ 280x50	280	50	191	112	81,4	42
RH 42-4/ 280x50	280	50	191	?	?	42
RH 42-4/ 315x100	315	100	?	?	?	42

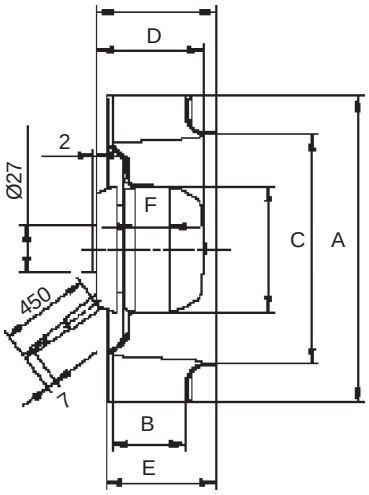

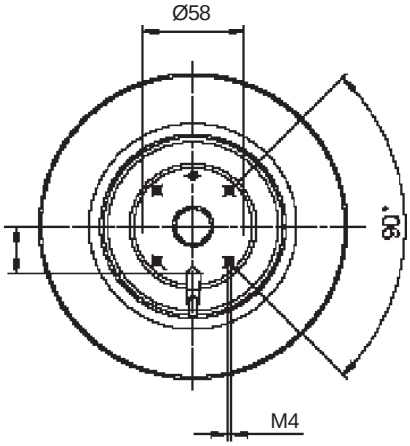

Tillbehör

Kondensator

Kondensator

Transformator

Inloppskona

Klippan ☎ 0435-226 30 🖷 0435-226 90 • Stockholm ☎ 08-26 25 30 🖷 08-26 80 05 • Göteborg ☎ 031-24 64 50 • Umeå ☎ 090-12 83 80

Radialfläkt B-hjul utan kåpa RHG RHGL

Fläktar för fläktaggregat, takfläktar, kanalfläktar m.m. Kullagrade ytterrotor-motorer i 1-fas 230V och 3-fas 400V (typ T) 50Hz med inbyggda termokontakter.
Fläkthjulen har bakåtböjda skovlar (B-hjul).
Samtliga storlekar typ RHG har fläkthjul av plast med gavel av stålplåt, typ RHGL har fläkthjul i galvaniserad stålplåt.
Kondensator tillkommer vid beställning till 1-fas fläktar.
Fläktarna är varvtalsreglerbara 0-100% med tyristor eler transformator.
Skyddsklass IP 44 och Isolationsklass F. Max.temp. på transporterad luft +50ºC.

Teknisk data

Typ	Max. Flöde m3/h	Max. Tryck Pa	Ex. arb. Punkt m3/h - Pa	Effekt W	Spänning V	Max.ström Amp	Varvtal r/ min	Kond µF	Skydds-klass
RHG 106-35/315x70-2	2397	1050	1400-620	626	230	2,7	2588	12	IP 44
RHG 80-30/315x100-4	1850	270	1200-150	144	230	0,6	1388	3	IP 44
RHG 80-42/315x100-4	1813	270	1258-160	172	230	0,7	1433	6	IP 44
RHG 80-30/315-100-4-4	1844	270	1268-150	153	400	0,33	1395		IP 44
RHG 80-42/355x126-4	2957	350	2038-150	326	230	1,43	1328	6	IP 44
RHG 106-35/400x140-4	3987	435	3069-220	528	230	2,76	1410	5	IP 44
RHG 106-50/450x160-4-4	5583	553	3907-280	694	400	1,46	1316		IP 44
RHG 106-50/500x180-6-4	5347	300	3404-175	433	400	0,91	928		IP 44
RHG 137-50/500x180-4-4	8200	630	5550-400	1300	400	2,6	1360		IP 44
RHG 106-70/560x200	8950	390	6000-207	870	400	1,9	870		IP 44
RHG 137-75/560x200	10200	690	6000-460	1300	400	3	1300		IP 44
RHGL 80-30/260x85-4-4	1084	180	821-100	?	400	0,28	1422		IP 44
RHGL 80-30/315-100-4-4	1635	250	945-145	?	400	0,23	1254		IP 44
RHGL 106-35/385x126-4	3094	390	2010-200	420	230	1,85	1283	8	IP 44
RHGL 106-50/425x136-4-4	4774	460	3778-150	590	400	1,38	1260		IP 44

Varvtal angivet vid friblåsande drift.

Mått mm

Typ	ØA	B	ØC	D	E	F
RHG 106-35/315x70-2	315	70	202	?	?	35
RHG 80-30/315x100-4	315	100	202	153	?	30
RHG 80-42/315x100-4	315	100	202	?	?	42
RHG 80-30/315-100-4-4	315	100	202	?	?	30
RHG 80-42/355x126-4	355	126	237	190	?	42
RHG 106-35/400x140-4	400	140	?	?	?	35
RHG 106-50/450x160-4-4	450	160	?	?	?	50
RHG 106-50/500x180-6-4	500	180	?	?	?	50
RHG 137-50/500x180-4-4	500	180	?	?	?	50
RHG 106-70/560x200	560	200	?	?	?	70
RHG 137-75/560x200	560	200	?	?	?	75
RHGL 80-30/260x85-4-4	260	85	?	?	?	30
RHGL 80-30/315-100-4-4	315	100	230	146	117	30
RHGL 106-35/385x126-4	385	126	?	?	?	35
RHGL 106-50/425x136-4-4	425	136	?	?	?	50

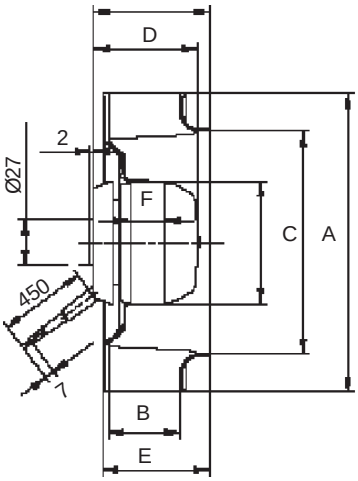

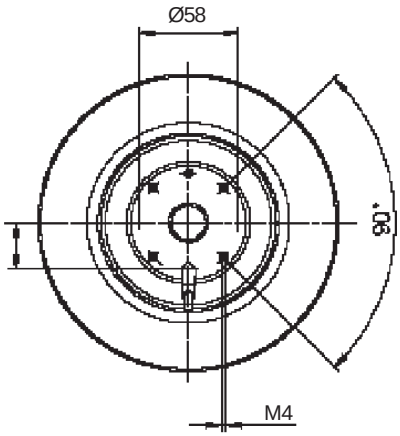

Tillbehör

Kondensator

Kondensator

Transformator

Inloppskona

Dubbelsugande radialfläktar CBD

CBD är en effektiv och prisvärd dubbelsugande direktdriven lågtrycks radialfläkt med motorn placerad i fläktens inlopp. Lämplig för inbyggnad i ventilationsaggregat m.m. Fläkthus och fläkthjul med framåtböjda skovlar, tillverkat i galvaniserad stålplåt CJBD är samma fläkt, monterad på vibrationsdämpare, inbyggd i en värme- och ljudisolerad box av galvaniserad stålplåt. Boxen är försedd med luckaför inspektion och enklare rengöring. CJBD/AL är samma typ, men med ytterram i aluminiumprofil. Typ M = 1-fas 230V/50Hz och typ T = 3-fas 230/400V 50Hz. Kapslade motorer med skyddsklass IP54 på 1-fasmotorer och IP22 på 3-fas. Samtliga motorer har isolationsklass F och inbyggt överhettningsskydd. Alla storlekar kan erhållas med 3-hastighetsmotor mot förfrågan.

Teknisk data

Typ	Max.flöde m³/h	Max.tryck Pa	Ex.arb.punkt m³/h - Pa	Ljud dB (A)	Max.effekt kW	Varvtal r/min	Max.ström Amp	Vikt kg
CBD-1919-4M 1/5	1520	250	1250 - 150	59	0,15	1185	1,76	7
CBD-1919-6M 1/10	1230	110	1000 - 95	53	0,07	820	0,98	7
CBD-2520-4M 3/4	2950	460	2650 - 345	67	0,55	1250	4,7	13,7
CBD-2520-6M 1/3	2200	170	1750 - 150	63	0,25	830	2,4	12,4
CBD-2525-4M 1/2	2800	370	2300 - 300	66	0,37	1250	4,9	13,2
CBD-2525-4M 3/4	3600	430	3000 - 300	70	0,55	1250	4,7	14
CBD-2525-6M 1/5	2200	155	1900 - 100	60	0,15	850	1,5	11,5
CBD-2525-6M 1/3	2700	170	2250 - 100	62	0,25	830	2,4	12,7
CBD-2821-4M 3/4	3600	500	3000 - 415	70	0,55	1250	4,7	15,3
CBD-2821-6M 1/3	2900	230	2500 - 150	64	0,25	830	2,4	14
CBD-2828-4M 1/2	2800	460	2400 - 350	65	3/8	1250	4,9	15,7
CBD-2828-4M 3/4	3950	460	3500 - 350	70	0,55	1250	4,7	16,5
CBD-2828-6M 1/3	3200	205	2500 - 175	62	0,25	830	2,4	15,2
CBD-3325-6T 1½	7000	325	6000 - 150	75	1,1	725	10,4/6,0	23,5
CBD-3325-6M 1	5500	330	5000 - 200	69	0,75	900	5,3	23
CBD-3333-6T 1½	7800	300	6700 - 200	75	1,1	725	10,4/6,0	24,5
CBD-3333-6M 3/4	4900	295	4500 - 200	64	0,55	900	4,5	23
CBD-3333-6M 1	6000	325	5000 - 200	71	0,75	900	5,3	24
CBD-3939-6T 3	11900	490	10000 - 390	75	2,2	925	12,0/7,0	39

Mått

Typ	A	B1	B2	C	E	E1	H	K	L	ØO	V	X	Utblåsfläns MBI A	B	C	D	ØE
CBD-1919	307	320	180	32	146	55	111	232	209	Ø10x15	228	278	293	131,5	272	121	10
CBD-2520	375	394	218	63	180	75	129	250	265	Ø10x15	280	278	296	133	321	146	10
CBD-2525	375	394	218	54	180	75	129	298	265	Ø10x15	280	324	360	165	321	146	10
CBD-2821	427	447	245	58	207	80	157	274	290	Ø10x15	317	296	324	147	351	161	10
CBD-2828	427	447	245	122	207	80	157	326	290	Ø10x15	317	348	389	179,5	351	161	10
CBD-3325	498	526	292	130	236	82	184	309	342	Ø10x16	400	330	370	170	401	185	10
CBD-3333	498	526	292	90	236	82	184	386	342	Ø10x16	400	406	455	212	400	185	10
CBD-3939	578	617	343	52	271	91	213	473	404	Ø12x20	460	500	532	251	470	220	10

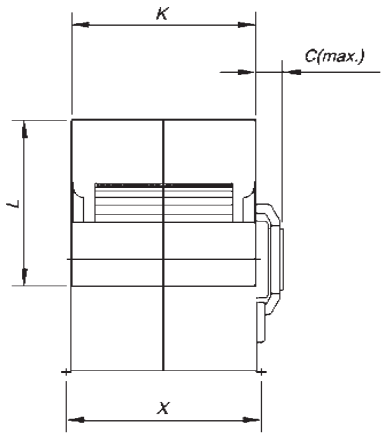

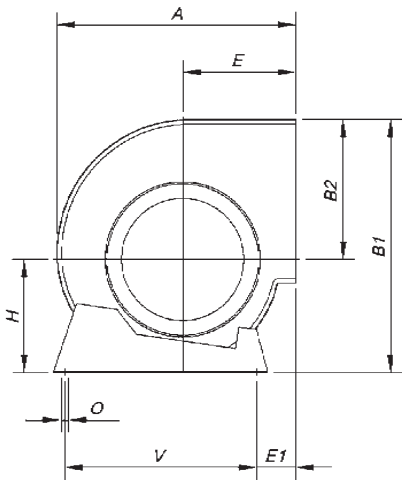

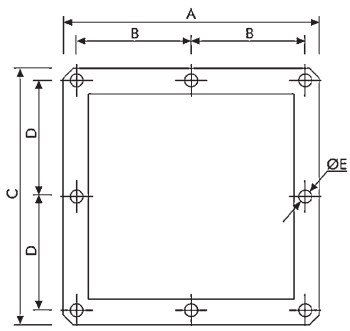

Klippan ☎ 0435-226 30 🖷 0435-226 90 • Stockholm ☎ 08-26 25 30 🖷 08-26 80 05 • Göteborg ☎ 031-24 64 50 • Umeå ☎ 090-12 83 80

Dubbelsugande radialfläktar CBD

Flödesdiagram

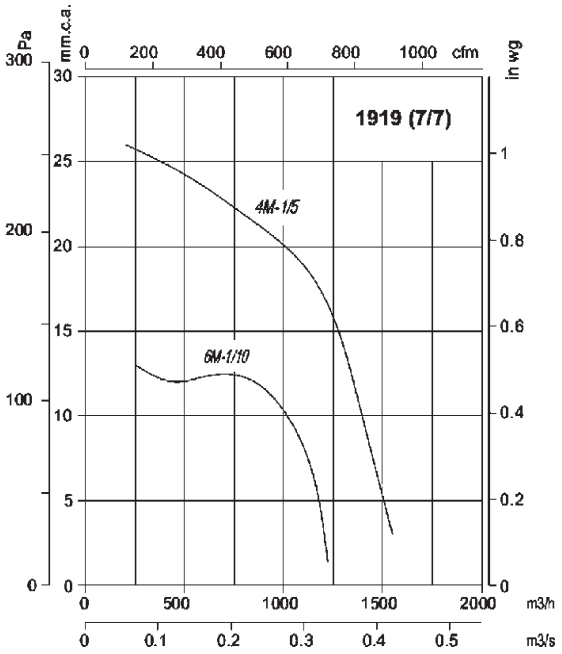

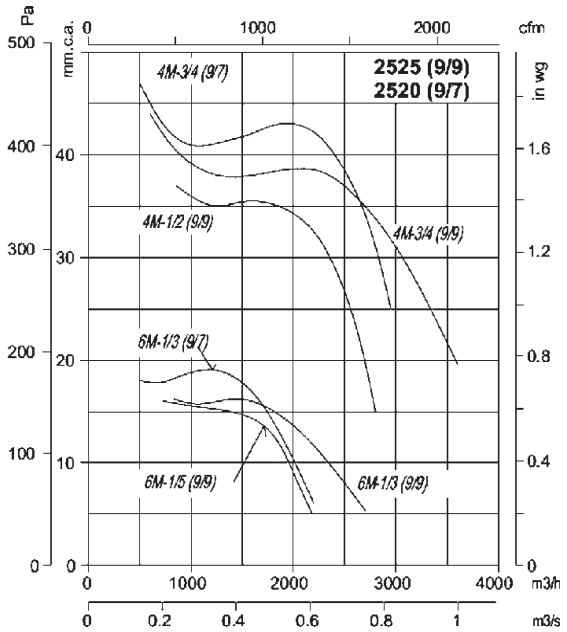

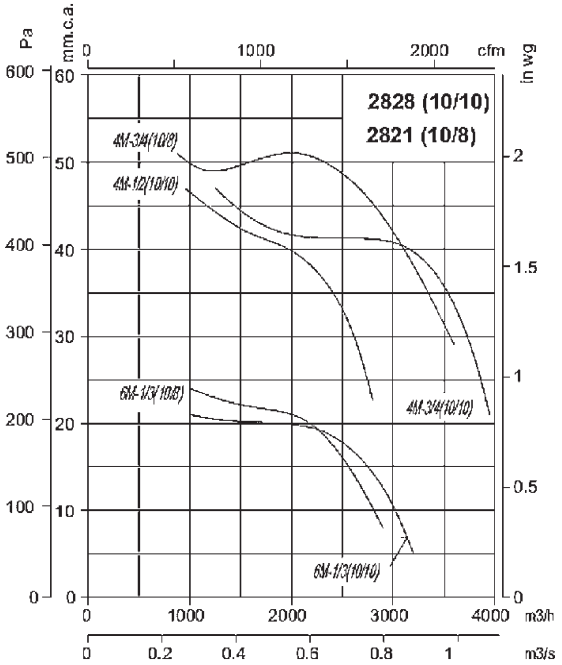

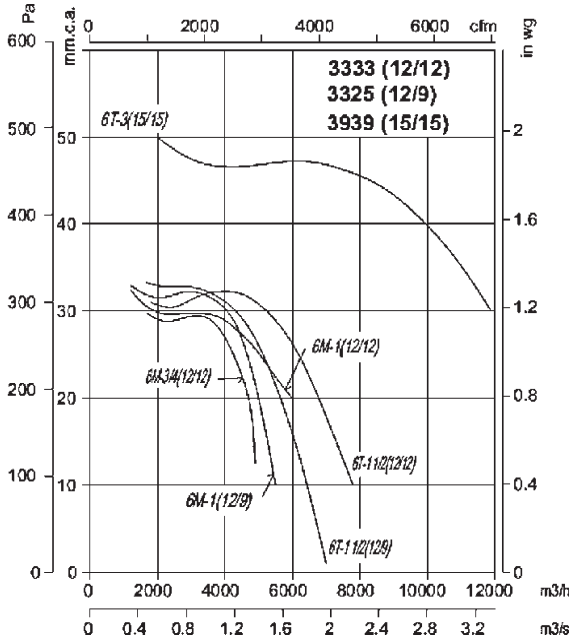

Tillbehör

Stativ/fläktfäste
PSB

Utblåsfläns
MBI

Arbetsbrytare
INT

5-stegstransformator
TRE/TRV

Dubbelsugande remdrivna radialfläktar CBX

CBX är en effektiv och prisvärd dubbelsugande direktdriven lågtrycks radialfläkt för remdrift, lämplig för inbyggnad i ventilationsaggregat m.m. Fläkthus och fläkthjul med framåtböjda skovlar, tillverkat i galvaniserad stålplåt. CBXC är samma fläkt, med ett ombyggt stativ för en starkare och stabilare konstruktion. CBXR har också ett ramstativ med ytterligare förstärkningar. Samtliga typer kan levereras komplett med motor och motorstativ på förfrågan.

CBXC

CBXR

Teknisk data

Typ	Max. varvtal r/min	Max. inst. Effekt kW	Max. luftflöde m3/h	Min. drifttemp. ºC	Max. drifttemp. ºC	Vikt kg
CBX-1919	2500	1,1	3700	-20	80	5
CBX-2525	1800	2,2	6200	-20	80	9
CBX-2828	1700	3	7500	-20	80	10,5
CBX-3333	1400	3	9500	-20	80	15,5
CBX-3939	1000	4	14400	-20	80	24
CBX-4747	800	5,5	23500	-20	80	33,5
CBXC-7/7	2700	1,5	4200	-20	80	6
CBXC-9/9	2100	3	7000	-20	80	11,5
CBXC-10/10	1900	4	8400	-20	80	13,5
CBXC-12/12	1600	4	10500	-20	80	18,5
CBXC-15/15	1100	5,5	16000	-20	80	27,5
CBXC-18/18	900	7,5	26000	-20	80	38,5
CBXC-15/15	1200	5,5	16000	-20	80	28,5
CBXC-18/18	1000	7,5	26000	-20	80	40
CBXC-20/20	1000	11	28000	-20	110	84
CBXC-22/22	900	15	34000	-20	110	94
CBXC-25/25	700	15	46000	-20	110	113
CBXC-30/28	600	18,5	60000	-20	110	145

Mått

Typ / Mått mm	A	B1	B2	C	E	E1	H	K	L	N	Øe	X	Y
CBX-1919	307	320	180	377	146	55	140	232	209	10x15	20	258	228
CBX-2525	370	390	218	428	180	75	172	298	265	10x15	20	324	280
CBX-2828	427	440	245	475	207	80	195	326	290	10x15	20	348	317
CBX-3333	498	522	292	545	236	82	230	386	342	10x16	25	406	400
CBX-3939	578	614	343	632	271	91	271	473	404	12x20	25	500	460
CBX-4747	690	740	414	726	320	85	326	556	480	12x20	25	583	580

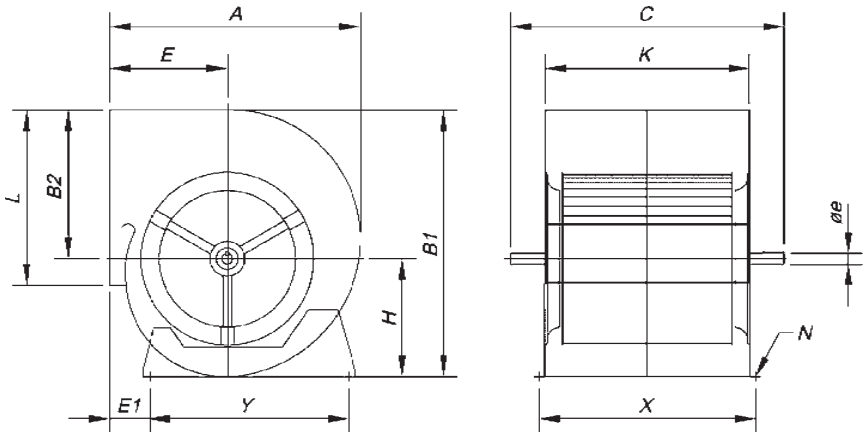

Tillbehör

Stativ/fläktfäste PSB

Utblåsfläns MBI

Motorfäste och spännare SM

Klippan ☎ 0435-226 30 🖷 0435-226 90 • Stockholm ☎ 08-26 25 30 🖷 08-26 80 05 • Göteborg ☎ 031-24 64 50 • Umeå ☎ 090-12 83 80

Mått

Typ / Mått mm	A	B	B2	C	E	Øe	H	K	L	Ø01	P	Q	V	X	x
CBXC-7/7	315	330	180	377	146	20	144	232	209	10	220	255	295	280	220
CBXC-9/9	380	404	224	428	180	20	180	296	265	10	280	327	355	346	323
CBXC-10/10	432	452	251	475	207	20	201	326	290	10	326	377	402	374	350
CBXC-12/12	505	534	296	545	233	25	238	386	342	10	384	443	475	444	416
CBXC-15/15	585	622	349	632	268	25	273	473	404	10	460	531	553	532	504
CBXC-18/18	690	754	423	726	319	25	331	556	480	10	553	541	666	626	592

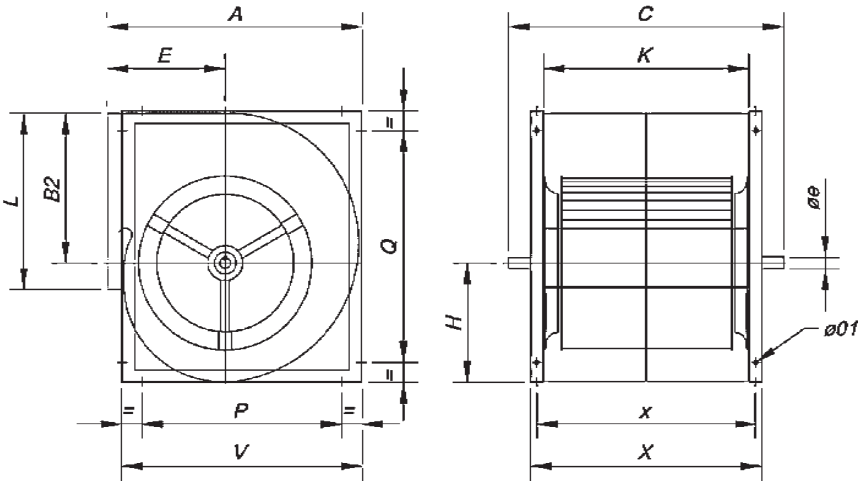

Typ / Mått mm	A	B	B2	C	E	Øe	H	K	L	Ø01	P	Q	V	X	x
CBXC-15/15	585	622	349	632	268	25	273	473	404	10	460	531	553	532	504
CBXC-18/18	690	754	423	726	319	25	331	556	480	10	563	541	666	626	592
CBXC-20/20	840	935	529	872	372	35	406	602	604	12	595	735	795	682	642
CBXC-22/22	908	1019	577	926	399	35	442	655	695	12	663	819	863	735	695
CBXC-25/25	998	1142	646	1035	426	35	496	765	794	12	753	942	953	845	805
CBXC-30/28	1204	1374	784	1230	516	40	590	890	933	12	959	1174	1159	970	930

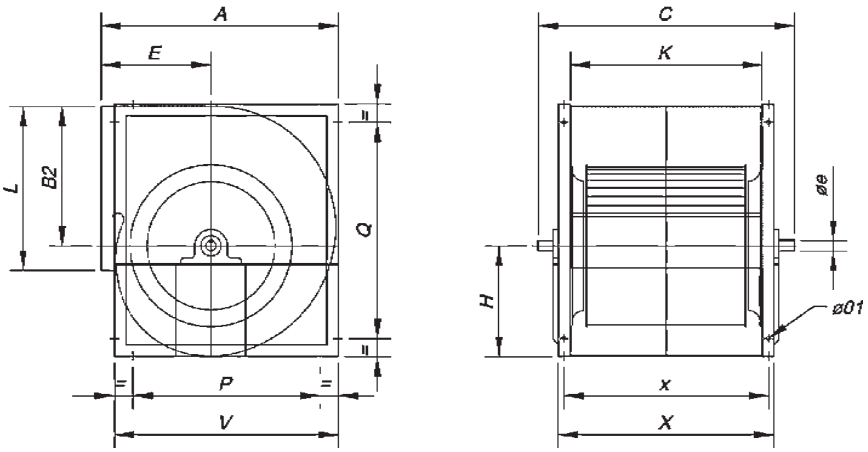

Flödesdiagram

1919 (7/7)

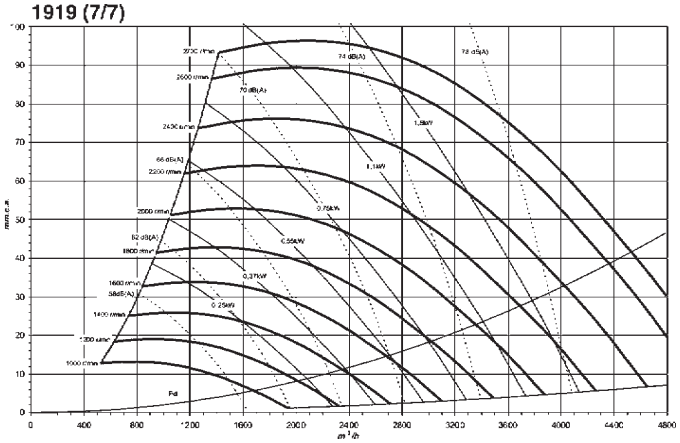

2525 (9/9)

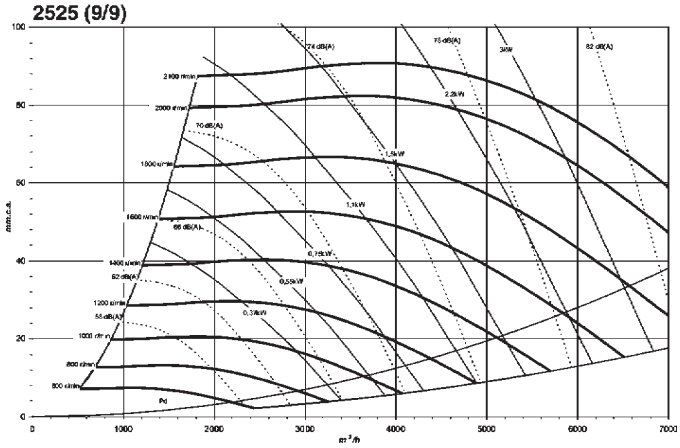

Flödesdiagram

2828 (10/10)

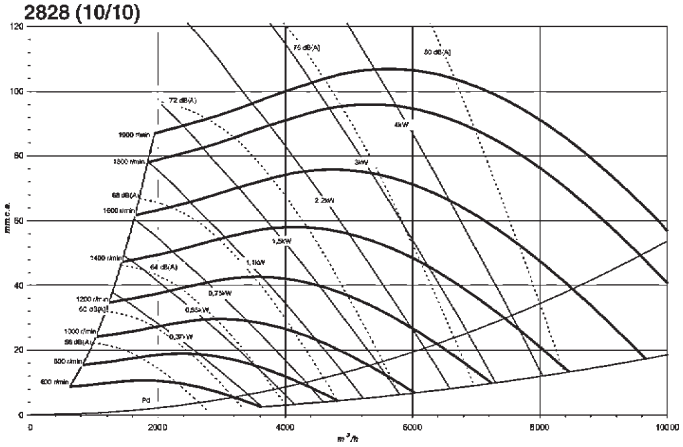

3333 (12/12)

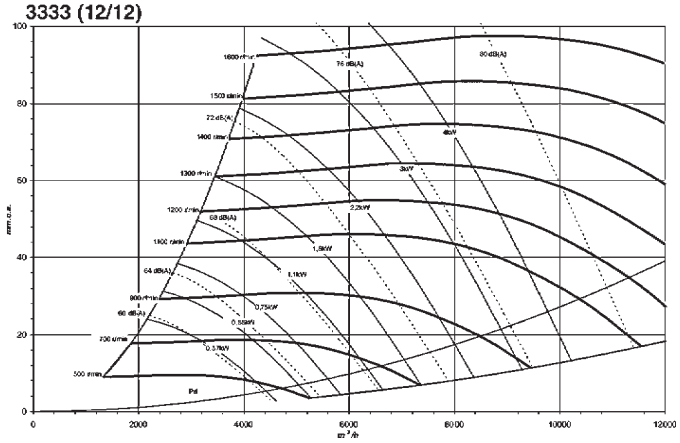

3939 (15/15)

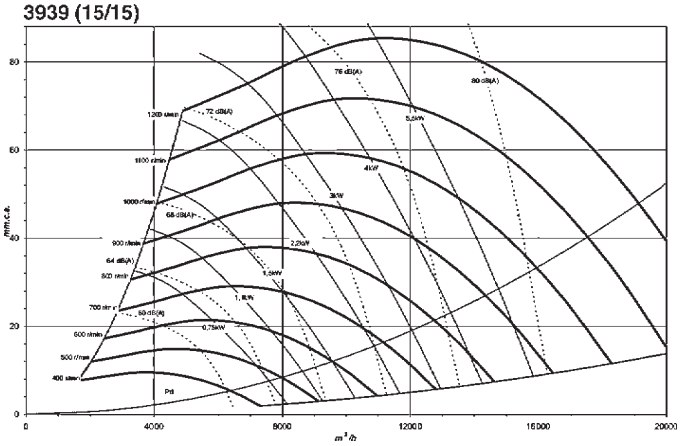

4747 (18/18)

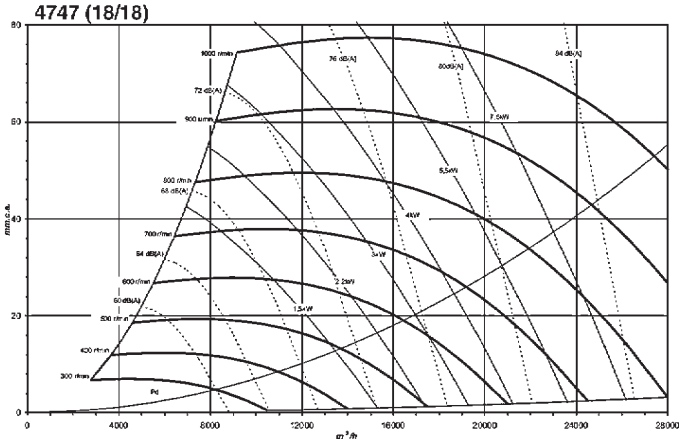

(20/20)

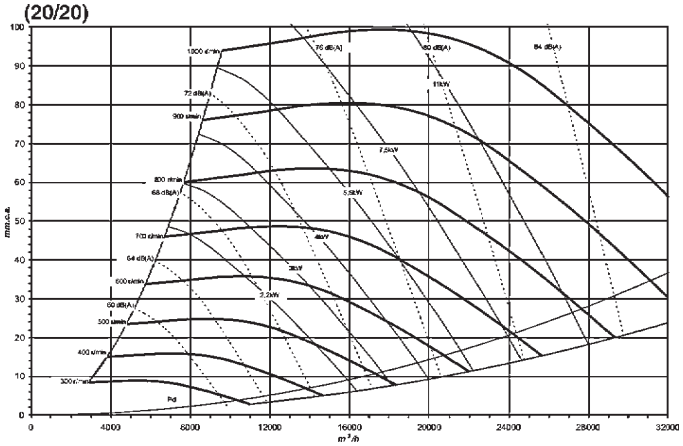

(22/22)

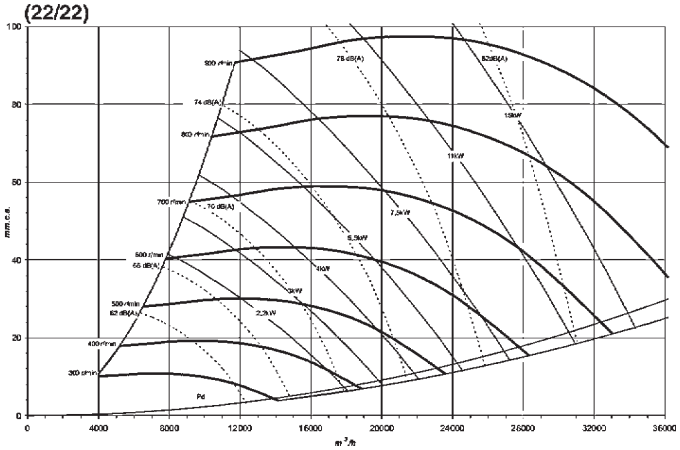

(25/25)

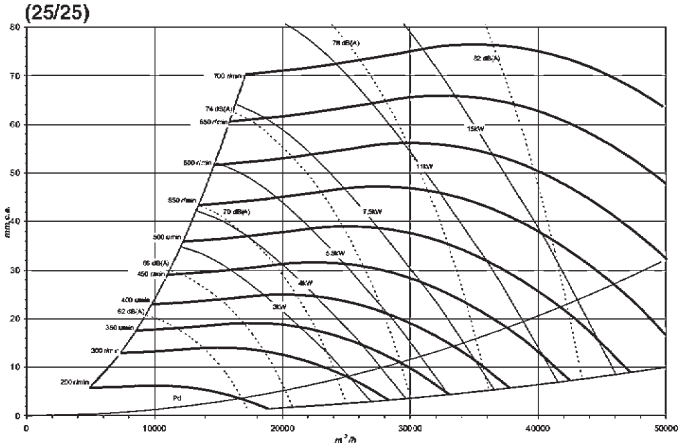

(30/28)

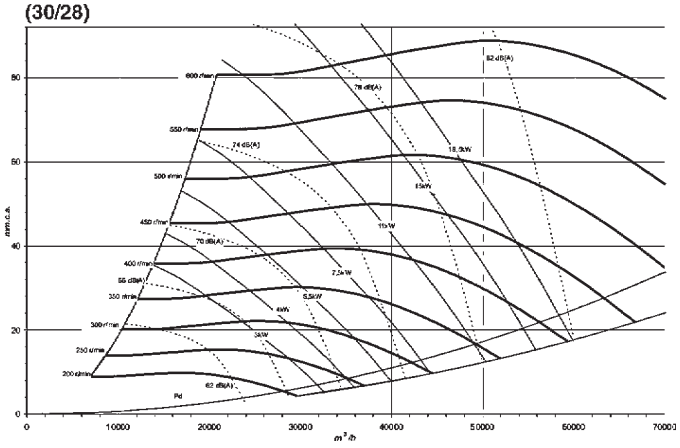

Radialfläktar ENG/DNG, Stl 1-7

ENG = enfas 230V/50Hz DNG = trefas 230/400V, 50Hz
Radialfläktar av mycket hög kvalitet, med hus i bl.a. pressad svartlackerad stålplåt t.o.m Stl 3 och därefter helsvetsade. Fläkthjul med framåtböjda eller bakåtböjda skovlar av galvaniserad stålplåt (se tabell nedan för F-hjul resp B-hjul). Skyddsklass: se nedan tabell. Fläktarna är konstruerade för transport av icke aggresiv luft som är ren från slipdamm, sot o.d.
Skyddsgaller på inloppet medföljer.
För kontinuerlig drift med lufttransport-temperatur på max +80°C. Tillåten omgivningstemperatur -20°C till +40°C. Vertikalt eller horisontellt montage.
Specialutföranden såsom bl.a. Rostfritt utförande, andra spänningar, 50-60Hz, gastät design, högre skyddsklass, frekvensstyrning extern eller inbyggd etc. på förfrågan.
ENG/DNG +TS= Temperaturspärr för högre luftrtransportstemperatur/hetluft. För 2-polig motor 2800r/min är max. lufttransportstemp. +300°C och för 4-polig motor 1400r/min max. +200°C. Omgivningstemperatur -20°C till +40°C.

ENG/DNG Stl. 1-3

ENG/DNG Stl. 4-7

Temperaturspärr

Teknisk data

Typ	Max.flöde m³/h	Max.tryck Pa	Ex.arb.punkt m³/h-Pa	dB (A)	Effekt W	Varvtal r/min	Max.ström 230 V	Max.ström 400 V	Vikt kg	Hjul-typ	+ TS	Skydds-klass IP
ENG 1-0,4 B	24	40	12 - 30	46	7	2550	0,06	x	0,3	B		x
ENG 1-0,65 B	27	70	20-30	44	9	2550	0,12	x	1	B		43
ENG 1-0,8 B	42	65	30 - 37	45	11	2550	0,12	x	1	B		43
ENG 1-1,2 B	72	105	50 - 70	50	23	2600	0,2	x	1	B		20
ENG/DNG 1-1,5	150	170	110 - 110	55	30/45	2760	0,25	0,11	2,6	F	•	44
ENG 1-1,6 B	96	125	70-70	45	24	2600	0,2	x	1,1	B		20
ENG 1-2,6 B	126	160	90 - 90	52	37	2350	0,34	x	1,6	B		20
ENG/DNG 2-2,5	190	230	150 - 100	62	30/45	2760	0,25	0,11	2,8	F	•	44
ENG 2-2,8 B	150	220	100 - 125	58	56	2440	0,39	x	2,2	B		20
ENG/DNG 2-4,8	295	290	200 - 180	60	50/65	2760	0,45	0,21	3	F	•	44
ENG/DNG 3-2	170	285	130-180	59	30/45	2760	0,25	0,11	3,6	F	•	44
ENG/DNG 3-3	225	80	150 - 60	46	20/25	1350	0,31	0,14	4	F	•	44
ENG/DNG 3-3,5	180	395	140-210	62	30/45	2760	0,25	0,11	3,8	F	•	44
ENG 3-4 A*	220	330	175 - 200	55	75	1750	0,4	x	3	A		44
ENG/DNG 3-4,5	285	425	225 - 200	63	65/60	2750	0,4	0,16	4	F	•	44
ENG/DNG 3-4,9	250	105	175 - 70	48	20/25	1350	0,31	0,14	4	F	•	44
ENG/DNG 3-6	430	340	300 - 250	65	90/90	2770	0,76	0,3	4	F	•	44
ENG/DNG 3-9,8	500	450	350 - 260	67	120/120	2785	0,9	0,32	4,5	F	•	44
ENG 4-6 A*	460	395	350 - 225	69	165	2160	0,75	x	4	A		44
ENG/DNG 4-7	380	135	300 - 60	52	20/25	1350	0,31	0,14	4,5	F	•	44
ENG/DNG 4-14	850	580	600 - 300	70	180/180	2730	1,6	0,6	5,2	F	•	55
ENG/DNG 5-9,2	590	175	400 - 100	57	90/90	1360	0,91	0,45	5	F	•	55
ENG 5-10 A*	580	650	450 - 400	70	260	2100	1,18	x	5	A		44
ENG/DNG 5-12,5	620	735	450 - 400	70	180/180	2730	1,6	0,6	6	F	•	55
ENG/DNG 5-16	1000	630	800 - 300	74	370/370	2735	3,2	1,2	7,3	F	•	55
ENG/DNG 5-19	1160	695	900 - 300	72	370/370	2720	3,2	1,2	7,3	F	•	55
ENG/DNG 6-13,5	750	165	500-100	60	90/90	1360	0,91	0,45	7,4	F	•	55
ENG/DNG 6-18	920	205	750-110	62	100/120	1340	1,15	0,5	9,4	F	•	55
ENG/DNG 6-22,5	1180	835	900 - 400	70	370/370	2720	3,2	1,2	8	F	•	55
DNG 6-25	1320	950	1050 - 600	75	550	2700	x	1,4	11	F	•	55
ENG/DNG 6-28	1460	675	1050 - 400	78	370/370	2790	3,2	0,95	9,2	F	•	55
DNG 6-35	1760	780	1300 - 450	81	750	2790	x	1,9	14,6	F	•	55
DNG 6-40	1740	1050	1250 - 660	78	750	2790	x	1,9	14,6	F	•	55
ENG/DNG 7-26	1160	230	900 - 125	64	180/180	1350	2	0,6	11	F	•	55
DNG 7-52	2400	950	1750 - 600	81	1500	2840	x	3,4	19	F	•	55
DNG 7-60	2300	1255	1750-900	81	1500	2840	x	3,4	20	F	•	55

A* = med ytterrotormotor, fläkthjul och motor är en intergrerad sammansatt enhet. Utrymmesbesparande!

Radialfläktar ENG/DNG, Stl 1-7

Mått mm

stl 1

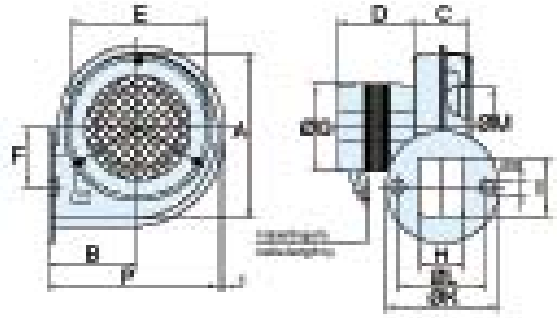

stl A*

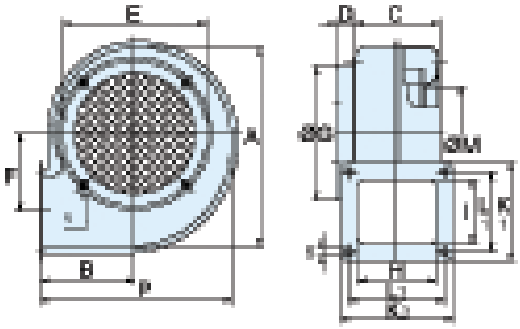

stl 2-7

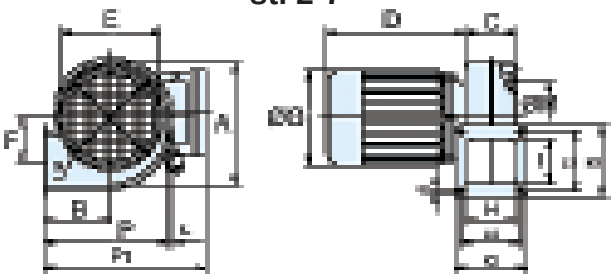

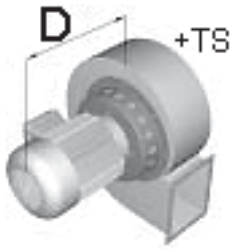

Typ	A	B	C	D (+TS)	E	F	G	H	I	K	K1	K2	L	L1	L2	M	N	P(P1)	S	T	U	V1	V2	X	Y
1 - 0,4 B	82	x	38	50	x	x	x	x	x	x	x	x	x	x	x	-	x	83	x	x	x	x	x	x	x
1 - 0,65 B	103	56,5	32	49	84	36,5	54	30	36	70	x	Ø 70	55	x	x	50	M3	105,5	9	x	x	x	x	x	500
1 - 0,8 B	103	56,5	46	49	84	36,5	54	44	38	75	x	Ø 70	55	x	x	50	M3	105,5	9	x	x	x	x	x	500
1 - 1,2 B	103	57	46	67	84	36,5	95	42	36	83	83	70	x	x	x	58	M3	107	9	x	x	x	x	x	500
1 - 1,5	126	x	60	96(125,5)	x	x	x	55,5	43	x	85	85	x	x	x	67	x	123	x	x	x	x	x	x	x
1 - 1,6 B	126	63	60	70	95	48,5	95	56	43	x	85	85	x	70	70	58	M3	123	5,8	x	x	x	x	x	500
1 - 2,6 B	126	63	60	80	95	48,5	95	56	43	x	85	85	x	70	70	67	M3	123	5,8	x	x	x	x	x	500
2 - 2,5	144	79	60	90(124)	116	51	108	55,5	52	x	85	85	x	70	70	87	M3	148(165)	5,8	x	x	x	x	x	x
2 - 2,8 B	144	79	60	88	116	51	95	56	52	x	85	85	x	70	70	87,5	M3	148	5,8	x	x	x	x	x	500
2 - 4,8	177	79	62	119(152)	116	69	109	60	60	x	90	90	x	76	76	87	M3	167	5,8	x	x	x	x	x	x
3 - 2	199	94	40	94(124)	144	78	108	35	65	x	85	60	x	60	50	90	M4	191	6	x	x	x	x	x	x
3 - 3	199	94	84	114(145)	144	78	109	80	66	x	98	112	x	80	95	94	M4	191	7	x	x	x	x	x	x
3 - 3,5	199	94	40	94(124)	144	78	108	35	65	x	85	60	x	60	50	107	M4	191	6	x	x	x	x	x	x
3 - 4 A	199	94	84	18,5	144	78	134	79	65	x	98	112	x	85	95	94	M4	197	7	x	x	x	x	x	x
3 - 4,5	199	94	52	114(145)	144	78	108	47	65	x	78	78	x	64	64	107	M4	191	7	x	x	x	x	x	x
3 - 4,9	199	94	84	122(153)	144	78	109	80	66	x	98	112	x	80	95	107	M4	191	7	x	x	x	x	x	x
3 - 6	199	94	84	125(156)	144	78	109	79	65	x	98	112	x	80	95	94	M4	191	7	x	x	x	x	x	x
3 - 9,8	199	94	84	142(173)	144	78	109	79	65	x	98	112	x	80	95	107	M4	191	7	x	x	x	x	x	x
4 - 6 A	228	107	100	x	157	86	x	93	90	x	130	140	x	110	120	110	M5	224	9	x	x	x	x	x	x
4 - 7	228	102	100	114,5(145,5)	144	84	109	93	90	x	130	140	x	110	120	107	M4	218	9	x	x	x	x	x	x
4 - 14	228	102	100	162(208)	144	84	111	93	90	x	130	140	x	110	120	107	M4	218	9	x	x	x	x	x	x
5 - 9,2	265	110	118	167(206,5)	157	102	111	109	99	x	140	150	x	120	130	110	M5	241	9	x	x	x	x	x	x
5 - 10 A	265	110	87	75	175	102	120	78	99	x	140	130	x	120	110	127	M5	241	9	121	x	x	x	x	x
5 - 12,5	267	114	87	167(206,5)	175	124	112	79	65	x	98	112	x	80	95	136	M5	241	7	x	x	x	x	x	x
5 - 16	259	101	94	187(228)	157	98	123	90	100	x	140	140	x	115	115	110	M5	229	9	x	x	x	x	x	x
5 - 19	265	110	118	186(227)	157	102	123	109	99	x	140	150	x	120	130	110	M5	241	9	x	x	x	x	x	x
6 - 13,5	298	119	129	167(206,5)	175	114	111	124	112	x	156	168	x	126	151	110	M5	267	9	x	x	x	x	x	x
6 - 18	298	119	129	187(228)	175	114	123	124	112	x	156	168	x	126	151	127	M5	267	9	x	x	x	x	x	x
6 - 22,5	286	119	102	187(228)	175	118	123	97	94	x	140	140	x	115	115	127	M5	262	9	x	x	x	x	x	x
6 - 25	301	132	100	212	196	118	138	95	105	x	140	140	x	115	115	143	M5	281	9	x	x	x	x	x	x
6 - 28	298	119	129	218(261)	175	114	138	124	112	x	156	168	x	126	151	110	M5	267	9	x	x	x	x	x	x
6 - 35	298	119	129	233(276)	175	114	156	124	112	x	156	168	x	126	151	127	M5	267	9	x	x	x	x	x	x
6 - 40	301	132	129	233(276)	196	115	156	124	112	x	156	168	x	126	151	143	M5	281	9	x	x	x	x	x	x
7 - 26	333	140	130	187(228)	196	122	123	125	130	x	174	170	x	144	151	143	M5	305	9	x	x	x	x	x	x
7 - 52	333	140	130	254(304)	196	122	178	125	130	x	174	170	x	144	151	143	M5	305	9	90	121	140	100	9,5	x
7 - 60	333	140	130	254(304)	212	122	178	125	130	x	174	170	x	144	151	161	M5	305	9	90	121	140	100	9,5	x

*Typ A med ytterrotormotor (Typ B med spaltpolmotor)

Radialfläktar ENG/DNG, Stl 8-15

ENG = enfas, 230V, 50Hz DNG = trefas, 400V, 50Hz
Fläkthus i helsvetsad svartlackerad stålplåt och fläkthjul med framåtböjda eller bakåtböjda skovlar av galvaniserad stålplåt (se tabell nedan för F-hjul resp B-hjul). Skyddsklass: se nedan tabell. Fläktarna är konstuerade för transport av icke aggresiv luft som är ren från slipdamm, sot o.d. Skyddsgaller på inloppet medföljer. För kontinuerlig drift med lufttransport-temperatur på max +80°C. Tillåten omgivningstemperatur -20°C till +40°C. Vertikalt eller horisontellt montage. Specialutföranden såsom bl.a. Rostfritt utförande, andra spänningar, 50-60Hz, gastät design, högre skyddsklass, frekvensstyrning extern eller inbyggd etc. på förfrågan.
ENG/DNG +TS= För högre luftrtransportstemperatur/hetluft.
För 2-polig motor 2800r/min är max. lufttransportstemp. +300°C och för 4-polig motor 1400r/min max. +200°C. Omgivningstemperatur -20°C till +40°C. Den termiska stabiliteten beror mycket på motorns varvtal och därför skall försiktighet iakttagas vid önskemål om varvtalsreglering på de fläktar som kan regleras.

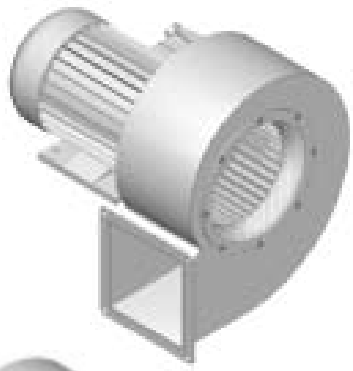

Teknisk data

Typ	Max.flöde m^3/h	Max.tryck Pa	Ex.arb.punkt m^3/h-Pa	dB (A)	Effekt W	Varvtal r/min	Max.ström 230 V	Max.ström 400 V	Vikt kg	Hjul-typ	+ TS	Skydds-klass IP
ENG/DNG 8-7,5	435	885	350 - 420	70	180/180	2730	1,4	0,6	9	F	•	54/55
ENG/DNG 8-12	790	890	600 - 500	74	370/370	2720	3,2	1,2	8	F	•	55
DNG 8-70	3450	1305	2500-700	84	2200	2870	x	4,6	21	F	•	55
DNG 8-80/2,2	3000	1590	2000-1200	85	2200	2870	x	4,6	22	F	•	55
DNG 8-80/3	3800	1590	2500-1000	85	3000	2850	x	6,7	30	F	•	55
ENG/DNG 9-30	1750	885	1200 - 400	72	180/180	2800	1,5	0,62	19	B	•	55
ENG/DNG 9-43	2450	940	1750 - 420	81	550/550	2830	3,4	1,3	21	B	•	55
DNG 9-80	4670	1670	3500 - 900	92	5500	2900	x	11	46	F		55
DNG 9-90	4600	1960	3500-1200	93	5500	2900	x	11	51	F	•	55
DNG 9-97/7,5	5600	2225	4000 - 1600	93	7500	2880	x	14,6	79	F	•	55
DNG 9-97/11	7000	2225	5000 - 1200	96	11000	2915	x	21	84	F	•	55
ENG/DNG 10-32,5	1900	285	1300-200	68	350/370	1390	2,8	1	31	B	•	55
DNG 10-45	2750	1300	2000-750	x	550	2810	x	1,3	31	B	•	55
DNG 10-65	3800	1140	2500-800	x	1100	2780	x	1,75	35	B	•	55
DNG 10-125/7,5	5000	3300	4000 - 3000	96	7500	2880	x	14,6	89	F		55
DNG 10-125/11	7000	3300	5000 - 3000	99	11000	2915	x	21	97	F		55
ENG/DNG 11-60	3600	380	2500-250	x	350/370	1390	2,8	1	34	B	•	55
DNG 11-80	4740	1700	3500-800	x	1500	2820	x	3,5	39	B	•	55
DNG 11-120	7350	1660	5000 - 800	x	3000	2850	x	6,7	45	B	•	55
DNG 12-92	5500	1900	4000 - 1000	86	2200	2850	x	4,6	47	B	•	55
ENG/DNG 13-75	4500	650	3000-400	79	480/550	1390	3,8	1,4	55	B	•	55
DNG 13-120	7150	2200	5000 - 1250	89	3000	2850	x	6,7	65	B	•	55
DNG 13-150	9300	2615	6500-1500	x	4000	2880	x	8,3	75	B	•	55
DNG 14-110	7050	760	5000 - 450	77	1100	1400	x	2,8	66	B	•	55
DNG 14-200	11500	3300	8000-2000	x	5500	2880	x	11,5	82	B	•	55
DNG 14-215	12500	3220	9000-2000	x	7500	2880	x	14,6	110	B		55
DNG 15-160	9550	1030	7000 - 600	80	2200	1400	x	5,3	113	B	•	55
DNG 15-250	15000	3800	10000-2500	x	11000	2915	x	21	145	B		55
DNG 15-300	18000	4600	13000-3000	x	15000	2925	x	26,5	227	B		55

Mått mm

stl 8-9

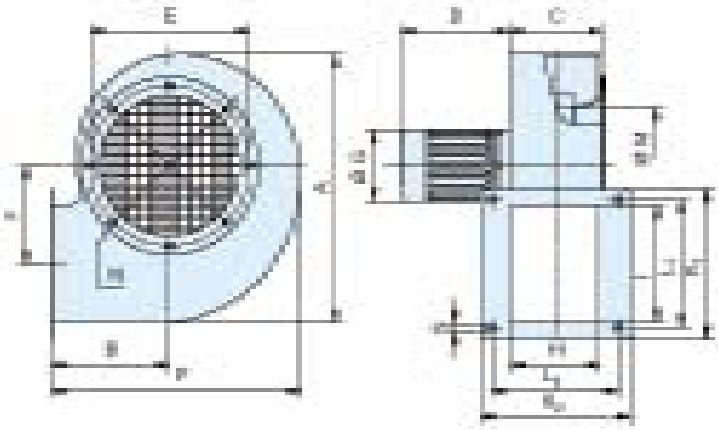

stl 10-15

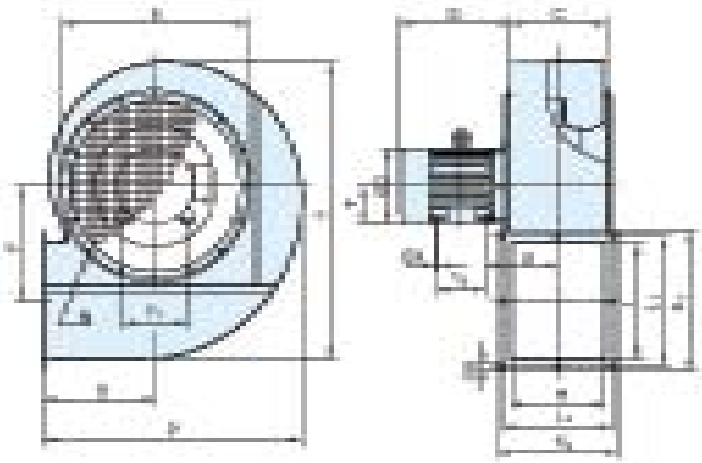

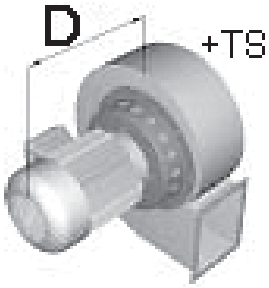

Typ	A	B	C	D (+TS)	E	F	G	H	I	K	K1	K2	L	L1	L2	M	N	P(P1)	S	T	U	V1	V2	X	Y
8 - 7,5	293	133	63	169(208,5)	212	124	112	56,5	58,5	x	85	85	x	70	70	161	M5	280	9	x	x	x	x	x	x
8 - 12	296	132	82	187(228)	212	126	123	77	68	x	98	112	x	80	95	161	M5	278	9	x	x	x	x	x	x
8 - 70	371	148	147	279(329)	212	142	173	141	143	x	185	185	x	165	165	161	M5	331	9	90	130	140	125	9,5	x
8 - 80/ 2,2	371	148	147	279(329)	232	142	176	141	143	x	185	185	x	165	165	173	M5	331	9	90	130	140	125	9,5	x
8 - 80/ 3	371	148	147	322(356)	232	142	220	141	143	x	185	185	x	165	165	173	M5	331	9	112	144	190	125	9,5	x
9 - 30	463	206	161	190(224)	276	169	123	156	200	x	260	260	x	220	220	161	M6	434	9	x	x	x	x	x	x
9 - 43	463	206	161	215(261)	276	169	138	156	200	x	260	260	x	220	220	180	M6	434	9	x	x	x	x	x	x
9 - 80	438	192	145	333(386)	276	161	220	140	183	x	230	230	x	195	195	180	M6	408	9	112	145	190	140	12	x
9 - 90	438	192	145	333(386)	276	161	220	140	183	x	230	230	x	195	195	180	M6	408	9	112	145	190	140	12	x
9 - 97/ 7,5	463	206	161	372(421)	276	169	260	156	200	x	260	260	x	220	220	203	M6	434	9	132	172	216	140	12	x
9 - 97/ 11	463	206	161	410(421)	276	169	260	156	200	x	260	260	x	220	220	203	M6	434	9	132	172	216	178	12	x
10-32,5	559	253	168	215(261)	350	214	138	162	205	x	260	252	x	220	212	228	M6	529	9	63	139	100	80	7	x
10-45	560	253	186	215(268)	350	214	138	180	205	x	260	270	x	220	230	203	M6	530	9	x	x	x	x	x	x
10-65	560	253	168	236(286)	350	214	156	162	205	x	260	252	x	220	212	228	M6	530	9	x	x	x	x	x	x
10 - 125/ 7,5	560	253	176	372(454)	350	214	260	170	205	x	260	260	x	220	220	257	M6	530	9	132	177	216	140	12	x
10 - 125/ 11	560	253	176	410(454)	350	214	260	170	205	x	260	260	x	220	220	257	M6	530	9	132	177	216	178	12	x
11-60	622	243	230	215(261)	390	218	138	224	284	x	340	300	x	310	270	257	M5	549,5	9	x	x	x	x	x	x
11 - 80	622	243	230	257	390	218	176	224	284	x	340	300	x	310	270	228	M5	549,5	9	90	174	140	100	12	x
11 - 120	622	243	230	306(356)	390	218	198	224	284	x	340	300	x	310	270	257	M5	549,5	9	100	178	160	140	12	x
12 - 92	739	292	230	275(328)	430	294	176	224	265	x	340	300	x	310	270	257	M6	656,5	9	90	171	140	125	9,5	x
13-75	755	303	277	233(279)	490	282	156	271	300	x	374	347	x	344	317	315	M6	676	9	x	x	x	x	x	x
13 - 120	755	303	250	309(362)	490	282	198	244	300	x	374	320	x	344	290	315	M6	676	9	100	191	160	140	12	x
13-150	755	303	277	335(388)	490	282	220	271	300	x	374	347	x	344	317	315	M6	676	9	112	212	190	140	12	x
14 - 110	868	327	271	253(304)	540	337	176	265	335	x	410	340	x	380	310	353	M6	755	9	90	195	140	125	9,5	x
14-200	873	327	280	333(386)	540	337	220	274	335	x	410	350	x	380	320	325	M6	758	9	112	213	190	140	12	x
14-215	873	327	300	409	540	337	260	294	335	x	410	370	x	380	340	325	M6	758	9	132	242	140	178	12	x
15 - 160	982	372	353	278(306)	600	349	176	347	450	x	520	420	x	490	390	365	M6	855,5	9	90	236	140	125	9,5	x
15-250	982	372	312	409	600	349	260	307	450	x	520	380	x	490	350	365	M6	855,5	9	132	249	116	178	12	x
15-300	982	372	353	505	600	349	260	307	450	x	520	380	x	490	350	365	M6	855,5	9	160	293	254	210	14	x

Tillbehör

Typ	Instos Ø	Utstos Ø	Spjäll	Fäste/Fot	Insugs-filter	Rund-filter	Filter-box	Vibr.-Dämp	Insugs-Fläns
1-0,65/-0,8	50, 60	40/40,50	•						
1 - 1,2	50, 60	40, 50	•	•	•				
1-1,5/-1,6	60, 80	60, 80	•	•	•				
1 - 2,6	60, 80	60, 80	•	•	•				
2 - 2,5	80, 102	60 , 80	•	•	•	•			
2 - 4,8	80, 102	80, 90	•	•	•				
3 - 2	100 , 125	40 , 60	•	•	•				•
3 - 3	100 , 125	90 , 100	•	•	•	•			•
3-3,5/-4,5	100 , 125	40 , 60	•	•	•				•
3 - 4,9	100 , 125	90 , 100	•	•	•	•			•
3 - 6/-9,8	100 , 125	90 , 100	•	•	•	•			•
4 - 7/-14	100 , 125	100 , 125	•	•	•	•	•		•
5 - 9,2	125 , 140	125 , 140	•	•	•	•	•		•
5 - 12,5	140 , 160	90 , 100	•	•	•	•	•		•
5 - 16	140 , 160	125 , 140	•	•	•	•	•		•
5 - 19	125 , 140	125 , 140	•	•	•	•	•		•
6 - 13,5	140 , 160	125 , 140	•	•	•	•	•		•
6 - 18	140 , 160	125 , 140	•	•		•	•		•
6 - 22,5/-25	140 , 160	125 , 140	•	•	•	•	•		•
6 - 28	140 , 160	125 , 140	•	•		•	•		•
6 - 35/-40	140 , 160	125 , 140	•	•		•	•		•
7 - 26	140 , 160	160 , 180	•	•		•	•		•
7 - 52/-60	140 , 160	160 , 180	•			•	•		•
8 - 7,5	160 , 180	60 , 80		•		•	•		•
8 - 12	160 , 180	90 , 100		•		•	•		•
8 - 70	160 , 180	180 , 200				•	•		•
8-80/2,2	200	180 , 200				•	•		•
8 - 80/3	200	180 , 200				•	•		•
9 - 30/-43	200	180 , 200		•				•	
9 - 80	200	180, 200							•
9 - 90	200	180, 200							•
10-32,5	flex 283	224, 250		•				•	
10-45/-65	flex 283	224, 250		•				•	
11-60	flex 318	280, 300							
11-80/-120	flex 318	280, 300		•				•	
12-92	flex 318	på förfrågan		•				•	
13-75	flex 402	315, 355							
13-120/-150	flex 402	315, 355		•				•	
14-110	flex 452	355, 400		•				•	
14-200/-215	flex 452	355, 400		•				•	
15-160/-250	flex 452	400, 450		•				•	

x finns att få vid förfrågan

Radialfläktar CMP

Robusta radialfläktar i värmebeständig pulverlackerat stål (CMP-38 av gjuten aluminium) med fläkthjul i galvaniserat stål med framåtböjda skovlar. Typ M=1-fas, 230V/50Hz, typ T= 3-fas, 230/400V eller 400/690V/50Hz från 4kW. Skyddsklasser: 3-fas IP55, 1-fas IP54 (IP55 på begäran). CMP-38 har IP 21. Isolationsklass F. Max lufttransport-temperatur +120° C (CMP-38 max +100° C). Lufttransporttemperaturer på +250° C, Rostfritt stål, Explosionsskyddat utförande ATEX II 2 G/D EEx e/d på förfrågan. Fåtal storlekar kan fås med fläkthus och fläkthjul i aluminium (CMP/AL) eller med galvaniserad box och ljuddämpande isolering (CJMP/AL). Remdrivet utförande finns i storlekarna 922 till 2563 (CMP-X).

CMP
CMP/AL

CJMP/AL

Teknisk data

Typ	Max.flöde m³/ h	Max.tryck Pa	Ex.arb.punkt m³/h - Pa	Ljud dB (A)	Max.effekt kW	Max.ström Amp 230V	Max.ström Amp 400V	Varvtal r/ min	Vikt kg
CMP-38-2M/E	195	180	150 - 90	50	0,01	0,54	-	2650	1,8
CMP-38-2M	200	180	150 - 90	50	0,01	0,54	-	2600	2,4
CMP-512-2T/2M	475	420	300 - 310	62	0,08	0,6	0,32	2900	5
CMP-512-4T/4M	275	90	200 - 70	55	0,05	0,6	0,32	1440	3,7
CMP-514-2T/2M	1000	600	620 - 450	65	0,18	1,8	0,7	2850	6,7
CMP-514-4T/4M	660	130	390 - 100	58	0,08	0,6	0,32	1440	5,7
CMP-616-2T/2M	1430	760	1000 - 460	69	0,37	3,3	0,88	2760	8,7
CMP-616-4T/4M	1000	200	800 - 150	61	0,1	0,72	0,37	1400	6,9
CMP-620-2T/2M	830	1300	615 - 910	68	0,37	3,3	0,88	2760	8,9
CMP-620-4T/4M	920	310	610 - 150	61	0,1	0,76	0,4	1375	7,1
CMP-718-2T/2M	1400	980	1200 - 880	70	0,75	5,1	1,7	2855	12,2
CMP-718-4T/4M	1200	250	800 - 200	63	0,25	0,9	0,45	1410	7,4
CMP-820-2T/2M	1950	1320	1400 - 1100	73	1,1	7,3	2,4	2850	15/16,7
CMP-820-4T/4M	2100	330	1500 - 250	66	0,25	2	0,77	1400	12,2
CMP-922-2T-1,5	1650	1450	1500 - 1400	70	1,1	-	2,55	2845	24
CMP-922-2T-2	2050	1450	1950 - 1400	71	1,5	-	3,2	2860	27
CMP-922-2T-3	2900	1450	2500 - 1400	74	2,2	-	4,5	2880	30
CMP-922-4T	2750	380	2000 - 280	66	0,55	-	1,42	1395	22
CMP-1025-2T-3	2520	2150	2150 - 1950	73	2,2	-	4,5	2880	32
CMP-1025-2T-4	3125	2150	2700 - 2000	77	3	-	5,9	2895	38
CMP-1025-4T	3400	500	2500 - 400	70	1,1	-	2,7	1410	32
CMP-1128-2T-4	3000	2450	2500 - 2300	77	3	-	5,9	2895	42
CMP-1128-2T-5,5	4000	2450	3500 - 2300	81	4	-	7,6	2900	46
CMP-1128-4T	5000	630	3500 - 500	74	2,2	-	4,9	1420	43
CMP-1128-6T	3600	320	3000 - 220	60	0,75	-	2,4	910	36
CMP-1231-4T-3	4900	800	4500 - 670	73	2,2	-	4,9	1420	48
CMP-1231-4T-4	5750	800	5300 - 600	75	3	-	6,5	1420	50
CMP-1231-4T-5,5	6800	800	6000 - 500	77	4	-	8,3	1440	55
CMP-1231-6T	4500	380	3000 - 280	64	1,5	-	3,7	940	48
CMP-1435-4T-4	5700	920	5000 - 850	76	3	-	6,5	1420	60
CMP-1435-4T-5,5	7200	1000	6200 - 770	78	4	-	8,3	1440	60
CMP-1435-4T-7,5	8300	1000	7000 - 700	80	5,5	-	11,3	1455	85
CMP-1435-6T	7000	440	3700 - 400	66	2,2	-	5,2	930	60
CMP-1640-4T-5,5	6750	1250	5750 - 1200	77	4	-	8,3	1440	73
CMP-1640-4T-7,5	9000	1250	7500 - 1100	80	5,5	-	11,3	1455	94
CMP-1640-4T-10	10400	1250	9000 - 1000	82	7,5	-	15,3	1455	110
CMP-1640-6T	7000	500	5500 - 450	71	2,2	-	5,2	930	71
CMP-1845-4T-7,5	8000	1500	6500 - 1400	82	5,5	-	11,3	1455	132
CMP-1845-4T-10	11000	1500	9000 - 1450	85	7,5	-	15,3	1455	147
CMP-1845-6T	9000	900	6000 - 700	77	2,2	-	5,2	930	112
CMP-2050-4T-10	9000	1680	8000 - 1700	83	7,5	-	15,3	1455	169
CMP-2050-4T-12,5	11500	1680	10500 - 1700	85	9,2	-	17,8	1450	178
CMP-2050-4T-15	14000	1680	12000 - 1650	87	11	-	21,9	1460	195
CMP-2050-4T-20	16500	1680	14500 - 1600	89	15	-	28,5	1455	213
CMP-2050-6T	11000	950	8300 - 720	79	4	-	9,5	940	160

Fläktarna levereras i position LG 270 om inget annat anges vid beställning.

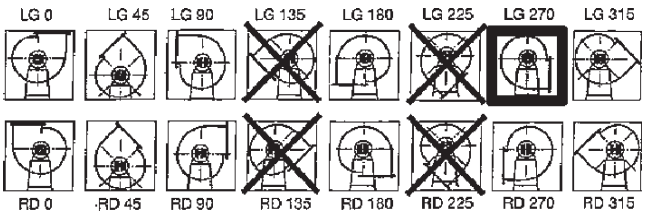

Klippan ☎ 0435-226 30 🖷 0435-226 90 • Stockholm ☎ 08-26 25 30 🖷 08-26 80 05 • Göteborg ☎ 031-24 64 50 • Umeå ☎ 090-12 83 80

Mått mm

Typ	A	B1	B2	C	C1	C2	ØD1*	Ød	Ød1	Ød2	E	H1	I	J	J1	J2	K	k2	L	ØO
CMP-38-2M/E	141	165	97	122	96	26	80	-	85	2,4	60	60,5	100	80	-	46	50	77	52	8
CMP-38-2M	160	171	98	133	102	31	80	-	85	M.4	78	64	95	107	-	82	53	72	67	6,5
CMP-512	185	207	118	198	159	40,5	112	140	132	M.4	81	69	106	118	-	105	75	93	86	5,5
CMP-514-2	225	254	150	252	207	45	140	169	152	M.4	100	91	122	147	64	128	83	105	107	6,5
CMP-514-4	225	254	150	210	165	45	140	169	152	M.4	100	91	122	147	64	128	83	105	107	6,5
CMP-616-2	258	297	174	295	239	56	160	204	180	M.6	110	106	153	172	-	147	103	128	125	7
CMP-616-4	258	297	174	270	214	56	160	204	180	M.6	110	106	153	172	-	147	103	128	125	7
CMP-620-2	298	347	203	296	240	56	200	247	230	M.6	126	146	159	153	-	128	105	134	100	8
CMP-620-4	298	347	203	259	203	56	200	247	230	M.6	126	146	159	153	-	128	105	134	100	8
CMP-718-2T	304	348	201	358	294	64	180	238	210	M.6	130	122	169	192	85	170	115	145	146	9
CMP-718-2M	304	348	201	309	245	64	180	238	210	M.6	130	122	169	192	85	170	115	145	146	9
CMP-718-4T	304	348	201	309	245	64	180	238	210	M.6	130	122	169	192	85	170	115	145	146	9
CMP-718-4M	304	348	201	334	270	64	180	238	210	M.6	130	122	169	192	85	170	115	145	146	9
CMP-820-2T	322	377	223	336	267	68,5	200	247	230	M.6	138	137	184	213	94,5	189	130	160	156	9
CMP-820-2M	322	377	223	370	301	68,5	200	247	230	M.6	138	137	184	213	94,5	189	130	160	156	9
CMP-820-4T	322	377	223	321	252	68,5	200	247	230	M.6	138	137	184	213	94,5	189	130	160	156	9
CMP-820-4M	322	377	223	346	277	68,5	200	247	230	M.6	138	137	184	213	94,5	189	130	160	156	9

* Rekommenderad kanaldimension.

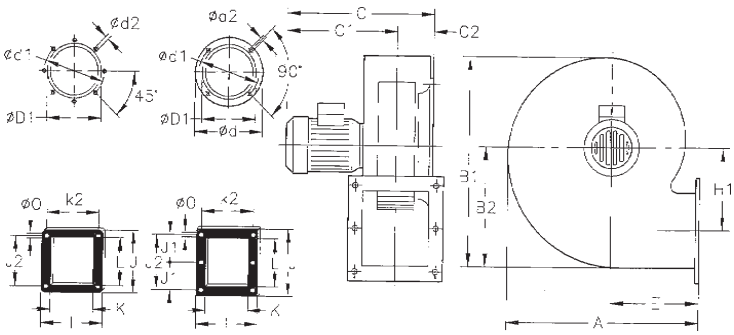

Storlek CMP 38-820

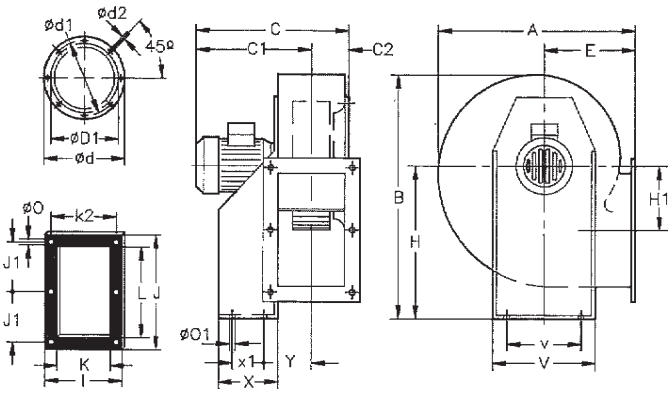

Storlek CMP 922-2563

Typ	A	B	C	C1	C2	ØD1*	Ød	Ød1	Ød2	E	H	H1	I	J	J1	K	k2	L	ØO	ØO1	V	v	X	x1	Y
CMP-922-2T-1,5	389	455	383	309	74	224	278	256	M.8	180	280	134	204	283	128	140	180	215	9,5	10,5	290	220	114	50	105
CMP-922-2T-2	389	455	431	357	74	224	278	256	M.8	180	280	134	204	283	128	140	180	215	9,5	10,5	290	220	114	50	105
CMP-922-2T-3	389	455	431	357	74	224	278	256	M.8	180	280	134	204	283	128	140	180	215	9,5	10,5	290	220	114	50	105
CMP-922-4T	389	455	383	309	74	224	278	256	M.8	180	280	134	204	283	128	140	180	215	9,5	10,5	290	220	114	50	105
CMP-1025-2T-3	427	503	456	370	86	250	305	282	M.8	197	310	144	229	313	145	165	205	250	9,5	12,5	315	228	134	74	116
CMP-1025-2T-4	427	503	486	400	86	250	305	282	M.8	197	310	144	229	313	145	165	205	250	9,5	12,5	315	228	134	74	116
CMP-1025-4T	427	503	456	370	86	250	305	282	M.8	197	310	144	229	313	145	165	205	250	9,5	12,5	315	228	134	74	116
CMP-1128-2T-4	472	553	501	407	94	280	348	320	M.8	216	340	152	244	364	170	180	220	297	9,5	12,5	348	245	144	95	123
CMP-1128-2T-5,5	472	553	524	430	94	280	348	320	M.8	216	340	152	244	364	170	180	220	297	9,5	12,5	348	245	144	95	123
CMP-1128-4T	472	553	501	407	94	280	348	320	M.8	216	340	152	244	364	170	180	220	297	9,5	12,5	348	245	144	95	123
CMP-1128-6T	472	553	471	377	94	280	348	320	M.8	216	340	152	244	364	170	180	220	297	9,5	12,5	348	245	144	95	123
CMP-1231-4T-3	526	630	521	417	104	315	382	354	M.8	238	390	180	264	383	180	200	240	320	12	13	382	322	183	140	126
CMP-1231-4T-4	526	630	521	417	104	315	382	354	M.8	238	390	180	264	383	180	200	240	320	12	13	382	322	183	140	126
CMP-1231-4T-5,5	526	630	544	440	104	315	382	354	M.8	238	390	180	264	383	180	200	240	320	12	13	382	322	183	140	126
CMP-1231-6T	526	630	521	417	104	315	382	354	M.8	238	390	180	264	383	180	200	240	320	12	13	382	322	183	140	126
CMP-1435-4T-4	574	715	549	431	118	355	422	394	M.8	250	445	243	292	343	159	228	133	280	12	12	456	420	333	137	150
CMP-1435-4T-5,5	574	715	572	454	118	355	422	394	M.8	250	445	243	292	343	159	228	133	280	12	12	456	420	333	137	150
CMP-1435-4T-7,5	574	715	610	492	118	355	422	394	M.8	250	445	243	292	343	159	228	133	280	12	12	456	420	333	137	150
CMP-1435-6T	574	715	572	454	118	355	422	394	M.8	250	445	243	292	343	159	228	133	280	12	12	456	420	333	137	150
CMP-1640-4T-5,5	634	799	596	465	130	400	464	438	M.8	270	495	271	336	404	185	250	150	321	12	12	500	460	327	134	163
CMP-1640-4T-7,5	634	799	634	504	130	400	464	438	M.8	270	495	271	336	404	185	250	150	321	12	12	500	460	327	134	163
CMP-1640-4T-10	634	799	634	504	130	400	464	438	M.8	270	495	271	336	404	185	250	150	321	12	12	500	460	327	134	163
CMP-1640-6T	634	799	596	465	130	400	464	438	M.8	270	495	271	336	404	185	250	150	321	12	12	500	460	327	134	163
CMP-1845-4T-7,5	711	901	668	521	147	450	515	485	M.8	302	560	305	370	444	202	284	164	361	12	12	538	502	340	140	180
CMP-1845-4T-10	711	901	668	521	147	450	515	485	M.8	302	560	305	370	444	202	284	164	361	12	12	538	502	340	140	180
CMP-1845-6T	711	901	630	483	147	450	515	485	M.8	302	560	305	370	444	202	284	164	361	12	12	538	502	340	140	180
CMP-2050-4T-10	797	987	701	538	163	500	565	535	M.10	345	610	313	411	544	250	315	183	451	12	12	653	615	435	188	196
CMP-2050-4T-12,5	797	987	753	590	163	500	565	535	M.10	345	610	313	411	544	250	315	183	451	12	12	653	615	435	188	196
CMP-2050-4T-15	797	987	806	643	163	500	565	535	M.10	345	610	313	411	544	250	315	183	451	12	12	653	615	435	188	196
CMP-2050-4T-20	797	987	806	643	163	500	565	535	M.10	345	610	313	411	544	250	315	183	451	12	12	653	615	435	188	196
CMP-2050-6T	797	987	701	538	163	500	565	535	M.10	345	610	313	411	544	250	315	183	451	12	12	653	615	435	188	196
CMP-2563-6T	1027	1213	1016	805	211	630	710	675	M.12	460	742	378	512	706	330	410	230	600	17	14	590	540	450	200	239

* Rekommenderad kanaldimension.

Tillbehör

Fläkt Typ	Skyddsgaller RPA	Instos B	In-Motstos BD	Utstos BIC	Dukstos ACE
CMP-38	RPA-10	-	-	-	-
CMP-512	RPA-15	B-112	BD-112	BIC-512	ACE-112
CMP-514	RPA-17	B-140	BD-140	BIC-514	ACE-140
CMP-616	RPA-20	B-160	BD-160	BIC-616	ACE-160
CMP-620	RPA-25	B-200	BD-200	BIC-620	ACE-200
CMP-718	RPA-23	B-180	BD-180	BIC-718	ACE-180
CMP-820	RPA-25	B-200	BD-200	BIC-820	ACE-200
CMP-922	RPA-28	B-224	BD-224	BIC-922	ACE-224
CMP-1025	RPA-31	B-250/3	BD-250/1	BIC-1025	ACE-250
CMP-1128	RPA-35	B-280/2	BD-280	BIC-1128	ACE-280
CMP-1231	RPA-38	B-315/4	BD-315/3	BIC-1231	ACE-315
CMP-1435	RPA-42	B-355/3	BD-355/3	BIC-1435	ACE-355
CMP-1640	RPA-47	B-400/1	BD-400/1	BIC-1640	ACE-400
CMP-1845	RPA-52	B-450/1	BD-450/1	BIC-1845	ACE-450
CMP-2050	RPA-60	B-500/1	BD-500/1	BIC-2050	ACE-500
CMP-2563	RPA-73	B-630/1	BD-630/1	BIC-2563	ACE-630

RPA
Insugsgaller

B
Inloppsstos

BD
Motstos

ACE
Dukstos

BIC
Utblåsstos

REG
Spjäll

INT
Motorskydds-brytare

TRE
Trafo 5-steg

RFT
Frekvensstyrning

Flödesdiagram

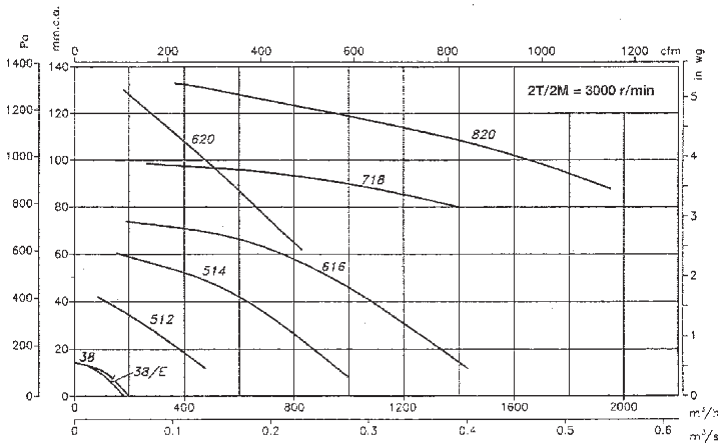

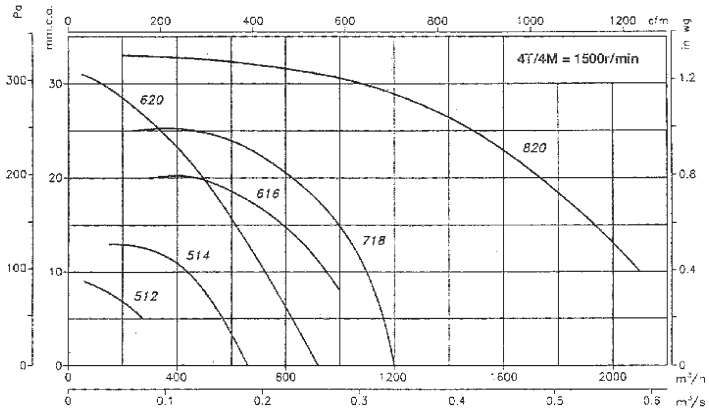

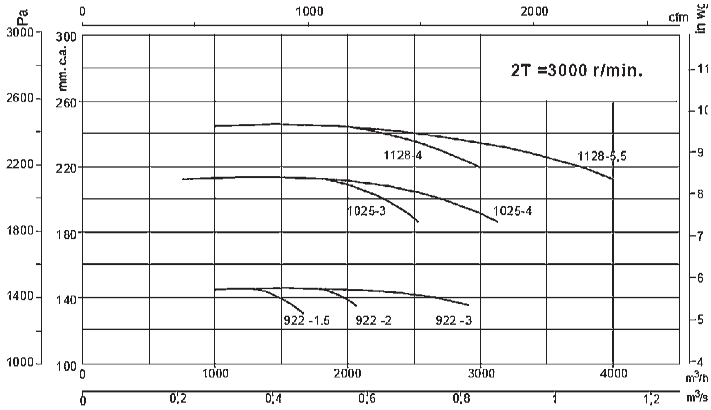

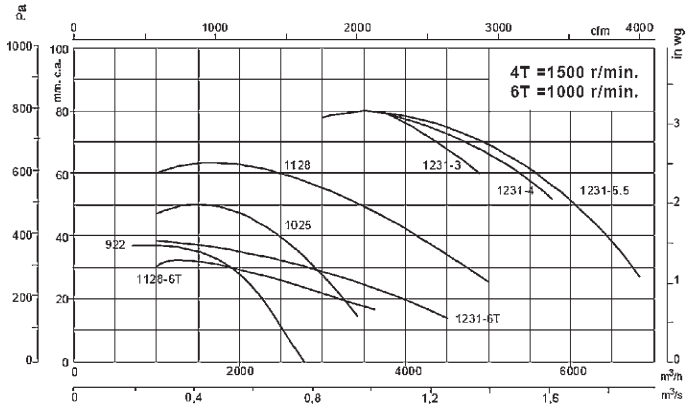

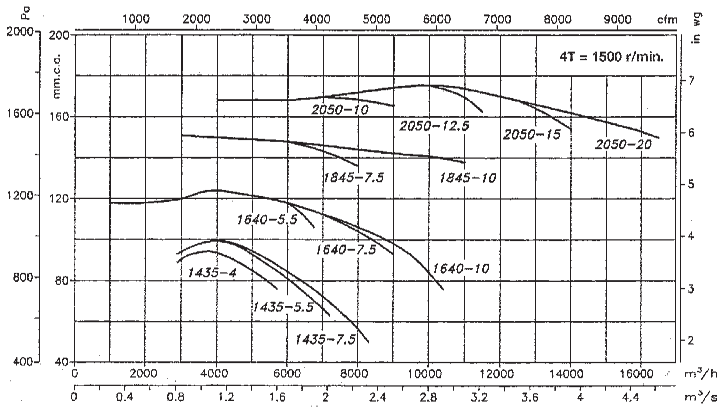

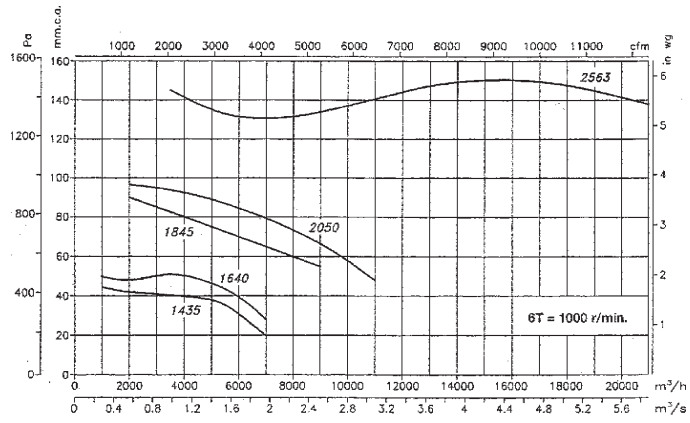

Klippan ☎ 0435-226 30 🖷 0435-226 90 • Stockholm ☎ 08-26 25 30 🖷 08-26 80 05 • Göteborg ☎ 031-24 64 50 • Umeå ☎ 090-12 83 80

Radialfläktar CB

Användningsområden: inbyggnad i ventilationsprodukter som t.ex. FTX-aggregat, avfuktare, luftrenare, villapannor och som kanalfläkt. Fläkthus i förstärkt stålplåt med antikorrosiv värmebeständig epoxilack. Fläkthjul i galvanierad stålplåt med framåtböjda skovlar. Asynkron motorer. Typ M med enfas, 230V, 50Hz motor. Typ T med 230/400V, 50Hz motor. Skydds-klass IP 55 (1-fas 230V har IP-54), isolationsklass F.
Max lufttransporttemperatur -20º till +120° C.

Fläktarna levereras i position LG 270 om inget annat anges vid beställning.

Teknisk data

Typ	Max.flöde m³/h	Max.tryck Pa	Ex.arb.punkt m³/h - Pa	Ljud dB (A)	Max.effekt kW	Max.ström Amp 230V	Max.ström Amp 400V	Varvtal r/ min	Vikt kg
CB-820-4T	2100	370	1500 - 160	64	0,25	1,32	0,76	1410	12,2
CB-820-4M	2100	370	1500 - 160	64	0,25	2	-	1410	12,2
CB-1428-4T	2800	760	2000 - 460	69	0,75	3,22	1,86	1380	17,6
CB-1428-4M	2800	760	2000 - 460	69	0,75	4	-	1300	17,6
CB-1428-6T	2000	250	1800 - 140	65	0,25	1,47	0,85	950	16,2
CB-1428-6M	2000	250	1800 - 140	65	0,25	1,7	-	940	16,2
CB-1733-4T-1,5	3200	770	2500 - 750	74	1,1	4,59	2,65	1350	25
CB-1733-4T-2	4000	780	3000 - 750	75	1,5	5,98	3,45	1400	25
CB-1733-6T	3400	340	2800 - 200	68	0,75	3,39	1,95	900	23,2
CB-1733-6M	3400	340	2800 - 200	68	0,75	5,5	-	900	23,2
CB-2240-6T	7000	600	5000 - 270	74	2,2	9,32	5,36	920	68

Mått mm

CB-820 - 1733

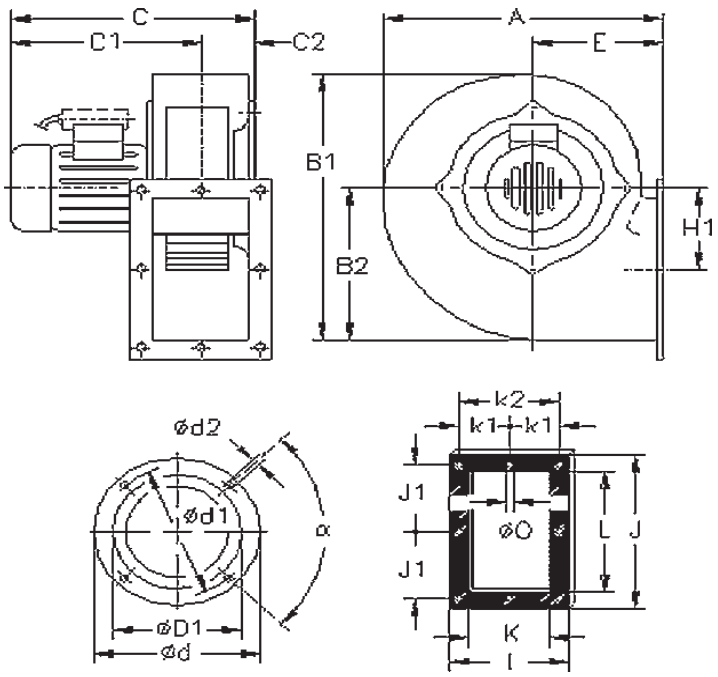

CB-2240

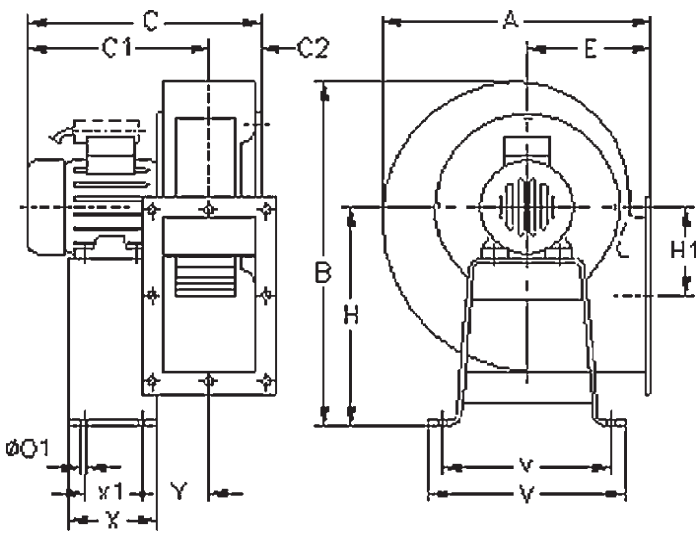

Typ	A	B1	B2	C	C1	C2	ØD1*	Ød	Ød1	Ød2	E	H1	I	J	J1	K	k1	k2	L	ØO
CB-820	321	374	222	339	268	71	200	247	230	M.6	138	136	184	213	94,5	130	-	160	160	9
CB-1428	423	442	247	440	340	100	224	-	294	M.6	202	103	260	350	160	198	115	230	286	9
CB-1733	490	520	290	520	398	122	315	-	355	M.6	230	118	316	415	186	242	140	280	339	9

* Rekommenderad kanaldimension.

Typ	A	B	C	C1	C2	ØD1*	Ød1	Ød2	E	H	H1	I	J	J1	K	k1	k2	L	ØO	ØO1	V	v	X	x1	Y
CB-2240	578	674	610	475	135	355	410	M.6	265	402	147	340	478	218	268	151	302	402	9	13	400	365	240	180	167

* Rekommenderad kanaldimension.

Flödesdiagram

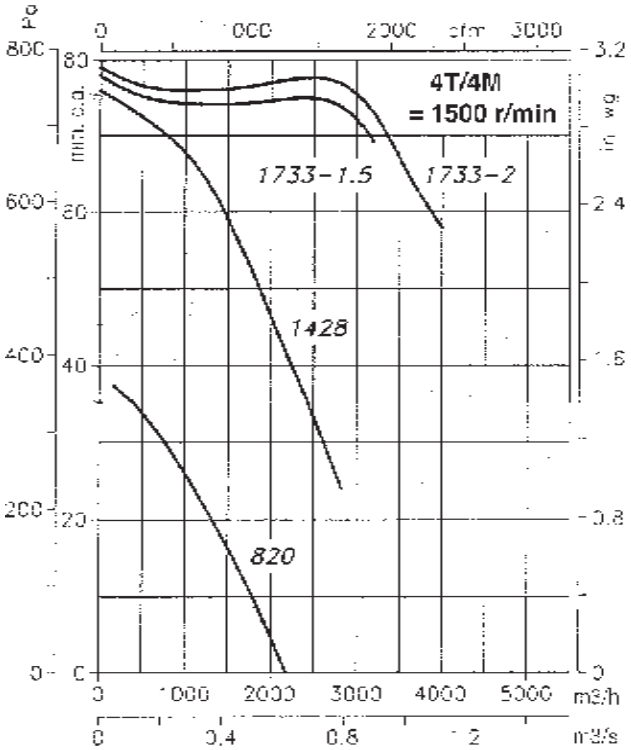

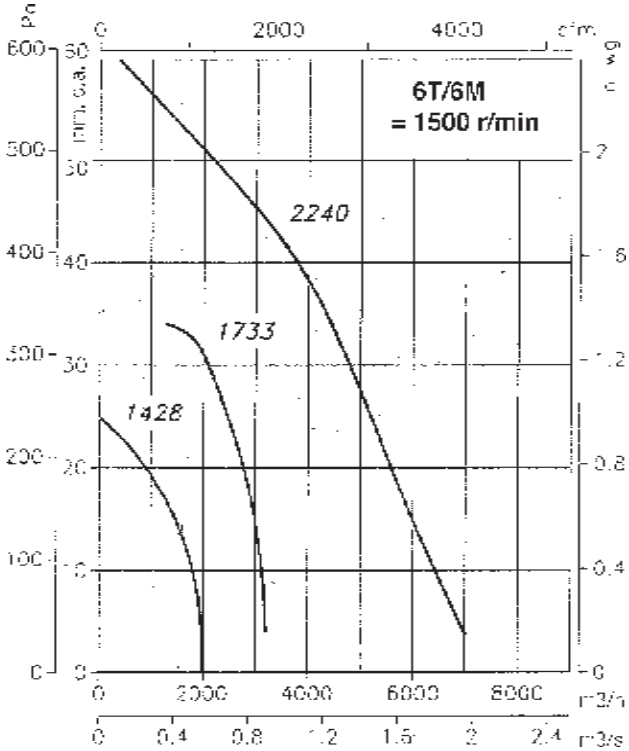

Tillbehör

Typ	Skyddsgaller RPA	Instos B	Insugsfläns BD	Utstos BIC	Flexibel stos ACE	Monteringsstöd PSB	Ställbart spjäll REG	Varvtals-reglering
CB-820-4T	RPA-25	B-200	BD-200	BIC-820-CB	ACE-200	PSB-1428	REG-200	TR 2,5
CB-820-4M	RPA-25	B-200	BD-200	BIC-820-CB	ACE-200	PSB-1428	REG-200	TYR 4,0
CB-1428-4T	RPA-31	B-250/4	BD-250/2	BIC-1428	ACE-250	PSB-1733	REG-250	TR 2,5
CB-1428-4M	RPA-31	B-250/4	BD-250/2	BIC-1428	ACE-250	PSB-1733	REG-250	TRE 6,5
CB-1428-6T	RPA-31	B-250/4	BD-250/2	BIC-1428	ACE-250	PSB-1733	REG-250	TR 2,5
CB-1428-6M	RPA-31	B-250/4	BD-250/2	BIC-1428	ACE-250	PSB-1733	REG-250	TYR 3,0
CB-1733-4T-1,5	RPA-38	B-315/1	BD-315/1	BIC-1733	ACE-280	-	REG-315	TR 6,6
CB-1733-4T-2	RPA-38	B-315/1	BD-315/1	BIC-1733	ACE-280	-	REG-315	TR 6,6
CB-1733-6T	RPA-38	B-315/1	BD-315/1	BIC-1733	ACE-280	-	REG-315	TR 2,5
CB-1733-6M	RPA-38	B-315/1	BD-315/1	BIC-1733	ACE-280	-	REG-315	TRE 6,5
CB-2240-6T	RPA-47	B-355/2	BD-355/2	BIC-2240	ACE-355	-	REG-355	TR 6,6

Skyddsgaller RPA

Instos B

Insugsfläns BD

Utstos BIC

Flexibel stos ACE

Monteringsstöd PSB

Ställbart spjäll REG

Frekvensstyrning RFT/RFT

Arbetsbrytare INT

Klippan ☎ 0435-226 30 🖷 0435-226 90 • Stockholm ☎ 08-26 25 30 🖷 08-26 80 05 • Göteborg ☎ 031-24 64 50 • Umeå ☎ 090-12 83 80

Radialfläktar CBP

Användningsområden: sprutmålningskabiner. Fläkthus i stålplåt med antikorrosiv värmebeständig epoxilack. Fläkthjul i stålplåt med självrensande bakåtböjda skovlar. Har inspektionslucka. Trefas, 230/400V, 50Hz motor. Skyddsklass IP 55, isolationsklass F. Lufttransporttemperatur från -20° C till +120° C. På begäran: olika spänningar, ATEX certifierade, kategori 2.
Pos. LG270 om inget annat anges vid beställning.

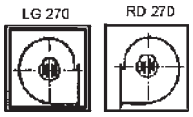

CBP

CBPC

Teknisk data

Typ	Max.flöde m³/h	Max.tryck Pa	Ex.arb.punkt m³/h - Pa	Ljud dB (A)	Max.effekt kW	Max.ström Amp 230V	Max.ström Amp 400V	Varvtal r/ min	Vikt kg CBP	Vikt kg CBPC
CBP-1445-4T	9000	700	8000 - 200	73	1,1	4,78	2,76	1440	64,2	77,3
CBP-1650-4T	12000	800	10000 - 340	76	1,5	6,69	3,86	1410	82,1	98,3
CBP-1556-4T	14000	920	12000 - 300	78	3	12	6,95	1455	123	150,2
CBP-1856-4T	17000	1000	14000 - 350	80	3	12	6,95	1455	123,6	150,8

Mått mm

CBP

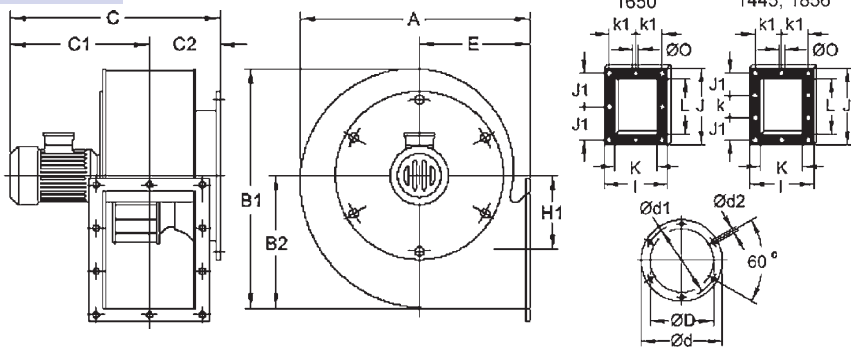

Typ	A	B1	B2	C	C1	C2	ØD	Ød	Ød1	Ød2	E	H1	I	J	J1	K	k	k1	L
CBP-1445-4T	765	847	505	765	463	302	460	534	500	12	350	271	445	538	166	355	166	203	450
CBP-1650-4T	831	932	555	855	490	365	512	590	565	12	375	297	490	590	275	400	-	225	500
CBP-1556-4T CBP-1856-4T	923	1041	617	890	542	348	560	634	610	12	415	328	550	660	203	450	203	250	560

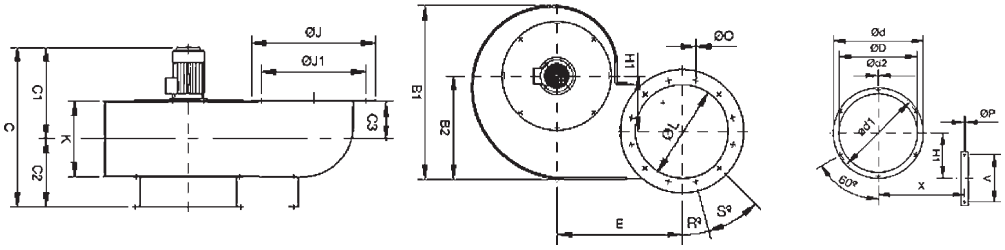

Typ	A	B1	B2	C	C1	C2	C3	ØD	Ød	Ød1	Ød2	E	H1	I	J1	K	ØL	O	R°	S°	ØP	V	X
CBPC-1445-4T	1330	847	505	765	463	302	256	445	530	500	12	615	271	600	500	361	450	M8	0°	8x45°	11	260	510
CBPC-1650-4T	1456	932	555	848	484	364	256	495	590	565	12	670	297	660	560	404	500	M8	15°	12x30°	11	310	565
CBPC-1556-4T	1598	1041	617	890	542	348	296	560	634	610	12	730	328	720	629	456	560	M12	11°15'	16x22°30'	11	360	620

Flödesdiagram

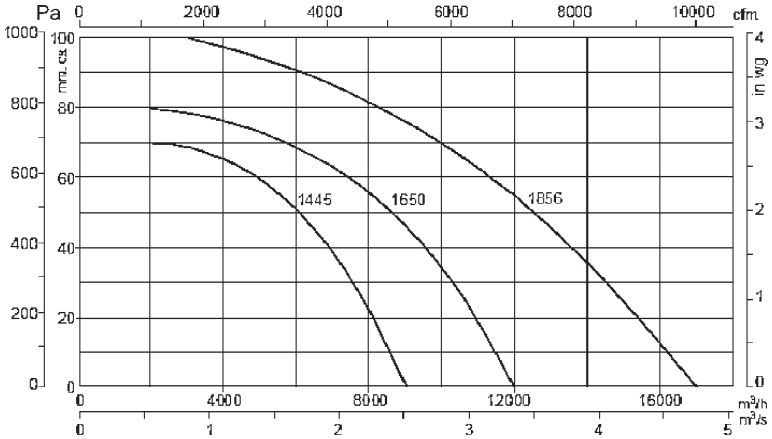

Tillbehör

BIC Utstos

RAP Insugsgaller

INT Motorskydd

TR Trafo

Hybridfläkt Medeltryck EHG

Radialfläkt EHG av hybridtyp som ger högt tryck vid låga flöden med kompakta mått. Lämplig för brännare m.m.
Tillverkad med ett fläkthus i pressgjuten zink och aluminium och fläkthjul med framåtböjda skovlar i förzinkat stål.
Standardmotor för 1-fas 230V/ 50Hz med skyddsklass IP40.
Temperaturområde för transporterad luft -20ºC till +80ºC.
Max omgivningstemp +40ºC.

Teknisk data

Typ	Max.flöde m³/ h	Max.tryck Pa	Ex.arb.punkt m³/h - Pa	Ljud dB (A)	Max.effekt W	Max.ström Amp	Varvtal r/ min	Vikt kg
EHG 133-42	140	1940	75 - 800	76	90	0,95	2850	5,5
EHG 133-52	160	2460	100 - 700	76	90	0,95	2850	5,5
EHG 133-62	170	2675	100 - 900	76	90	0,95	2850	5,5

Mått mm

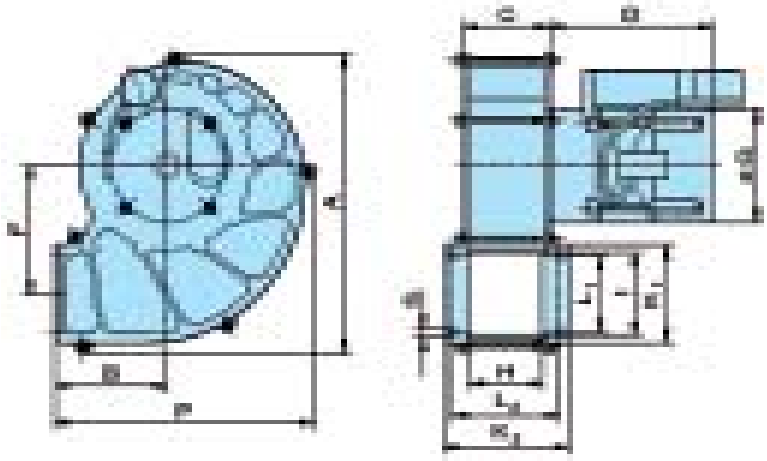

Typ	A	B	C	D	F	G	H	I	K1	K2	L1	L2	P	S
EHG 133-42	251	95	52	99	108	99	42	69,5	82,5	85	65	70	218	7
EHG 133-52	251	95	62	99	108	99	52	69,5	82,5	95	65	80	218	7
EHG 133-62	251	95	72	99	108	99	62	69,5	82,5	105	65	90	218	7

Flödesdiagram

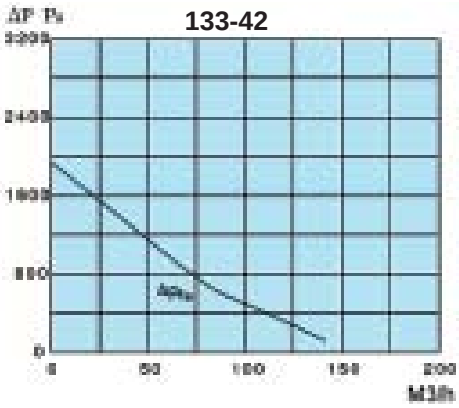

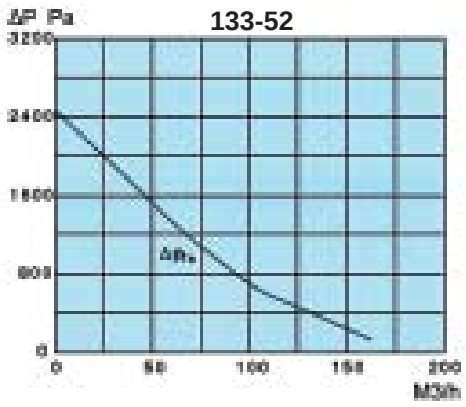

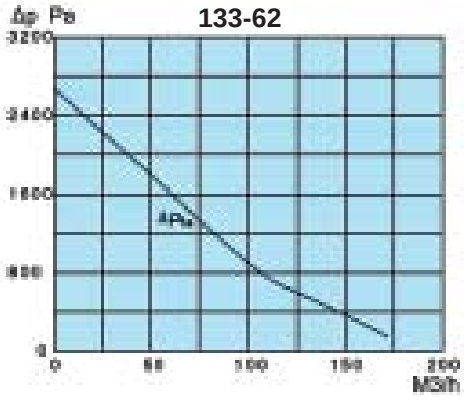

Klippan ☎ 0435-226 30 🖷 0435-226 90 • Stockholm ☎ 08-26 25 30 🖷 08-26 80 05 • Göteborg ☎ 031-24 64 50 • Umeå ☎ 090-12 83 80

Radialfläkt Medeltryck CMC

Radialfläkt CMC har ett fläkthus i stålplåt med antikorrosiv värmebeständig epoxilack.
Fläkthjul med framåtböjda skovlar i förzinkat stål.
Standardmotor för 3-fas 230/400V 50Hz med skyddsklass IP55 och isolationsklass F.
Temperaturområde för transporterad luft -20ºC till +120ºC.
Max omgivningstemp +40ºC.

På begäran: Explosionsskyddat utförande, andra spänningar , fläktar för högre lufttransportstemperatur upp till max +250°C.

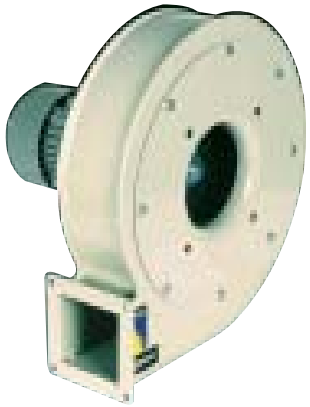

Teknisk data

Typ	Max.flöde m³/ h	Max.tryck Pa	Ex.arb.punkt m³/h - Pa	Max.effekt kW	Varvtal r/ min	Max ström Amp 400V	Ljud dB(A)	Vikt kg
CMC-628-2T	575	1600	400 - 1600	0,55	2800	1,36	70	15,5
CMC-630-2T-1	700	1900	400 - 1650	0,75	2855	1,73	74	18,5
CMC-630-2T-1,5	970	2250	500 - 1700	1,1	2845	2,4	75	20,2
CMC-835-2T-2	1050	2600	800 - 2250	1,5	2860	3,25	79	29,5
CMC-835-2T-3	1300	2600	900 - 2250	2,2	2880	4,6	80	32,3
CMC-840-2T	1170	3400	900 - 3200	2,2	2880	4,6	82	32,5

Mått mm

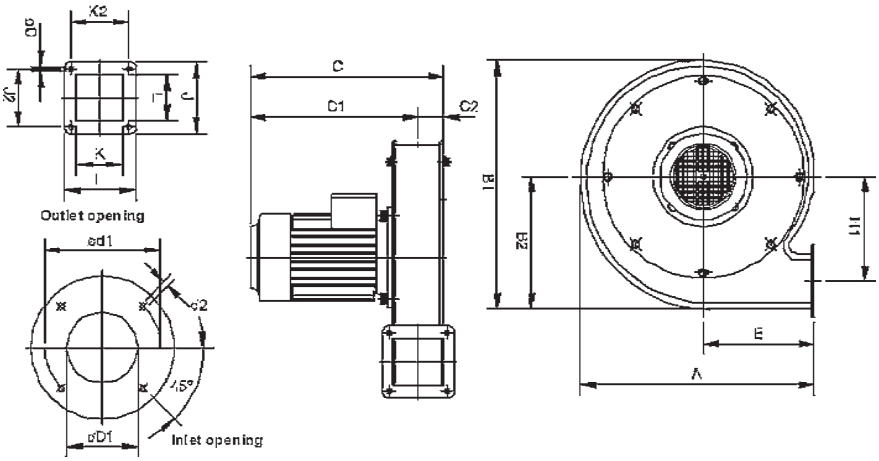

Typ	A	B1	B2	C	C1	C2	ØD1	Ø d1	Ø d2	E	H1	I	J	J2	K	K2	L	Ø O
CMC-628-2T	377	393	208	308	259	49	120	192	M6	185	155	130	130	110	86	110	86	9
CMC-630-2T	403	426	227	332	283	49	130	192	M6	195	174	130	130	110	86	110	86	9
CMC-835-2T	468	494	262	385	334	51	140	230	M8	225	207	141	141	115	91	115	91	9
CMC-840-2T	528	550	289	385	334	51	162	230	M8	255	234	141	141	115	91	115	91	9

Flödesdiagram

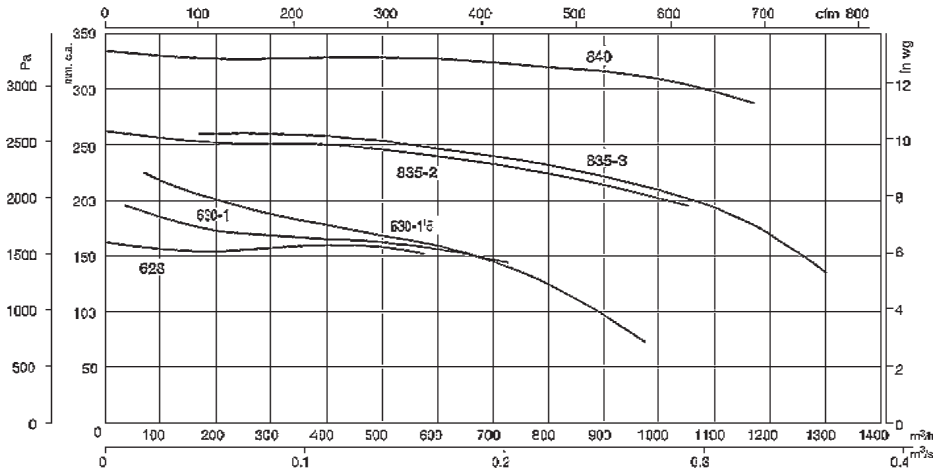

Radialfläkt Medeltryck CMA

CMA typ M= enfas 230V, 50 Hz., CMA typ T= trefas 400V, 50 Hz.
Fläkthus i gjuten aluminium m. antikorr. värmebeständig epoxilack.
Fläkthjul i aluminium på stl.218, 527, 528, 531, 540 , 545 och i polyamid på storlek 324, 325, 426 och i galvad plåt på stl. 531-2T-3. På begäran kan stl.324, 325 och 426 fås i aluminiumhjul vilket skall uppges vid beställning.
Standardmotor för 3-fas 230/400V 50Hz och vid 1-fas 230V 50Hz med skyddsklass IP55 och isolationsklass F.
Som standardposition levereras LG 270 om inget annat anges vid beställning (se nedan skiss med vy från motorsidan). Max. lufttransport-temperatur för modeller med fläkthjul i polyamid +70°C och för övriga +120°C.

På begäran: Fläkthjul i aluminium på stl.324, 325 och 426. Atex-Certifierade , kategori 2, för Explosionsskyddat utförande EEx-"e"
eller flamsäkert utförande EEx-"d" och fläkt märkt: CE Ex II 2 G/D EEx e eller EEx d. Fläkt för högre lufttransportstemperatur upp till max +250°C.

Standardposition **LG270** (motsols från motorsida)

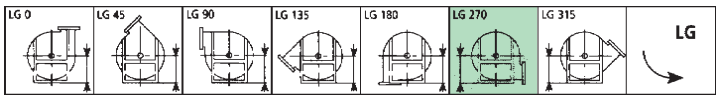

Teknisk data

Typ	Max.flöde m^3/h	Max.tryck Pa	Ex.arb.punkt m^3/h-Pa	dB (A)	Max.effekt W 230V	Max.effekt W 400V	Varvtal r/min	Max.ström Amp 230V	Max.ström Amp 400V	Vikt kg
CMA 218-2T/2M	265	590	180-300	63	120	120	2920	0,6	0,35	6,0
CMA 324-2T/2M	440	1470	280-710	70	180	180	2850	1,26	0,56	9,0
CMA 325-2T/2M	600	1390	380-680	73	250	250	2780	1,65	0,95	11,0
CMA 426-2T/2M	850	1480	530-680	75	370	370	2765	3,1	0,88	13,0
CMA 527-2T/2M	1000	1765	660-940	80	550	550	2800	3,9	1,20	15
CMA 528-2T/2M-1	1250	1765	810-1060	82	750	750	2780	5,4	1,7	24,0
CMA 528-2T/2M-1,5	1750	1800	1245-1100	83	1100	1100	2850	7,8	2,5	26,0
CMA 531-2T/2M-1,5	1790	2000	1230-1600	84	1100	1100	2880	7,8	2,5	29,0
CMA 531-2T/2M-2	2000	2150	1400-1500	85	1500	1500	2850	9,3	3,2	31,0
CMA 531-2T-3	2400	2880	1500-1870	86	x	2200	2800	x	4,50	30,0
CMA 540-2T	2600	3080	1840-1870	85	x	1500	2890	x	3,20	38,0
CMA 545-2T-3	2630	3885	2030-3220	86	x	2200	2840	x	4,50	54,0
CMA 545-2T-4	3550	4100	2720-2260	88	x	3000	2880	x	5,90	64,0

Flödesdiagram

Storlek 218-527

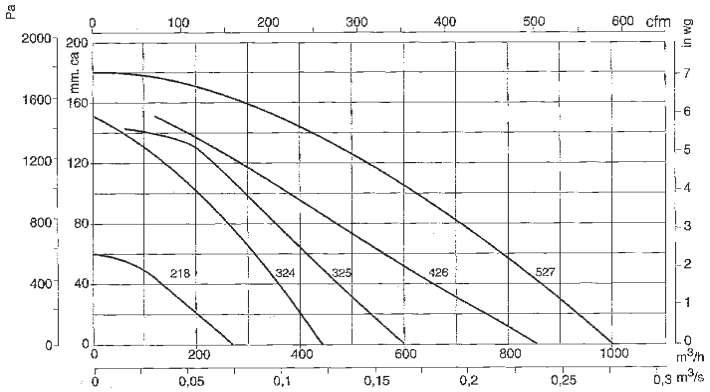

Storlek 528-545

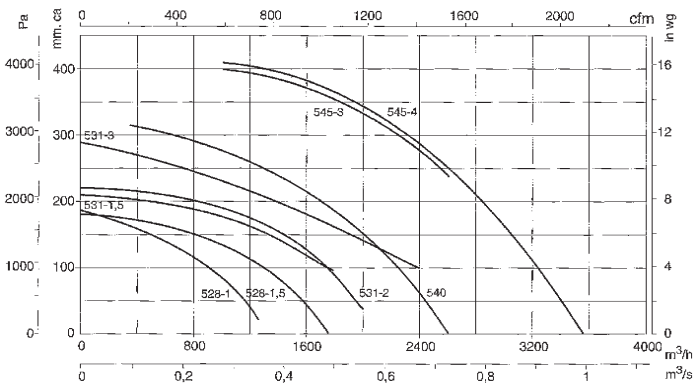

Klippan ☎ 0435-226 30 🖷 0435-226 90 • Stockholm ☎ 08-26 25 30 🖷 08-26 80 05 • Göteborg ☎ 031-24 64 50 • Umeå ☎ 090-12 83 80

Mått mm

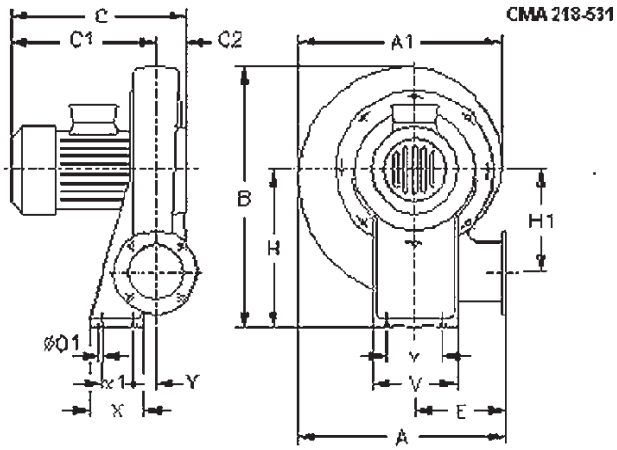

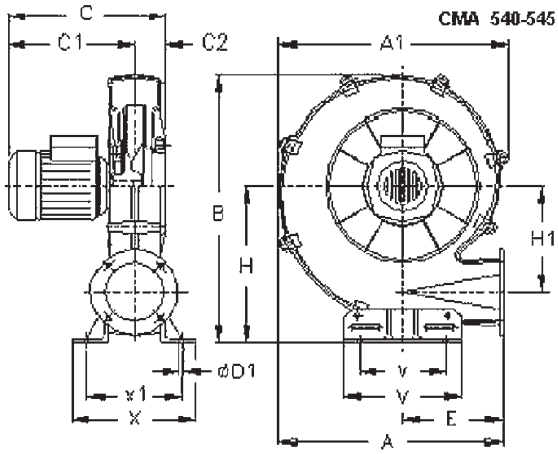

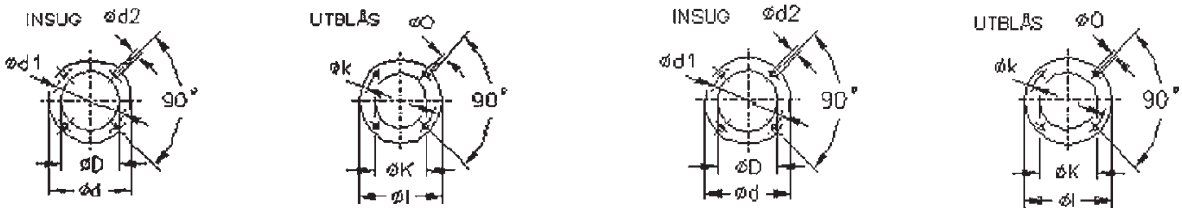

Typ	A	A1	B	C	C1	C2	D	DE	D1	D2	E	H	H1	I	K	KA	O	O1	V	VE	X	X1	Y
CMA-218	241	236	288	232	200	32	80	113	95	M,5	110	170	115	90	54	76	5,5	7	140	100	80	50	20
CMA-324	311	302	356	264	226	38	80	130	112	M,5	145	205	145	108	62	90	7	9	173	125	90	60	20
CMA-325	335	328	399	284	244	40	94	140	122	M,6	155	235	152	120	80	102	7	9	180	145	110	80	20
CMA-426	354	344	412	295	255	40	117	155	132	M,6	162	240	163	140	90	119	7	13	210	160	105	65	26
CMA-527	371	361	440	303	261	42	125	170	147	M,6	168	260	170	155	100	129	7	13	220	170	120	80	20
CMA-528..1	401	395	488	352	304	48	116	190	162	M,6	178	290	177	190	130	160	11	13	230	180	140	100	20
CMA-528..1,5	401	395	488	352	304	48	135	190	162	M,6	178	290	177	190	130	160	11	13	230	180	140	100	20
CMA-531..1,5	440	434	537	364	314	50	160	215	180	M,6	193	320	200	200	140	175	11	13	240	190	160	120	21
CMA-531..2	440	434	537	378	328	50	160	215	180	M,6	193	320	200	200	140	175	11	13	240	190	160	120	21
CMA-531..3	440	434	537	398	348	50	160	215	180	M,6	193	320	200	200	140	175	11	13	240	190	160	120	21
CMA-540	567	580	680	400	320	80	170	240	205	M,10	252	400	270	220	150	190	13	11	300	218	310	340	x
CMA-545..3	651	646	776	459	344	115	180	255	220	M,10	290	450	309	250	175	220	13	13	360	240	391	291	x
CMA-545..4	651	646	776	483	368	115	180	255	220	M,10	290	450	309	250	175	220	13	13	360	240	391	291	x

Tillbehör

RFM/RFT

INT

B

ACE

S

REG

RPA

Typ	Frekvensstyrning 3fas 400V	Arb.brytare	Cirkulär Anslutningsstos Insug/Utblås	Flexibel stos Insug/Utblås	Ljuddämpare cirkulär kanal Insug/Utblås	Manuellt ställbart spjäll 0-90°	Skyddsgaller Insug
CMA-218	RFM-0,75	INT	B-80/B-63	ACE-80/ACE-63	S-80-600-218-I/-A	REG-80	RPA-11
CMA-324	RFM-0,75	INT	B-80/B-63	ACE-80/ACE-63	S-100-600-324-I/-A	REG-80	RPA-13
CMA-325	RFM-0,75	INT	B-100/B-80	ACE-100/ACE-80	S-125-600-325-I/-A	REG-100	RPA-15
CMA-426	RFM-0,75	INT	B-112/B-100	ACE-112/ACE-100	S-150-600-426-I/-A	REG-100	RPA-15
CMA-527	RFM-0,75	INT	B-125/B-100	ACE-125/ACE-100	S-150-600-527-I/-A	REG-125/REG-100	RPA-17
CMA-528	RFM-1,5	INT	B-125/B-125	ACE-125/ACE-125	S-160-600-528-I/-A	REG-125	RPA-18
CMA-531	RFM-1,5/RFT-2,-3	INT	B-150/B-150	ACE-150/ACE-150	S-200/600/531-I/-A	REG-150	RPA-20
CMA-540	RTF-2	INT	B-180/B-150	ACE-180/ACE-150	S-250/600/540-I/-A	REG180/REG-150	RPA-23
CMA-545	RFT-3/RFT-4	INT	B-180/B-180	ACE-180/ACE-180	S-315/900/545-1/-A	REG-180	RPA-25

För mer detaljerad info på tillbehören v.g. se tillbehörssidorna.

Medeltrycksfläkt för materialtransport CMAT

CMAT är avsedd för luftburen materialtransport av ren eller lätt stoftbemängd luft och mindre lättare solida material.
Enkelsugande radialfläkt med direktkopplad motor. Fläkthus av gjuten aluminium m. antikorrosiv värmebeständig epoxilack. Fläkthjul med raka självrensande skovlar i gjuten aluminium på stl.324-531 och i pressad stålplåt på stl. 540-545.
Skyddsklass IP55, isolationsklass F. Standardmotor för 3-fas 230/400V, 50Hz.
Som standardposition levereras LG270 om inget annat anges vid beställning, se nedan skiss, vy från motorsidan. Max lufttransportstemperatur +120°C.

På begäran: ATEXcertifierade , kategori 2, för Explosionsskyddat utförande EEx-”e” eller flamsäkert utförande EEx-”d” och fläkt märkt: CE Ex II 2 G/D EEx e eller EEx d. Fläkt för högre lufttransportstemperatur upp till max +250°C. Motorer med annan spänning, frekvens eller skyddsklass.

Standardposition **LG270** (motsols från motorsida)

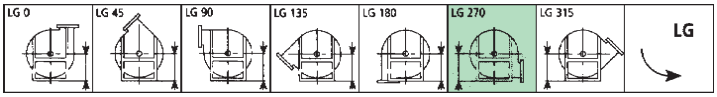

Teknisk data

Typ	Max.flöde m^3/h	Max.tryck Pa	Ex.arb.punkt m^3/h-Pa	Ljud dB(A)	Effekt kW	Varvtal v/ min	Max. Amp 400V	Vikt kg
CMAT 324-2T	300	1250	220 - 500	70	0,18	2850	0,7	9
CMAT 325-2T	450	1270	320 - 500	73	0,25	2810	0,95	11
CMAT 426-2T	650	1420	480 - 630	75	0,37	2830	1,11	13
CMAT 527-2T	900	1470	630 - 700	80	0,37	2830	1,11	15
CMAT 528-2T	1400	1530	1000-800	82	0,75	2855	1,73	20
CMAT 531-2T	1800	1800	1340-960	84	1,10	2850	2,5	24
CMAT 540-2T-2	2080	3040	1400-2400	85	1,5	2860	3,25	45
CMAT 540-2T-3	2800	3130	1900-2000	86	2,2	2880	4,55	47
CMAT 545-2T-4	3115	3500	2070-2180	88	3	2890	6,1	68

Flödesdiagram

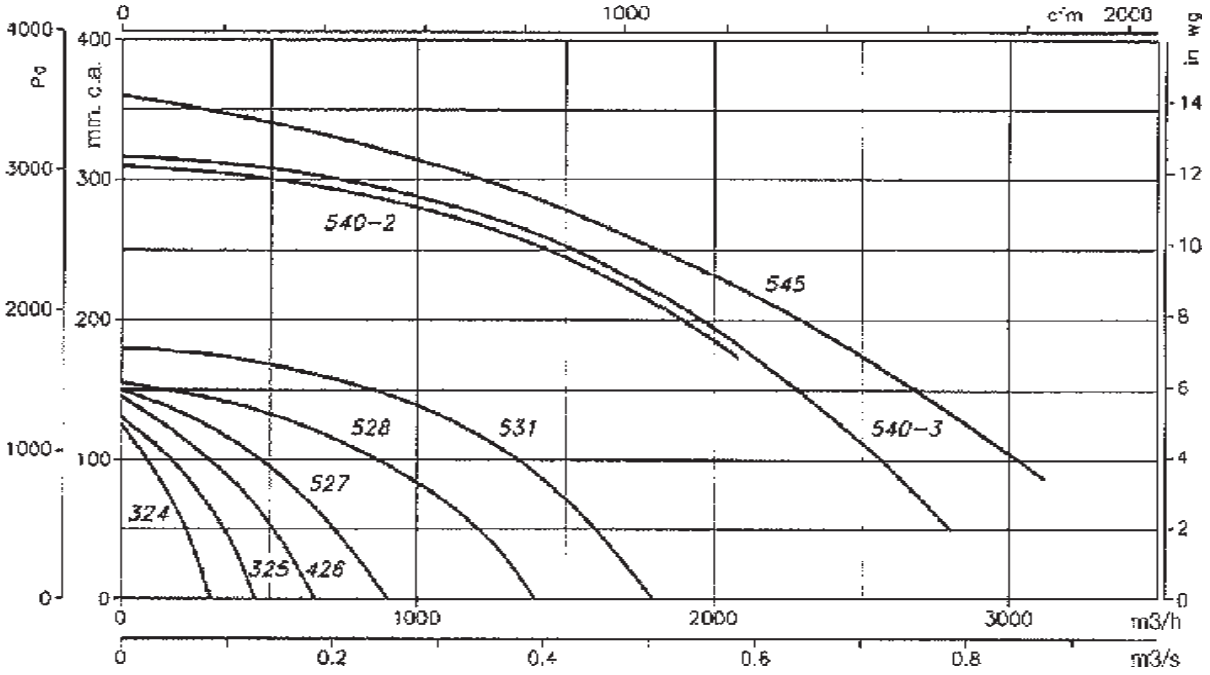

Klippan ☎ 0435-226 30 🖷 0435-226 90 • Stockholm ☎ 08-26 25 30 🖷 08-26 80 05 • Göteborg ☎ 031-24 64 50 • Umeå ☎ 090-12 83 80

Medeltrycksfläkt för materialtransport CMAT

Mått mm

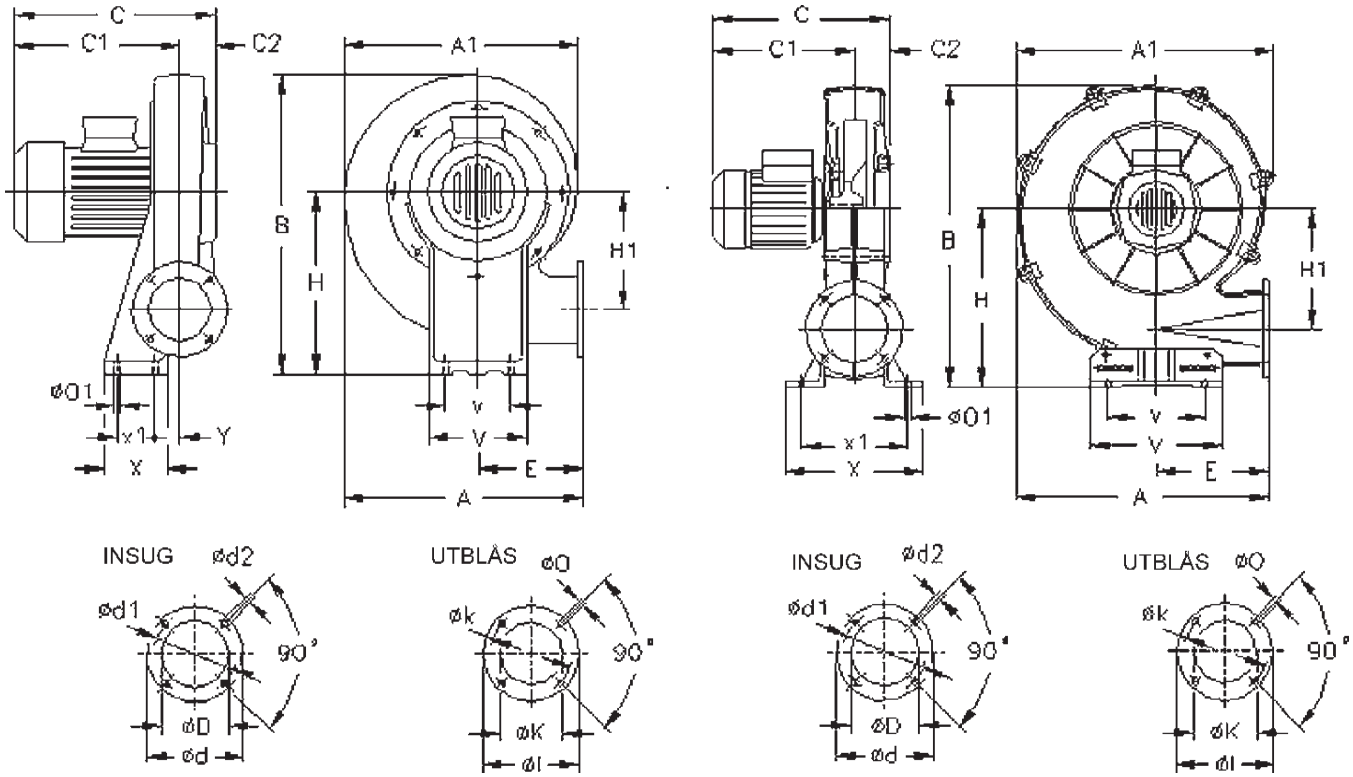

Typ	A	A1	B	C	C1	C2	ØD*	Ød	Ød1	Ød2	E	H	H1	ØI	ØK*	Øk	ØO	V	v	X	x1	Y
CMAT-324	311	302	356	264	226	38	80	130	112	M.5	145	205	145	108	62	90	7	173	125	90	60	20
CMAT-325	335	328	399	284	244	40	94	140	122	M.6	155	235	152	120	80	102	7	180	145	110	80	20
CMAT-426	354	344	412	295	255	40	117	155	132	M.6	162	240	163	140	90	119	7	210	160	105	65	26
CMAT-527	371	361	440	303	261	42	125	170	147	M.6	168	260	170	155	100	129	7	220	170	120	80	20
CMAT-528	401	395	488	352	304	48	135	190	162	M.6	178	290	177	190	130	160	11	230	180	140	100	20
CMAT-531	440	434	537	364	314	50	160	215	180	M.6	193	320	200	200	140	175	11	240	190	160	120	21
CMAT-540	567	580	680	400	320	80	170	240	205	M.10	252	400	270	220	150	190	13	300	218	310	240	x
CMAT-545	651	646	776	483	368	115	180	255	220	M.10	290	450	309	250	175	220	13	360	240	391	291	x

* rekommenderad kanaldimension på inlopp och utlopp.

Tillbehör

Typ	Frekvensstyrning 3fas 400V	Skydds-galler	Cirkulär Anslutn.stos		Flex.stos, Vibrat.dämp.	
			Inlopp	Utlopp	Inlopp	Utlopp
CMAT-324	RFM-0,75	RPA-13	B-80	B-63	ACE-80	ACE-63
CMAT-325	RFM-0,75	RPA-15	B-100	B-80	ACE-100	ACE-80
CMAT-426	RFM-0,75	RPA-15	B-112	B-100	ACE-112	ACE-100
CMAT-527	RFM-0,75	RPA-17	B-125	B-100	ACE-125	ACE-100
CMAT-528	RFM-1,5	RPA-18	B-125	B-125	ACE-125	ACE-125
CMAT-531	RFM-1,5	RPA-20	B-150	B-150	ACE-150	ACE-150
CMAT-540-2/-3	RFT-2/RFT-3	RPA-23	B-180	B-150	ACE-180	ACE-150
CMAT-545	RFT-4	RPA-25	B-180	B-180	ACE-180	ACE-180

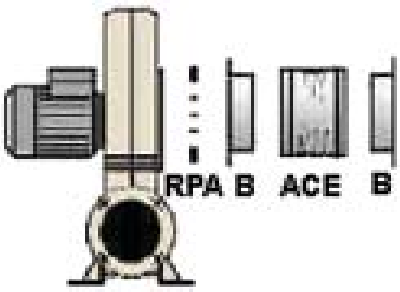

INT

RFT

RPA

B

ACE

S

REG

Radialfläkt medeltryck CPV Antikorrosiv

CPV är en radialfläkt för utsug av korrosiva gaser och viss fuktbemängd luft. Både fläkthus och fläkthjul är i PP(polypropylen). Skyddsklass IP 55, isolationsklass F. Standardmotor för 3-fas 230/400V, 50 Hz upp till motoreffekt 4kW och för kraftigare motorer är standardspänning 400/690V, 50Hz.
Som standardposition levereras LG 90 om inget annat anges vid beställning, se nedan skiss, vy från motorsidan. Max lufttransporttemperatur: +50°C.
Som tillbehör finns frekvensstyrning RFM/RFT. På begäran: utan motorkonsol, med ”Marin” motor, frekvens 60Hz, typ CPV-815/1020/1325 och 1630 kan levereras Atex-certifierade, kategori 3, för explosiv miljö och märkt: CE Ex II 3 G/D EEx e eller EEx d.

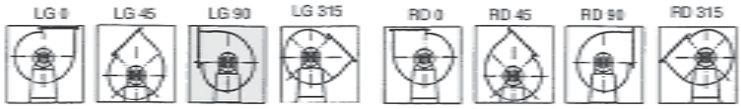

Teknisk data

Typ	Max.flöde m^3/ h	Max.tryck Pa	Ex.arb.punkt m^3/ h-Pa	Ljud dB(A)	Effekt W	Varvtal r/ min	Max.ström Amp 400V	Max.ström Amp 690V	Vikt kg	Mått Fig. Nr.
CPV 815-2T	950	500	750 - 300	75	370	2810	0,88	x	14	1
CPV 815-4T	450	250	350 - 130	58	250	1360	0,77	x	14	1
CPV 1020-2T	2000	1650	1000 - 900	81	750	2800	1,7	x	20	1
CPV 1020-4T	1250	350	700 - 200	65	250	1360	0,77	x	20	1
CPV 1020-6T	750	140	600 - 60	53	250	880	0,85	x	20	1
CPV 1325-2T	3250	1750	2300 - 1500	87	250	2850	4,5	x	27	1
CPV 1325-4T	2300	500	1500 - 280	69	370	1360	1,05	x	27	1
CPV 1325-6T	1400	230	1100 - 130	59	250	880	0,85	x	27	1
CPV 1630-4T	4500	950	2500 - 500	75	1500	1420	3,1	x	35	1
CPV 1630-6T	2700	320	2000 - 160	63	550	910	1,52	x	35	1
CPV 1840-4T	6000	720	5300-540	70	3kW	1420	6,4	x	48	2
CPV 1840-6T	4200	325	3600-220	65	1,1kW	900	3	x	42	2
CPV 1942-4T-7,5*	8500	967	6400-730	79	5,5kW	1450	11,4	6,6	66	1
CPV 1942-4T-10*	10500	975	7900-510	84	7,5kW	1450	15,1	8,7	77	1
CPV 1942-6T*	7000	400	5200-210	75	2,2kW	930	5,36	x	49	1
CPV 1942-8T*	5500	250	4100-140	70	1,5kW	710	4,08	x	56	1
CPV 2045-4T	10400	1000	9100-750	78	7,5kW	1450	15,1	8,7	102	2
CPV 2045-6T	7000	425	6100-280	72	3kW	950	7,2	x	88	2
CPV 1030-2T	2900	2100	2600-1800	75	4kW	2900	11,1	x	66	3
CPV 1335-2T	4700	2270	3600-1500	84	5,5kW	2915	14,7	8,5	91	3
CPV 1160-4T	8000	1990	6800-1250	83	11kw	1460	21,5	12,4	243	3
CPV 2060-4T	12000	1800	10000-1300	81	11kw	1460	21,5	12,4	243	3
CPV 2160-4T	15500	1800	13500-1500	77	15kW	1455	28,5	16,5	282	3
CPV 720-2T*	525	800	390-640	75	370	2840	1,05	x	10	1
CPV 825-2T*	1140	1370	950-1200	79	1100	2850	2,5	x	17	1
CPV 930-2T*	1750	2060	1300-1950	84	2200	2880	4,37	x	24	1

* Endast fläktposition LG.

Flödesdiagram

stl.815-1325 /-2T

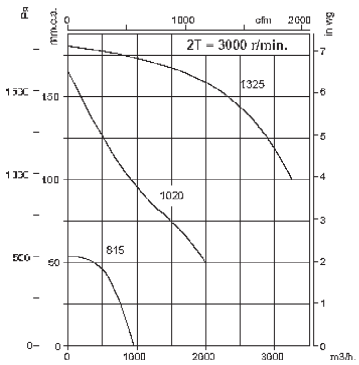

stl.815-1325 /-4T

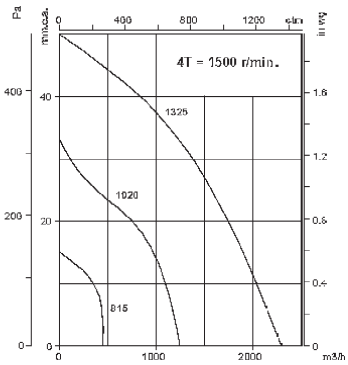

stl.1030-2045 /-4T

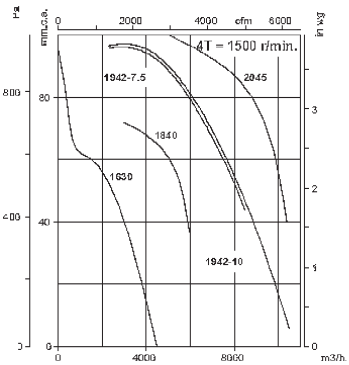

stl.1020-2045 /-6T, -8T

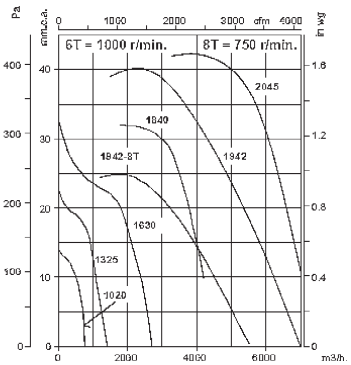

Klippan ☎ 0435-226 30 🖷 0435-226 90 • Stockholm ☎ 08-26 25 30 🖷 08-26 80 05 • Göteborg ☎ 031-24 64 50 • Umeå ☎ 090-12 83 80

Flödesdiagram

stl.720-930 /-2T

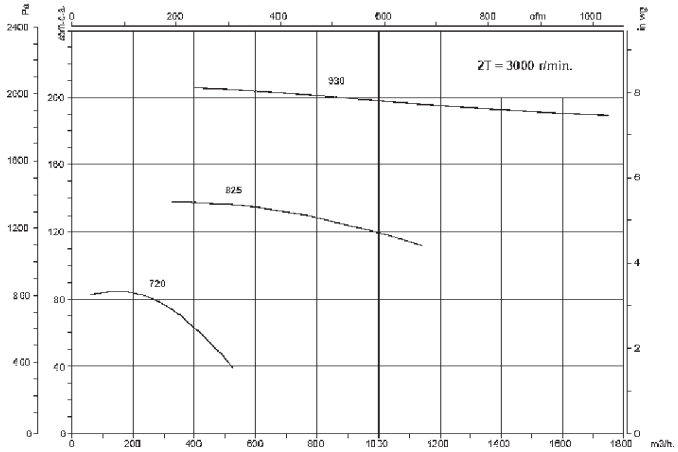

stl.1030-2160 /-2T, -4T

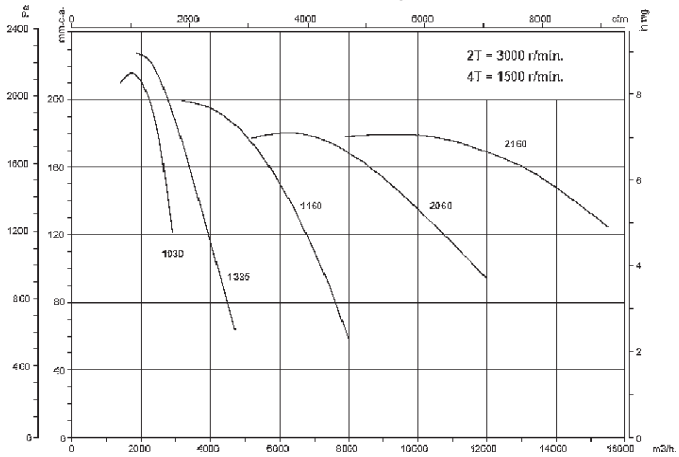

Mått mm

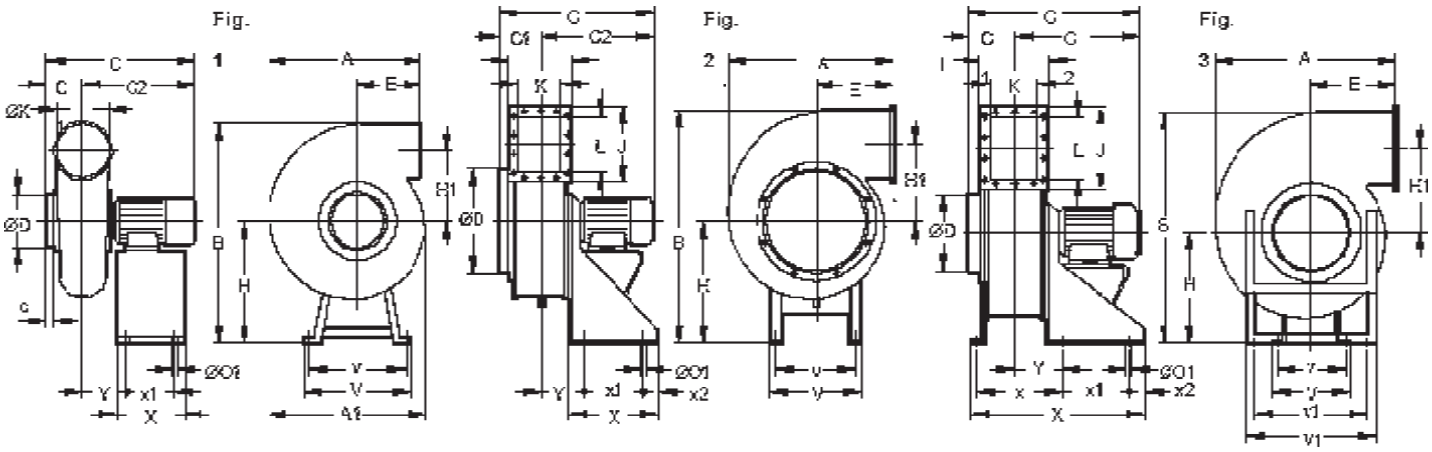

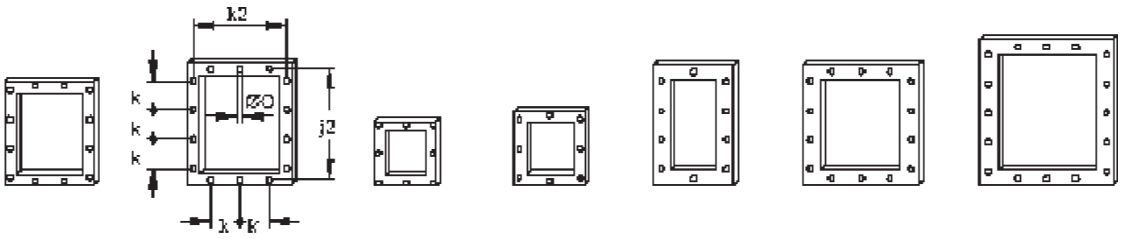

CPV-1840 CPV-2045 CPV-1030 CPV-1335 CPV-1160 CPV-2060 CPV-2160

N° of drill-holes according to Figures

Typ	A	A1	B	C	C1	C2	c	ØD	E	H	H1	I	J	J2	ØK	k	k2	L	ØO	ØO1	V	v	X	x1	Y
CPV 815	303	335	521	371	100	271	30	125	100	281	178	x	x	x	125	x	x	x	x	8	355	335	180	160	90
CPV 1020 /-2	340	397	584	413/440	116	294/324	32	160	100	281	223	x	x	x	160	x	x	x	x	8	355	335	180	160	116/121
CPV 1325 /-2	413	505	716/735	438/487	130	308/357	35	200	103	351/370	265	x	x	x	200	x	x	x	x	8	400	400	180	160	127/126
CPV 1630 /-4	490	602	878/888	495/529	145	350/384	35	250	117	430/440	323	x	x	x	250	x	x	x	x	8	450	430	240	220	137/143
CPV 1840 /-4	631	x	819	660	210	450	x	355	275	410/420	259	305	356	326	225	100	275	280	9	12	320	285	300	200	170
CPV 1942 /-2	580	750	1150/1170	724/792	210	574/642	60	315	130	580/600	413	x	x	x	315	x	x	x	x	8	600	564	350	314	188
CPV 2045	736	x	1020	810	245	565	x	400	310	542	310	362	421	381	270	100	322	335	9	12	350	315	350	250	195
CPV 1030	494	x	710	x	155	x	x	200	225	422	211	210	221	200	140	100	186	155	9	12	260	234	x	175	130
CPV 1335	566	x	788	x	175	x	x	225	255	452	246	240	256	226	160	100	210	180	9	12	320	285	x	200	140
CPV 1160	937	x	1276	x	210	x	x	350	410	700	421	275	416	366	155	100	225	310	9	14	500	450	710	360	155
CPV 2060	937	x	1276	x	270	x	x	400	410	700	421	395	416	366	275	100	345	310	9	14	500	450	830	360	215
CPV 2160	981	x	1336	x	285	x	x	600	414	700	439	455	501	451	335	100	405	395	9	14	500	450	890	360	240
CPV 720	375	x	456	350	80	270	45	90	212	281	130	x	x	x	90	x	x	x	x	8	355	355	180	160	92
CPV 825	445	x	522	433	110	323	55	125	218	290	170	x	x	x	125	x	x	x	x	8	355	335	180	160	103
CPV 930	540	x	658	477	100	377	40	160	262	370	205	x	x	x	160	x	x	x	x	8	400	380	180	160	117

Radialfläkt för materialtransport CMT

Avsedd för transport av damm och partiklar. Fläkthus i stålplåt med antikorrosiv värmebeständig epoxilack. Fläkthjul med raka skovlar.
Asynkronmotor, trefas, 230/400V- 50Hz, från 4kw 400/690V.
Skyddsklass IP 55, isolationsklass F. Max lufttransporttemperatur +120° C.
På begäran: ATEX II 2 G/D EEx e eller d, med remdrift.

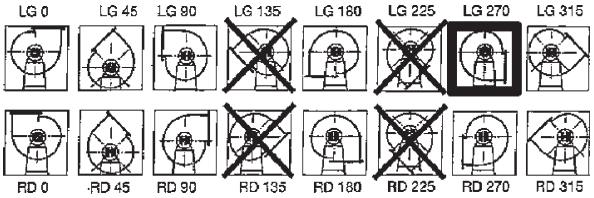

Fläktarna levereras i position LG 270 om inget annat anges vid beställning.

Teknisk data

Typ	Max.flöde m³/h	Max.tryck Pa	Ex.arb.punkt m³/h - Pa	Ljud dB (A)	Max.effekt kW	Max.ström Amp*	Varvtal r/ min	Vikt kg
CMT-922-2T	2180	850	1600 - 500	71	1,1	2,4	2900	22
CMT-922-4T	1080	220	500 - 180	66	0,55	1,45	1480	20
CMT-1025-2T	2850	1250	2000 - 600	74	1,5	3,25	2900	31
CMT-1025-4T	1390	270	1000 - 120	70	0,55	1,45	1470	27
CMT-1128-2T	4500	1600	3000 - 800	76	2,2	4,6	2900	37
CMT-1128-4T	2250	350	1500 - 150	72	0,55	1,45	1460	30
CMT-1231-2T-4	5220	2000	4000 - 1000	78	3	6,1	2900	53
CMT-1231-2T-5,5	6300	2000	5000 - 700	79	4	7,7	2900	70
CMT-1231-4T	3000	480	2000 - 220	73	1,1	2,65	1470	43
CMT-1435-2T-7,5	7800	2700	6000 - 1400	85	5,5	10,5	2930	86
CMT-1435-2T-10	8260	2700	7000 - 1200	87	7,5	13,9	2900	95
CMT-1435-4T	4175	590	3000 - 300	76	2,2	4,9	1470	62
CMT-1640-2T-7,5	5600	3300	7000 - 1000	88	5,5	10,5	2950	96
CMT-1640-2T-10	9600	3300	7000 - 1200	90	7,5	13,9	2950	105
CMT-1640-4T	4800	700	3500 - 380	77	2,2	4,9	1450	78
CMT-1845-2T-10	5000	4050	4000 - 3700	89	7,5	13,9	2900	155
CMT-1845-2T-15	10500	4050	9000 - 2700	91	11	20	2900	183
CMT-1845-2T-20	13000	4050	10000 - 2500	94	15	26,5	2900	194
CMT-1845-4T	8200	900	6000 - 400	80	4	8,3	1470	144
CMT-2050-2T-25	8500	4200	7000 - 4300	98	18,5	32	2900	225
CMT-2050-2T-30	13600	4200	12000 - 4300	99	22	39	2900	275
CMT-2050-4T	11300	1250	9000 - 380	85	5,5	11,4	1430	160

* Vid 400V.

Mått CMT-922 till CMT-1231 (mm)

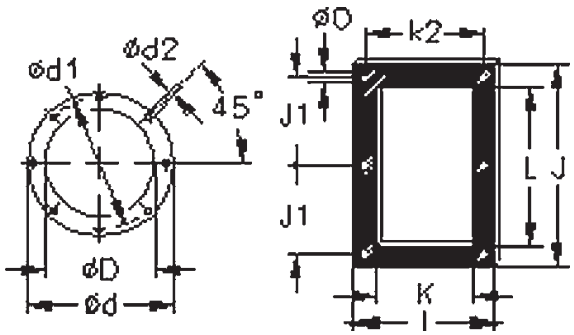

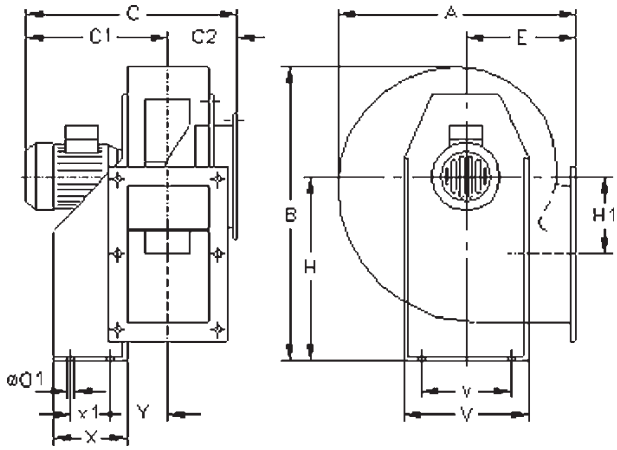

Typ	A	B	C	C1	C2	ØD	Ød	Ød1	Ød2	E	H	H1	I	J	J1	K	k2	L	ØO	ØO1	V	v	X	x1	Y
CMT-922	389	455	416	309	107	170	244	210	9,5	180	280	134	204	283	128	140	180	215	9,5	10,5	290	220	114	50	105
CMT-1025-2T	427	503	490	370	121	190	264	230	9,5	197	310	144	229	313	145	165	205	250	9,5	12,5	315	228	134	74	116
CMT-1025-4T	427	503	442	322	121	190	264	230	9,5	197	310	144	229	313	145	165	205	250	9,5	12,5	315	228	134	74	116
CMT-1128-2T	472	553	505	377	128	210	284	249	9,5	216	340	152	244	364	170	180	220	297	9,5	12,5	348	245	144	95	123
CMT-1128-4T	472	553	457	329	128	210	284	249	9,5	216	340	152	244	364	170	180	220	297	9,5	12,5	348	245	144	95	123
CMT-1231-2T-4	526	630	555	417	138	240	305	275	9,5	238	390	180	264	383	180	200	240	320	11,5	13	382	322	183	140	126
CMT-1231-2T-5,5	526	630	578	440	138	240	305	275	9,5	238	390	180	264	383	180	200	240	320	11,5	13	382	322	183	140	126
CMT-1231-4T	526	630	525	387	138	240	305	275	9,5	238	390	180	264	383	180	200	240	320	11,5	13	382	322	183	140	126

Klippan ☎ 0435-226 30 🖷 0435-226 90 • Stockholm ☎ 08-26 25 30 🖷 08-26 80 05 • Göteborg ☎ 031-24 64 50 • Umeå ☎ 090-12 83 80

Mått CMT-1435 till CMT-2050 (mm)

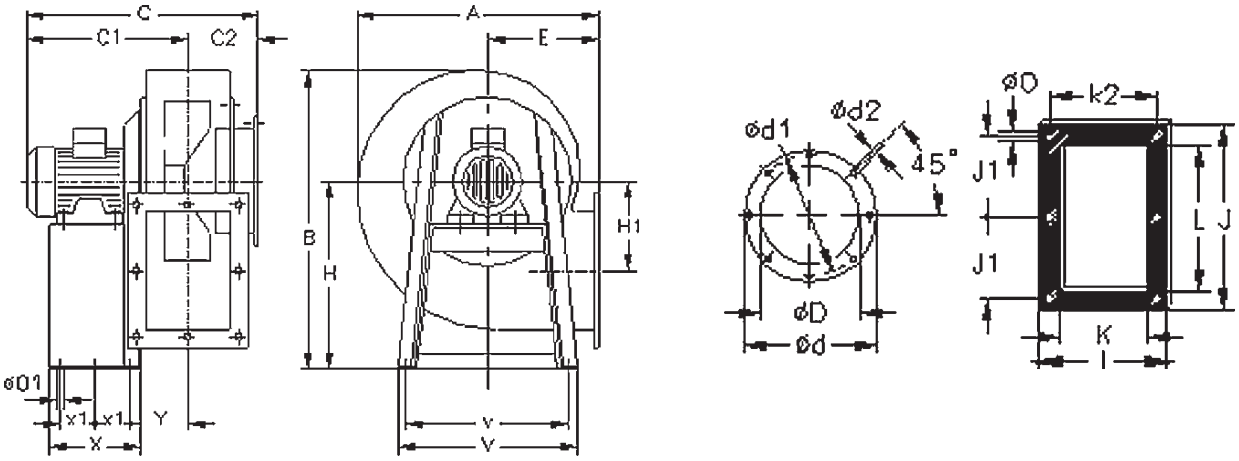

Typ	A	B	C	C1	C2	ØD	Ød	Ød1	Ød2	E	H	H1	I	J	J1	K	k2	L	ØO	ØO1	V	v	X	x1	Y
CMT-1435-2T	574	715	649	492	157	270	344	310	9,5	250	445	243	292	343	159	228	133	280	11,5	12	456	420	333	137	150
CMT-1435-4T	574	715	588	431	157	270	344	310	9,5	250	445	243	292	343	159	228	133	280	11,5	12	456	420	333	137	150
CMT-1640-2T	634	799	673	504	169	270	344	310	9,5	270	495	271	336	404	185	250	150	321	11,5	12	500	460	327	134	163
CMT-1640-4T	634	799	612	443	169	270	344	310	9,5	270	495	271	336	404	185	250	150	321	11,5	12	500	460	327	134	163
CMT-1845-2T-10	711	901	712	521	191	350	434	395	9,5	302	560	305	370	444	202	284	164	361	11,5	12	538	502	340	140	180
CMT-1845-2T-15	711	901	817	626	191	350	434	395	9,5	302	560	305	370	444	202	284	164	361	11,5	12	538	502	420	180	180
CMT-1845-2T-20	711	901	817	626	191	350	434	395	9,5	302	560	305	370	444	202	284	164	361	11,5	12	538	502	420	180	180
CMT-1845-4T	711	901	674	483	191	350	434	395	9,5	302	560	305	370	444	202	284	164	361	11,5	12	538	502	340	140	180
CMT-2050-2T-25	797	987	855	643	213	375	480	450	11	345	610	313	411	544	250	315	183	451	11,5	12	653	615	435	188	196
CMT-2050-2T-30	797	987	979	767	213	375	480	450	11	345	610	313	411	544	250	315	183	451	11,5	12	653	615	435	188	196
CMT-2050-4T	797	987	750	538	213	375	480	450	11	345	610	313	411	544	250	315	183	451	11,5	12	653	615	435	188	196

Tillbehör

Typ	Skyddsgaller RPA	Instos B	Utstos BIC	Flexibel stos ACE
CMT-922	RPA-23	B-180	BIC-922-T	ACE-180
CMT-1025	RPA-25	B-200	BIC-1025-T	ACE-200
CMT-1128	RPA-28	B-224	BIC-1128-T	ACE-224
CMT-1231	RPA-31	B-250/1	BIC-1231-T	ACE-250
CMT-1435	RPA-35	B-280/1	BIC-1435-T	ACE-280
CMT-1640	RPA-35	B-280/1	BIC-1640-T	ACE-280
CMT-1845	RPA-42	B-355/3	BIC-1845-T	ACE-355
CMT-2050	RPA-47	B-400/3	BIC-2050-T	ACE-400

Skyddsgaller RPA

Instos B

Utstos BIC

Flexibel stos ACE

Flödesdiagram

2-poliga motorer

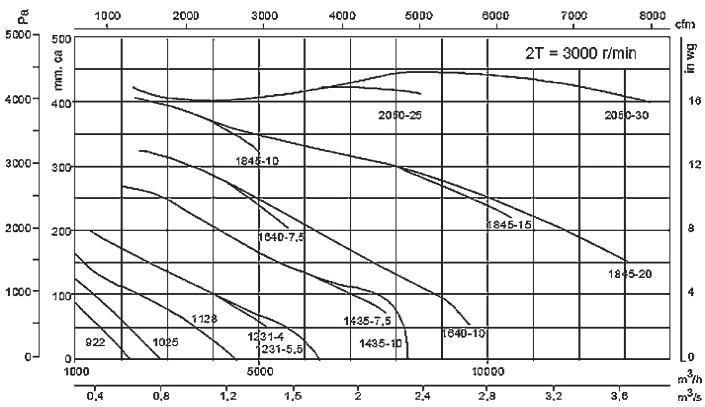

4-poliga motorer

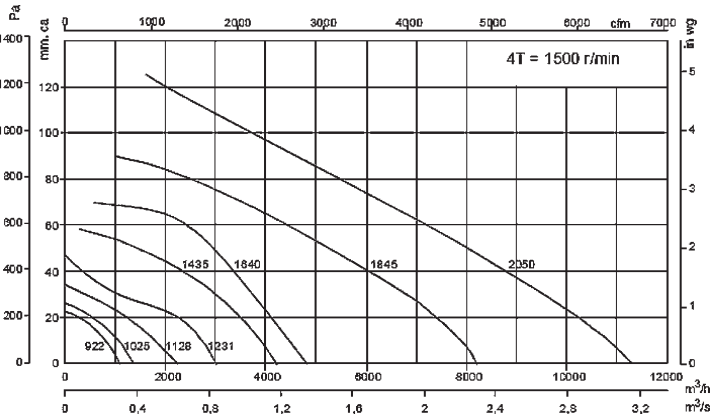

Radialfläkt Medeltryck CMR

CMR är avsedd för utsug av ren eller lätt dammig luft.
Fläkthus och hjul är tillverkat i stålplåt med antikorrosiv , värmebeständig epoxylack. Fläkthjulet är ett s.k. B-hjul med bakåtböjda skovlar som till viss del är självrensande. Försedd med standardiserad IEC-motor i skyddsklass IP55, isolationsklass F. Standspänning 230/400V 50Hz upp till motoreffekt 4kW och för kraftigare motorer 400/690V, 50Hz. Som standardposition levereras LG 270 om inget annat anges vid beställning (se nedan skiss/vy från motorsidan).
Max lufttransportstemperatur: +120°C. En mängd tillbehör finns, se tabell.
CMR finns även med remdrift och heter då CMR-X, se separat datablad.
På begäran: Fläkthus och hjul i rostfritt stål, 2-hstgh motor, högre skyddsklass IP65 på motor, olika Atex-utföranden såsom Atex Ex D motor, Atex Ex E motor eller Atex DIP motor, med ”Marin” motor, varmgalvad konstruktion, +TS för lufttransportstemperatur på +250°C, med rengöringslucka m.m.

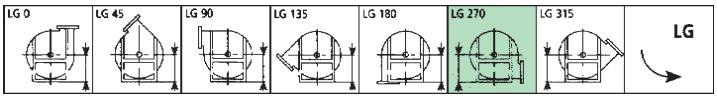

Teknisk data

Typ	Max.flöde m^3/ h	Max.tryck Pa	Ex.arb.punkt m^3/ h-Pa	Ljud dB (A)	Effekt kW	Varvtal r/ min	Max.ström Amp (400V)	Vikt kg
CMR-1031-2T	5160	1350	3600 - 620	80	1,1	2900	3,25	44
CMR-1135-2T	7800	1650	6600-700	83	2,2	2900	4,55	54
CMR-1240-2T	11100	2200	8500-1000	86	4,0	2895	7,8	94
CMR-1240-4T	5800	520	4500-250	71	0,75	1455	1,86	71
CMR-1445-2T	16500	2900	13600-1250	87	7,5	2915	13,9	126
CMR-1445-4T	8030	610	6100-300	72	1,1	1460	2,55	93
CMR-1650-2T	18850	3200	15000-1600	89	11,0	2910	20,0	178
CMR-1650-4T	10500	780	8000-340	74	1,5	1440	3,4	114
CMR-1650-6T	7410	320	6200-160	64	0,75	970	2,26	114
CMR-1856-4T	15150	1000	11800-500	79	3,0	1455	6,4	152
CMR-1856-6T	10050	440	8000 - 180	70	1,1	965	2,9	147
CMR-2063-4T	24450	1550	19500-700	80	5,5	1460	11,4	226
CMR-2063-6T	16100	550	13300-250	71	1,5	935	4,3	209
CMR-2063-8T	11600	300	9000-150	65	1,1	725	3,39	211
CMR-2271-4T	34610	1900	28000-900	85	11,0	1465	21,5	315
CMR-2271-6T	22750	700	19000-300	76	3,0	950	6,82	294
CMR-2271-8T	17360	400	14500-170	69	1,5	720	4,08	276
CMR-2380-4T	48000	2290	40000-1150	83	22,0	1400	41,0	416
CMR-2380-6T	30000	1020	25000-550	75	7,5	900	15,4	363
CMR-2380-8T	22000	520	18000-250	66	3,0	700	7,38	317

Flödesdiagram

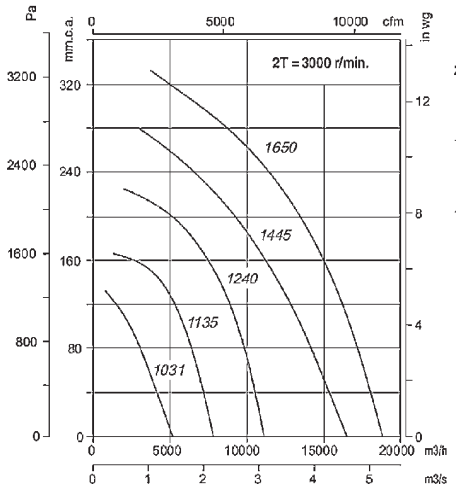

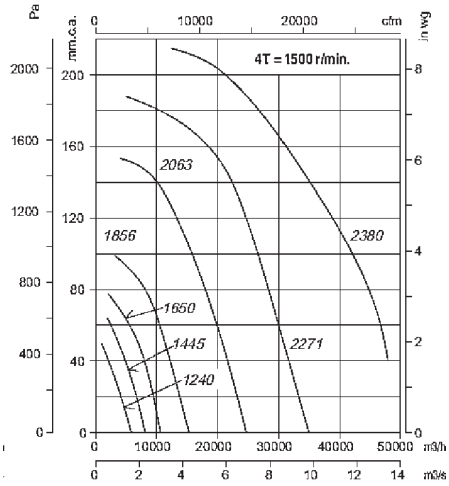

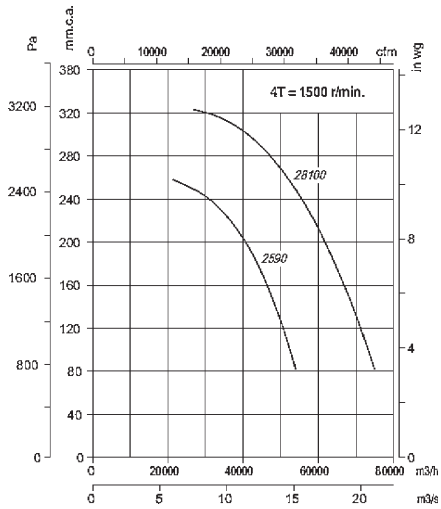

Klippan ☎ 0435-226 30 🖷 0435-226 90 • Stockholm ☎ 08-26 25 30 🖷 08-26 80 05 • Göteborg ☎ 031-24 64 50 • Umeå ☎ 090-12 83 80

Radialfläkt Medeltryck CMR

Flödesdiagram

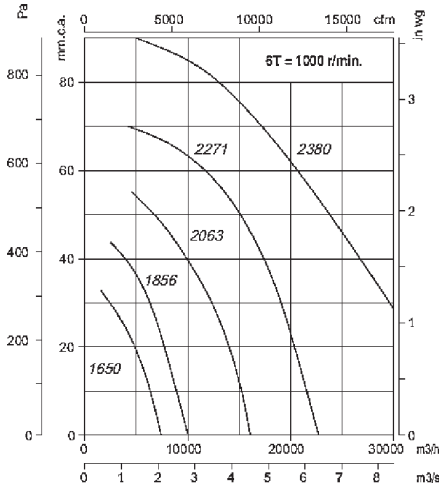

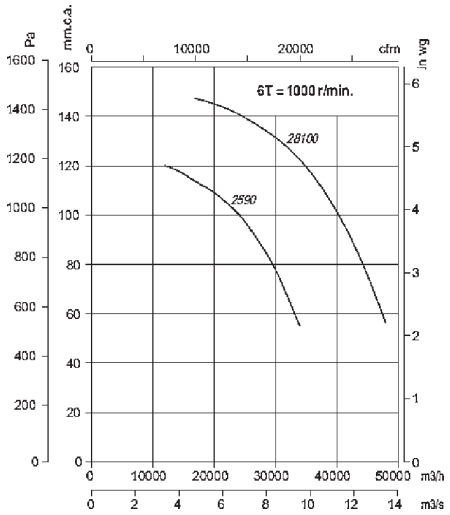

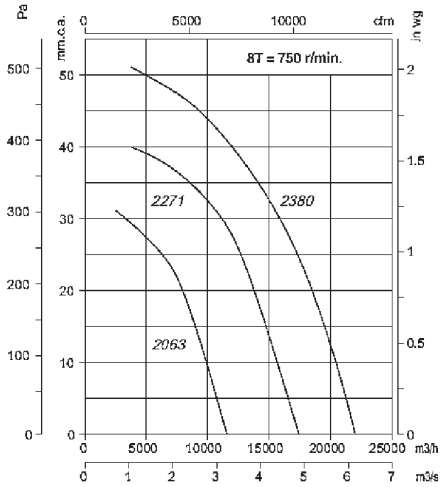

Mått mm

stl.1031-2271

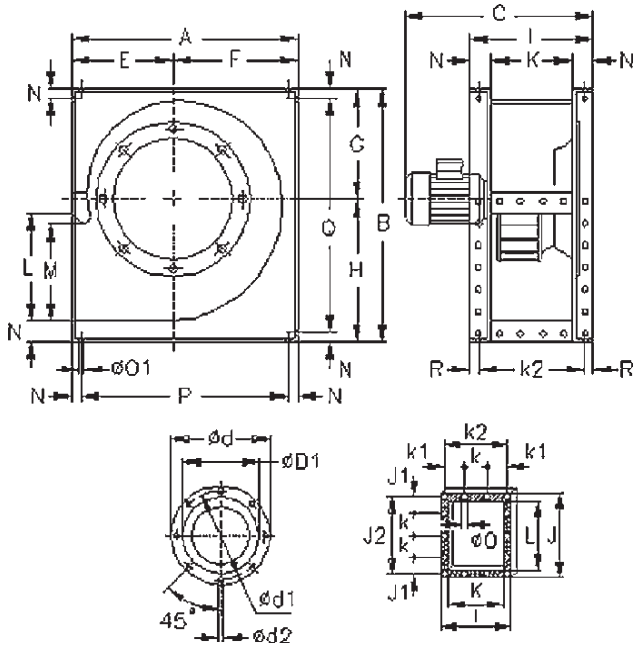

stl.2380

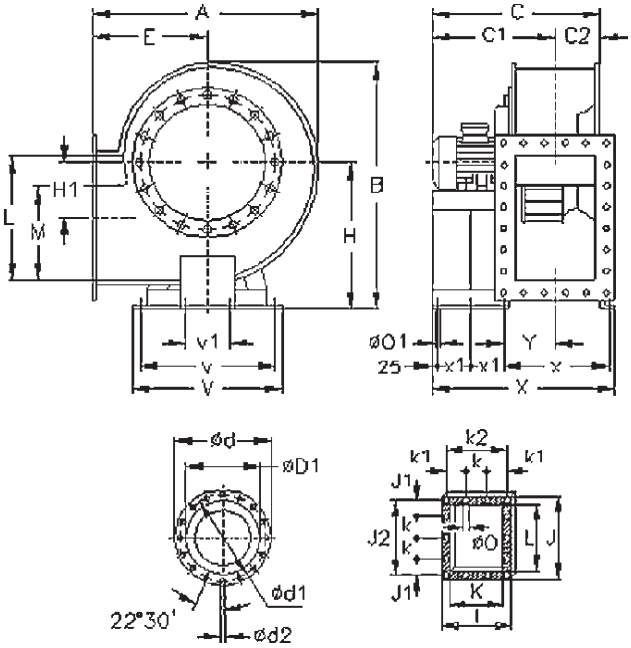

Typ	A	B	C	Ø D1	Ø d	Ø d1	Ø d2	I	J	J2	K	k2	L	M	ØO	P	Q
CMR-1031-2T	542	626	567	315	383	356	M.8	320	385	350	250	285	315	276	11	472	556
CMR-1135-2T	600	696	583	355	425	398	M.8	350	425	390	280	315	355	310	11	530	626
CMR-1240-2/-4T	673	790	728/590	400	472	444	M.10	395	480	440	315	355	400	358	11	593	710
CMR-1445-2/-4T	765	880	810/649	450	522	494	M.10	445	540	498	355	405	450	404	11	675	790
CMR-1650-2/-4/-6T	832	970	961/715/695	500	582	555	M.10	490	590	550	400	450	500	445	13	742	880
CMR-1856-4/-6T	925	1084	832/771	560	645	615	M.10	550	660	610	450	500	560	493	13	825	984
CMR-2063-4/-6/-8T	1037	1218	973/893/893	630	720	688	M.10	620	750	690	500	560	630	530	13	917	1098
CMR-2271-4/-6/-8T	1173	1375	1126/1039/1002	710	800	768	M.12	690	840	775	560	625	710	603	13	1043	1245
CMR-2308-4/-6/-8T	1330	1650	1165/1110/960	806	906	861	11,5	680	920	871	560	639	800	x	17	x	x

C1=819/764/674 C2=286 V=930 X=1096/1051/946

Tillbehör

RFT

INT

B

BD

BIC

ACE

S

REG

RPA

Radialfläkt remdriven CMR-X

Remdriven radialfläkt för utsug av ren eller lätt dammig luft. Komplett fläkt med motor, block, rem och skydd enligt standard EN-294 och ISO-13852. Fläkthus i galvaniserad stålplåt. Fläkthjul i robust stålplåt med bakåtböjda skovlar. Levereras i två versioner där motorn monteras olika. Se nedan måttbilder (anges vid beställning). Trefas 230/400V, 50Hz motor upp till 4kW. Övriga har trefas 400/690V, 50Hz motor. Skyddsklass IP55, isolationsklass F. Lufttransporttemperatur från -20° C till +150° C. På begäran: Olika spänningar, för temperaturer upp till +250° C, i rostfritt stål, i explosionsskyddat utförande ATEX kategori 2.

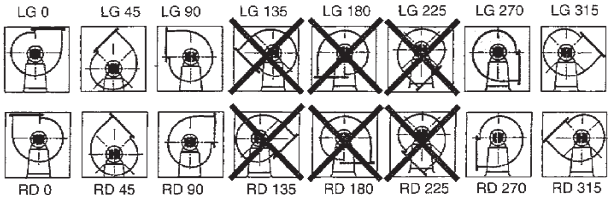

Fläktarna levereras i position LG 270 om inget annat anges vid beställning.

Teknisk data

Typ	Max. flöde m³/ h	Max. tryck Pa	Max. ex.arb.punkt m³/h - Pa	Max. möjliga effekt kW	Monterad version A ≤ Kw*	B ≥ kW*	Max. varvtal r/ min	Vikt utan Motor Kg
CMR-1031-X/S	7200	2100	4200 - 1800	4	3	4	3820	34
CMR-1135-X/S	9200	2150	5100 - 1800	4	3	4	3385	38
CMR-1240-X/S	12200	2100	7000 - 1800	5,5	4	5,5	3010	54
CMR-1445-X/S	14500	3150	10500 - 2200	11	7,5	11	3010	73
CMR-1650-X/S	18300	3500	13500 - 2400	15	7,5	11	2780	98
CMR-1856-X/S	21100	3050	15500 - 2200	15	15	-	2430	113
CMR-2063-X/S	27300	3000	20000 - 2100	18,5	15	18,5	2130	200
CMR-2271-X/S	36200	3000	27000 - 2100	18,5	15	18,5	1910	250
CMR-2380-X	45000	1600	21500 - 1900	22	-	15	1430	375

* Motor effekt vid 1500 r/min.

Mått mm

Version A

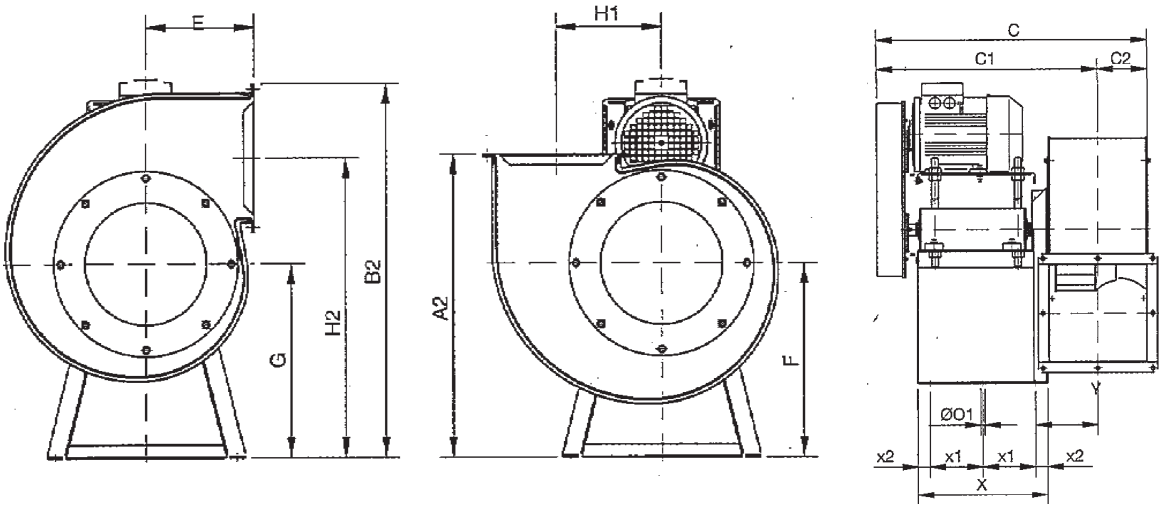

Typ	A	A2	B	B2	C	C1	C2	E	F	G	H	H1	H2	L	Ø O1	V	v	X	x1	x2	Y
CMR-1031-X/S	526	638	813	760	753	624	129	238	390	390	390	180	570	320	13	380	350	375	153	35	166
CMR-1135-X/S	574	695	868	859	783	639	144	250	445	445	445	243	688	280	13	456	420	375	153	35	181
CMR-1240-X/S	634	765	955	968	1006	843	163	270	495	495	495	271	766	321	13	500	460	510	150	30	194
CMR-1445-X/S	791	905	1102	1095	1044	862	182	350	555	555	555	271	826	450	13	538	502	510	150	30	213
CMR-1650-X/S	857	980	1143	1197	1213,5	1009	205	375	605	605	605	297	902	500	13	500	460	630	190	30	237
CMR-1856-X/S	948	1090	1213	1333	1266,5	1036	231	415	675	675	675	328	1003	560	13	550	510	630	190	30	264
CMR-2063-X/S	1033	1225	1425	1500	1327	1072	255	465	760	760	760	365	1125	630	14	650	600	640	194	29	287
CMR-2271-X/S	1168	1375	1515	1686	1384,5	1098	287	525	850	850	850	416	1266	710	14	750	700	640	194	29	318
CMR-2380-X	1487	1530	1722	1883	1318	1031	287	680	850	850	1050	410	-	1120	14	1015	960	1235	275	-	315

Klippan ☎ 0435-226 30 🖷 0435-226 90 • Stockholm ☎ 08-26 25 30 🖷 08-26 80 05 • Göteborg ☎ 031-24 64 50 • Umeå ☎ 090-12 83 80

Radialfläkt remdriven CMR-X

Mått mm

Version B

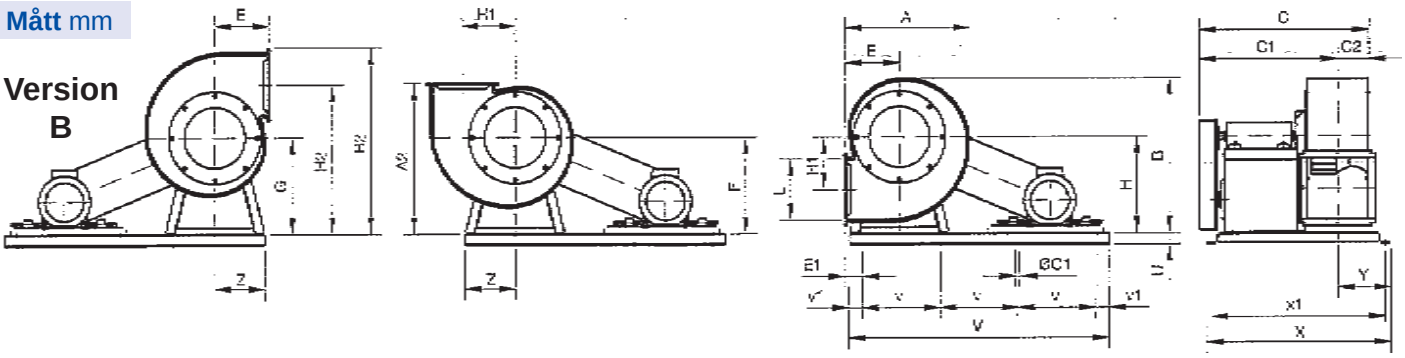

Typ	A	A2	B	B2	C	C1	C2	E	E1	F	G	H	H1	H2	L	Ø O1	U	V	v	v1	X	x1	Y	Z
CMR-1031-X/S	526	638	631	760	753	624	129	238	43	390	390	390	180	570	320	11	50	1400	430	55	850	800	261	195
CMR-1135-X/S	574	695	715	859	783	639	144	250	20	445	445	445	243	688	280	11	50	1400	430	55	850	800	246	230
CMR-1240-X/S	634	765	799	968	1006	843	163	270	15	495	495	495	271	766	321	11	50	1600	490	65	1060	1010	298	255
CMR-1445-X/S	791	905	897	1095	1044	862	182	350	74	555	555	555	271	826	450	11	50	1600	490	65	1060	1010	279	276
CMR-1650-X/S	857	980	981	1197	1214	1009	205	375	120	605	605	605	297	902	500	13	60	1800	550	75	1305	1245	369	255
CMR-1856-X/S	948	1090	1099	1333	1267	1036	231	415	135	675	675	675	328	1003	560	13	60	1800	550	75	1305	1245	342	280
CMR-2063-X/S	1033	1225	1232	1500	1327	1072	255	465	130	760	760	760	365	1125	630	14	50	1800	425	50	1440	1380	451	335
CMR-2271-X/S	1168	1375	1382	1686	1385	1098	287	525	140	850	850	850	416	1266	710	14	50	1800	425	50	1440	1380	420	385

Version B

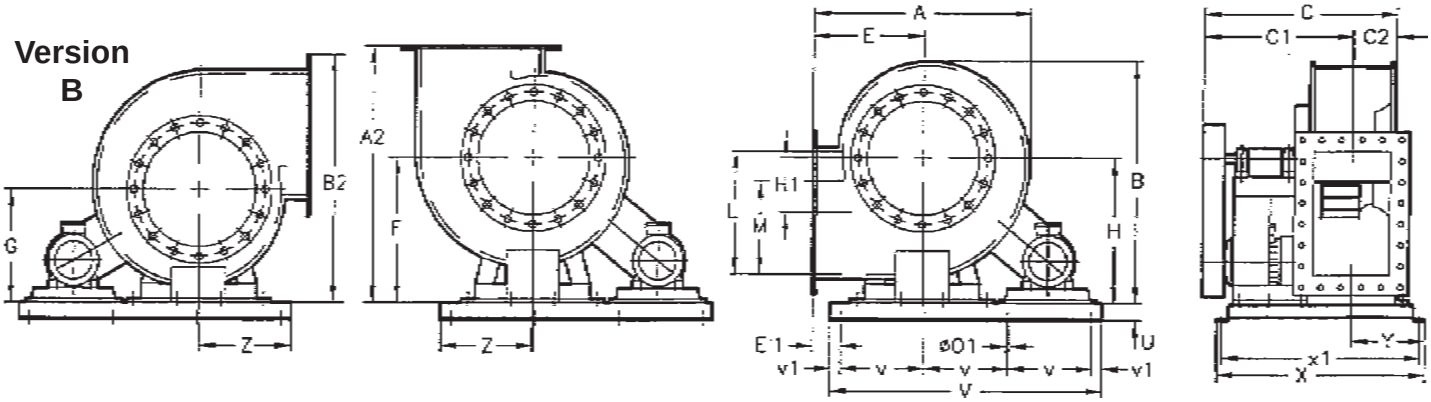

Typ	A	A2	B	B2	C	C1	C2	E	E1	F	G	H	H1	L	M	Ø O1	U	V	v	v1	X	x1	Y	Z
CMR-2380-X/S	1487	1530	1722	1883	1318	1031	287	680	75	850	850	1050	410	1120	710	14	80	2100	500	50	1380	1320	420	655

In- & Utloppsstosar

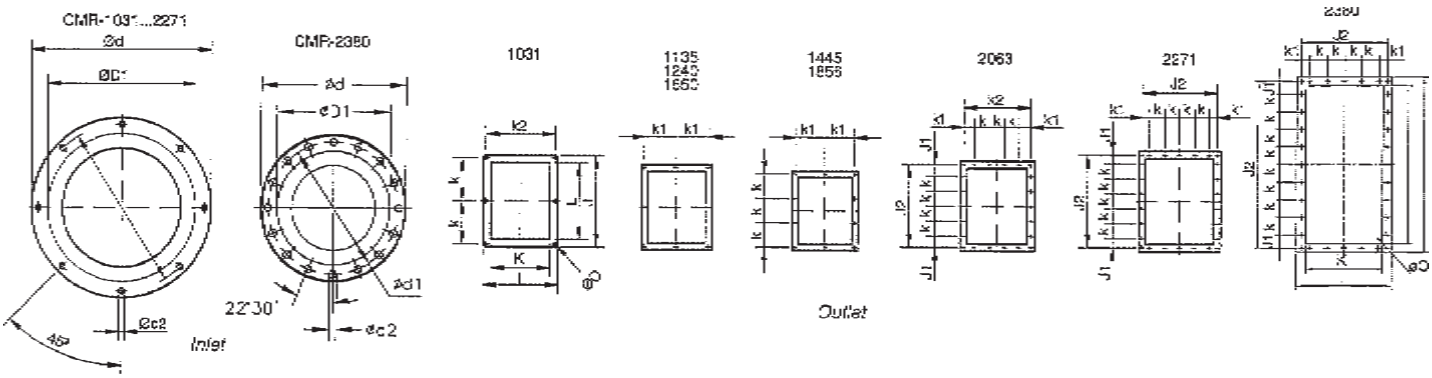

Typ	Ø D1*	Ød	Ød1	Ød2	l	J	J1	J2	K	k	k1	k2	L	ØO
CMR-1031-X/S	315	383	356	M8	314	382,5	-	-	250	180	-	290	320	11,5
CMR-1135-X/S	355	425	398	M8	344	342	-	-	280	159	159	-	280	11,5
CMR-1240-X/S	400	472	444	M10	401	401	-	-	315	185	182,5	-	321	11,5
CMR-1445-X/S	450	522	494	M10	445	538	-	-	355	166	202,5	-	450	11
CMR-1650-X/S	500	582	555	M10	490	590	-	-	400	275	225	-	500	13
CMR-1856-X/S	560	645	615	M10	550	660	-	-	450	203	250	-	560	13
CMR-2063-X/S	630	720	688	M12	620	750	95	690	500	125	92,5	560	630	13
CMR-2271-X/S	710	800	768	M12	690	840	75	775	560	125	62,5	625	710	13
CMR-2380-X	806	906	861	M10	690	1246	93	1186	560	125	62,5	625	1120	13

* Rekommenderad kanaldimension.

Högtrycksfläktar CA

CA typ M = enfas 230V, 50Hz och CA typ T = trefas 400V, 50Hz
Tillverkade med fläkthus i gjuten aluminium med antikorrosiv och värmebeständig pulverlack. Fläkthjul i gjuten aluminium. Standardmotorer i 1-fas samt 3-fas i Skyddsklass IP55, isolationsklass F. Max. lufttransportstemperatur +120°C. Standardposition LG270. På begäran: Atex-certifierade, kategori 2, för Explosionsskyddat utförande EEx-"e" eller flamsäkert utförande EEx-"d" och fläkt märkt: CE Ex II 2 G/D EEx-e eller EEx-d. Fläkt för högre lufttransportstemperatur upp till max +250°C. LG270 i standardutförande.

Teknisk data

Typ	Max.flöde m3/h	Max.tryck Pa	Ex.arb.punkt m3/h-Pa	dB A	Max.effekt W 230V	Max.effekt W 400V	Varvtal r/min	Max.ström Amp 230V	Max.ström Amp 400V	Vikt kg
CA 234-2T/2M	280	2150	160-900	72	370	370	2870	1,8	0,88	10
CA 142-2T-0,33	460	3400	330 - 2600	73	x	250	2800	x	0,67	23
CA 142-2T-0,5	660	3500	480 - 2000	73	x	370	2810	x	0,88	23
CA 148-2T-0,75	420	4400	300-4300	74	x	550	2830	x	1,2	28
CA 148-2T-1	500	4500	380-4200	75	x	750	2840	x	1,7	30
CA 148-2T-1,5	990	4700	730-2900	76	x	1100	2850	x	2,5	32
CA 154-2T-1,5	600	5600	440-5000	78	x	1100	2830	x	2,5	46
CA 154-2T-2	800	5900	570-4900	79	x	1500	2860	x	3,2	49
CA 154-2T-3	1280	6000	880-3400	80	x	2200	2875	x	4,5	51
CA 160-2T-2	500	7200	350 - 7000	83	x	1500	2850	x	3,2	57
CA 160-2T-3	900	7500	600-6800	84	x	2200	2860	x	4,5	58
CA 166-2T-3	500	8700	400 - 8500	84	x	2200	2870	x	4,5	67
CA 166-2T-4	950	8900	700 - 8100	85	x	3000	2870	x	5,9	73
CA 166-2T-5,5	1600	8800	1150 - 6000	86	x	4000	2860	x	8,3	76
CA 172-2T-5,5	1100	11000	830-10400	87	x	4000	2880	x	7,6	90
CA 172-2T-7,5	1710	11200	1200-9100	88	x	5500	2880	x	11,1	112
CA 172-2T-10	2300	10800	1700-6300	89	x	7500	2930	x	14,6	124

Mått mm

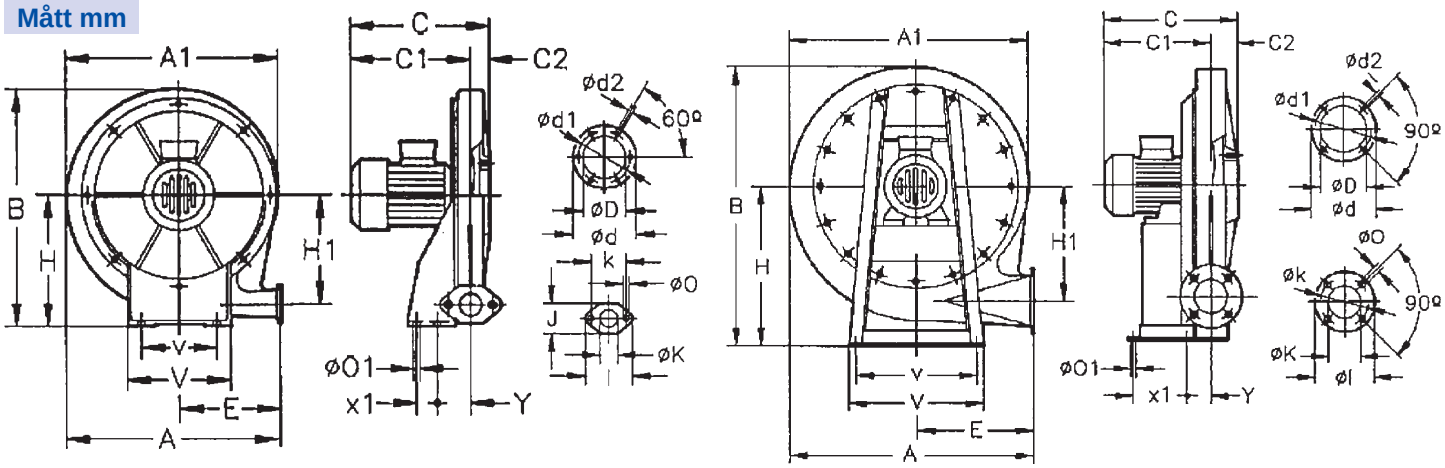

Typ	A	A1	B	C	C1	C2	ØD	Ød	Ød1	Ød2	E	H	H1	I	J	ØK	k	ØO	ØO1	V	v	X1	Y
CA 234	376	381	415	272	243	30	98	130	115	M,4	175	225	187	98	63	40	72	9	9	180	120	120	94
CA-142…-0,33	494	488	540	270	222	49	90	160	130	M,8	240	301	235	120	x	60	90	11	12	300	270	130	51
CA 142…-0,5	494	488	540	290	242	49	90	160	130	M,8	240	301	235	120	x	60	90	11	12	300	270	130	51
CA 148…-0,75	563	558	639	309	252	57	100	170	140	M,8	270	360	270	150	x	73	110	11	12	330	290	140	60
CA 148…-1/1,5	563	558	639	325	268	57	100	170	140	M,8	270	360	270	150	x	73	110	11	12	330	290	140	60
CA 154…-1,5	630	625	708	348	269	80	115	183	155	M,10	300	395	308	160	x	80	120	13	12	356	320	210	62
CA 154…-2	630	625	708	371	292	80	115	183	155	M,10	300	395	308	160	x	80	120	13	12	356	320	210	62
CA 154…-3	630	625	708	396	317	80	115	183	155	M,10	300	395	308	160	x	80	120	13	12	356	320	210	62
CA 160…-2	708	699	785	381	291	90	130	230	192	M,10	336	440	338	160	x	85	120	13	12	373	322	220	62
CA 160…-3	708	699	785	406	316	90	130	230	192	M,10	336	440	338	160	x	85	120	13	12	373	322	220	62
CA 166…-3	759	752	866	399	320	80	140	230	200	M,10	364	490	372	160	x	85	120	13	12	450	400	245	70
CA 166…-4	759	752	866	423	344	80	140	230	200	M,10	364	490	372	160	x	85	120	13	12	450	400	245	70
CA 166…-5,5	759	752	866	445	366	80	140	230	200	M,10	364	490	372	160	x	85	120	13	12	450	400	265	70
CA 172…-5,5	818	813	923	451	371	80	148	230	200	M,10	390	516	404	175	x	90	140	13	12	450	400	260	78
CA 172…-7.5/10	818	813	923	492	412	80	148	230	200	M.10	390	516	404	175	x	90	140	13	12	450	400	300	78

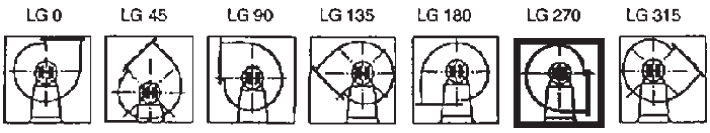

LG270 i standardutförande

Klippan ☎ 0435-226 30 🖷 0435-226 90 • Stockholm ☎ 08-26 25 30 🖷 08-26 80 05 • Göteborg ☎ 031-24 64 50 • Umeå ☎ 090-12 83 80

Tillbehör

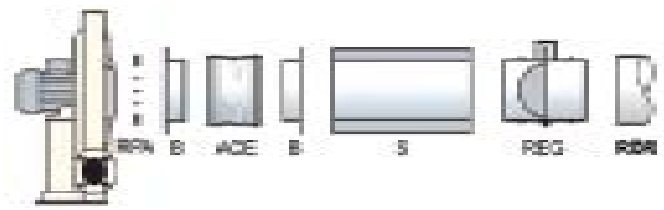

INT
Skyddsbrytare

RFT
Frekvensstyrning

B
Insugstos

ACE
Dukstos

REG
Spjäll

RPA
Skyddsgaller

CJASUS
Ljudhuv

S
Ljuddämpare

Flödesdiagram

Storlek 234-154

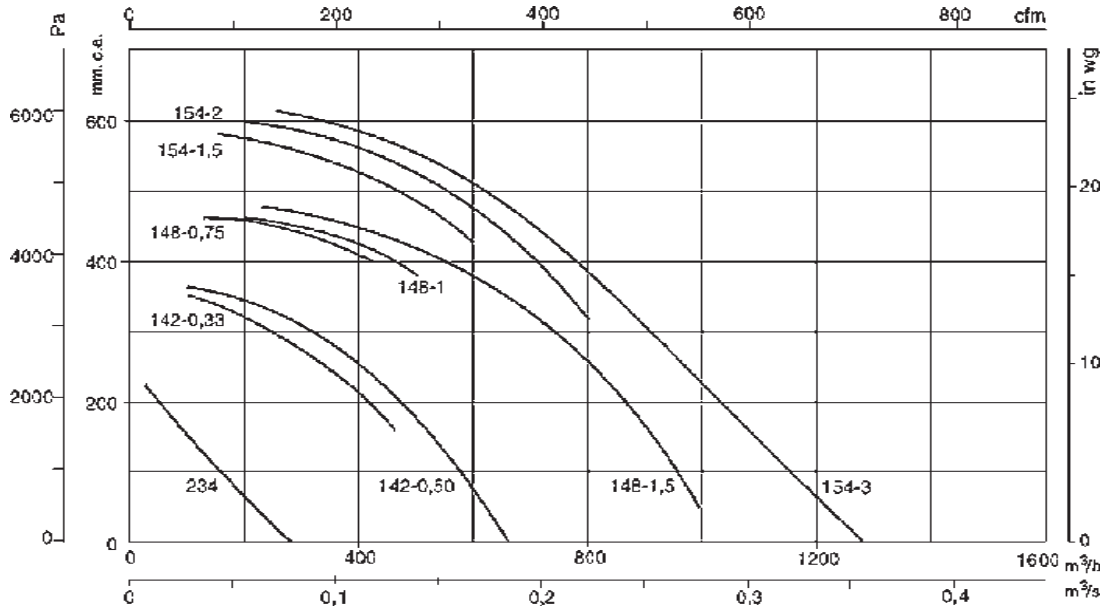

Storlek 160-172

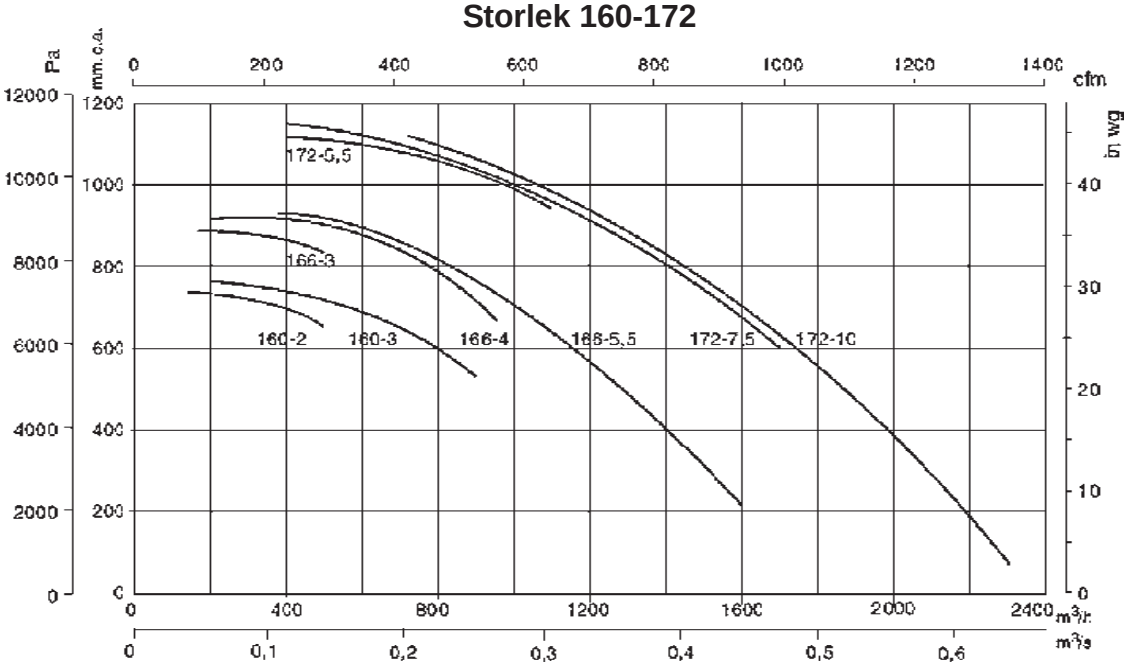

Högtrycksfläktar CAS

Robusta högtrycksfläktar med fläkthus i stålplåt med antikorrosiv och värme-beständig epoxilack. Fläkthjul i gjuten aluminium på storlekarna 242, 248, 254, 260, 640, 645 och 650. Övriga storlekar har fläkthjul i stålplåt med bakåtböjda skovlar. Fläkthjulen är aerodynamiskt testade för att ge bästa prestanda med så låg ljudnivå som möjligt. Motorer i 3-fas 230/400V 50Hz upp till 4 kW, däröver 400/690V 50Hz.
Skyddsklass IP 55, isolationsklass F. Max lufttransporttemperatur från -20° C till +120° C. CAS-S levereras med inbyggd ljuddämpare på fläktens inlopp. Ljuddämparen tillverkad av galvaniserad stålplåt med högprestanda ljudabsorberande material. Ljuddämparens speciella design möjliggör justering av fläktens inkommande luftmängd.
På begäran: Speciallindning för annan spänning.
Explosionsskyddat utförande ATEX II 2 G/D EEx e.
Hetluftsutförande för max +250° C lufttransport.
Rostfritt utförande AISI 304 eller AISI 316.

Standard i position LG 270 om ej annat anges vid beställning.

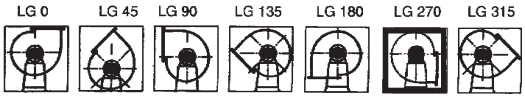

Levereras på begäran. RD 180 med special monterings mått.

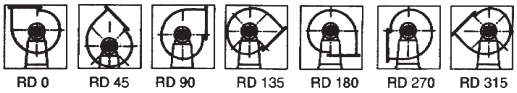

Teknisk data

Typ	Max.flöde m³/h	Max.tryck Pa	Ex.arb.punkt m³/h - Pa	Varvtal r/ min	Max.effekt kW	Max.ström Amp*	Ljud dB (A) CAS	Ljud dB (A) CAS-S	Vikt kg CAS	Vikt kg CAS-S
CAS-242-2T-0,33	450	2900	300 - 2200	2830	0,25	0,8	73	67	30	33
CAS-242-2T-0,5	650	2900	300 - 2500	2740	0,37	1,1	73	67	31	34
CAS-248-2T-0,75	420	4000	300 - 3700	2800	0,55	1,4	74	68	43,5	46,5
CAS-248-2T-1	500	4000	400 - 3600	2855	0,75	1,73	75	69	45	48
CAS-248-2T-1,5	990	4000	500 - 3500	2845	1,1	2,4	76	70	46,5	49,5
CAS-254-2T-1,5	600	5500	500 - 4800	2845	1,1	2,4	76	70	56,5	59,5
CAS-254-2T-2	800	5500	700 - 4400	2860	1,5	3,25	78	72	61,5	64,5
CAS-254-2T-3	1300	5500	900 - 3900	2880	2,2	4,6	80	73	63	66
CAS-260-2T-2	500	6400	400 - 6000	2860	1,5	3,25	77	71	75	80
CAS-260-2T-3	900	6400	700 - 5600	2880	2,2	4,6	79	72	78	83
CAS-463-2T-5,5	1150	7500	800 - 7400	2900	4	7,7	82	75	88,5	93,5
CAS-463-2T-7,5	2000	7500	1200 - 7000	2855	5,5	10,5	83	76	95,5	100,5
CAS-467-2T-7,5	1550	8500	1200 - 8200	2855	5,5	10,5	84	77	117,5	122,5
CAS-467-2T-10	2600	8500	1600 - 7700	2855	7,5	13,9	85	78	122,5	127,5
CAS-571-2T-10	2000	9600	1600 - 9000	2855	7,5	13,9	86	78	144	149
CAS-571-2T-15	3450	9600	2400 - 7000	2930	11	20	87	79	175	180
CAS-640-2T-2	2600	2600	1600 - 2000	2860	1,5	3,25	77	71	51,5	56,5
CAS-645-2T-3	2000	3300	1600 - 3200	2880	2,2	4,6	76	70	62,5	70,5
CAS-645-2T-4	3000	3300	2400 - 2500	2895	3	6,1	81	74	69,5	77,5
CAS-650-2T-5,5	3500	4200	3000 - 3600	2900	4	7,7	81	74	89	97
CAS-650-2T-7,5	4750	4200	4000 - 2800	2855	5,5	10,5	83	76	96	104
CAS-852-2T-7,5	3500	5000	3000 - 5000	2855	5,5	10,5	81	74	96	104
CAS-852-2T-10	5500	5000	4000 - 4500	2855	7,5	13,9	85	78	101	109
CAS-856-2T-15	7500	5900	5000 - 4000	2930	11	20	85	78	157,5	167,5
CAS-863-2T-15	4000	7300	3000 - 7000	2930	11	20	84	77	168	178
CAS-863-2T-20	7000	7300	5000 - 6200	2920	15	26,5	86	78	179	189
CAS-971-2T-25	5800	9700	4000 - 9200	2920	18,5	32	87	79	299	309
CAS-971-2T-30	8100	9700	6000 - 8300	2930	22	39	88	80	324	334
CAS-971-2T-40	12000	9700	8000 - 7700	2955	30	53	89	81	380	390
CAS-1250-2T-15/A	12000	4000	8000 - 3000	2930	11	20	84	77	220	230
CAS-1456-2T-25/A	18000	5100	12000 - 3500	2920	18,5	32	87	79	286	299
CAS-1663-2T-50/A	25000	5600	20000 - 4500	2950	37	64	92	84	425	438
CAS-1671-2T-60/A	27000	7700	22500 - 5400	2940	45	80	93	85	575	590
CAS-2071-2T-100/A	33600	8200	30000 - 5700	2970	75	127	95	86	750	770
CAS-2080-2T-125/A	42600	10600	35000 - 6700	2970	90	152	96	87	820	840
CAS-680-2T-12,5	1320	11600	1200 - 11000	2825	9,2	16,6	86	78	160	165
CAS-790-2T-20	2100	13700	1600 - 12500	2920	15	26,5	88	80	245	250
CAS-980-2T-30	4800	11300	4000 - 10200	2930	22	39	87	79	340	355
CAS-990-2T-50	6000	14700	5000 - 14000	2950	37	64	90	82	485	500
CAS-1080-2T-40	5400	11700	4300 - 12000	2955	30	53	88	80	420	435
CAS-1090-2T-60	6000	16500	5000 - 16300	2960	45	79	91	83	530	545

* Vid 400V.

Klippan ☎ 0435-226 30 🖷 0435-226 90 • Stockholm ☎ 08-26 25 30 🖷 08-26 80 05 • Göteborg ☎ 031-24 64 50 • Umeå ☎ 090-12 83 80

Mått för CAS-242 till CAS-971 (mm)

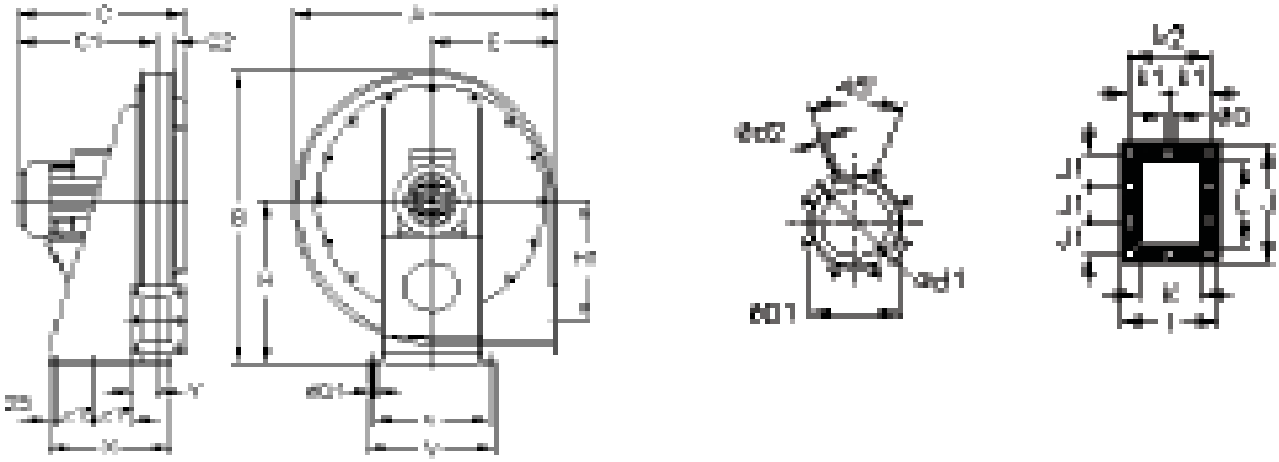

Typ	A	B	C	C1	C2	ØD1*	Ød1	Ød2	E	H	H1	I	J	J1	K	k1	k2	L	ØO	ØO1	V	v	X	x1	Y
CAS-242-2T-0,33	576	662	282	219	33	100	130	M.8	270	375	270	120	155	65	60	-	95	95	11	12	305	275	260	75	61
CAS-242-2T-0,5	576	662	310	247	33	100	130	M.8	270	375	270	120	155	65	60	-	95	95	11	12	305	275	260	75	61
CAS-248-2T-0,75	639	728	315	249	36	112	140	M.8	300	410	297	126	165	70	66	-	101	105	11	12	320	290	300	90	64
CAS-248-2T-1/1,5	639	728	340	274	36	112	140	M.8	300	410	297	126	165	70	66	-	101	105	11	12	320	290	300	90	64
CAS-254-2T-1,5	699	788	365	294,5	40,5	125	155	M.8	330	440	322	135	175	75	75	-	110	115	11	14	340	310	330	100	68,5
CAS-254-2T-2	699	788	413	342,5	40,5	125	155	M.8	330	440	322	135	175	75	75	-	110	115	11	14	340	310	330	100	68,5
CAS-254-2T-3	699	788	443	372,5	40,5	125	155	M.8	330	440	322	135	175	75	75	-	110	115	11	14	340	310	330	100	68,5
CAS-260-2T-2/3	782	875	419	343,5	47,5	150	175	M.8	370	485	362	145	185	80	85	-	120	125	11	14	380	350	370	115	73,5
CAS-463-2T-5,5	782	875	459	388,5	45,5	200	240	M.8	370	485	362	145	185	80	85	-	120	125	11	14	380	350	370	115	73,5
CAS-463-2T-7,5	782	875	517	441,5	45,5	200	240	M.8	370	485	362	145	185	80	85	-	120	125	11	14	380	350	370	115	73,5
CAS-467-2T-7,5/10	833	945	530	442	48	224	258	M.8	390	530	395	150	190	82,5	90	-	125	130	11	14	405	375	300	125	76
CAS-571-2T-10	873	995	536	445,5	50,5	250	275	M.8	410	560	410	155	205	90	95	-	130	145	11	14	430	400	350	150	79,5
CAS-571-2T-15	873	995	671	580,5	50,5	250	275	M.8	410	560	410	155	205	90	95	-	130	145	11	14	430	400	410	180	79,5
CAS-640-2T-2	639	728	446	350,5	65,5	250	275	M.8	300	410	250	185	260	78	125	80	-	200	11	14	340	310	350	100	93,5
CAS-645-2T-3	699	788	461	358	73	250	275	M.8	330	440	267,5	200	284	86	140	87,5	-	224	11	14	380	350	380	115	101
CAS-645-2T-4	699	788	491	388	73	250	275	M.8	330	440	267,5	200	284	86	140	87,5	-	224	11	14	380	350	380	115	101
CAS-650-2T-5,5	782	875	534	421	83	250	275	M.8	370	485	300	220	310	95	160	97,5	-	250	11	14	405	375	400	125	111
CAS-650-2T-7,5	782	875	572	459	83	250	275	M.8	370	485	300	220	310	95	160	97,5	-	250	11	14	405	375	400	125	111
CAS-852-2T-7,5/10	833	945	603	470	94,5	280	310	M.8	390	530	320	240	340	78	180	107,5	-	280	11	14	430	400	350	150	122
CAS-856-2T-15	833	945	708	575	93	355	395	M.8	390	530	320	240	340	78	180	107,5	-	280	11	14	430	400	410	180	122
CAS-863-2T-15/20	873	995	728	585	103	355	410	M.8	410	560	325	260	375	87,5	200	117,5	-	315	11	14	430	400	410	180	132
CAS-971-2T-25	1012	1170	759	598	116	400	450	M.10	460	670	420	294	425	100	224	132	-	355	11	14	550	510	500	150	145
CAS-971-2T-30	1012	1170	759	598	116	400	450	M.10	460	670	420	294	425	100	224	132	-	355	11	14	550	510	500	150	145
CAS-971-2T-40	1012	1170	759	598	116	400	450	M.10	460	670	420	294	425	100	224	132	-	355	11	14	550	510	500	150	145

Mått för CAS-1250 till CAS-2080 (mm)

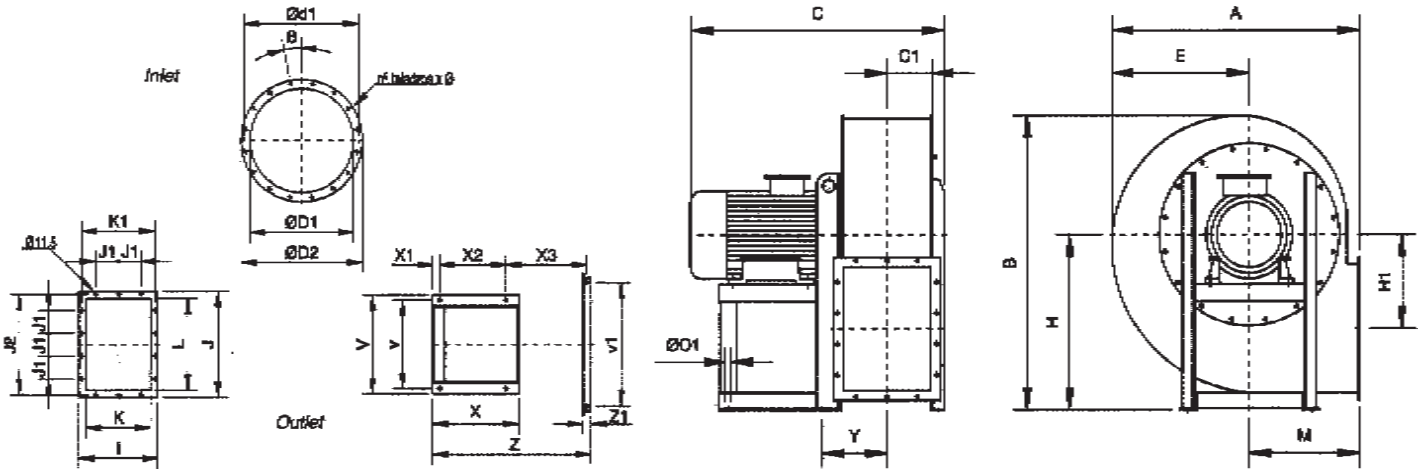

Typ	A	B	C	C1	ØD1	ØD2	Ød1	Antal hål x Ø	E	H	H1	I	J	J1	J2	K	K1	L	M	ØO1	V	v	v1	X	X1	X2	X3	Y	Z	Z1
CAS-1250-2T-15/A	850	1040	865	160	361	441	405	8 x 11,5	495	630	365	360	480	125	448	280	332	400	355	14	440	400	-	425	30	340	-	202	-	-
CAS-1456-2T-25/A	955	1170	900	179	406	486	448	12 x 11,5	555	710	410	395	530	125	497	315	366	450	400	14	440	400	-	425	30	340	-	219	-	-
CAS-1663-2T-50/A	1010	1190	1035	183	568	668	629	16 x 11,5	560	705	380	435	580	125	551	355	405	500	450	16	570	520	710	500	40	385	470	263	920	50
CAS-1671-2T-60/A	1130	1340	1160	206	638	738	698	16 x 13	630	800	430	500	660	160	629	400	464	560	500	19	626	565	800	550	40	425	530	292	1025	60
CAS-2071-2T-100/A	1130	1340	1290	206	638	738	698	16 x 13	630	800	430	500	660	160	629	400	464	560	500	21	760	680	800	700	50	550	545	307	1125	60
CAS-2080-2T-125/A	1270	1505	1345	231	718	818	775	16 x 13	710	900	486	550	730	160	698	450	513	630	560	24	760	680	900	700	50	550	595	333	1225	60

Högtrycksfläktar CAS

Mått för CAS-680 till CAS-1090 (mm)

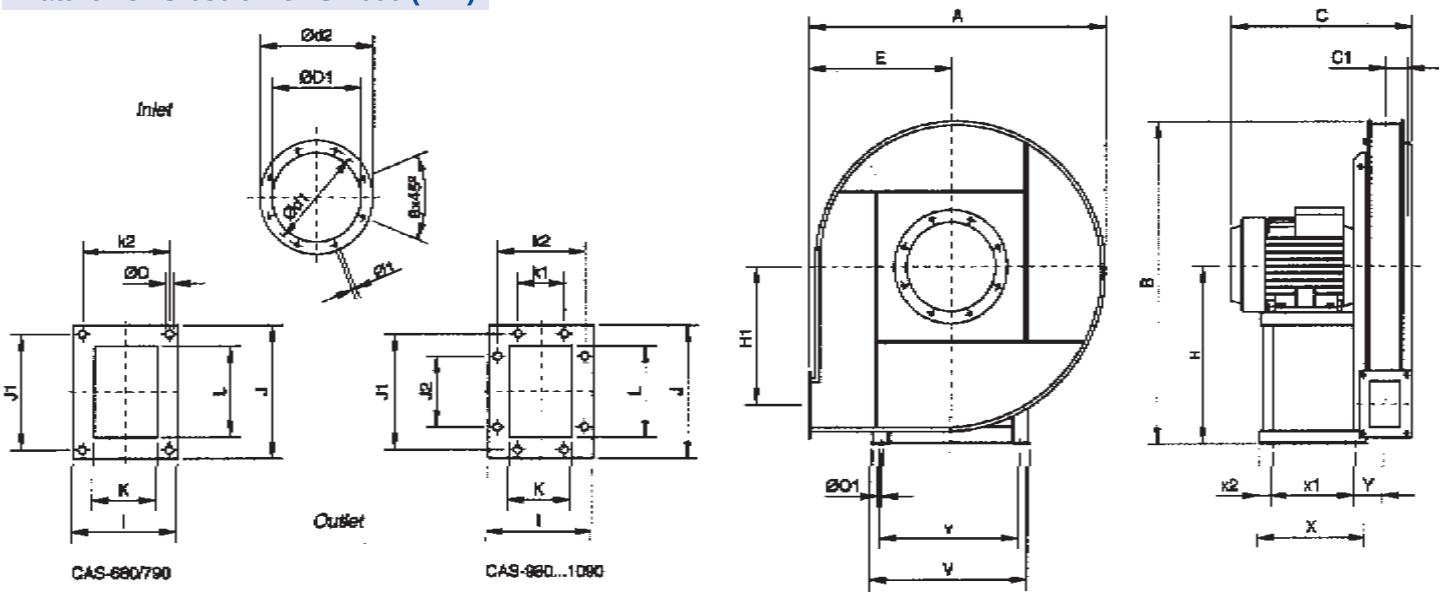

Typ	A	B	C	C1	ØD1	Ød1	Ød2	E	H	H1	I	J	J1	J2	K	K1	K2	L	ØO	ØO1	V	v	X	X1	X2	Y
CAS-680-2T-12,5	925	995	550	50	165	200	235	450	530	430	131	160	125	-	71	-	100	100	9	12	392	360	320	250	25	87
CAS-790-2T-20	1100	1180	650	58	185	219	255	530	630	520	140	172	140	-	80	-	112	112	9	14	440	400	425	340	30	103
CAS-980-2T-30	1120	1250	725	90	255	292	325	530	710	530	210	270	241	112	140	112	182	200	11,5	14	440	400	425	340	35	145
CAS-990-2T-50	1250	1400	900	100	286	332	366	600	800	600	230	294	265	112	160	112	200	224	11,5	16	570	510	500	385	40	165
CAS-1080-2T-40	1120	1250	850	90	255	292	325	530	710	530	210	270	241	112	140	112	182	200	11,5	16	570	510	500	385	40	155
CAS-1090-2T-60	1250	1400	930	100	286	332	366	600	800	600	230	294	265	112	160	112	200	224	11,5	19	626	565	550	425	40	175

Mått för CAS-S

Typ	A	ØD	F
CAS-S-242	170	276	255
CAS-S-248	218	276	255
CAS-S-254	225	276	255
CAS-S-260	230	371	350
CAS-S-463	230	371	350
CAS-S-467	235	371	350
CAS-S-571	240	371	350
CAS-S-640	255	371	350
CAS-S-645	260	581	560
CAS-S-650	270	661	560
CAS-S-852	280	661	560
CAS-S-856	280	683	655
CAS-S-863	290	758	655
CAS-S-971	305	759	655

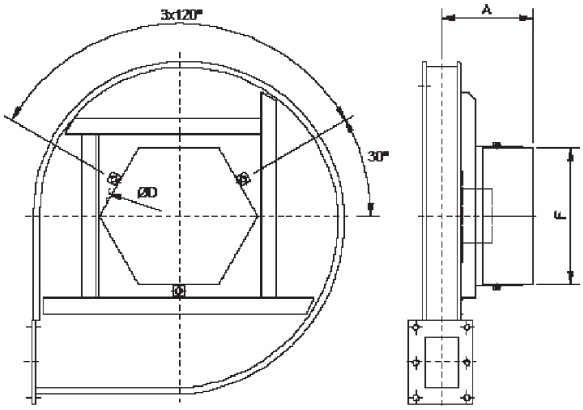

Typ	A	ØD	F
CAS-S-1250/A	350	683	655
CAS-S-1456/A	385	804	775
CAS-S-1663/A	390	804	775
CAS-S-680	235	371	350
CAS-S-790	240	371	350
CAS-S-980	275	581	560
CAS-S-990	290	581	560
CAS-S-1080	275	581	560
CAS-S-1090	290	581	560
CAS-S-1671/A	413	804	775
CAS-S-2071/A	413	804	775
CAS-S-2080/A	442	884	855

Tillbehör för CAS-242 till CAS-971

RPA

B

REG

ACE

BIC

CJASUS

RFT

INT

AR

S

Klippan ☎ 0435-226 30 🖷 0435-226 90 • Stockholm ☎ 08-26 25 30 🖷 08-26 80 05 • Göteborg ☎ 031-24 64 50 • Umeå ☎ 090-12 83 80

Flödesdiagram

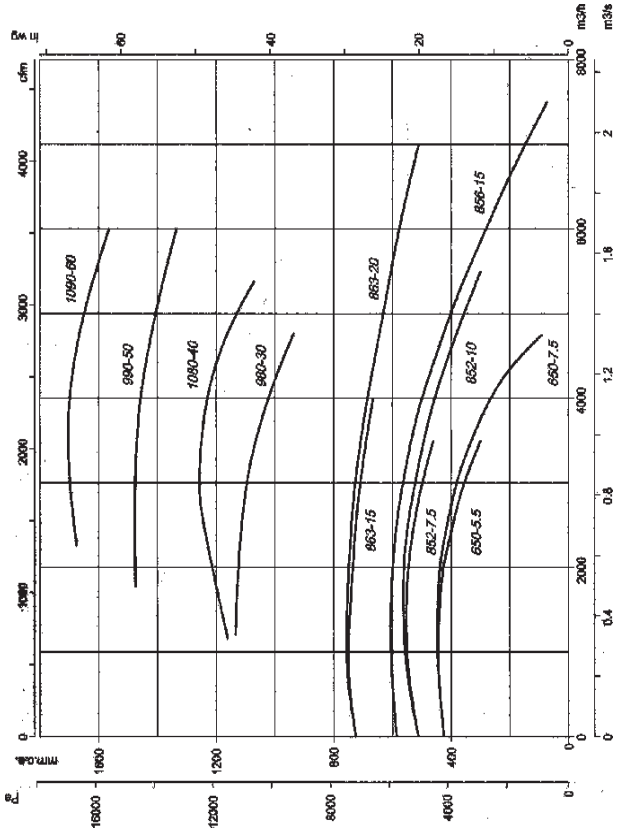

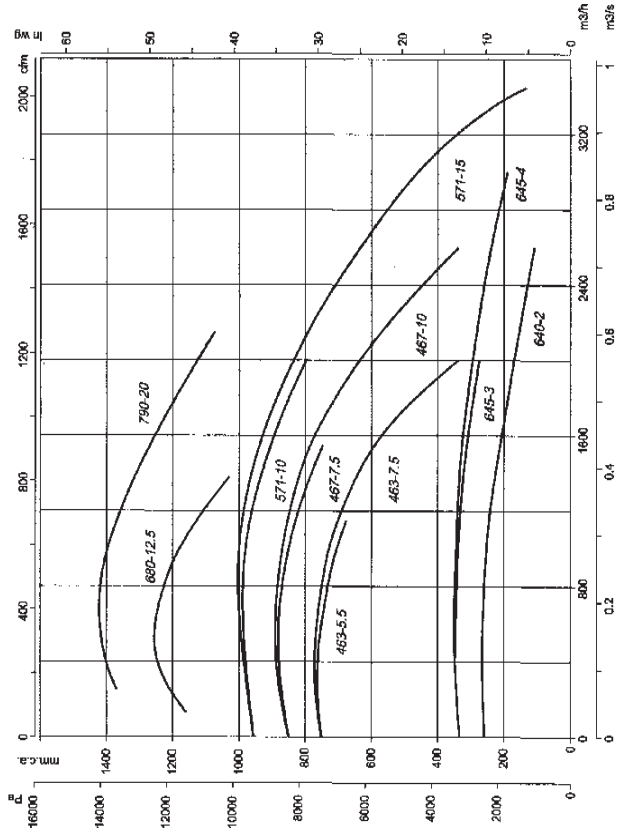

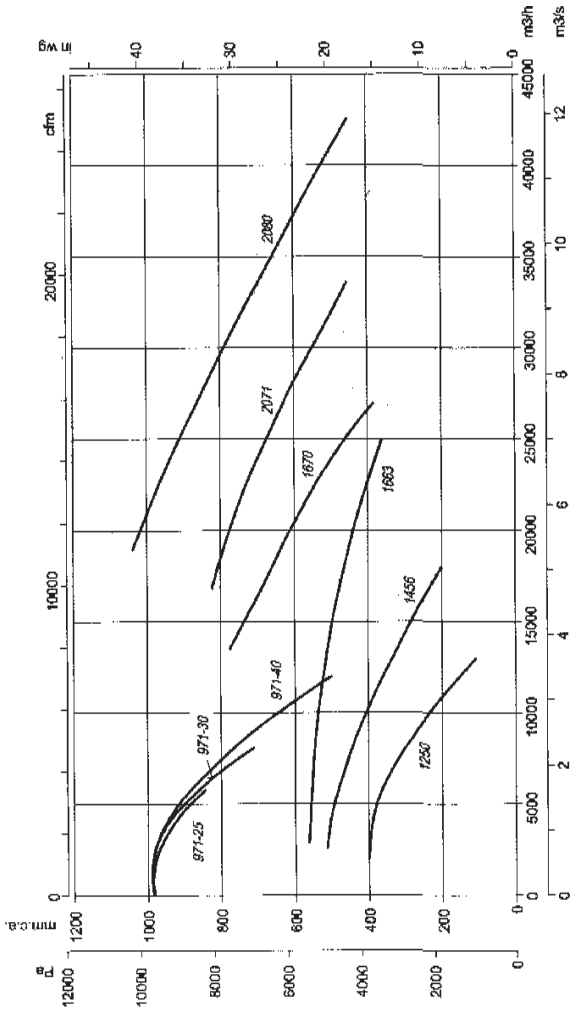

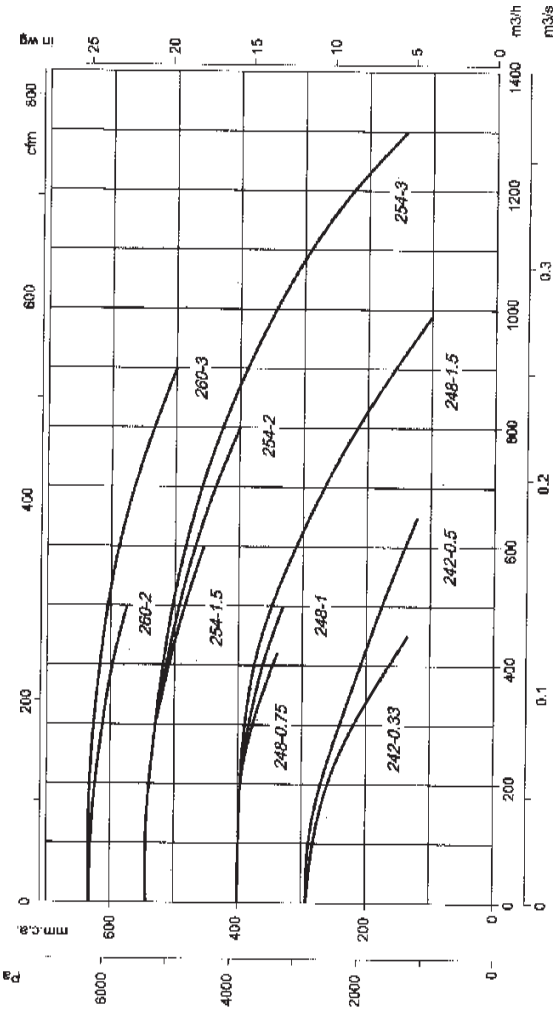

Högtrycksfläkt för materialtransport CAST

CAST är avsedd för luftburen materialtransport av stoftbemängd luft och solida material. Enkelsugande radialfläkt med direktkopplad motor. Fläkthus av stålplåt med antikorrosiv polyesterresin. Fläkthjul med raka skovlar av stålplåt med antikorrosiv polyesterresin. Skyddsklass IP55, isolationsklass F. Standardmotor för 3fas 230/400V, 50Hz upp till motoreffekt 4kW och för kraftigare motorer är standardspänningen 400/690V, 50Hz. Som standardposition levereras LG 270 om inget annat anges vid beställning, se nedan skiss, vy från motorsidan. Max lufttransportstemperatur +120°C.
På begäran: ATEXcertifierade, kategori 2, för explosionsskyddat utförande EEx-”e” eller flamsäkert utförande EEx-”d” och fläkt märkt: CE EX II 2 G/D EEx e eller EEx d. Fläkt för högre lufttransportstemperatur upp till max +250°C.

Standard i position LG 270 om ej annat anges vid beställning.

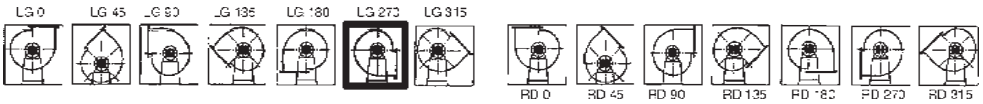

Levereras på begäran. RD 180 med special monterings mått.

Teknisk data

Typ	Max.flöde m3/h	Max.tryck Pa	Ex.arb.punkt m3/h-Pa	dB A	Max.effekt kW	Varvtal r/min	Max.ström Amp 400V	Max.ström Amp 690V	Vikt kg
CAST 242-2T-0,5	350	2450	200-2000	70	0,37	2740	1,11	x	31
CAST 248-2T-1	200	3500	120-3200	73	0,75	2855	1,73	x	45
CAST 248-2T-1,5	600	3500	360-2800	76	1,1	2845	2,4	x	47
CAST 254-2T-1,5	400	4400	240-4000	75	1,1	2845	2,4	x	57
CAST 254-2T-2	600	4400	360-3800	77	1,5	2860	3,25	x	62
CAST 254-2T-3	800	4400	470-3700	79	2,2	2880	4,6	x	63
CAST 260-2T-2	400	5500	220-5100	81	1,5	2860	3,25	x	75
CAST 260-2T-3	550	5500	300-5000	83	2,2	2880	4,6	x	78
CAST 463-2T-5,5	700	7200	370-6800	82	4	2900	7,7	x	89
CAST 463-2T-7,5	1460	7200	800-6500	83	5,5	2855	10,5	6,1	96
CAST 467-2T-7,5	1050	8200	580-7600	84	5,5	2855	10,5	6,1	118
CAST 467-2T-10	1840	8200	1000-7300	85	7,5	2855	13,9	8,0	123
CAST 571-2T-10	1250	9100	700-8400	86	7,5	2855	13,9	8,0	144
CAST 571-2T-15	2700	9100	1600-7700	87	11	2930	20,0	11,5	175
CAST 640-2T-2	1260	2700	700-2400	81	1,5	2860	3,25	x	52
CAST 645-2T-3	1400	3100	770-2800	82	2,2	2880	4,6	x	63
CAST 645-2T-4	2420	3100	1400-2600	83	3	2895	6,1	x	70
CAST 650-2T-5,5	1700	4400	950-4100	84	4	2900	7,7	x	89
CAST 650-2T-7,5	3060	4400	1700-3700	85	5,5	2855	10,5	6,1	96
CAST 852-2T-7,5	1800	5200	1100-5100	87	5,5	2855	10,5	6,1	96
CAST 852-2T-10	3100	5200	1700-5000	88	7,5	2855	13,9	8,0	101
CAST 856-2T-15	4800	6300	2600-5900	85	11	2930	20,0	11,5	158
CAST 863-2T-15	2850	7300	1600-7100	85	11	2930	20,0	11,5	168
CAST 863-2T-20	4500	7300	2500-7000	86	15	2920	26,5	15,3	179
CAST 971-2T-25	2800	9600	1600-9500	90	18,5	2920	32,0	18,5	299
CAST 971-2T-30	4000	9600	2300-9500	91	22	2930	39,0	22,5	324
CAST 971-2T-40	7000	9600	3800-9200	92	30	2955	53,0	30,6	380
CAST 1250-2T-20/A	8400	4300	5400-4100	87	15	2920	26,5	15,3	210
CAST 1456-2T-30/A	10800	4800	7000-4600	88	22	2930	39,0	22,5	290
CAST 1663-2T-40/A	12000	5400	7700-5200	90	30	2955	53,0	30,6	350

Tillbehör

INT

Arbets-brytare

RFT

Frekvensstyrning 3fas 400V

RPA

Skydds-galler Insug

B

Cirkulär Anslutnings -stos Insug

BIC

Övergångsstos till cirkulär ansl. Utblås

ACE

Flexibel stos Insug/Utblås

CJASUS

Ventilationsbox, ljuddämpande mot omgivning.

S

Ljuddämpare cirkulär kanal Insug/Utblås

REG

Manuellt ställbart spjäll 0-90°

Klippan ☎ 0435-226 30 🖷 0435-226 90 • Stockholm ☎ 08-26 25 30 🖷 08-26 80 05 • Göteborg ☎ 031-24 64 50 • Umeå ☎ 090-12 83 80

Högtrycksfläktar CAST

Mått för CAS-242 till CAS-971 (mm)

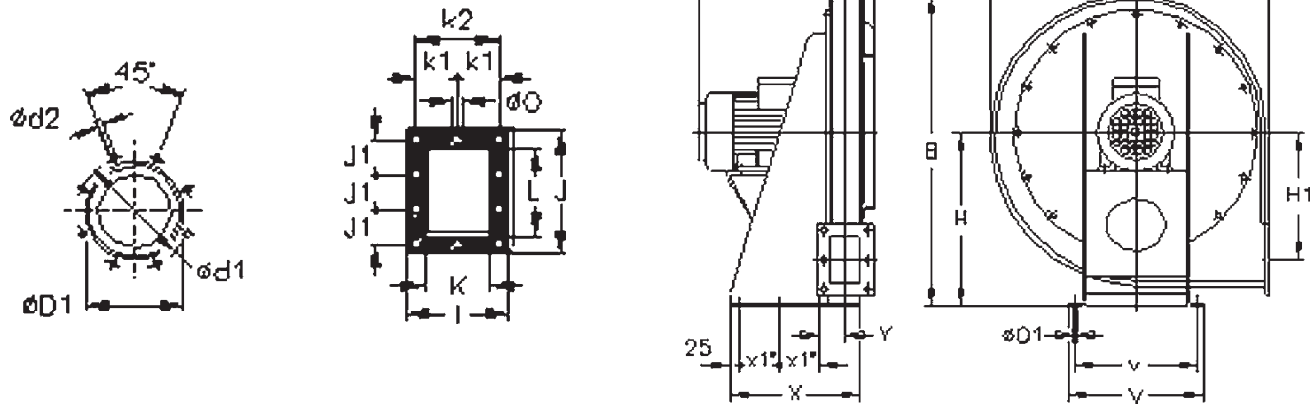

Typ	ØA	B	C	ØD1*	Ød1	Ød2	E	H	I	J	J1	K	k2	L	ØO1	V	v	X	x1	Y
CAST-242	576	662	310	100	130	M8	270	375	120	155	65	60	95	95	12	305	275	260	75	61
CAST-248	639	728	340	112	140	M8	300	410	126	165	70	66	101	105	12	320	290	300	90	64
CAST-254-1,5	699	788	365	125	155	M8	330	440	135	175	75	75	110	115	14	340	310	330	100	69
CAST-254-2/3	699	788	413/443	125	155	M8	330	440	135	175	75	75	110	115	14	340	310	330	100	69
CAST-260	782	875	419	150	175	M8	370	485	145	185	80	85	120	125	14	380	350	370	115	74
CAST-463-5,5/7,5	782	875	459/517	200	240	M8	370	485	145	185	80	85	120	125	14	380	350	370	115	74
CAST-467	833	945	530	224	258	M8	390	530	150	190	83	90	125	130	14	405	375	300	125	76
CAST-571-10/15	873	995	536/671	250	275	M8	410	560	155	205	90	95	130	145	14	430	400	350/410	150/180	80
CAST-640	639	728	446	250	275	M8	300	410	185	260	78	125	x	200	14	340	310	350	100	94
CAST-645-3/4	699	788	461/491	250	275	M8	330	440	200	284	86	140	88	224	14	380	350	380	115	101
CAST-650-5,5/7,5	782	875	534/572	250	275	M8	370	485	220	310	95	160	x	250	14	405	375	400	125	111
CAST-852	833	945	603	280	310	M8	390	530	240	340	78	180	x	280	14	430	400	350	150	122
CAST-856	833	945	708	355	395	M8	390	530	240	340	78	180	x	280	14	430	400	410	180	122
CAST-863	873	995	728	355	410	M8	410	560	260	375	88	200	x	315	14	430	400	410	180	132
CAST-971-25	1012	1170	759	400	450	M10	460	670	294	425	100	224	x	355	14	550	510	500	150	145
CAST-971-30/40	1012	1170	881/948	400	450	M10	460	670	294	425	100	224	x	355	14	550	510	500	150	145
CAST-1250	850	1040	790 C1:543	315 ØD2:401	366	-	495	630	304	395	125	224	273	315	14	440	400	425	x	174
CAST-1456	955	1165	806 C1:542	355 ØD2:441	405	-	555	710	330	435	125	250	300	355	14	500	450	470	x	197
CAST-1663	955	1170	881 C1:617	355 ØD2:441	405	-	555	710	330	435	125	250	300	355	16	570	510	500	x	207

* Rekommenderad kanaldimension.

Flödesdiagram

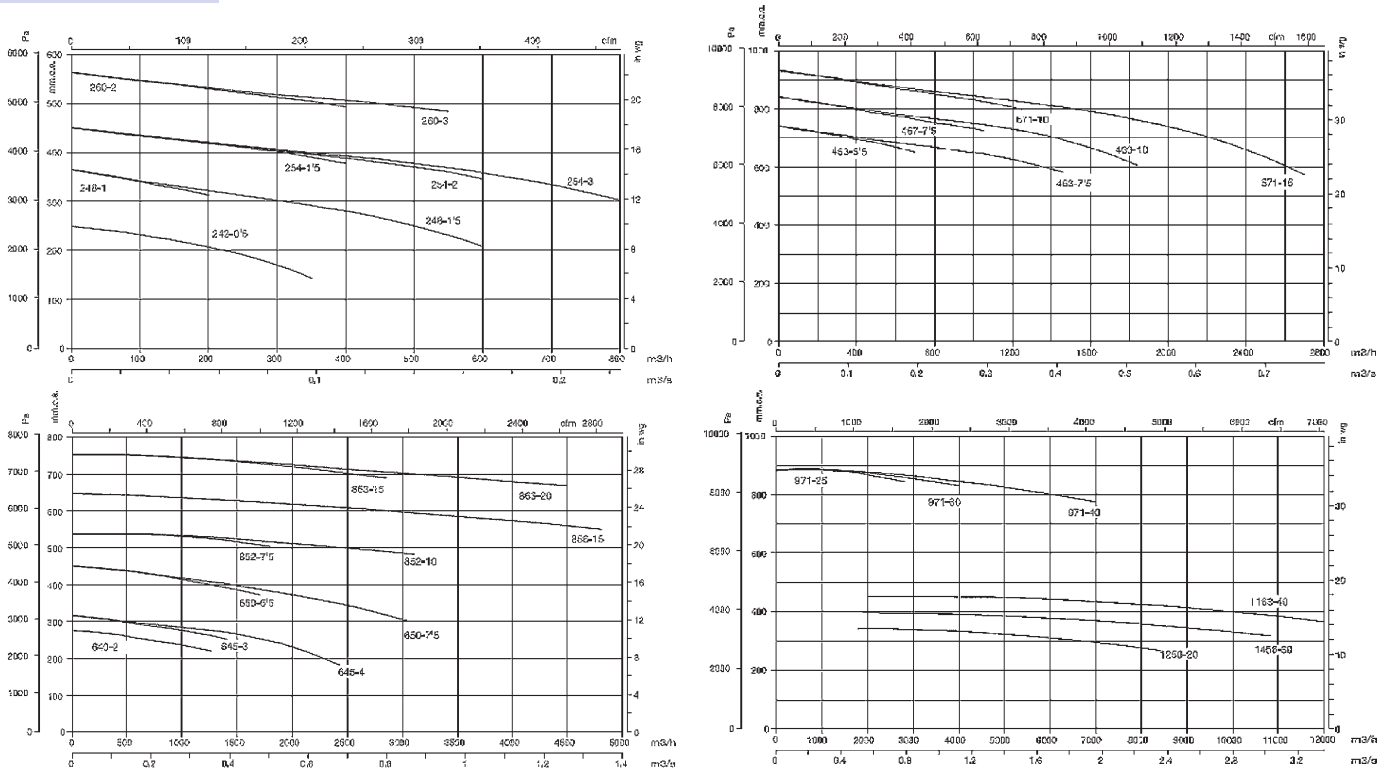

Högtrycksfläktar CAM

Robusta högtrycksfläktar med fläkthus i stålplåt med antikorrosiv och värmebeständig epoxilack. Fläkthjul i gjuten aluminium. Storlekarna 752 och 880 har fläkthjul i stål. Motorer i 3-fas 230/400V 50Hz upp till 4 kW, däröver 400/690V 50Hz. Skyddsklass IP 55, isolationsklass F. Max lufttransporttemperatur från -20° C till +120° C. På begäran: Special lindning för annan spänning. Explosionsskyddat utförande ATEX II 2 G/D EEx e. Hetluftsutförande för max +250° C lufttransport. Rostfritt utförande AISI 304 eller AISI 316.

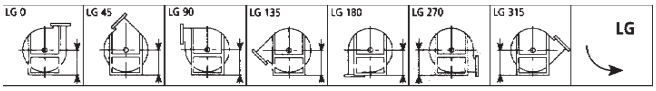

Fläktarna levereras i position LG 270 om inget annat anges vid beställning.

Teknisk data

Typ	Max. flöde m³/h	Ex. arb. Punkt m3/h - Pa	Effekt KW	Varvtal r/min	Ljud dB(A) 1m	Vikt Kg	Max. ström (A) 230V	400V	690V
CAM-540-2T	2600	2000-1450	1,50	2890	85	38	5,63	3,25	-
CAM-545-2T-3	2630	2000-3250	2,20	2840	86	54	7,97	4,60	-
CAM-545-2T-4	3550	2500-2750	3,00	2880	88	64	10,57	6,10	-
CAM-550-2T-5,5	3500	2500-3500	4,00	2895	90	113	13,34	7,70	-
CAM-550-2T-7,5	4750	3000-3250	5,50	2925	91	129	-	10,50	6,10
CAM-752-2T-7,5	5500	4000-4700	5,50	2920	93	138	-	10,50	6,10
CAM-752-2T-10	6500	4000-5000	7,50	2910	94	143	-	13,90	8,00
CAM-760-2T-10	3400	3000-7000	7,50	2930	95	168	-	13,90	8,00
CAM-760-2T-15	5700	4000-6800	11,00	2940	97	196	-	20,00	11,50
CAM-760-2T-15/E	6800	6000-4400	11,00	2950	98	194	-	20,00	11,50
CAM-880-2T-40	10000	8000-8000	30,00	2950	99	390	-	53,00	30,60

Mått mm

CAM 540-545

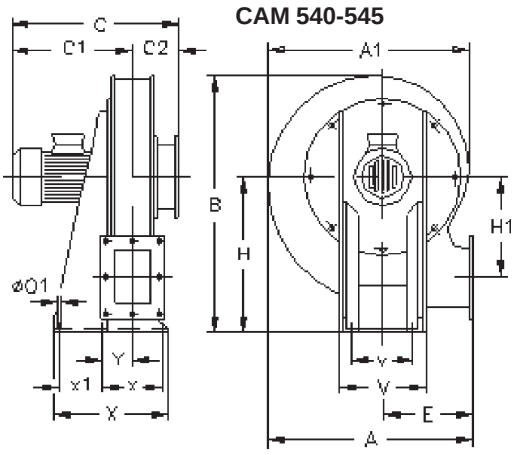

CAM 550-820

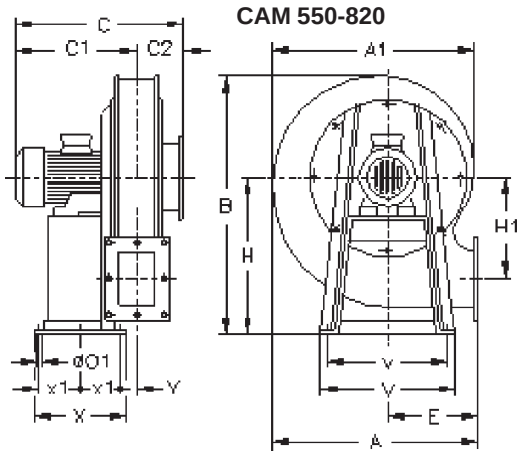

CAM 540-545

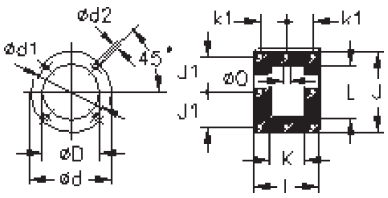

CAM 550-760

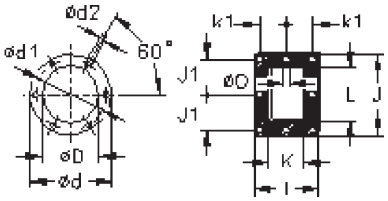

CAM 820-2T-40

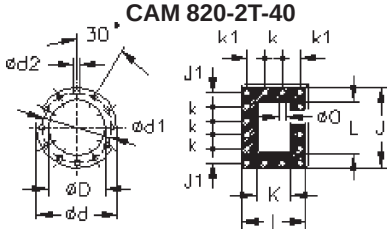

Typ	A	A1	B	C	C1	C2	ØD	Ød	Ød1	Ød2	E	H	H1	I	J	J1	K	k1	L	ØO	ØO1	V	v	X	x	x1	Y
CAM-540-2T	565	556	678	424	318	106	170	235	205	11	252	400	270	206	224	92	120	83	140	10	12	280	218	328	186	80	94
CAM-545-2T-	650	636	768	467	352	116	165	235	205	11	290	450	310	222	255	108	135	90	170	10	12	300	238	344	202	80	103
CAM-545-2T-	650	636	768	496	381	116	165	235	205	11	290	450	310	222	255	108	135	90	170	10	12	300	238	344	202	80	103

Typ	A	A1	B	C	C1	C2	ØD	Ød	Ød1	Ød2	E	H	H1	I	J	J1	K	k	k1	L	ØO	ØO1	V	v	X	x1	Y
CAM-550-2T-5,5	719	715	868	542	406	136	210	278	258	9	311	510	350	246	296	128	150	-	103	200	11	13	475	435	369	105	116
CAM-550-2T-7,5	719	715	868	583	447	136	210	278	258	9	311	510	350	246	296	128	150	-	103	200	11	13	475	435	390	105	116
CAM-752-2T-7,5	713	713	856	624	489	135	217	278	258	9	315	510	340	256	296	128	160	-	108	200	11	13	475	435	390	105	121
CAM-752-2T-10	713	713	856	624	489	135	217	278	258	9	315	510	340	256	296	128	160	-	108	200	11	13	475	435	390	105	121
CAM-760-2T-10	838	834	975	609	462	147	246	322	280	9,5	370	570	380	276	316	138	180	-	118	220	11	13	570	525	450	203	74,5
CAM-760-2T-15	838	834	975	715	568	147	246	322	280	9,5	370	570	380	276	316	138	180	-	118	220	11	13	570	525	450	203	74,5
CAM-760-2T-15/E	838	834	975	715	568	147	246	322	280	9,5	370	570	380	276	316	138	180	-	118	220	11	13	570	525	450	203	74,5
CAM-880-2T-40	946	941	1046	905	771	134	290	390	355	10	422	710	430	249	360	61	190	71	76	290	11	13	565	523	480	210	133

Klippan ☎ 0435-226 30 🖷 0435-226 90 • Stockholm ☎ 08-26 25 30 🖷 08-26 80 05 • Göteborg ☎ 031-24 64 50 • Umeå ☎ 090-12 83 80

Högtrycksfläktar CAM

Flödesdiagram

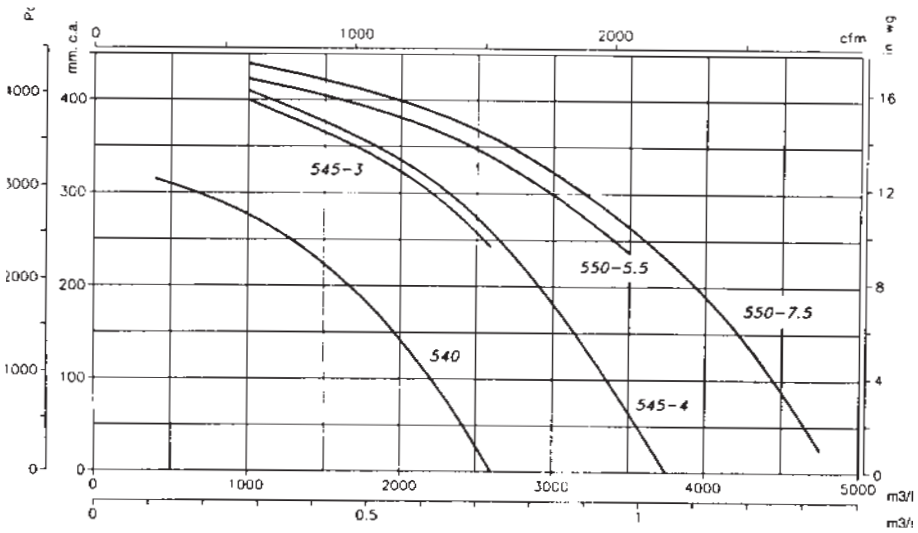

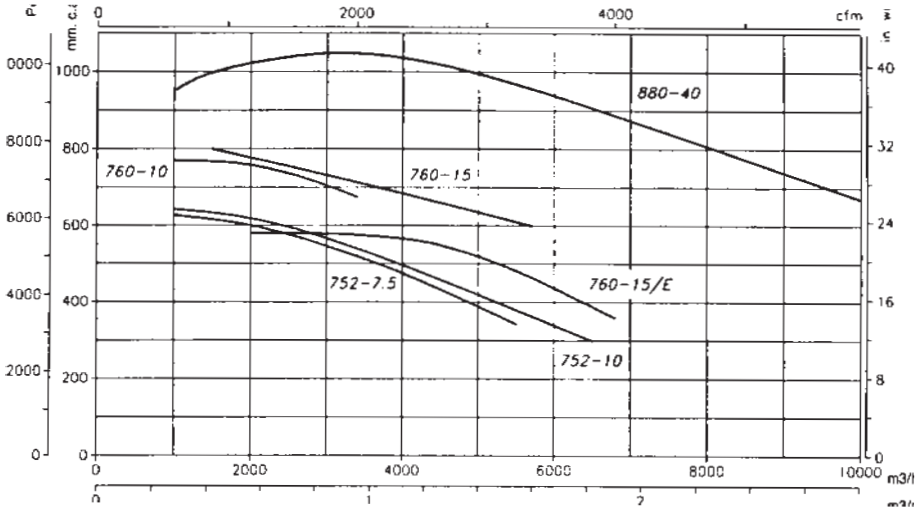

Tillbehör

Typ	Skyddsgaller RPA	Instos B	Utstos BIC	Flexibel stos ACE	Ställbart spjäll REG	Övriga tillbehör
CAM-540	RPA-23	B-180	BIC-540	ACE-180	REG-180	RFT Frekvensomriktare
CAM-545	RPA-23	B-180	BIC-545	ACE-180	REG-180	INT Manöverbrytare
CAM-550	RPA-28	B-224	BIC-550	ACE-224	REG-224	AR Mjukstarter
CAM-752	RPA-28	B-224	BIC-752	ACE-224	REG-224	S Ljuddämpare
CAM-760	RPA-31	B-250/2	BIC-760	ACE-250	REG-250	CJASUS Ljudisolerad box
CAM-880	RPA-38	B-315/2	BIC-880	ACE-315	REG-315	

RPA

B

BIC

ACE

REG

RFT

INT

AR

S

CJASUS

Portabel radialfläkt DF/S

DF/S är en portabel radialfläkt för evakuering av förorenad och dammig luft, utsug av avgaser eller som tilluftsfläkt vid arbete i gropar/cisterner. Perfekt då en snabb och tillfällig lösning av ventilationen behövs och där man önskar enkel installation. Låg vikt och ett kompakt utförande gör den lättburen och ramen möjliggör placering i olika lägen. DF/S har ett radialhjul med raka skovlar vilket ger hög tryck- och sugförmåga. Fläkthus av lackerad stålplåt. Anslutning av lång flexibel slang är möjligt, v.g. se fläktkurvan.
Skyddsgaller på in-och utlopp. Motor för enfas, 230V med On/Off switch på motorn, för trefas 230/400V 50Hz. Andra spänningar kan fås på begäran, kontakta oss. Max temperatur på mediet +60°C.

Teknisk data

Typ	Max.flöde m^3/ h	Max.tryck Pa	Ex.arb.punkt m^3/ h-Pa	Effekt HP / kW	Ljud dB(A)	Varvtal r/min	Insugs-mått mm	Utblås-mått mm	Vikt kg
DF/ S 1	1200	1450	900-1000	0,5 / 0,37	79	2800	Ø120	Ø120	18
DF/ S 2	1600	1500	1200-1100	1 / 0,75	84	2800	Ø150	Ø150	23
DF/ S 3	3200	1300	2700-1200	2 / 1,5	85	2800	Ø180	160x160	27

Flödesdiagram

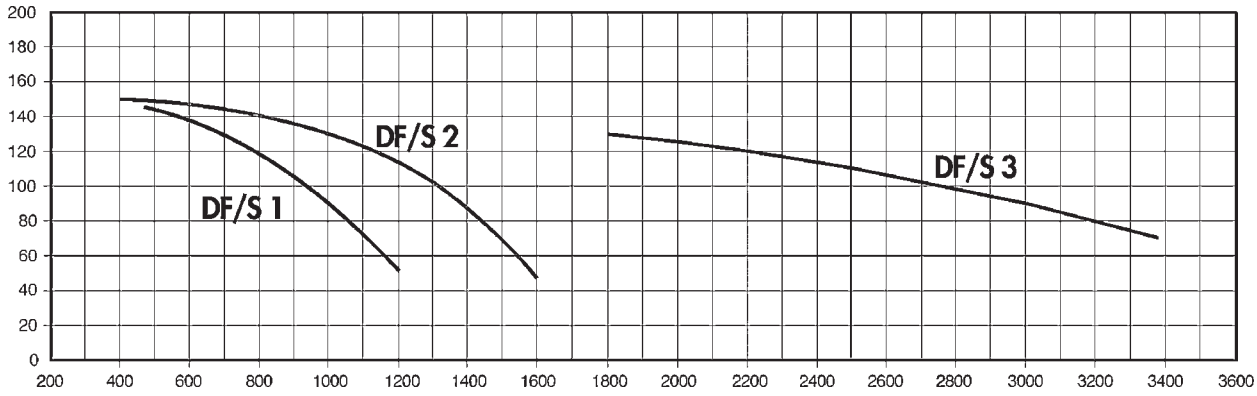

Mått mm

Typ	ØA	B	C	D	E	F	G	H	I
DF/S 1	120	Ø 120	216	410	345	485	390	500	570
DF/S 2	150	Ø 150	235	430	345	510	390	500	615
DF/S 3	180	160x160	245	460	390	575	515	540	570

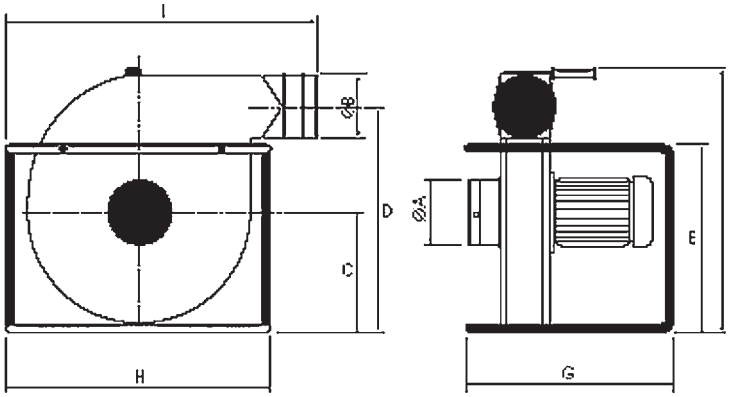

Tillbehör

-Uppsamlings-/Filtersäck typ A-grovdamm Ø300 L=800
-Uppsamlings-/Filtersäck typ B-findamm Ø300 L=800

-Utsugskåpor Ø120-150-180 till 250x120 eller enl. önskemål
-Städutrustning för golv eller maskinstädning

-Flexibel slang för utsug av svetsrök Ø80-100-120-150-180mm.
-Flexibel slang för dammutsug Ø80-120-150-180mm.
-Reduceringskona Ø80-120-150-180

Klippan ☎ 0435-226 30 🖷 0435-226 90 • Stockholm ☎ 08-26 25 30 🖷 08-26 80 05 • Göteborg ☎ 031-24 64 50 • Umeå ☎ 090-12 83 80

Portabla Radialfläktar WP WT WPW

Portabel radialfläkt för evakuering av förorenad och dammig luft, utsug av avgaser eller som tilluftsfläkt vid arbete i gropar/cisterner. Perfekt då en snabb och tillfällig lösning av ventilationen behövs och där man önskar enkel installation.
Fläkthuset på WP är tillverkat i lackerad stålplåt med fläkthjul i stål med bakåtböjda skovlar. Typ WT har fläkthus och fläkthjul i gjuten aluminium. Anslutning av lång flexibel slang är möjligt.
Skyddsgaller på in-och utlopp. Motor upp till 0,55kw med On/Off switch på motorn, för större storlekar med Motorskyddsbrytare.
Kullagrad standardmotor i enfas 230V eller 3-fas 400V. Skyddsklass IP54.

Teknisk data

Typ	Max. flöde m3/h	Max. tryck Pa	Effekt KW	Varvtal r/min	Ljud dB(A) 1m	Max. ström (A) 230V	Max. ström (A) 400V	Vikt Kg
WP-3-P/M	1500	1000	0,37	3000	76	3	-	17,5
WP-5-P/M	2300	1400	0,55	3000	82	3,6	-	24
WP-5-P/T	2300	1400	0,55	3000	82		1,35	24
WP-7-P/M	2950	1800	1,1	3000	90	7,9	-	31
WP-7-P/T	2950	1800	1,1	3000	90	-	2,57	31
WP-8-P/T	3500	2150	1,5	3000	94	-	3,76	35
WP-9-P/T	4000	2850	2,2	3000	95	-	4,84	45
WP-10-P/T	8000	2450	3	3000	97	-	6,7	50
WP-10K/T	6000	2300	3	3000	94	-	6,7	90,2
WT-125/T	2000	2000	1,1	3000	87	-	2,57	31
WT-200/T	4500	2000	2,2	3000	84	-	4,84	44,5
WPW-3/EX	3000	1800	1,5	3000	84	-	3,5	34

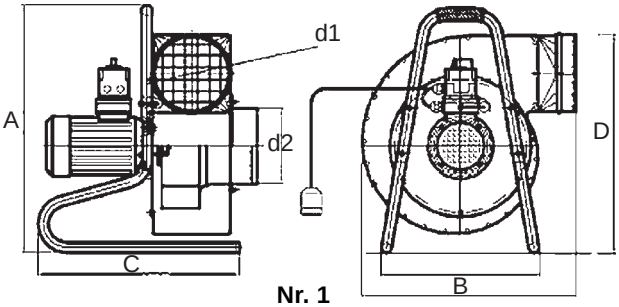

Nr. 1

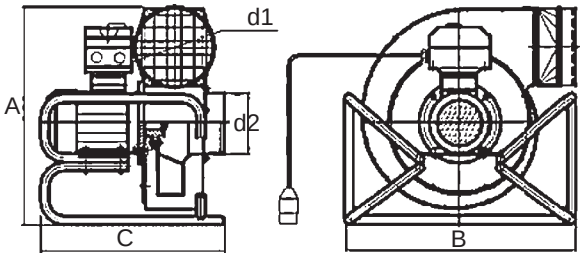

Nr. 2

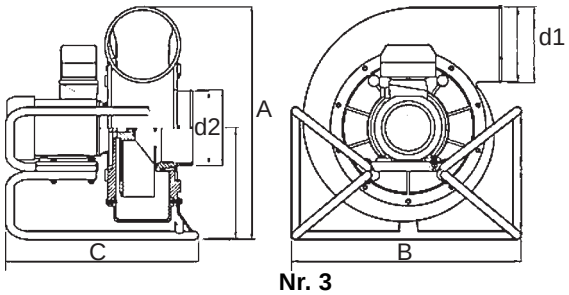

Nr. 3

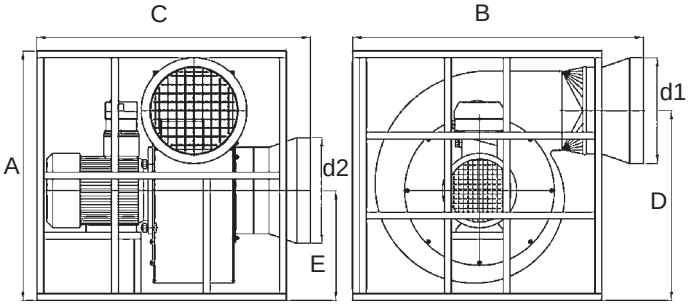

Nr. 4

Mått mm

Typ	Ø d1 mm	Ø d2 mm	A mm	B mm	C mm	D mm	Ritning Nr.
WP-3-P/M	125	125	430	420	420	430	1
WP-5-P/M	160	160	490	480	425	490	1
WP-5-P/T	160	160	490	480	425	490	1
WP-7-P/M	200	160	560	590	480	-	2
WP-7-P/T	200	160	560	590	480	-	2
WP-8-P/T	200	200	600	612	512	-	2
WP-9-P/T	200	200	680	670	565	-	2
WP-10-P/T	250	250	600	612	512	-	2
WP-10K/T	305	305	720	840	790	547	4
WT-125/T	125	125	545	542	422	-	3
WT-200/T	200	200	620	612	512	-	3
WPW-3/EX	200	200	565	610	590	-	2

Tillbehör

Utsugsslangar för olika ändamål och i olika material.

Utsugsfläktar WP-E och FA

Medeltryckskläktar WP-E för verkstäder & garage etc. och utsug av svetsgaser, bilavgaser m.m., för montering på ERGO utsugsarmar eller separat utsug. Finns även i ATEX utförande på begäran. Typ FA är avsedd att monteras direkt på ALAN upprullare. Fläktarna installeras med väggfästen på insidan av lokalen och kan kombineras med utsugsarm eller slang/ar. Fläkthuset i standard-utförande är tillverkat i lackerad stålplåt, fläkthjul med bakåtböjda skovlar i stål. Insug har en fläns som kan monteras mot väggfästet eller till utsugsarm. Utblås är försett med skyddsgaller. Kullagrad asynkron Standardmotor i enfas 230V eller 3-fas 400V. Skyddsklass IP54.

WP-E

FA

Teknisk data

Typ	Max. flöde m³/h	Max tryck Pa	Effekt KW	Varvtal r/min	Max. ström (A) 230V	Max. ström (A) 400V	Ljud dB(A) 1m	Vikt Kg	Tillbehör Väggfäste	Tillbehör Sugstation	Tillbehör Upprullare
WP-3-E /M	1500	1000	0,37	3000	3,00	-	76	17,5	WBM-125	-	-
WP-5-E /M	2200	1200	0,55	3000	3,60	-	82	24	WBM-160	OW-1-100	ALAN-U/C-8
WP-5-E /T	2200	1200	0,55	3000	-	1,40	82	24	WBM-160	OW-1-100	ALAN-U/C-8
WP-7-E /M	3500	1800	1,10	3000	7,90	-	90	31	WBM-160	OW-1-125	ALAN/P-U/C-8
WP-7-E /T	3500	1800	1,10	3000	-	2,60	90	31	WBM-160	OW-1-125	ALAN/P-U/C-8
WP-8-E /T	3500	2100	1,50	3000	-	3,80	94	35	WBM-200	OW-1-150	ALAN-U/C-12
WP-9-E /T	4000	2800	2,20	3000	-	4,80	95	45	WBM-200	-	ALAN/P-U/E-12
WP-10-E /T	8000	2450	3,00	3000	-	6,70	97	50	WBM-250	-	-
WP-11-E /T	9000	2800	4,00	3000	-	8,60	95	57	WBM-250	-	-
WP-13-E /T	12000	3200	6,00	3000	-	12,00	96	83	WBM-315	-	-
FA-0/M	2200	1400	0,55	3000	3,6	-	63	24			ALAN-U/C-8
FA-0/T	2200	1400	0,55	3000	-	1,4	63	24			ALAN-U/C-8
FA-1/M	3000	1650	1,10	3000	7,9	-	68	26			ALAN/P-U/C-8
FA-1/T	3000	1650	1,10	3000	-	2,6	68	26			ALAN/P-U/C-8
FA-2/T	3500	2200	1,50	3000	-	3,8	70	30			ALAN-U/C-12
FA-3/T	4000	2800	2,20	3000	-	4,8	72	35			ALAN/P-U/E-12

Mått mm

Typ	A	B	C	D	D1	D2	E
WP-3	421	434	399	125	125	155	50
WP-5	465	483	437	160	160	194	60
WP-7	517	550	465	200	160	194	60
WP-8	547	579	495	200	200	224	60
WP-9	611	615	545	200	200	224	60
WP-10	611	650	620	250	250	274	60
WP-11	630	665	648	250	250	274	100
WP-13	785	820	720	315	315	344	110

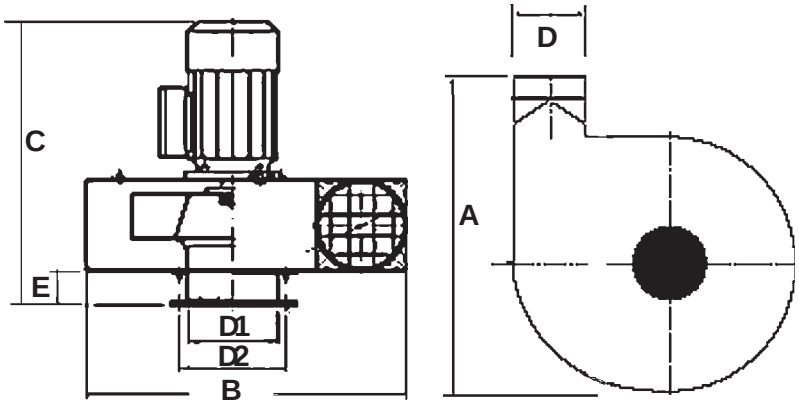

Tillbehör

WBM -Fäste för montering av fläkt på vägg, med utsug nedåt.

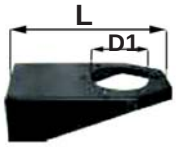

Typ	L	D1
WBN-125	250	125
WBN-160	320	160
WBN-200	340	160
WBN-250	420	200
WBN-315	480	200

TR/TRE
5-stegs trans-formator

INT
Motorskydds-brytare

Backspjäll
självslutande

Ljuddämpare
Utblås

Klippan ☎ 0435-226 30 🖷 0435-226 90 • Stockholm ☎ 08-26 25 30 🖷 08-26 80 05 • Göteborg ☎ 031-24 64 50 • Umeå ☎ 090-12 83 80

Tillbehör fläktar WP-E & FA

OW -Utsugstation med hängande sugslangar. Lämplig för ex. vis mindre bilverkstäder som avgasutsug som ansluts till bilens avgasrör. OW-1/2-100 avsedd för personbilar och OW-1/2-125 för lätta lastbilar upp till 3,5 ton. OW-1/2-150 för övriga lastbilar.
Uppbyggnad: Utsugstationen består av: Fläkt WP-E, WBN väggfäste, OW Singel- eller dubbelslangar med d:o koppling till fläkt, samt lämpligt sugmunstycke.

Utsug	Typ	Slang Ømm	Slang-längd m	Max temp kont. ºC	Anpassad till fläkt
Enkelt	**OW-1-100**	100	5	150	WP-5-E
Enkelt	**OW-1-125**	125	5	150	WP-7-E
Enkelt	**OW-1-150**	150	5	150	WP-8-E
Dubbelt	**OW-2-100**	100	2x5	150	WP-7-E
Dubbelt	**OW-2-125**	125	2x5	150	WP-8-E

ALAN -Slangupprullare för utsug i bilverkstäder, industri m.m.. Typ U/C har mekanisk upprullningsfjäder och typ U/E har elektrisk motor för upp- och nedrullning. Kan anslutas till extern fläkt (WP-E) eller med direktmonterad fläkt typ FA.

Typ	Max. Slang m	Max. vridmom. Nm	Vikt* Kg
ALAN-U/C-8	8	50	44,5
ALAN/P-U/C-8	8	50	44,5
ALAN-U/E-8	8	40	44,5
ALAN/P-U/E-8	8	40	44,5
ALAN-U/C-12	12	50	46,5
ALAN/P-U/C-12	12	50	46,5
ALAN-U/E-12	12	80	46,5
ALAN/P-U/E-12	12	50	46,5

*vikt utan slang.

Slang Ømm x Lm	Rek. Flöde m3/h	Tryckfall* Pa	Passande fläktar
100 x 8	400	1100	FA-0 WP-5-E
125 x 8	700	1200	FA-1 WP-7-E
150 x 8	1500	1500	FA-2 WP-8-E
100 x 12	400	1500	FA-2 WP-8-E
125 x 12	700	1600	FA-2 WP-8-E
150 x 12	1500	2000	FA-3 WP-9-E

*gäller fullt upprullad slang.

U/C

U/E

Fläkt **FA** för direktkoppling

Slangset

Typ (LxØ)	Vikt
ZW-8/100	5,2
ZW-8/125	6,4
ZW-8/150	7,6
ZW-12/100	7,8
ZW-12/125	9,5
ZW-12/150	14,8

Stoppring Gummi

Typ + Ø
ZO-100
ZO-125
ZO-150
ZO-200

Väggfäste för ALAN

Typ (Längd)	Vikt Set (2st)
L860 (800)	12

Slangmunstycken

Typ	Ansl. Ømm	Insug Ømm	Vikt Kg	Beskrivning
AN-100	100	125	1	Metall med griphjul
AN-125	125	125	1,2	Metall med griphjul
AN-150	150	150	1,45	Metall med griphjul
AN-200	200	200	2	Metall med griphjul
SZGO-125	125	150	2,5	Rund gummi, gripklo
SZGO-150	150	170	3,2	Rund gummi, gripklo
SZGP-100	100	180x100	2,1	Oval gummi, gripklo
SZGP-125	125	220x150	3,2	Oval gummi, gripklo

Styrenhet för ALAN typ "U/E"

Typ	spänning V	Motor kW	Ström A	För fläktar
ZE-ALAN-U/E-6,3-1	230	0,55	4,0 - 6,3	FA-0 WP-5-E
ZE-ALAN-U/E-1,6-3	3x400	0,55	1,0 - 1,6	FA-0 WP-5-E
ZE-ALAN-10-1	230	1,1	6,3 - 10	FA-1 WP-7-E
ZE-ALAN-4-3	3x400	1,1/1,5	2,5 - 4,0	FA-1/2 WP-7/8-E
ZE-ALAN-6,3-3	3x400	2,2	4,0 - 6,3	FA-3 WP-9-E

Utsugsarmar, Punktutsug ERGO

ERGO utsugsarmar är avsedda för punktutsug av bl.a. svetsgaser eller slipdamm.
Föroreningarna fångas direkt vid källan.
Arbetsmiljön skonas från ohälsosamma gaser och damm!
ERGO tillverkas i 2 olika utförande, i “hängande” och “stående”.
Utsugsarmarna kan arbeta med enskilda utsugsfläktar eller i system med flera armar och central fläkt. Finns även i ATEX utförande på begäran.
Uppbyggnad: Svivel, Utsugshuv, dubbla rörsegment med friktionsled, gasfjäder för balansering av segmenten, avstängnings-spjäll.
För installation på vägg, med väggfäste WB-ERGO eller på förlängningsarm typ RO. Fläkt typ WP-E i motsvarande storlek kan monteras direkt på väggfästet.

Teknisk data

Hängande version

	Typ	Dn mm	L m	A mm	B mm	C mm	Vikt Kg
Utsugshuv Standard	ERGO-M/Z-1,5	100	1,5	740	500	270	11,2
	ERGO-M/Z-2	100	2	946	500	270	12,7
	ERGO-K/Z-2	125	2	946	510	330	13,3
	ERGO-K/Z-3	125	3	1531	750	330	15,1
	ERGO-L/Z-2	160	2	947	580	534	16,2
	ERGO-L/Z-3	160	3	1527	820	534	18,3
	ERGO-L/Z-4	160	4	1907	1050	534	20,8
	ERGO-D/Z-2	200	2	947	580	544	21
	ERGO-D/Z-3	200	3	1527	820	544	25,4
	ERGO-D/Z-4	200	4	1907	1050	544	35,1
Utsugshuv med halogen lights	ERGO-LL/Z-2	160	2	947	580	534	17,3
	ERGO-LL/Z-3	160	3	1527	820	534	19,6
	ERGO-LL/Z-4	160	4	1907	1050	534	22,3
	ERGO-DL/Z-2	200	2	947	580	544	22,1
	ERGO-DL/Z-3	200	3	1527	820	544	26,7
	ERGO-DL/Z-4	200	4	1907	1050	544	36,6

Stående version

	Typ	Dn mm	L m	A mm	B mm	C mm	Vikt Kg
Utsugshuv Standard	ERGO-M/Z-1,5-R	100	1,5	740	500	270	10,5
	ERGO-M/Z-2-R	100	2	940	500	270	12,2
	ERGO-K/Z-2-R	125	2	940	520	330	11,8
	ERGO-K/Z-3-R	125	3	1500	750	330	14,2
	ERGO-L/Z-2-R	160	2	947	580	534	15
	ERGO-L/Z-3-R	160	3	1527	820	534	17,1
	ERGO-L/Z-4-R	160	4	1907	1050	534	19,3
	ERGO-D/Z-2-R	200	2	947	580	544	18
	ERGO-D/Z-3-R	200	3	1527	820	544	23,7
	ERGO-D/Z-4-R	200	4	1907	1050	544	32,4
Utsugshuv med halogen lights	ERGO-LL/Z-2-R	160	2	947	580	534	16,1
	ERGO-LL/Z-3-R	160	3	1527	820	534	18,4
	ERGO-LL/Z-4-R	160	4	1907	1050	534	20,8
	ERGO-DL/Z-2-R	200	2	947	580	544	19,1
	ERGO-DL/Z-3-R	200	3	1527	820	544	25
	ERGO-DL/Z-4-R	200	4	1907	1050	544	33,9

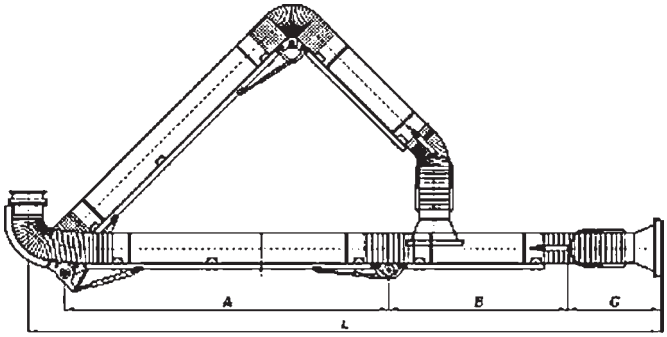

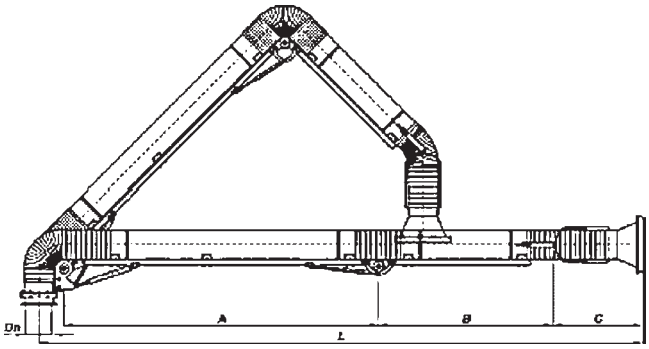

Tillbehör

Utsugshuvar

Typ	Material	d mm	D mm	L mm	Vikt	Utr.
LSO	Alu-	160	336	226,5	0,62	-Utbytbart galler
DSO	minium	160	379	226,5	0,71	
LLO	Alu-	173	336	226,5	0,72	-Utbytbart galler
DLO	minium	216	379	226,5	0,81	-Halogen spot & switch

Utbytes galler

Typ	Vikt	Passar huv
WOL	0,1	LSO,LLO
WOD	0,15	DSO.DLO

Väggfästen

Typ	Bild	L mm	Vikt	Passar till:
WB-ERGO K/Z	1	250	2,94	ERGO M/Z K/Z
WB-ERGO L/G	2	315	6,8	ERGO-L/Z
WB-ERGO D/G	2	320	8,4	ERGO-D/Z

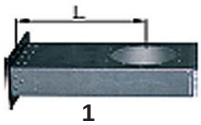

1

2

Trafo 230/12V AC 50VA
för armar med spotlights

Förlängningsarmar RO

RO förlängningsarmar avsedda för ERGO utsugsarmar, ökar räckvidden och arbetsområdet för ditt punktutsug. ERGO utsugsarm ansluts till ändan av RO. På basmodellen ansluts ERGO utsugsarm till ändan av förlängningsarmen. På den 2-delade modellen ansluts ERGO-armen till den yttersta förlängningen.

Uppbyggnad:

Förlängningsarmen består av en svivel och en rektangulär rörsektion i stål. Typ RO-L/X med 1,5 och 2,5m längd har en svivel i gjutna aluminiumringar med rullager, medan de övriga typerna har stålsvivel med glidlager. Motståndet är minimalt och det är därför mycket lätt att manövrera armen över arbetsytan.

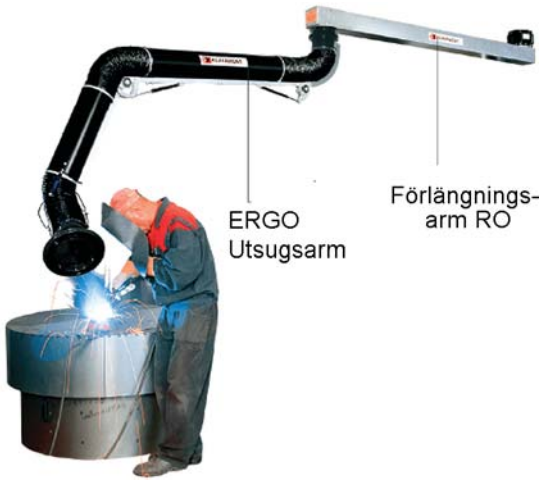

Teknisk data

Typ	Ansl. Ømm	Vikt kg	Max. mom.
RO-1,5-E-L/X	160	45	1400 Nm
RO-2,5-E-L/X	160	50	1700 Nm
RO-4-E-L/X	160	90	3100 Nm
RO-2,5-E-L/Y	160	70	4400 Nm
RO-4-E-L/Y	160	105	6400 Nm

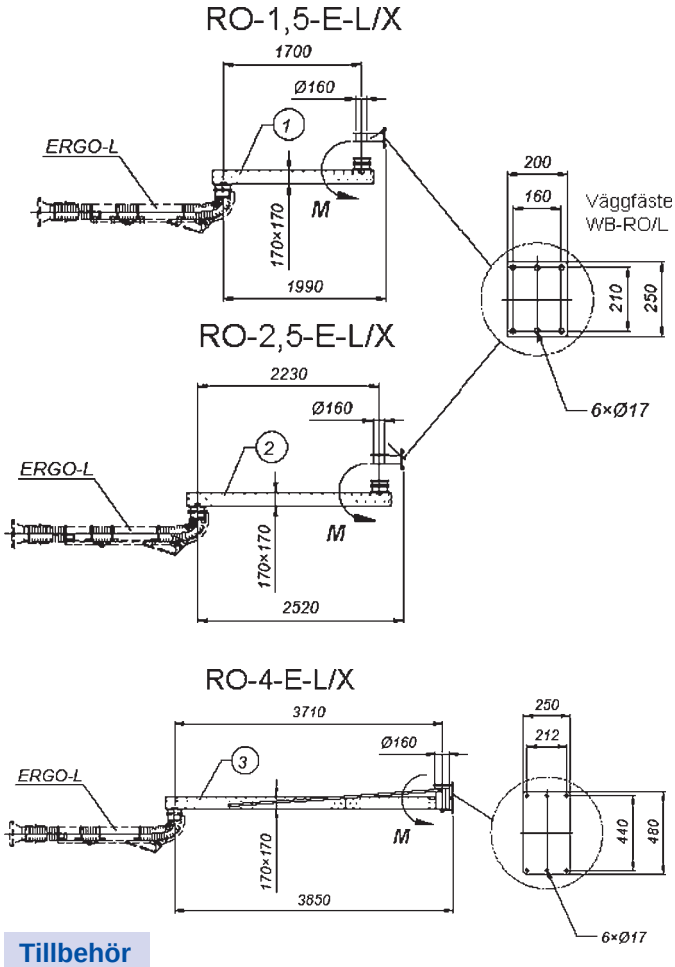

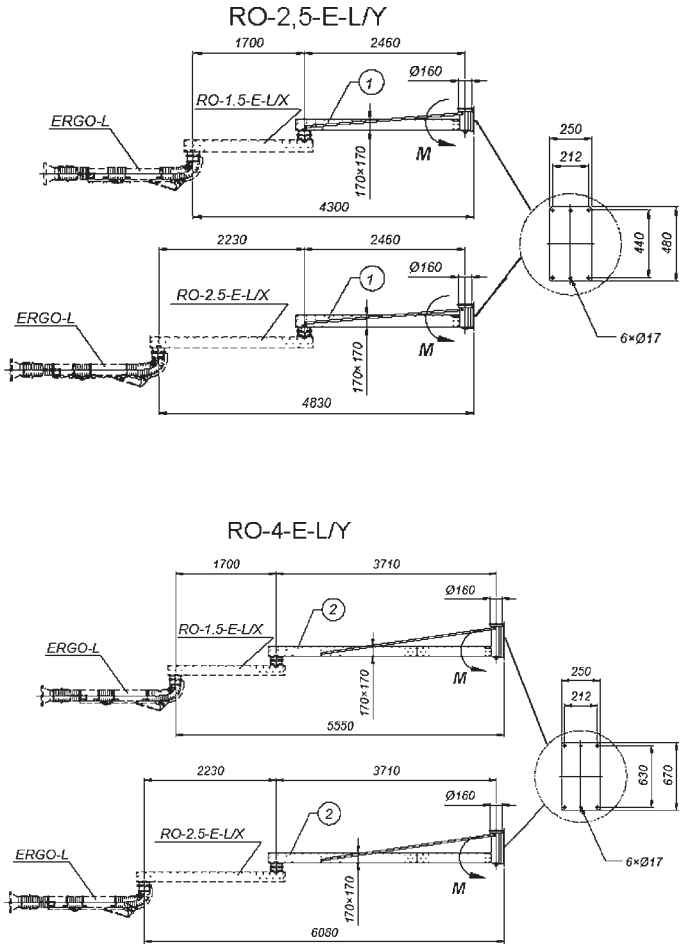

Tillbehör

Väggfäste WB-RO/L
avsedd för RO-1,5 & 2,5-E-L/X

Punktutsug ERGO-mini

ERGO-mini är avsedda för utsug vid arbetsplatser där förorenande och ohälsosamma gaser alstras, ex.vis vid lödning.
Föroreningarna fångas direkt vid källan.
ERGO-mini tillverkas i 2 olika storlekar, med Ø60 och Ø75mm utsugsrör.
Utsugsarmarna kan arbeta med enskilda utsugsfläktar eller i system med flera punktutsug och central fläkt. ERGO-mini är är tillverkad i material som är beständiga mot syror (PVC, polyamid, rostfritt stål).
Uppbyggnad: Svivel med vertikalt rör, 3st justerbara rörsegment, friktionsleder med justerbart moment, bordshållare (tillbehör), utsugsmunstycke/huv (tillbehör).
Svivelröret (vertikalt) är försett med avstängningsventil.
Monteras direkt i bordsskiva eller på bordshållare.
ERGO-mini finns i 2 eller 3-ledat utförande.

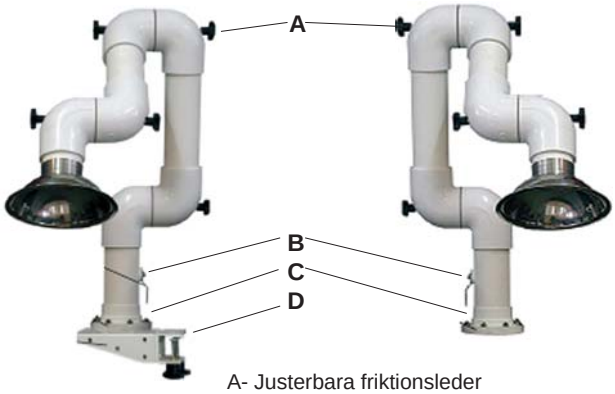

A- Justerbara friktionsleder
B- Avstängningsventil
C- Svivel
D- Bordshållare/fäste

Teknisk data

Typ	Arb.omr. mm	Ø mm	A mm	B mm	C mm	D mm	Vikt Kg	Tryckfall vid 120m3/h	Bild nr
ERGO-mimi/K-50/2	600	60	250	350	250	-	1,9	490	1
ERGO-mini/K-75/2	800	75	250	450	350	-	3,2	220	1
ERGO-mini/K-50/3-950	700	60	250	350	250	100	2,1	490	2
ERGO-mini/K-75/3-1150	900	75	250	450	350	125	3,5	220	2

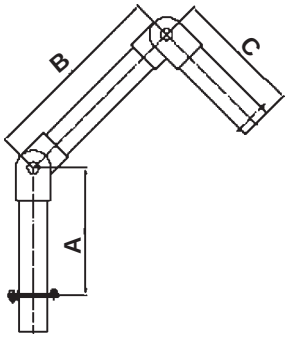

Bild 1

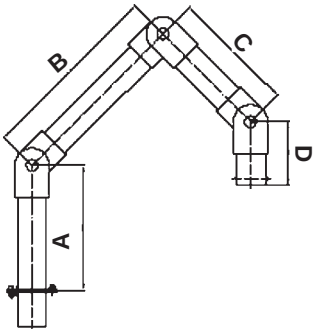

Bild 2

Utsugshuvar

Typ	d mm	D mm	L mm	Vikt Kg
SS-50/K	70	-	180	0,12
SS-75/K	85	-	200	0,19
SM-50/K	64	158	70	0,12
SM-75/K	76	200	80	0,18
SD-50/K	64	182	80	0,15
SD-75/K	76	222	90	0,2

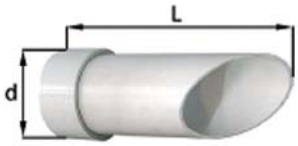

SS

SM

SD

Bordsfäste VK/K
h=30mm
0,45 Kg

ATEX – Nya regler för materiel och arbetssäkerhet

Sedan 2003-07-01 är ett nytt regelverk tvingande för områden med explosiv gas- och/eller dammatmosfär. Detta kallas ofta ATEX (Atmosfär Explosiv). Föreskriften AFS 1995:5 gäller för mekaniskt material och ELSÄK-FS 1995:6 för elmateriel vilka i Sverige ikraftsätter EU-direktivet 94/9/EG. För arbetsorganisation och val av material gäller i gasatmosfär föreskrift SRVFS 2004:7 och i dammatmosfär föreskrift AFS 2004:3 som i Sverige ikraftsätter direktiv 1999/92/EG. Direktiven kallas av många ATEX 95 (eller ATEX 100a) respektive ATEX 137.

Nya materielkrav

Tidigare krävdes Ex-godkännande för elmateriel till zon 0 och 1. Atex ställer krav på såväl mekanisk som elektrisk materiel för såväl gas- som dammaftomsfär i alla zoner. Materiel indelas beroende på om det är avsett för riskområde med gasatmosfär, G, och/eller dammatmosfär, D. Det indelas också i utrustningskategori 1,2 eller 3 beroende på hur säkert det är. För att få installeras i Sverige (och övriga EG-länder) skall det uppfylla ATEX och vara EX- och CE-märkt. ATEX-reglerna syftar till att risken för antändning, dvs att explosiv atmosfär och tändkälla finns samtidigt, är tillräckligt liten.

Befintlig materiel och reservdelar

Gängse tolkning är att befintlig materiel inte påverkas av de nya materielkraven. (En förutsättning är naturligtvis att anläggningen är säker och installerades efter gällande regler när den byggdes.)

Zonindelning

Explosionsfarliga områden: (RL 1999/92/EG)

Definition enligt direktiv 1999/92/EG (ATEX 137)	Riktvärden (ej normerade)	Zon	En produkt i följande produktkategori måste användas (se direktiv 1999/92/EG - ATEX 137)	e
Område där explosionsfarlig atmosfär förekommer ständigt, under långa perioder eller ofta, och som bildas genom blandning av luft och brännbara gaser, ångor eller dimmor	> 1000 h/a	0	1	G
Område där explosionsfarlig atmosfär förekommer tillfälligt vid normaldrift, och som bildas genom blandning av luft och brännbara gaser, ångor eller dimmor	10… 1000 h/a	1	2 (även IG möjlig)	G
Område där explosionsfarlig atmosfär normalt inte förekommer eller förekommer kortfristigt vid normaldrift, och som bildas genom blandning av luft och brännbara gaser, ångor eller dimmor	< 10 h/a	2	3 (även 1G, 2G möjlig)	G
Område där explosionsfarlig atmosfär förekommer ständigt, under långa perioder eller ofta, och som kan bildas i form av ett moln av brännbart damm som finns i luften	> 1000 h/a	20	1	D
Område där explosionsfarlig atmosfär förekommer tillfälligt vid normaldrift, och som kan bildas i form av ett moln av brännbart damm som finns i luften	10… 1000 h/a	21	2 (även 1D möjlig)	D
Område där explosionsfarlig atmosfär normalt inte förekommer eller förekommer kortfristigt vid normaldrift, och som kan bildas i form av ett moln av brännbart damm som finns i luften	< 10 h/a	22	3 (även 1D, 2D möjlig)	D

Explosionsgrupp för gasatmosfär

Brandfarlig vara indelas i explosionsgrupp IIA, IIB eller IIC beroende på dess förmåga att som explosiv gasatmosfär antändas genom gnistor med olika energiinnehåll resp. deras förmåga att slå en flamma genom en spalt. Dessutom finns utrustnings-grupp I, som betecknas för förhållandena i kolgruvor med gruvgas (metan) och koldamm. Indelningen i explosionsgrupper görs för att kunna standardisera skyddsegenskaperna hos materiel som i normalt utförande skulle kunna vara en tändkälla. De ut-förandeformer som alltid fordrar någon av beteckningarna IIA, IIB eller IIC är explosionstät kapsling, Ex d, egensäkerhet, Ex i, gnistrande utrustning Ex nC och energibegränsad utrustning Ex nL. Övriga utförandeformer, Ex e, Ex m, Ex o, Ex p, Ex q, Ex nA, Ex nR och Ex nP, ges enbart explosionsgruppsbeteckningen II.

Temperaturklass för gasatmosfär

Brandfarliga varor indelas i en av temperaturklasserna T1 till T6 beroende på ämnets tändtemperatur. Med tändtemperatur (termisk tändpunkt) menas den lägsta temperatur hos en yta vid vilket ämnet tänder spontant (självantändning) vid kontakt med ytan. Sambandet mellan tändtemperatur och temperaturklass framgår av följande tabell. Avser endast gasatmosfär.

Temperaturklass	Tändtemperatur t °C
T 1	450 < t
T 2	300 < t =450
T 3	200 < t =300
T 4	135 < t =200
T 5	100 < t =135
T 6	85 < t =100

Information om ATEX - EU-direktiv 94/9/EG

Val med hänsyn till explosionsgrupp för gasatmosfär

Om riskområdets explosionsgrupp är	Får material användas märkt med
IIA	II, IIA, IIB eller IIC
IIB	II, IIB eller IIC
IIC	II eller IIC

Endast materiel i utförande Exd, Exi, ExnC och ExnL är märkta med IIA, IIC eller IIC. Övriga märks endast II.

Val med hänsyn till temperaturklass för gasatmosfär

Om riskområdetstemperaturklass är	Får elmateriel användas märkt med
T 1	T1, T2, T3, T4, T5 eller T6
T 2	T2, T3, T4, T5 eller T6
T 3	T3, T4, T5 eller T6
T 4	T4, T5 eller T6
T 5	T5 eller T6
T 6	T6

Explosionsgrupp för dammatmosfär

Tillverkare av utrustning för explosionsfarliga områden genom damm måste bl.a. ange maximal yttemperatur för utrustningen som kan klara damm (normalt i °C - uppgift som temperaturklass bör här undvikas). Denna temperatur är en del av damm-Ex-märkningen.

Temperaturklass för dammatmosfär

Bränn- och explsionsvärden för damm beror på egenskaperna hos respektive damm. Viktiga parametrar som har inflytande på bränn- och explosionsförhållandena är kornstorlek, kornform, vattenhalt, renhalt samt eventuellt brännbara lösningsmedel. Dessutom bör fördelningen av kornstorlek och medianvärdet (värde för de medelstora kornstorlek) vara känt. Enligt direktiv 1999/92/EG (ATEX 137, alt.: ATEX 118a) är företagsledaren/arbetsgivaren skyldig att göra en skaderiskbedömning. Då måste dammets lägsta glimtemperatur och lägsta tändtemperatur vara känd. Två enkla beräkningar behöver nu göras för att få fram två gränstemperaturer:

a) Gränstemperatur 1 = 2/3 av lägsta tändtemperatur
b) Gränstemperatur 2 = lägsta glimtemperatur * minus 75 °K
* Värdet för glimtemperatur gäller vid en dammskikttjocklek på 5 mm.
Vid större skikttjocklek ska temperatursäkerhetsgränsen ökas ytterliggare.
-Av de två beräknade värdena måste hänsyn tas till det värde som garanterar den största säkerheten.

EX-Märkning

Produktkategori
1 - kan användas i zon 0 resp. 20
2 - kan användas i zon 1 resp. 21
3 - kan användas i zon 2 resp. 22
M1 - gruvdrift (jämförbar zon 0 och 1)
M2 - gruvdrift (jämförbar zon 2)

Max yttemperatur
(Uppgifterna gäller endast produkter för damm-Ex-området - även möjligt genom temperaturklasser)
- Maxtemperaturen för produktens yta vid felfunktion som kan klara damm.
Bedömning av användaren:
a.) Gränstemperatur 1 = 2/3 av lägsta tändtemp. för föreliggande damm
b.) Gränstemperatur 2 = lägsta glimtemperatur för föreliggande damm minus 75k (gäller för skikttjocklek upp till 5 mm)
Det lägre värdet för gränstemperatur måste vara högre än angiven maximal yttemperatur.

EX II 1 GD EEx ia IIC T4 T90°C IP64

Produktgrupp
I - gruvdrift
II - alla andra områden

Atmosfär
G - gas
D - damm
(gruvdrift inga uppgifter)

Motsvarar europeiska Ex-normer

Explosionsskyddsklasser
o - oljekapsling
p - övertryckskapsling
q - sandkapsling
d - trycksäker kapsling
e - höjd säkerhet
ia - egensäkerhet (krävs för zon 0)
ib - egensäkerhet (tillräcklig för zon 1 (och 2))
m - fyllningskapsling
s - specialskydd

n - normal drift under normala förhållanden (endast för zon 2)
nA - gnistfri
nC - skyddade kontakter
nR - dimsäkert hus
nL - energibegränsat
nP - förenklad övertryckskapsling

Temperaturklasser
(Maxtemperaturen för produktens yta vid felfunktion som kan klara damm/gas)
T1 = 450°C
T2 = 300°C
T3 = 200°C
T4 = 135°C
T5 = 100°C
T6 = 85°C

Explosionsgrupp
(Uppgifterna gäller endast produkter för gas-Ex-området)
I - metan (gruvdrift)
IIA
IIB
IIC (farligaste gruppen t ex väte)

IP-kod
(Uppgifterna gäller endast produkter för damm-Ex-området)
Siffra 1
Berörings- och föremålsskydd
5 - skydd mot dammavlagring
6 - skydd mot dammintrång

Siffra 2 Vattenskydd
0 - (inget skydd)
1 - lodrätt fallande droppvatten
2 - droppvatten på utrustning med lutning 15°
3 - sprayvatten
4 - sprutvatten
5 - strålvatten
6 - starkt strålvatten
7 - tillfällig nedsänkning
8 - varaktig nedsänkning

Väggfläktar HCDF & HDF, EX-skyddade

Ventilations och utsugsfläktar i ATEX utförande EEx d II 2 G. **HCDF** har fläktram i aluminium med antikorrosiv värmebeständig epoxilack och skyddsgaller enligt UNE 100-250. **HDF** har fläktram i valsad stålplåt med invändig aluminiumlist i enlighet med EN-14986.2006. Fläktvinge i gjuten aluminium. Gnistsäker kopplingsbox. Typ M är enfas 230V/50Hz och typ T med 230/400V, 50Hz motorer upp till 4kW. Övriga ifrån 4kW och uppåt har trefas 400/690V, 50Hz. Skyddsklass IP 55, isolationsklass F. Lufttransporttemperatur från -20° C +40° C. På begäran: Andra spänningar, ATEX för andra kategorier, med 2-hastighets motor.

HDF

HCDF

Teknisk data

Typ	Max.flöde m³/h	Max.tryck Pa	Ex.arb.punkt m³/h - Pa	Ljud dB (A)	Max.effekt kW	Max.ström Amp 230V	Max.ström Amp 400V	Varvtal r/ min	Vikt kg
HCDF-25-4T	890	65	700 - 30	51	0,09	0,78	0,45	1370	6,5
HCDF-25-4M	890	65	700 - 30	51	0,06	0,72		1410	6,5
HCDF-30-4T	1700	50	1300 - 20	54	0,09	0,78	0,45	1370	7,5
HCDF-30-4M	1700	50	1300 - 20	54	0,06	0,72		1410	7,5
HCDF-35-4T	2950	90	2000 - 30	58	0,09	0,78	0,45	1370	8,5
HCDF-35-4M	2950	90	2000 - 30	58	0,06	0,72		1410	8,5
HCDF-40-4T	4400	120	3000 - 50	63	0,25	1,3	0,75	1420	12,5
HCDF-40-4M	4400	120	3000 - 50	63	0,25	3,25		1400	15
HCDF-45-4T	6450	150	5000 - 50	66	0,25	1,3	0,75	1420	14,5
HCDF-45-4M	6450	150	5000 - 50	66	0,25	3,25		1400	17
HCDF-45-6T	5200	105	4000 - 35	57	0,12	0,95	0,55	925	14,5
HCDF-50-4T	8600	150	7000 - 50	69	0,37	1,73	1	1390	16,5
HCDF-50-6T	6300	130	4000 - 50	59	0,18	1,56	0,92	920	16
HCDF-56-4T	10500	200	9000 - 70	72	0,55	3,08	1,78	1390	36,5
HCDF-56-6T	8400	130	7000 - 40	63	0,25	1,59	0,92	910	30,5
HDF-63-4T	15100	220	12000 - 80	76	1,1	4,5	2,6	1415	49
HDF-63-6T	12400	205	10000 - 50	64	0,37	2,37	1,37	905	36,5
HDF-71-4T	20000	240	15000 - 100	79	1,1	5,2	3	1400	52
HDF-71-6T	13800	190	10000 - 50	67	0,55	3,29	1,9	900	43
HDF-80-4T	34100	460	25000 - 145	83	3	13,86	8	1400	76
HDF-80-6T	20200	250	15000 - 70	72	1,1	5,89	3,4	910	65,5
HDF-90-4T	48200	430	40000 - 125	89	4	15,42	8,9	1400	87
HDF-90-6T	30000	220	25000 - 50	77	1,5	7,45	4,3	920	83

Mått mm

Typ	A	B	ØC	ØD	E	G	H	ØI	ØJ
HCDF-25-4T	330	275	262	260	228	11	41	132	8,5
HCDF-25-4M	330	275	262	260	235	11	41	132	8,5
HCDF-30-4T	400	336	311	308	234	11	50	132	10,5
HCDF-30-4M	400	336	311	308	241	11	50	132	10,5
HCDF-35-4T	465	390	363	360	245	11	50	132	10,5
HCDF-35-4M	465	390	363	360	252	11	50	132	10,5
HCDF-40-4T	532	452	413	410	265	11	70	132	10,5
HCDF-40-4M	532	452	413	410	295	11	70	132	10,5
HCDF-45-4T	596	504	463	460	262	11	70	132	10,5
HCDF-45-4M	596	504	463	460	290	11	70	132	10,5
HCDF-45-6T	596	504	463	460	262	11	70	132	10,5
HCDF-50-4T	665	562	517	514	262	11	70	162	10,5
HCDF-50-6T	665	562	517	514	262	11	70	132	10,5
HCDF-56-4T	710	630	563	560	370	15	105	162	10,5
HCDF-56-6T	710	630	563	560	370	15	105	162	10,5

Typ	ØA	ØB	ØC	D	E	F	ØJ	N
HDF-63-4T	730	690	645	640	370	150	12	12x30º
HDF-63-6T	730	690	645	640	330	150	12	12x30º
HDF-71-4T	810	770	715	710	349	150	12	16x22º 30'
HDF-71-6T	810	770	715	710	323	150	12	16x22º 30'
HDF-80-4T	900	860	805	800	421	180	12	16x22º 30'
HDF-80-6T	900	860	805	800	371	180	12	16x22º 30'
HDF-90-4T	1015	970	906	900	457	180	15	16x22º 30'
HDF-90-6T	1015	970	906	900	415	180	15	16x22º 30'

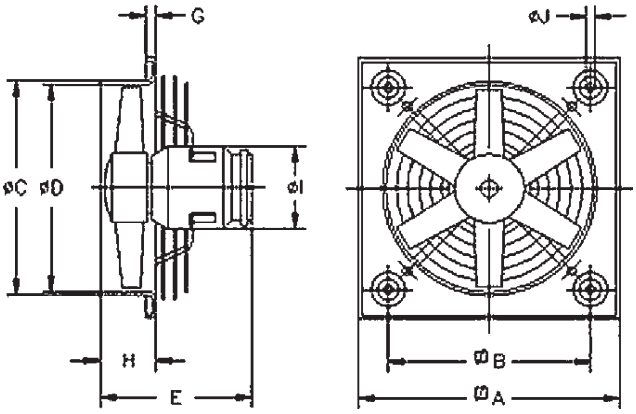

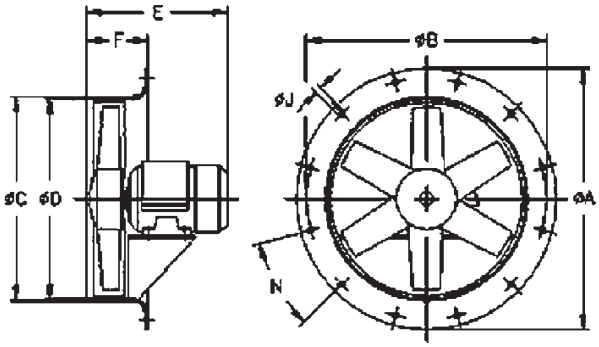

Tillbehör

Skyddsgaller **R** (för HDF), Skyddsgaller **RI** (utblås), Jalusislutare **P**.

Väggfläktar EZQ/DZQ, EX-skyddade

Explosionsskyddade väggfläktar för montering där det finns risk för explosioner (zon 1-2), t ex batteriförvaringsutrymmen, färgaffärer, ventilationssystem. Fläkthus i förzinkad stålplåt. Skyddsgaller på sugsida/motorsida ingår.
Fläkten EZQ 20/4-E E Exe har motor för 1-fas 230V som inte är varvtalsreglerbar. DZQ-Ex har motorer för 3-fas 230/400V och är varvtalsreglerbara (gäller ej DZQ 35/2 B E Ex e). Fläktarna kan monteras horisontellt och vertikalt och är reversibla. Max. lufttransporttemp. är +40°C. Skyddsklass IP 54. På förfrågan kan fläkten levereras med specialspänning. Kan fås med rund fästplatta, heter då EZS alternativt DZS. EZQ-Ex/DZQ-E Ex e är tillverkade enligt EU-direktiv 94/9/EG (Atex). Fläktarna levereras i version II 2 G e zon 1-2. Ex-skyddade utvändiga kopplingsboxar med kabelförskruvning. Reglerbara med transformator TR. Ex-fläktarna skall alltid kopplas in med ett termistormotorskydd för att uppfylla kraven i certifikatet. Observera att motorskyddet ska placeras utanför riskzonen.

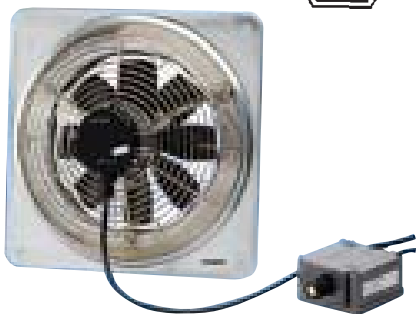

Teknisk data

Typ	Max.flöde m³/h	Max.tryck Pa	Ex.arb.punkt m³/h - Pa	Ljud dB (A)	Max.ström Amp	Varvtal r/min	Max.effekt W	Temp. klass	Värme klass	Vikt kg
EZQ 20/4-E E Ex e *	440	15	440 - 10	57	0,32	1340	-	T3	B	3,8
DZQ 20/4 B E Ex e	500	25	400 - 14	59	0,19	1490	30	T4	F	8,2
DZQ 20/2 B E Ex e	1150	75	800 - 50	75	0,23	2950	65	T4	F	4,7
DZQ 25/4 B E Ex e	1050	37	800 - 25	65	0,19	1475	38	T4	F	7,7
DZQ 25/2 B E Ex e	2200	150	1700 - 80	81	0,28	2880	130	T4	F	7,9
DZQ 30/6 B E Ex e	1250	24	900 - 17	60	0,12	985	25	T4	F	8,3
DZQ 30/4 B E Ex e	1900	24	1500 - 14	69	0,48	1475	95	T3	F	8,4
DZQ 30/2 B E Ex e	3800	190	3000 - 100	86	-	2730	-	-	F	11,8
DZQ 35/6 B E Ex e	1850	33	1500 - 18	64	0,13	970	35	T4	F	12,8
DZQ 35/4 B E Ex e	2800	62	2000 - 44	72	0,49	1455	125	T3	F	8,9
DZQ 35/2 B E Ex e	6000	290	4500 - 170	90	-	2750	-	-	F	16,0
DZQ 40/6 B E Ex e	2750	40	2250 - 23	68	0,54	985	95	T4	F	14,5
DZQ 40/4 B E Ex e	4350	90	3500 - 50	77	0,55	1465	170	T4	F	14,4
DZQ 45/6 B E Ex e	4300	50	3500 - 22	72	0,56	970	140	T4	F	16,3
DZQ 45/4 B E Ex e	6400	100	5000 - 55	82	0,70	1425	330	T4	F	16,8
DZQ 50/6 B E Ex e	5700	55	4500 - 30	73	0,56	960	165	T4	F	19,0
DZQ 50/4 B E Ex e	8700	140	7000 - 75	82	0,82	1440	420	T3	F	25,2
DZQ 60/6 B E Ex e	10400	100	8000 - 50	78	0,66	960	295	T3	F	29,4

* Enfas, 230V, 50Hz.

Mått mm

Typ	A	B	C	D	E	F	G
EZQ 20 Ex DZQ 20 Ex	216,7	215	345	305	8,5	44,5	176
DZQ 25 Ex	271,1	265	400	350	8,5	57,5	165
DZQ 30 Ex	326,9	315	465	405	11	72,5	183
DZQ 35 Ex	380,5	365	525	465	11	90,5	198
DZQ 40 Ex	430,8	417	580	520	11	100	172
DZQ 45 Ex	470	461	630	570	11	107	162
DZQ 50 Ex	542,7	516	700	640	11	137	156,5
DZQ 60 Ex	652,2	615	820	740	11	140	177,5

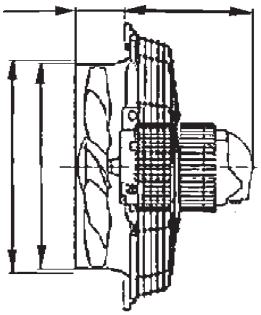

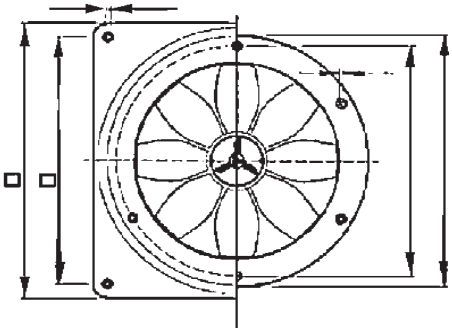

Tillbehör

Utejalusislutare AS/RS

Förbindningsram ZVR

Genomföring VH

Trafo TR

5-stegsbrytare DSS

Reverseringsdon W1, WU1

Motorskydd 1-fas MVEx

Motorskydd 3-fas MVS

Vägginstallation med förlängning

1. Fläkt DZQ-Ex
2. Yttervägg
3. Jalusi AS
4. Förlängning VH
5. Jalusi RS

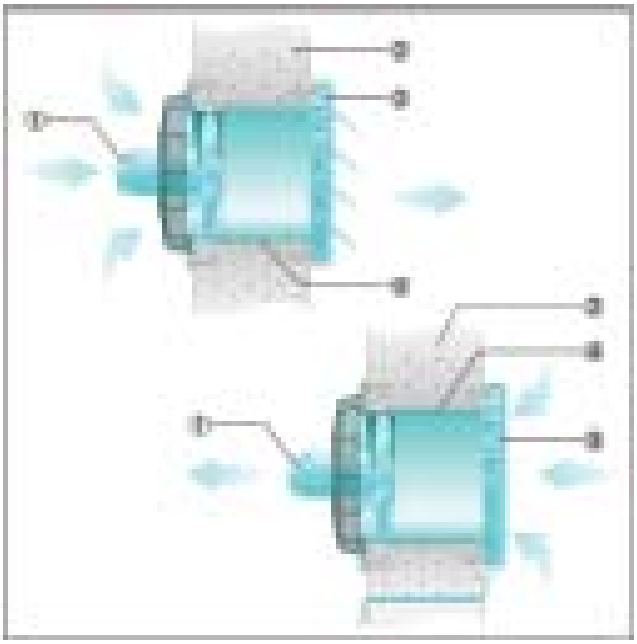

Installation i tunna väggar

1. Fläkt DZQ-Ex
2. Förbindningsram ZVR
3. Jalusi AS
4. Yttervägg

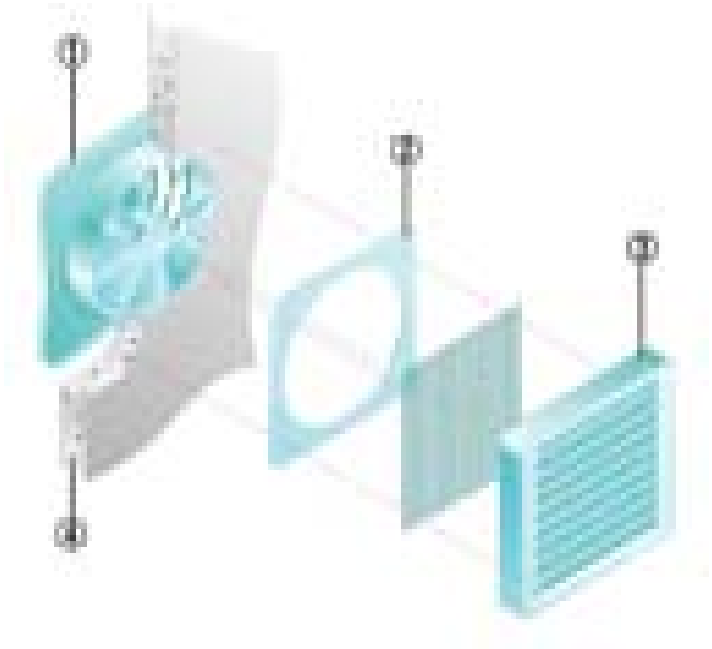

Vägginstallation för ventilation

1. Yttergaller MLA/MLZ
2. Explosiv luft
3. Fläkt EZQ-Ex / DZQ-Ex

Korsventilation i batterirum

1. Tilluftsfläkt EZQ-Ex / DZQ-Ex
2. Batterier på laddningsstation
3. Explosiv luft (väte)
4. Svavelsyra dimma
5. Frånluftsfläkt EZQ-Ex / DZQ-Ex för väte
5. Frånluftsfläkt EZQ-Ex / DZQ-Ex för svavelsyra dimman

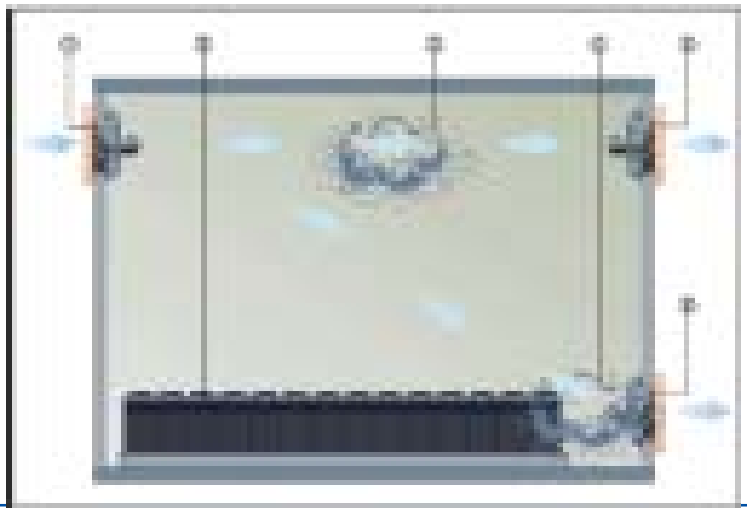

Axial-/kanalfläkt HCT-Atex

Explosionsskyddade kanalfläktar för montering där det finns risk för explosioner (zon 1-2), t ex batteriförvaringsutrymmen, färgaffärer, ventilationssystem. Kanalfläkt med 400V, 50Hz motorer. Fläkthus i förzinkad stålplåt med inspektionslucka och flänsanslutningar, med invändig list av aluminium (Gnistskydd) i enlighet med EN-14986:2005 samt med antikorrosiv värmebeständig epoxilack. Fläktvinge av gjuten aluminium. 3-fas 230/400V 50Hz motor t.o.m 4kW och övriga 400/690V. Skyddsklass IP 55, isolationsklass F. Max lufttransporttemperatur från -20° C till +40° C. Explosionsskyddade fläktar EEx ”e” II 2 G eller flamsäkra fläktar EEX ”d” II 2 G anges vid beställning. På begäran: i olika spänningar, ATEX för andra kategorier, med 2-hastighets motor.

Teknisk data

Typ	Max.flöde m³/h	Max.tryck Pa	Ex.arb.punkt m³/h - Pa	Ljud dB (A)	Max.effekt kW	Varvtal r/min	Vikt kg EEX-e	Vikt kg EEX-d
HCT-35-2T/ATEX	5750	380	4400 - 155	77	0,37	2800	13	23
HCT-35-4T/ATEX	3100	106	2400 - 46	59	0,12	1440	12	19
HCT-40-2T-1,5/ATEX	8750	485	6000 - 185	84	1,1	2900	27	40
HCT-40-4T-0,33/ATEX	5100	165	3800 - 80	64	0,25	1450	21	30
HCT-45-2T-2/ATEX	10300	570	7600 - 250	86	1,5	2900	30	49
HCT-45-2T-3/ATEX	12800	560	9900 - 260	88	2,2	2900	33	54
HCT-45-4T-0,5/ATEX	7100	200	5600 - 90	68	0,37	1450	25	33
HCT-50-4T-0,75/ATEX	10300	230	6900 - 85	70	0,55	1450	27	41
HCT-56-4T-0,75/ATEX	11000	265	7500 - 100	72	0,55	1450	32	46
HCT-56-4T-1/ATEX	12900	275	8100 - 110	73	0,75	1450	34	47
HCT-56-4T-1,5/ATEX	14000	260	10000 - 115	74	1,1	1450	36	55
HCT-56-4T-2/ATEX	15300	320	11600 - 130	75	1,5	1450	39	59
HCT-56-6T-0,33/ATEX	8400	116	5800 - 45	61	0,25	950	31	39
HCT-56-6T-0,5/ATEX	9300	130	6700 - 50	61	0,37	950	34	43
HCT-56-6T-0,75/ATEX	10000	140	6800 - 60	62	0,55	950	34	47
HCT-63-4T-1/ATEX	14100	320	9800 - 125	73	0,75	1450	43	56
HCT-63-4T-1,5/ATEX	17000	300	12300 - 150	74	1,1	1450	45	64
HCT-63-4T-2/ATEX	18900	330	14400 - 150	75	1,5	1450	48	68
HCT-63-4T-3/ATEX	22000	340	17600 - 140	76	2,2	1450	53	76
HCT-63-4T-4/ATEX	25200	345	20000 - 170	77	3	1450	56	79
HCT-63-6T-0,5/ATEX	12000	155	8200 - 62	64	0,37	950	43	52
HCT-63-6T-0,75/ATEX	12600	160	8200 - 75	65	0,55	950	43	56
HCT-63-6T-1/ATEX	13800	170	9100 - 80	66	0,75	950	45	64
HCT-71-4T-1,5/ATEX	19900	340	14200 - 140	78	1,1	1450	51	70
HCT-71-4T-2/ATEX	21000	365	15000 - 170	79	1,5	1450	54	74
HCT-71-4T-3/ATEX	24000	416	17500 - 200	81	2,2	1450	60	83
HCT-71-4T-4/ATEX	29400	440	22500 - 200	82	3	1450	63	86
HCT-71-6T-0,75/ATEX	15000	188	10000 - 85	67	0,55	950	49	62
HCT-71-6T-1/ATEX	17200	190	10900 - 90	68	0,75	950	51	70
HCT-71-6T-1,5/ATEX	21100	195	15100 - 100	69	1,1	950	54	75
HCT-80-4T-3/ATEX	29500	515	21200 - 220	82	2,2	1450	69	92
HCT-80-4T-4/ATEX	37000	540	25800 - 260	83	3	1450	72	95
HCT-80-4T-5,5/ATEX	40500	590	30000 - 300	84	4	1450	74	98
HCT-80-6T-1/ATEX	23000	170	18800 - 95	71	0,75	950	60	79
HCT-80-6T-1,5/ATEX	26000	190	21100 - 100	72	1,1	950	63	84
HCT-80-6T-2/ATEX	29700	205	23400 - 105	73	1,5	950	71	95
HCT-80-6T-3/ATEX	33500	220	24000 - 120	74	2,2	950	74	98
HCT-90-4T-4/ATEX	40000	670	28000 - 270	87	3	1450	87	110
HCT-90-4T-5,5/ATEX	46500	670	34000 - 250	89	4	1450	90	114
HCT-90-4T-7,5/ATEX	51000	770	37000 - 330	90	5,5	1450	103	142
HCT-90-4T-10/ATEX	54700	760	40000 - 340	92	7,5	1450	111	145
HCT-90-6T-2/ATEX	34300	245	25800 - 120	77	1,5	950	86	110
HCT-90-6T-3/ATEX	38000	270	28600 - 125	78	2,2	950	90	114
HCT-90-6T-4/ATEX	42400	270	31000 - 130	79	3	950	102	142
HCT-100-4T-7,5/ATEX	54000	810	37800 - 350	92	5,5	1450	98	137
HCT-100-4T-10/ATEX	63000	840	45800 - 350	93	7,5	1450	122	156
HCT-100-4T-15/ATEX	68000	850	50000 - 380	94	11	1450	159	256
HCT-100-4T-20/ATEX	72000	790	55000 - 370	95	15	1450	178	279
HCT-100-6T-3/ATEX	43000	360	31000 - 150	82	2,2	950	101	125
HCT-100-6T-4/ATEX	47000	370	35000 - 150	83	3	950	113	153
HCT-100-6T-5,5/ATEX	53000	390	38000 - 170	84	4	950	120	156

Axial-/kanalfläkt HCT-Atex

Mått

Typ	ØA	ØB	D	Eex "e" E	Eex "d"	ØJ	N
HCT-35-2T/ATEX	425	395	355	230	230	10	8x45
HCT-35-4T/ATEX	425	395	355	230	230	10	8x45
HCT-40-2T-1,5/ATEX	490	450	410	320	351	12	8x45
HCT-40-4T-0,33/ATEX	490	450	410	320	320	12	8x45
HCT-45-2T-2/ATEX	540	500	460	360	379	12	8x45
HCT-45-2T-3/ATEX	540	500	460	360	379	12	8x45
HCT-45-4T-0,5/ATEX	540	500	460	360	370	12	8x45
HCT-50-4T-0,75/ATEX	600	560	514	360	366	12	12x30
HCT-56-4T-0,75/ATEX	660	620	560	400	400	12	12x30
HCT-56-4T-1/ATEX	660	620	560	400	400	12	12x30
HCT-56-4T-1,5/ATEX	660	620	560	400	420	12	12x30
HCT-56-4T-2/ATEX	660	620	560	400	420	12	12x30
HCT-56-6T-0,33/ATEX	660	620	560	400	400	12	12x30
HCT-56-6T-0,5/ATEX	660	620	560	400	400	12	12x30
HCT-56-6T-0,75/ATEX	660	620	560	400	400	12	12x30
HCT-63-4T-1/ATEX	730	690	640	430	430	12	12x30
HCT-63-4T-1,5/ATEX	730	690	640	430	430	12	12x30
HCT-63-4T-2/ATEX	730	690	640	430	430	12	12x30
HCT-63-4T-3/ATEX	730	690	640	430	490	12	12x30
HCT-63-4T-4/ATEX	730	690	640	430	490	12	12x30
HCT-63-6T-0,5/ATEX	730	690	640	430	430	12	12x30
HCT-63-6T-0,75/ATEX	730	690	640	430	430	12	12x30
HCT-63-6T-1/ATEX	730	690	640	430	430	12	12x30
HCT-71-4T-1,5/ATEX	810	770	710	500	500	12	16x2230'
HCT-71-4T-2/ATEX	810	770	710	500	500	12	16x2230'
HCT-71-4T-3/ATEX	810	770	710	500	517	12	16x2230'
HCT-71-4T-4/ATEX	810	770	710	500	517	12	16x2230'
HCT-71-6T-0,75/ATEX	810	770	710	500	500	12	16x2230'
HCT-71-6T-1/ATEX	810	770	710	500	500	12	16x2230'
HCT-71-6T-1,5/ATEX	810	770	710	500	500	12	16x2230'
HCT-80-4T-3/ATEX	900	860	800	500	517	12	16x2230'
HCT-80-4T-4/ATEX	900	860	800	500	517	12	16x2230'
HCT-80-4T-5,5/ATEX	900	860	800	500	535	12	16x2230'
HCT-80-6T-1/ATEX	900	860	800	500	500	12	16x2230'
HCT-80-6T-1,5/ATEX	900	860	800	500	500	12	16x2230'
HCT-80-6T-2/ATEX	900	860	800	500	517	12	16x2230'
HCT-80-6T-3/ATEX	900	860	800	500	535	12	16x2230'
HCT-90-4T-4/ATEX	1015	970	900	500	517	15	16x2230'
HCT-90-4T-5,5/ATEX	1015	970	900	500	535	15	16x2230'
HCT-90-4T-7,5/ATEX	1015	970	900	500	571	15	16x2230'
HCT-90-4T-10/ATEX	1015	970	900	500	616	15	16x2230'
HCT-90-6T-2/ATEX	1015	970	900	500	517	15	16x2230'
HCT-90-6T-3/ATEX	1015	970	900	500	535	15	16x2230'
HCT-90-6T-4/ATEX	1015	970	900	500	571	15	16x2230'
HCT-100-4T-7,5/ATEX	1115	1070	1000	550	567	15	16x2230'
HCT-100-4T-10/ATEX	1115	1070	1000	550	612	15	16x2230'
HCT-100-4T-15/ATEX	1115	1070	1000	650	701	15	16x2230'
HCT-100-4T-20/ATEX	1115	1070	1000	650	701	15	16x2230'
HCT-100-6T-3/ATEX	1115	1070	1000	550	565	15	16x2230'
HCT-100-6T-4/ATEX	1115	1070	1000	550	567	15	16x2230'
HCT-100-6T-5,5/ATEX	1115	1070	1000	550	612	15	16x2230'

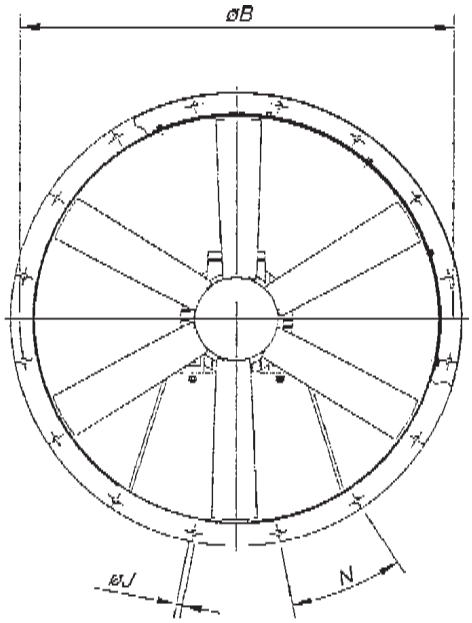

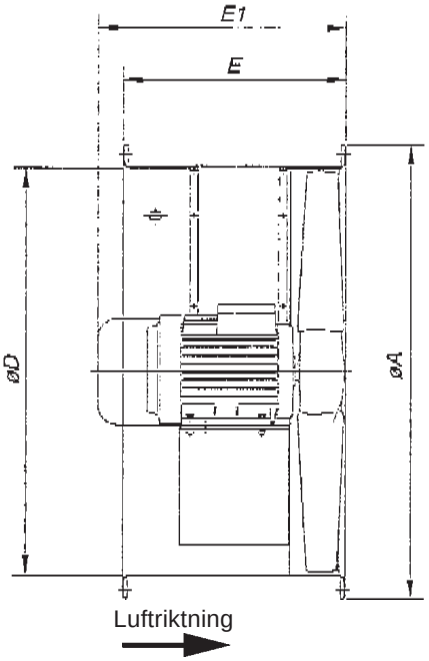

Tillbehör

Arbetsbrytare
INT

Mjukstart
AR

Ansl. stos
BTUB

Flexibel stos
BAC

Fot / fäste
PS

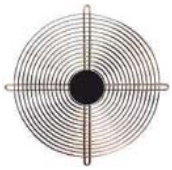

Skyddsgaller
RT

Kanal-/axialfläktar DZR EX-skyddade

Explosionsskyddade kanalfläktar för montering där det finns risk för explosioner (zon 1-2), t ex batteriförvaringsutrymmen, färgaffärer, ventilationssystem. Kanalfläkt med 400V, 50Hz motorer. Fläkthus i förzinkad stålplåt med flänsanslutningar. Robusta motorer med underhållsfria kullager. Fläktarna kan monteras horisontellt eller vertikalt och är reversibla. Max. lufttransporttemperatur +40°C. Skyddsklass IP 54. På förfrågan kan fläkten leveraras med specialspänning.

DZR-Ex är tillverkade enligt EU-direktiv 94/9/EG (Atex). Fläktarna levereras i version II 2 G e zon 1-2. Ex-skyddade utvändiga kopplingsboxar med kabelskruvkoppling. Reglerbara med transformatorer TR (gäller inte DZR 35/2 B E Ex e). Ex-fläktarna skall alltid kopplas in med ett termistormotorskydd för att uppfylla kraven i certifikatet. Observera att motorskyddet ska placeras utanför riskzonen.

Teknisk data

Typ	Max.flöde m³/h	Max.tryck Pa	Ex.arb.punkt m³/h - Pa	Ljud dB (A)	Max.ström Amp	Varvtal r/min	Max.effekt W	Temp. Klass	Värme klass	Vikt kg
DZR 20/4 B E Ex e	1150	300	650 - 140	80	0,23	2950	65	T4	F	8,2
DZR 25/4 B E Ex e	1100	100	800 - 27	65	0,19	1475	38	T4	F	9,7
DZR 25/2 B E Ex e	2200	300	1300 - 130	81	0,28	2880	130	T4	F	9,8
DZR 30/6 B E Ex e	1250	60	800 - 20	58	0,12	985	25	T4	F	13,1
DZR 30/4 B E Ex e	1950	120	1250 - 45	66	0,48	1475	95	T3	F	10,7
DZR 30/2 B E Ex e	3800	400	2200 - 170	85	-	2730	-	-	F	13,5
DZR 35/6 B E Ex e	1850	80	1350 - 22	58	0,13	970	35	T4	F	7,3
DZR 35/4 B E Ex e	2800	180	2000 - 50	72	0,49	1455	125	T3	F	12,2
DZR 35/2 B E Ex e	6000	600	3700 - 250	89	-	2750	-	-	F	20,7
DZR 40/6 B E Ex e	2800	100	2200 - 27	66	0,54	985	195	T4	F	16,2
DZR 40/4 B E Ex e	4400	250	3000 - 80	76	0,55	1465	170	T4	F	16,3
DZR 45/6 B E Ex e	4500	160	3000 - 50	69	0,56	965	150	T4	F	16,4
DZR 45/4 B E Ex e	6500	250	4500 - 90	78	0,72	1420	350	T4	F	16,8
DZR 50/6 B E Ex e	5800	160	4000 - 50	71	0,57	955	175	T4	F	20,1
DZR 50/4 B E Ex e	9100	300	7500 - 100	82	0,86	1435	445	T3	F	26
DZR 60/6 B E Ex e	10500	200	7000 - 75	77	0,66	960	295	T3	F	35,2

Mått mm

Typ	A	B	C	D	E	F	G	H	I	K
DZR 20/	213	240	235	254	7	193	243	152	150	165
DZR 25/	263	300	286	304	7	255	288	178	150	194
DZR 30/	313	300	356	380	9	255	292	203	200	221
DZR 35/	363	320	395	420	9	275	319	226	224	248
DZR 40/	413	350	438	460	9	305	350	249	250	274
DZR 45/	458	300	487	510	9	255	385	274	280	297
DZR 50/	513	350	541	565	9	305	423	299	315	325
DZR 60/	613	380	674	710	11	335	517	369	400	376

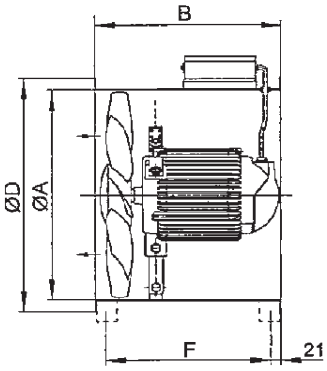

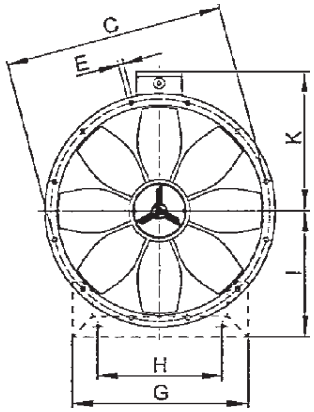

Tillbehör

AS/RS
Jalusislutare

GF
Motfläns

AD
Insugskona

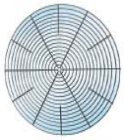
SG
Skyddsgaller

GS
Insugsstos

ELA-Ex
Dukstos med fläns

FU
Fot / Fäste

MLZ
Ytterväggsgaller

EL-Ex
Elastisk stos

TR/TRV
5-stegs trafo

W1, WU1
Reverserdon/omkopplare

MVS 6
Termistor/motorskydd

Klippan ☎ 0435-226 30 🖷 0435-226 90 • Stockholm ☎ 08-26 25 30 🖷 08-26 80 05 • Göteborg ☎ 031-24 64 50 • Umeå ☎ 090-12 83 80

Radialfläktar CMP-Atex

Radialfläkt i explosionsskyddat utförande. Fläkthus i stålplåt med antikorrosiv värmebeständig pulverlack. Fläkthjul med framåtböjda skovlar av galvaniserad stålplåt. Gnistsäker inloppskona i koppar eller aluminium. Motor 3-fas 230/400V 50Hz upp t.o.m. 4kW motor och däröver 400/690V. Skyddsklass IP55, isolationsklass F. Kullagrade. Atex certifierade, CE Ex II 2G EEx e Explosionsskyddade eller CE Ex II 2G EEx d Flamsäkra. Anges vid beställning. Lufttransporttemperatur från -20° C till +80° C. På begäran: Andra spänningar, i rostfritt stål, i olika Atex kategorier.

Teknisk data

Typ	Max.flöde m³/ h	Max.tryck Pa	Ex.arb.punkt m³/h - Pa	Max.effekt kW	Varvtal r/ min	Ljud dB (A)	Vikt kg Eex-e	Vikt kg Eex-d
CMP-616-2T/ATEX	1430	760	1000 - 460	0,37	2740	69	9	19
CMP-616-4T/ATEX	1000	200	800 - 150	0,12	1400	61	9	16
CMP-620-2T/ATEX	830	1300	615 - 910	0,37	2740	68	11	21
CMP-620-4T/ATEX	920	310	610 - 150	0,12	1375	61	9	16
CMP-718-2T/ATEX	1400	980	1200 - 880	0,75	2855	70	14	26
CMP-718-4T/ATEX	1200	250	800 - 200	0,25	1410	63	11	20
CMP-820-2T/ATEX	1950	1320	1400 - 1100	1,1	2845	73	18	31
CMP-820-4T/ATEX	2100	330	1500 - 250	0,25	1350	66	12	21
CMP-922-2T-1,5/ATEX	1650	1450	1500 - 1400	1,1	2845	70	23	36
CMP-922-2T-2/ATEX	2050	1450	1950 - 1400	1,5	2860	71	24	43
CMP-922-2T-3/ATEX	2900	1450	2500 - 1400	2,2	2880	74	27	48
CMP-922-4T/ATEX	2750	380	2000 - 280	0,55	1395	66	20	34
CMP-1025-2T-3/ATEX	2520	2150	2150 - 1950	2,2	2880	73	29	50
CMP-1025-2T-4/ATEX	3125	2150	2700 - 2000	3	2895	77	34	58
CMP-1025-4T/ATEX	3400	500	2500 - 400	1,1	1410	70	27	46
CMP-1128-2T-4T/ATEX	3000	2450	2500 - 2300	3	2895	77	37	61
CMP-1128-2T-5,5/ATEX	4000	2450	3500 - 2300	4	2900	81	41	62
CMP-1128-4T/ATEX	5000	630	3500 - 500	2,2	1420	74	37	60
CMP-1231-4T-3/ATEX	4900	800	4500 - 670	2,2	1420	73	46	69
CMP-1231-4T-4/ATEX	5750	800	5300 - 600	3	1420	75	49	72
CMP-1231-4T-5,5/ATEX	6800	800	6000 - 500	4	1440	77	53	77
CMP-1435-4T-4/ATEX	5700	920	5000 - 850	3	1420	76	54	77
CMP-1435-4T-5,5/ATEX	7200	1000	6200 - 770	4	1440	78	61	85
CMP-1435-4T-7,5/ATEX	8300	1000	7000 - 700	5,5	1455	80	74	113
CMP-1640-4T-5,5/ATEX	6750	1250	5750 - 1200	4	1440	77	79	103
CMP-1640-4T-7,5/ATEX	9000	1250	7500 - 1100	5,5	1455	80	92	131
CMP-1640-4T-10/ATEX	10400	1250	9000 - 1000	7,5	1455	82	100	134
CMP-1845-4T-7,5/ATEX	8000	1500	6500 - 1400	5,5	1455	82	94	133
CMP-1845-4T-10/ATEX	11000	1500	9000 - 1450	7,5	1455	85	102	136
CMP-2050-4T-10/ATEX	9000	1680	8000 - 1700	7,5	1455	83	135	169
CMP-2050-4T-15/ATEX	14000	1680	12000 - 1650	11	1460	87	162	259
CMP-2050-4T-20/ATEX	16500	1680	14500 - 1600	15	1455	89	181	282

Tillbehör

Typ	Galler RPA	Instos B	Insugsfläns BD	Utstos BIC	Flex. stos ACE
CMP-616	RPA-20	B-160	BD-160	BIC-616	ACE-160
CMP-620	RPA-25	B-200	BD-200	BIC-620	ACE-200
CMP-718	RPA-23	B-180	BD-180	BIC-718	ACE-180
CMP-820	RPA-25	B-200	BD-200	BIC-820	ACE-200
CMP-922	RPA-28	B-224	BD-224	BIC-922	ACE-224
CMP-1025	RPA-31	B-250/3	BD-250/1	BIC-1025	ACE-250
CMP-1128	RPA-35	B-280/2	BD-280	BIC-1128	ACE-280
CMP-1231	RPA-38	B-315/4	BD-315/3	BIC-1231	ACE-315
CMP-1435	RPA-42	B-355/3	BD-355/3	BIC-1435	ACE-355
CMP-1640	RPA-47	B-400/1	BD-400/1	BIC-1640	ACE-400
CMP-1845	RPA-52	B-450/1	BD-450/1	BIC-1845	ACE-450
CMP-2050	RPA-60	B-500/1	BD-500/1	BIC-2050	ACE-500
CMP-2563	RPA-73	B-630/1	BD-630/1	BIC-2563	ACE-630

RPA

BIC

ACE

BD

B

Mått mm

CMP EEx-"e" (explosion-proof)

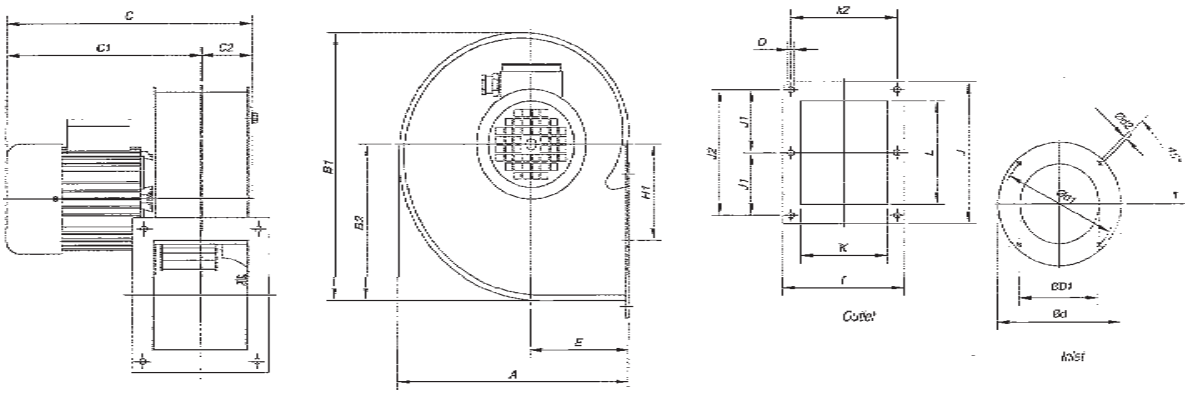

Mått för CMP-616 till CMP-820 i EEx"e" utförande

Typ	A	B1	B2	C	C1	C2	ØD1*	Ød	Ød1	Ød2	E	H1	I	J	J1	J2	K	k2	L	ØO
CMP-616-2T/EEx-e	258	297	174	375	318	56	160	204	180	M.6	110	106	153	172	-	147	103	128	125	7
CMP-616-4T/EEx-e	258	297	174	345	288	56	160	204	180	M.6	110	106	153	172	-	147	103	128	125	7
CMP-620-2T/EEx-e	298	347	203	376	320	56	200	247	230	M.6	126	146	159	153	-	128	105	134	100	8
CMP-620-4T/EEx-e	298	347	203	345	290	56	200	247	230	M.6	126	146	159	153	-	128	105	134	100	8
CMP-718-2T/EEx-e	304	348	201	396	335	64	180	238	210	M.6	130	122	169	192	85	170	115	145	146	9
CMP-718-4T/EEx-e	304	348	201	385	324	64	180	238	210	M.6	130	122	169	192	85	170	115	145	146	9
CMP-820-2T/EEx-e	322	377	223	411	343	68	200	247	230	M.6	138	137	184	213	94,5	189	130	160	156	9
CMP-820-4T/EEx-e	322	377	223	400	332	68	200	247	230	M.6	138	137	184	213	94,5	189	130	160	156	9

* Rekommenderad kanaldimension.

CMP EEx-"d" (flame-resistant)

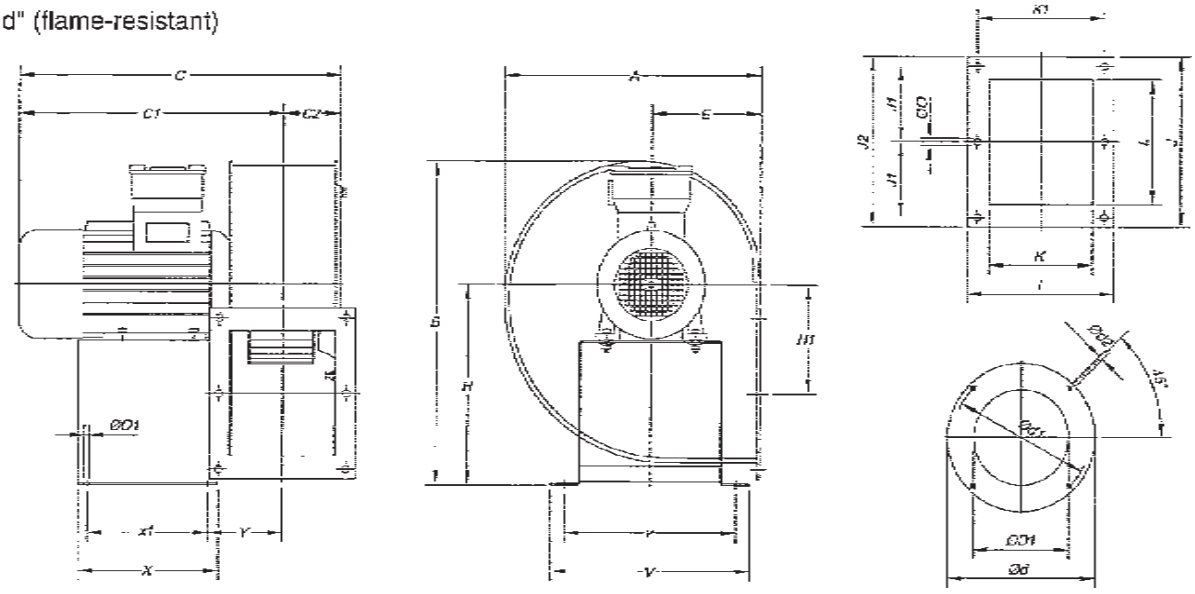

Mått för CMP-616 till CMP-820 i EEx"d" utförande

Typ	A	B	C	C_1	C_2	øD_1*	ød	ød_1	ød_2	E	H	H1	I	J	J_1	J_2	K	k_1	L	øO	øO_1	V	v	X	x_1	Y
CMP-616-2T/EEx-d	258	400	376	319	57,5	160	204	180	M.6	110	251	107	153	172	-	147	103	128	125	7	9	250	215	175	145	84
CMP-616-4T/EEx-d	258	380	346	289	57,5	160	204	180	M.6	110	243	107	153	172	-	147	103	128	125	7	9	250	215	175	145	79
CMP-620-2T/EEx-d	298	400	376	320	56	200	247	230	M.6	126	251	146	159	153	-	128	105	134	100	8	9	250	215	175	145	85
CMP-620-4T/EEx-d	298	388	346	290	56	200	247	230	M.6	126	243	146	159	153	-	128	105	134	100	8	9	250	215	175	145	80
CMP-718-2T/EEx-d	304	440	396	335	61	180	238	210	M.6	130	260	122	169	192	85	170	115	145	146	9	9	250	215	175	145	95
CMP-718-4T/EEx-d	304	400	386	325	61	180	238	210	M.6	130	251	122	169	192	85	170	115	145	146	9	9	250	215	175	145	95
CMP-820-2T/EEx-d	322	440	415	344	71,5	200	247	230	M.6	138	260	137	184	213	95	189	130	160	156	9	9	250	215	175	145	102
CMP-820-4T/EEx-d	322	405	403	332	71,5	200	247	230	M.6	138	251	137	184	213	95	189	130	160	156	9	9	250	215	175	145	97

* Rekommenderad kanaldimension.

Mått mm

CMP EEx-"e" (explosion-proof) and CMP EEx-"d" (flame-resistant)

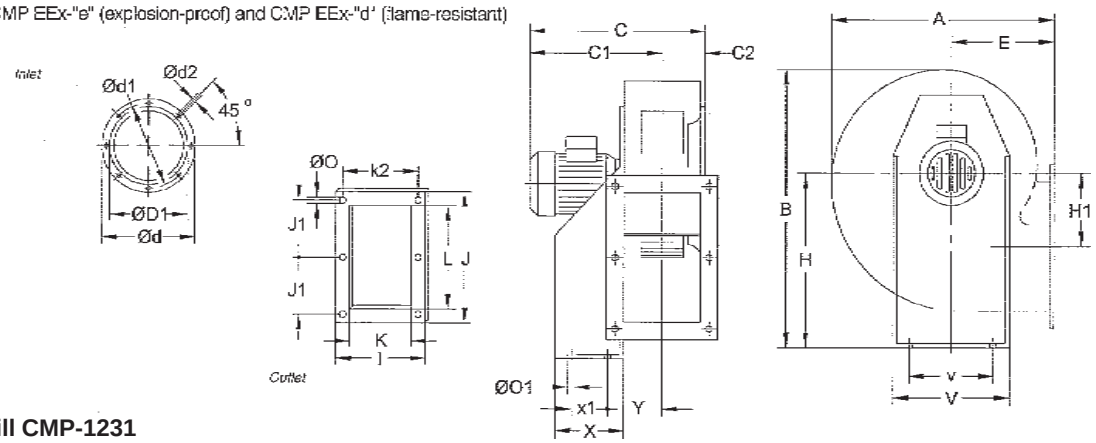

Mått för CMP-922 till CMP-1231

Typ	A	B	Eex-e C	Eex-e C1	Eex-d C	Eex-d C1	C2	ØD1*	Ød	Ød1	Ød2	E	H	H1	I	J	J1	K	k2	L	ØO	ØO1	V	v	X	x1	Y
CMP-922-2T-1,5	389	455	383	309	424	351	73,5	224	278	256	M.8	180	280	134	204	283	128	140	180	215	9,5	10,5	290	220	114	50	105
CMP-922-2T-2	389	455	424	350	431	357	73,5	224	278	256	M.8	180	280	134	204	283	128	140	180	215	9,5	10,5	290	220	114	50	105
CMP-922-2T-3	389	455	424	350	431	357	73,5	224	278	256	M.8	180	280	134	204	283	128	140	180	215	9,5	10,5	290	220	114	50	105
CMP-922-4T	389	455	383	309	424	351	73,5	224	278	256	M.8	180	280	134	204	283	128	140	180	215	9,5	10,5	290	220	114	50	105
CMP-1025-2T-3	427	503	456	370	466	380	86	250	305	282	M.8	197	310	144	229	313	145	165	205	250	9,5	12,5	315	228	134	74	116
CMP-1025-2T-4	427	503	486	400	516	430	86	250	305	282	M.8	197	310	144	229	313	145	165	205	250	9,5	12,5	315	228	134	74	116
CMP-1025-4T	427	503	456	370	466	380	86	250	305	282	M.8	197	310	144	229	313	145	165	205	250	9,5	12,5	315	228	134	74	116
CMP-1128-2T-4	472	553	494	400	533	434	93,5	280	348	320	M.8	216	340	152	244	364	170	180	220	297	9,5	12,5	348	245	144	95	123
CMP-1128-2T-5,5	472	553	554	451	554	451	93,5	280	348	320	M.8	216	340	152	244	364	170	180	220	297	9,5	12,5	348	245	144	95	123
CMP-1128-4T	472	553	494	400	533	434	93,5	280	348	320	M.8	216	340	152	244	364	170	180	220	297	9,5	12,5	348	245	144	95	123
CMP-1231-4T-3	526	630	521	417	548	444	104	315	382	354	M.8	238	390	180	264	383	180	200	240	320	11,5	13	382	322	183	140	126
CMP-1231-4T-4	526	630	521	417	548	444	104	315	382	354	M.8	238	390	180	264	383	180	200	240	320	11,5	13	382	322	183	140	126
CMP-1231-4T-5,5	526	630	544	440	577	464	104	315	382	354	M.8	238	390	180	264	383	180	200	240	320	11,5	13	382	322	183	140	126

* Rekommenderad kanaldimension.

CMP EEx-"e" (explosion-proof) and CMP EEx-"d" (flame-resistant)

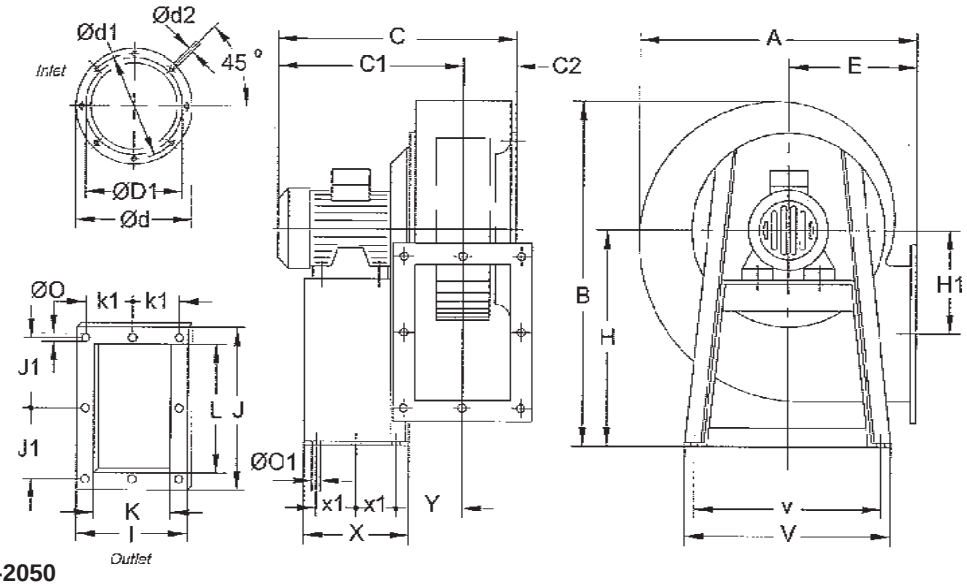

Mått för CMP-1435 till CMP-2050

Typ	A	B	Eex-e C	Eex-e C1	Eex-d C	Eex-d C1	C2	ØD1*	Ød	Ød1	Ød2	E	H	H1	I	J	J1	K	k2	L	ØO	ØO1	V	v	X	x1	Y
CMP-1435-4T-4	574	715	527	409	577	459	118	355	422	394	M.8	250	445	243	292	343	159	228	133	280	11,5	12	456	420	333	137	150
CMP-1435-4T-5,5	574	715	572	454	597	479	118	355	422	394	M.8	250	445	243	292	343	159	228	133	280	11,5	12	456	420	333	137	150
CMP-1435-4T-7,5	574	715	610	492	670	552	118	355	422	394	M.8	250	445	243	292	343	159	228	133	280	11,5	12	456	420	333	137	150
CMP-1640-4T-5,5	634	799	596	465	621	491	130	400	464	438	M.8	270	495	271	336	404	185	250	150	321	11,5	12	500	460	327	134	163
CMP-1640-4T-7,5	634	799	634	504	693	563	130	400	464	438	M.8	270	495	271	336	404	185	250	150	321	11,5	12	500	460	327	134	163
CMP-1640-4T-10	634	799	634	504	693	563	130	400	464	438	M.8	270	495	271	336	404	185	250	150	321	11,5	12	500	460	327	134	163
CMP-1845-4T-7,5	711	901	668	521	727	580	147	450	515	485	M.8	302	560	305	370	444	202	284	164	361	11,5	12	538	502	340	140	180
CMP-1845-4T-10	711	901	668	521	727	580	147	450	515	485	M.8	302	560	305	370	444	202	284	164	361	11,5	12	538	502	340	140	180
CMP-2050-4T-10	797	987	701	538	759	597	163	500	565	535	M.10	345	610	313	411	544	250	315	183	451	11,5	12	653	615	435	188	196
CMP-2050-4T-15	797	987	819	656	924	765	163	500	565	535	M.10	345	610	313	411	544	250	315	183	451	11,5	12	653	615	435	188	196
CMP-2050-4T-20	797	987	860	697	924	765	163	500	565	535	M.10	345	610	313	411	544	250	315	183	451	11,5	12	653	615	435	188	196

* Rekommenderad kanaldimension.

Radialfläktar ENG/DNG-Atex

ENG = enfas, 230V/50Hz DNG = trefas, 400V/50Hz
Fläkthus i pressad (Stl 1-3) eller helsvetsad svartlackerad stålplåt och fläkthjul med framåtböjda eller bakåtböjda skovlar av galvaniserad stålplåt (se tabell nedan för F-hjul resp B-hjul). Gnistskydd på inloppet med insugskona i koppar.
Skyddsklass: IP55 (med undantag för typ 2-2,5/9-43 och 11-120 som har IP54.)
Typ Ex - Explosionsskyddad med förhöjd säkerhet EEx-e enligt EU-direktivet 94/9EC (Atex) och fläkt märkt: CE Ex II 2 G T3, se tabell nedan för korrekt Temperaturklass. Temp.klass T4 på förfrågan. Fläktarna är konstruerade för transport av icke aggresiv luft. Fläktarna kan användas till att transportera explosiva gaser i Zon 1 och 2. Skyddsgaller på inloppet medföljer.
Max lufttransport-temperatur +70°C. Omgivningstemperaturen skall hållas mellan -20°C till +40°C. Fläktarna skall ej varvtalsregleras.

Teknisk data

Typ	Max.flöde m^3/h	Max.tryck Pa	Ex.arb.punkt m^3/h-Pa	dB (A)	Effekt W	Varvtal r/min	Max.ström Amp 230 V	Max.ström Amp 400 V	Vikt kg	Hjul-typ	Temp. klass T
ENG/DNG 2-2,5 (Ex)e	190	230	150 - 100	65	120	2800	1,07	0,4	5	F	T4
ENG/DNG 2-4,8 (Ex)e	295	290	200 - 180	60	120	2800	1,07	0,4	5	F	T4
ENG/DNG 3-2 (Ex)e	170	285	120 - 200	59	120	2800	1,07	0,4	6	F	T4
DNG 3-3 (Ex)e	225	80	150 - 60	48	90	1380	x	0,4	4	F	T4
ENG/DNG 3-3,5 (Ex)e	180	395	125 - 245	62	120	2800	1,07	0,4	6	F	T4
ENG/DNG 3-4,5 (Ex)e	285	425	200 - 270	62	120	2800	1,07	0,4	6	F	T4
DNG 3-4,9 (Ex)e	250	105	175 - 70	50	90	1380	x	0,4	6	F	T4
ENG/DNG 3-6 (Ex)e	430	340	300 - 250	65	120	2800	1,07	0,4	6	F	T4
ENG/DNG 3-9,8 (Ex)e	500	450	350 - 260	67	120	2800	1,07	0,4	7	F	T4
DNG 4-7 (Ex)e	380	135	300 - 50	52	90	1380	x	0,4	6	F	T4
DNG 4-14 (Ex)e	850	580	600 - 300	71	180	2780	x	0,57	7	F	T4
DNG 5-9,2 (Ex)e	590	175	400 - 100	62	90	1380	x	0,4	7	F	T4
DNG 5-12,5 (Ex)e	620	735	400 - 450	70	180	2780	x	0,57	9	F	T4
DNG 5-16 (Ex)e	1000	630	700 - 400	74	370	2790	x	0,95	10	F	T4
DNG 5-19 (Ex)e	1160	695	800 - 400	76	370	2790	x	0,95	10	F	T4
DNG 6-13,5 (Ex)e	750	165	500 - 100	62	90	1380	x	0,4	12	F	T4
DNG 6-18 (Ex)e	920	205	600 - 125	62	120	1340	x	0,42	12	F	T4
DNG 6-22,5 (Ex)e	1180	835	900 - 400	70	370	2790	x	0,95	11	F	T4
DNG 6-25 (Ex)e	1320	950	1050 - 600	75	550	2810	x	1,3	11	F	T4
DNG 6-28 (Ex)e	1460	675	1050 - 400	78	370	2790	x	0,95	11	F	T4
DNG 6-35 (Ex)e	1760	780	1200 - 500	81	750	2780	x	1,74	16	F	T3
DNG 6-40 (Ex)e	1740	1050	1250 - 700	78	750	2780	x	1,7	16	F	T3
DNG 7-26 (Ex)e	1160	230	800 - 150	64	180	1350	x	0,54	15	F	T4
DNG 7-52 (Ex)e	2400	950	1750 - 600	81	1500	2840	x	3,14	20	F	T3
DNG 7-60 (Ex)e	2710	1255	1750 - 850	81	1500	2840	x	3,14	21	F	T3
DNG 8-7,5 (Ex)e	435	885	300 - 600	70	180	2780	x	0,57	9	F	T4
DNG 8-12 (Ex)e	790	890	600 - 500	74	370	2790	x	0,95	10	F	T4
DNG 8-70 (Ex)e	3450	1305	2500 - 700	84	2500	2880	x	4,9	25	F	T3
DNG 8-80/2,2 (Ex)e	3000	1590	2000 - 1200	85	2500	2880	x	4,66	25	F	T3
DNG 8-80/3 (Ex)e	3800	1590	2500 - 950	85	3300	2910	x	6,7	38	F	T3
DNG 9-30 (Ex)e	1750	885	1200 - 400	72	180	2790	x	0,53	19	B	T4
DNG 9-43 (Ex)e	2450	940	1750 - 400	81	550	2810	x	1,3	21	B	T4
DNG 9-80 (Ex)e	4670	1670	3500 - 850	92	5500	2930	x	Δ10,5	46	F	T3
DNG 9-90 (Ex)e	4600	1960	3500 - 1100	93	5500	2930	x	Δ10,5	51	F	T3
DNG 10-32,5(Ex)e	1900	285	1300-200	68	370	1390	x	0,1	31	B	T4
DNG 10-45(Ex)e	2750	1300	2000-700	x	550	2810	x	1,28	31	B	T4
DNG 10-65(Ex)e	3800	1140	2700-650	x	1500	2840	x	3,1	35	B	T3
DNG 11-60(Ex)e	3800	380	2400-250	x	370	1390	x	0,1	34	B	T4
DNG 11-80 (Ex)e	4740	1700	3500 - 850	x	1500	2840	x	3,1	39	B	T3
DNG 11-120 (Ex)e	7350	1660	5000 - 800	x	3300	2910	x	6,7	53	B	T3
DNG 12-92 (Ex)e	5500	1900	4000 - 950	86	2500	2850	x	4,7	52	B	T3
DNG 13-75(Ex)e	4500	650	3500-300	79	550	1380	x	1,43	55	B	T4
DNG 13-120 (Ex)e	7150	2200	5000 - 1250	89	3300	2910	x	6,7	73	B	T3
DNG 13-150(Ex)e	9300	2615	7000-1300	x	4600	2910	x	9,5	99	B	T3
DNG 14-110 (Ex)e	7050	760	5000 - 450	77	1100	1400	x	2,8	70	B	T3
DNG 14-200(Ex)e	11500	3300	8000-2000	x	5500	2930	x	10,5	115	B	T3
DNG 14-215(Ex)e	12500	3220	9000-2000	x	7500	2950	x	14,3	187	B	T3
DNG 15-160 (Ex)e	9550	1030	7000 - 600	80	2100	1430	x	4,75	118	B	T3
DNG 15-250(Ex)e	15000	3800	10000-2500	x	12800	2930	x	22,8	227	B	T3

Mått mm

stl 2-6

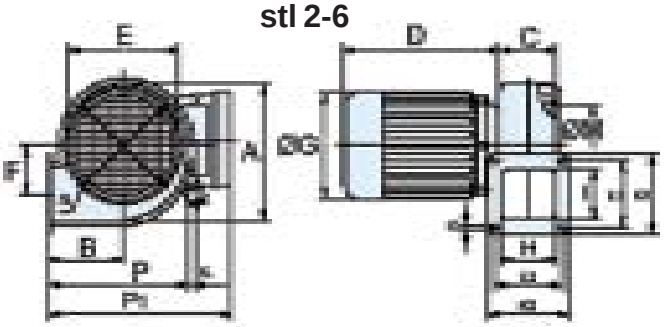

stl 7-15

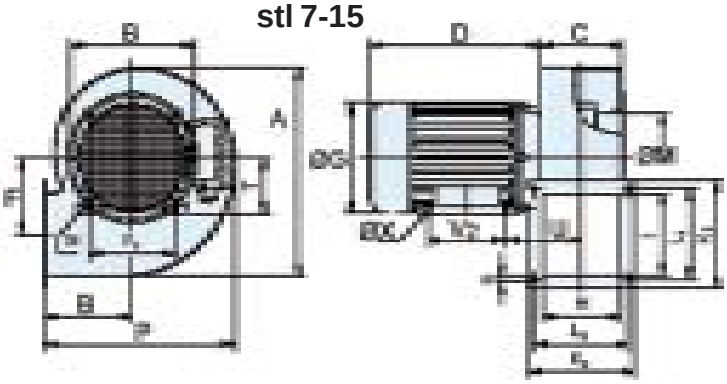

Typ	A	B	C	D	E	F	ØG	H	I	K1	K2	L1	L2	ØM	N	P	P1*	S	T	U	V1	V2	ØX
2 - 2,5	144	79	60	165	116	51	111	55,5	52	85	85	70	70	87	M3	148	192	5,8	-	-	-	-	-
2 - 4,8	177	79	62	166	116	69	111	60	60	90	90	76	76	87	M3	167	196	5,8	-	-	-	-	-
3 - 2	199	94	40	169	144	78	111	35	65	85	60	60	50	90	M4	191	211	6	-	-	-	-	-
3 - 3	199	94	84	161	144	78	111	80	66	98	112	80	95	94	M4	191	211	7	-	-	-	-	-
3 - 3,5	199	94	40	169	144	78	111	35	65	85	60	60	50	107	M4	191	211	6	-	-	-	-	-
3 - 4,5	199	94	52	169	144	78	111	47	65	78	78	64	64	107	M4	191	211	7	-	-	-	-	-
3 - 4,9	199	94	84	164	144	78	111	80	66	98	112	80	95	107	M4	191	211	7	-	-	-	-	-
3 - 6	199	94	84	161	144	78	111	79	65	98	112	80	95	94	M4	191	211	7	-	-	-	-	-
3 - 9,8	199	94	84	161	144	78	111	79	65	98	112	80	95	107	M4	191	211	7	-	-	-	-	-
4 - 7	228	102	100	164	144	84	111	93	90	130	140	110	120	107	M4	218	-	9	-	-	-	-	-
4 - 14	228	102	100	181	144	84	123	93	90	130	140	110	120	107	M4	218	233	9	-	-	-	-	-
5 - 9,2	265	110	118	167	157	102	111	109	99	140	150	120	130	110	M5	241	-	9	-	-	-	-	-
5 - 12,5	267	114	87	187	175	124	123	79	65	98	112	80	95	136	M5	241	-	7	-	-	-	-	-
5 - 16	259	101	94	212	157	98	138	90	100	130	140	105	115	110	M5	229	-	9	-	-	-	-	-
5 - 19	265	110	118	212	157	102	138	109	99	140	150	120	130	110	M5	241	-	9	-	-	-	-	-
6 - 13,5	298	119	129	167	175	114	111	124	112	156	168	126	151	110	M5	267	-	9	-	-	-	-	-
6 - 18	298	119	129	187	175	114	123	124	112	156	168	126	151	127	M5	267	-	9	-	-	-	-	-
6 - 22,5	286	119	102	212	175	118	138	97	94	140	140	115	115	127	M5	262	-	9	-	-	-	-	-
6 - 25	301	132	100	212	196	118	138	95	105	140	140	115	115	143	M5	281	-	9	-	-	-	-	-
6 - 28	298	119	129	212	175	114	138	124	112	156	168	126	151	110	M5	267	-	9	-	-	-	-	-
6 - 35	298	119	129	233	175	114	156	124	112	156	168	126	151	127	M5	267	-	9	-	-	-	-	-
6 - 40	301	132	129	233	196	115	156	124	112	156	168	126	151	143	M5	281	-	9	-	-	-	-	-
7 - 26	333	140	130	212	196	122	138	125	130	174	170	144	151	143	M5	305	-	9	-	-	-	-	-
7 - 52	333	140	130	250	196	122	178	125	130	174	170	144	151	143	M5	305	-	9	90	121	140	100	9,5
7 - 60	333	140	130	250	212	122	178	125	130	174	170	144	151	161	M5	305	-	9	90	121	140	100	9,5
8 - 7,5	293	133	62,5	169	212	124	112	56,5	58,5	85	85	70	70	170	M5	280	-	5,8	-	-	-	-	-
8 - 12	296	132	82	212	212	126	138	77	68	98	112	80	95	161	M5	278	-	7	-	-	-	-	-
8 - 70	371	148	147	306	212	142	198	141	143	185	185	165	165	161	M5	331	-	9	100	137	160	140	12
8 - 80/2,2	371	148	147	306	232	142	198	141	143	185	185	165	165	173	M5	331	-	9	100	137	160	140	12
8 - 80/ 3	371	148	147	322	232	142	220	141	143	185	185	165	165	173	M5	331	-	9	112	144	190	140	12
9 - 30	463	206	161	190	276	169	123	156	200	260	260	220	220	161	M5	434	-	14	-	-	-	-	-
9 - 43	463	206	161	215	276	169	138	156	200	260	260	220	220	180	M5	434	-	14	-	-	-	-	-
9 - 80	438	192	145	371	276	161	260	140	183	230	230	195	195	180	M6	408	-	14	132	164	216	140	12
9 - 90	438	192	145	371	276	161	260	140	183	230	230	195	195	180	M6	408	-	14	132	164	216	140	12
10-32,5	559	253	168	215	350	214	138	162	205	260	252	220	212	228	M6	529	-	14	63	139	100	80	7
10-45	560	253	186	215	350	214	138	180	205	260	270	220	230	203	M6	530	-	14	-	-	-	-	-
10-65	560	253	168	253	350	214	176	162	205	260	252	220	212	228	M6	530	-	14	-	-	-	-	-
11-60	622	243	230	215	390	218	138	224	284	340	300	310	270	257	M5	550	-	14	-	-	-	-	-
11-80	622	243	236	250	390	218	176	230	284	340	300	310	270	257	M5	550	-	14	90	174	140	100	12
11-120	622	243	230	322	390	218	220	230	284	340	300	310	270	257	M5	550	-	14	112	185	190	140	12
12-92	739	292	230	306	440	294	198	224	265	340	300	310	270	257	M6	657	-	14	100	178	160	140	12
13-75	755	303	277	233	490	282	156	271	300	374	347	344	317	315	M6	676	-	15	-	-	-	-	-
13-120	755	303	250	325	490	282	220	244	300	374	320	344	290	315	M6	676	-	15	112	195	190	140	12
13-150	755	303	277	368	490	282	260	271	300	374	347	344	317	315	M6	676	-	15	132	231	216	140	12
14-110	868	327	271	253	540	337	176	265	335	410	340	380	310	353	M6	755	-	15	90	195	140	100	9,5
14-200	873	327	280	371	540	337	260	274	335	410	350	380	30	325	M6	758	-	15	132	232	216	140	12
14-215	873	327	300	504	540	337	315	294	335	410	370	380	340	325	M6	758	-	15	160	261	210	254	14
15-160	982	372	353	309	600	349	198	347	450	520	420	490	390	365	M6	856	-	15	100	240	140	160	9,5
15-250	982	372	312	548	600	349	315	307	450	520	380	490	350	365	M6	856	-	15	160	268	254	254	14

Tillbehör: se Radialfläktar ENG/DNG

Takfläkt DZD Atex

Takfläktar DZD för montering där det finns risk för explosion (zon 1-2). Fläkthus, hölje och bottenplatta i förzinkad stålplåt. Fläktvinge av antistatiskt syntetiskt material. Skyddsgaller på inloppet och horisontellt utblås. 3-fas 400V,/50Hz motorer. Varvtalsreglerbara (Gäller inte DZD 35/2 B E Ex e). Reversibel fläkt som levereras med sugande utförande. Skyddsklass IP54. Max. flödestemp. + 40°C. Isoleringsklass F.
Fläktarna levereras i version II 2G e zon 1-2. DZD-Ex är tillverkade enligt EU-direktiv 94/9/EG (Atex). Ex-fläktarna skall alltid kopplas in med ett termistormotorskydd för att uppfylla kraven i certifikatet. Observera att motorskyddet ska placeras utanför riskzonen.

Teknisk data

Typ	Max.flöde m³/ h	Max.tryck Pa	Ex.arb.punkt m³/h - Pa	Ljud dB (A)	Effekt W	Varvtal r/ min	Max.ström Amp	Temp. Klass	Vikt kg
DZD 25/4 B E Ex e	820	100	550 - 25	68	38	1475	0,19	T4	17,4
DZD 25/2 B E Ex e	1700	400	1200 - 80	87	140	2870	0,29	T4	17,6
DZD 30/6 B E Ex e	950	80	600 - 20	64	25	985	0,12	T4	24,4
DZD 30/4 B E Ex e	1500	160	800 - 40	74	95	1475	0,48	T3	22,2
DZD 30/2 B E Ex e	2900	500	2000 - 120	91	470	2730	0,53	T3	25
DZD 35/6 B E Ex e	1370	80	950 - 20	69	40	965	0,13	T4	28,6
DZD 35/4 B E Ex e	2150	200	1200 - 50	77	130	1450	0,49	T3	26,2
DZD 35/2 B E Ex e	4450	900	2100 - 300	97	900	2750	-	T3	35
DZD 40/6 B E Ex e	2050	120	1500 - 25	74	100	980	0,55	T4	26,1
DZD 40/4 B E Ex e	3200	300	2000 - 70	84	170	1465	0,55	T4	32,5
DZD 50/6 B E Ex e	4000	200	2500 - 40	77	180	950	0,58	T4	40,4
DZD 50/4 B E Ex e	6400	400	4000 - 80	88	485	1425	0,92	T3	46,7
DZD 60/6 B E Ex e	7100	200	4500 - 50	83	365	950	0,74	T3	56,5

Mått mm

Typ	A	B	C	D	E	F	G	H	I
DZD 25/	500	570	285	355	560	170	263	286	7
DZD 30/	570	660	335	405	630	190	313	356	9
DZD 35/	610	720	340	455	370	190	363	395	9
DZD 40/	650	830	375	505	710	190	413	438	9
DZD 50/	800	940	380	605	860	190	513	541	9
DZD 60/	840	1100	420	720	900	190	613	674	11

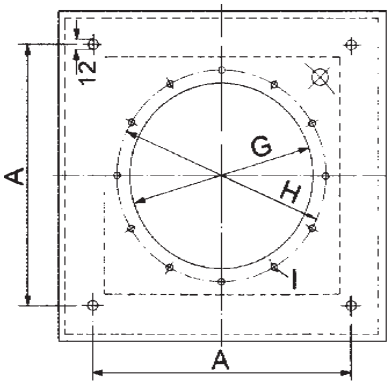

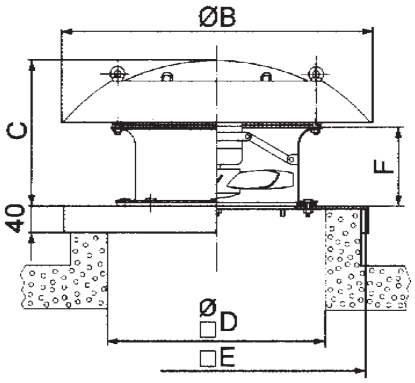

Flödesdiagram

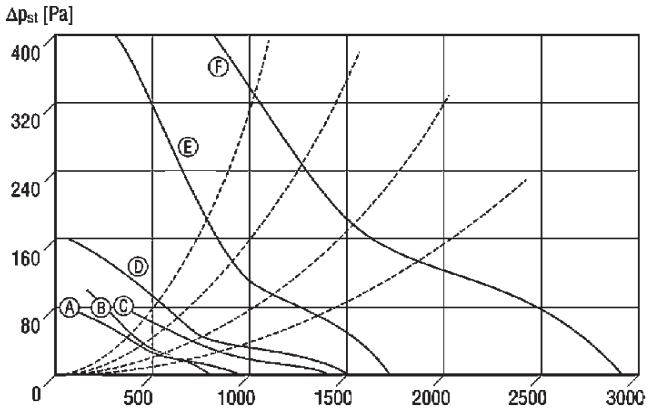

A DZD 30/6 B Ex **B** DZD 25/4 B Ex **C** DZD 35/6 B Ex
D DZD 30/4 B Ex **E** DZD 25/2 B Ex **F** DZD 30/2 B Ex

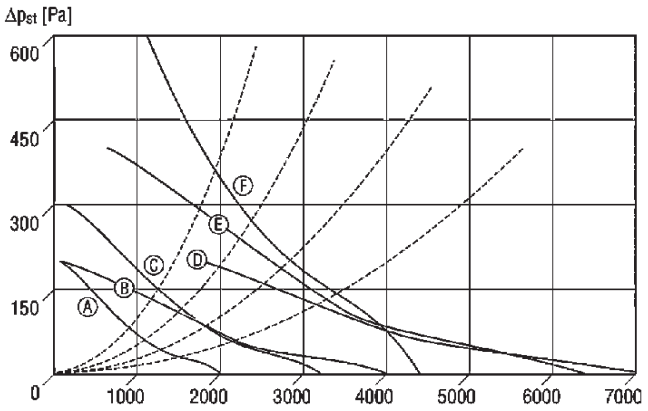

A DZD 40/6 B Ex **B** DZD 40/4 B Ex **C** DZD 50/6 B Ex
D DZD 60/6 B Ex **E** DZD 50/4 B Ex **F** DZD 35/2 B Ex

Tillbehör

Typ	Trafo 5-stegs	Termistor-motorskydd	Skydds-galler	Flexibel stos	Inlopps-kona	Mot-fläns	Inlopps-stos	Flexibel stos	Taksockel SO	Taksockel SDS	Taksockel SOWT	Ljuddämpande sockel
DZD 25/4 B E Ex e	TR 0,4	MVS 6	SG 25	ELA 25 Ex	AD 25	GF 25	GS 25	EL 25 Ex	SO 25	SDS 25	SOWT 25	SD 25
DZD 25/2 B E Ex e	TR 0,4	MVS 6	SG 25	ELA 25 Ex	AD 25	GF 25	GS 25	EL 25 Ex	SO 25	SDS 25	SOWT 25	SD 25
DZD 30/6 B E Ex e	TR 0,8	MVS 6	SG 30	ELA 30 Ex	AD 30	GF 30	GS 30	EL 30 Ex	SO 30	SDS 30	SOWT 30	SD 30
DZD 30/4 B E Ex e	TR 0,8	MVS 6	SG 30	ELA 30 Ex	AD 30	GF 30	GS 30	EL 30 Ex	SO 30	SDS 30	SOWT 30	SD 30
DZD 30/2 B E Ex e	TR 2,5	MVS 6	SG 30	ELA 30 Ex	AD 30	GF 30	GS 30	EL 30 Ex	SO 30	SDS 30	SOWT 30	SD 30
DZD 35/6 B E Ex e	TR 0,8	MVS 6	SG 35	ELA 35 Ex	AD 35	GF 35	GS 35	EL 35 Ex	SO 35	SDS 35	SOWT 35	SD 35
DZD 35/4 B E Ex e	TR 0,8	MVS 6	SG 35	ELA 35 Ex	AD 35	GF 35	GS 35	EL 35 Ex	SO 35	SDS 35	SOWT 35	SD 35
DZD 35/2 B E Ex e	-	MVS 6	SG 35	ELA 35 Ex	AD 35	GF 35	GS 35	EL 35 Ex	SO 35	SDS 35	SOWT 35	SD 35
DZD 40/6 B E Ex e	TR 0,8	MVS 6	SG 40	ELA 40 Ex	AD 40	GF 40	GS 40	EL 40 Ex	SO 40	SDS 40	SOWT 40	SD 40
DZD 40/4 B E Ex e	TR 0,8	MVS 6	SG 40	ELA 40 Ex	AD 40	GF 40	GS 40	EL 40 Ex	SO 40	SDS 40	SOWT 40	SD 40
DZD 50/6 B E Ex e	TR 0,8	MVS 6	SG 50	ELA 50 Ex	AD 50	GF 50	GS 50	EL 50 Ex	SO 50	SDS 50	SOWT 50	SD 50
DZD 50/4 B E Ex e	TR 2,5	MVS 6	SG 50	ELA 50 Ex	AD 50	GF 50	GS 50	EL 50 Ex	SO 50	SDS 50	SOWT 50	SD 50
DZD 60/6 B E Ex e	-	MVS 6	SG 60	ELA 60 Ex	AD 60	GF 60	GS 60	EL 60 Ex	SO 60	SDS 60	SOWT 60	SD 60

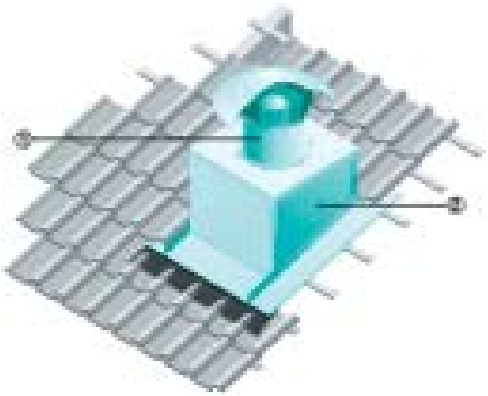

Installation på tak med takpannor
1. DZD takfläkt
2. Taksockel SDS för takpannor

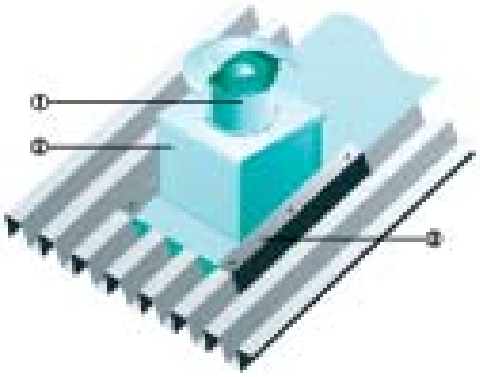

Installation på korrugerad takplåt
1. DZD takfläkt
2. Taksockel SOWT för korrugerad takplåt
3. Tätningsockel, tillhandahålls av kunden

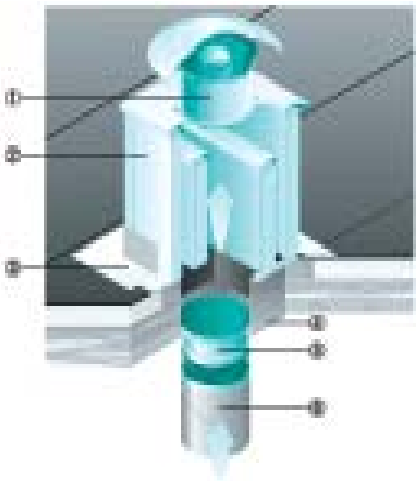

Installation på plant tak
1. DZD takfläkt
2. Ljuddämpande sockel SD
3. Tätningsockel, tillhandahålls av kund
4. Anslutningsstos, tillhandahålls av kund
5. Flexibel stos ELA Ex
6. Ventilationskanal

5-stegstrafo
TR/TRV

Termistor-Motorskydd
MVS

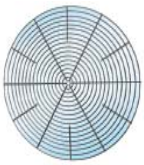

Skyddsgaller
SG

Flexibel stos
ELA-Ex

Inloppskona
AD

Motfläns
GF

Motstos
GS

Elastisk stos
EL-Ex

Taksockel
SO

Taksockel
SDS

Taksockel
SOWT

Ljuddämpande sockel
SD

Impulsfläktar för parkeringshus THT-IMP

THT-IMP är en axial-/impulsionsfläkt utvecklad för ventilation och evakuering av brand- & rökgaser från parkeringshus och allmänna utrymmen. Godkänd enligt EN 12101-3.
THT-IMP är lämplig för montering inne i det utrymme som skall skyddas och kan monteras i brandzonen utan extra kylning. Enkelriktade eller reversibla med fläkt, ljuddämpare, luftriktare och takfäste.
Propeller i gjuten aluminium designade för optimal impulsion. Skyddsgaller på sugsida på enkelriktade typer och ställbara luftriktare på båda sidor på reversibla typer. Arbets- och säkerhetsbrytare inbyggda i typerna THT-IMP-R, -O och på förfrågan på typ -C.
THT-IMP-C är byggd i valsad stålplåt. THT-IMP-R är byggd i rektangulärt utförande av galvaniserad stålplåt.
THT-IMP-O har en oval form för minimerad bygghöjd, tillverkad i stålplåt.
Trefas 400V/50Hz 2-hastighets motorer (Dahlander) i skyddsklass IP55 med isolationsklass H. S1 driftläge för kontinuerlig drift -20ºC till +40ºC och nödläge S2 +400ºC/2h eller +200ºC/2h (vissa storlekar, se tabell).

EN 12101-3-2002
400°C/2h

THT/IMP-C

THT/IMP-R

THT/IMP-O

Teknisk data

Typ	Max. flöde m³/h	Effekt KW	Varvtal r/min	Impuls (N)	Impuls (m/s)	Ljud dB(A) 10m	Max. ström (A) 400V	Vikt
* THT/IMP-C-UNI-31-2/4T	4260/2130	0,55/0,11	2880/1420	21/5	15,6/7,8	51/36	1,25/0,45	57,0
* THT/IMP-C-UNI-35-2/4T	6360/3180	0,85/0,20	2890/1415	36/9	17,8/8,9	52/37	1,90/0,70	61,0
* THT/IMP-C-UNI-38-2/4T-1.5	8450/4225	1,10/0,25	2905/1440	57/15	20,7/10,3	47/32	2,50/0,90	85,0
THT/IMP-C-UNI-40-2/4T-1.5	9250/4625	1,10/0,25	2905/1440	60/15	20,4/10,2	53/38	2,50/0,90	94,0
THT/IMP-C-UNI-45-2/4T-2	10800/5400	1,50/0,37	2935/1450	62/15	18,1/9,0	57/42	3,80/1,20	125,0
THT/IMP-C-UNI-45-2/4T-3	13200/6600	2,20/0,60	2910/1420	92/23	22,1/11,0	58/44	5,00/1,60	127,0
THT/IMP-C-UNI-50-2/4T-6	19700/9850	4,50/1,30	2910/1440	165/41	26,4/13,2	60/46	8,50/3,00	210,0
THT/IMP-C-UNI-56-2/4T-12	27900/13950	9,00/2,50	2920/1450	278/69	31,5/15,7	64/50	20,70/5,00	273,0
THT/IMP-C-UNI-63-2/4T-18	38800/19400	13,50/3,30	2965/1480	411/103	33,5/16,8	68/53	27,20/7,50	323,0
THT/IMP-C-UNI-71-4/8T-4	26600/13300	3,00/0,60	1430/710	157/39	18,7/9,3	65/50	6,50/2,30	279,0
THT/IMP-C-UNI-80-4/8T-7.5	38300/19150	5,50/1,10	1450/725	257/64	21,2/10,6	63/48	11,80/3,80	414,0
THT/IMP-C-UNI-90-4/8T-10	49700/24850	7,50/1,50	1460/725	341/86	21,7/10,9	65/50	15,30/5,40	495,0
THT/IMP-C-UNI-100-4/8T-15	64850/32425	10,50/2,80	1470/725	470/118	22,9/11,5	63/48	23,20/8,70	667,0
* THT/IMP-C-REV-31-2/4T	3840/1920	0,55/0,11	2880/1420	17/4	14,1/7,0	50/35	1,25/0,45	57,0
* THT/IMP-C-REV-35-2/4T	5940/2970	0,85/0,20	2890/1415	31/8	16,7/8,3	51/36	1,90/0,70	61,0
* THT/IMP-C-REV-38-2/4T-2	8200/4100	1,50/0,37	2935/1450	54/14	20,1/10,0	49/34	3,80/1,20	85,0
THT/IMP-C-REV-40-2/4T-2	9250/4625	1,50/0,37	2935/1450	60/15	20,4/10,2	52/37	3,80/1,20	94,0
THT/IMP-C-REV-45-2/4T-2	10300/5150	1,50/0,37	2935/1450	56/14	17,2/8,6	56/41	3,80/1,20	125,0
THT/IMP-C-REV-45-2/4T-3	12800/6400	2,20/0,60	2910/1420	87/22	21,4/10,7	57/43	5,00/1,60	127,0
THT/IMP-C-REV-50-2/4T-6	19000/9500	4,50/1,30	2910/1440	153/38	25,4/12,7	60/46	8,50/3,00	210,0
THT/IMP-C-REV-56-2/4T-12	27000/13500	9,00/2,50	2920/1450	261/65	30,5/15,2	63/49	20,70/5,00	273,0
THT/IMP-C-REV-63-2/4T-18	37800/18900	13,50/3,30	2965/1480	390/98	32,6/16,3	67/52	27,20/7,50	323,0
THT/IMP-C-REV-71-4/8T-4	26000/13000	3,00/0,60	1430/710	150/37	18,2/9,1	64/49	6,50/2,30	279,0
THT/IMP-C-REV-80-4/8T-7.5	37500/18750	5,50/1,10	1450/725	246/62	20,7/10,4	62/47	11,80/3,80	414,0
THT/IMP-C-REV-90-4/8T-10	48500/24250	7,50/1,50	1460/725	325/81	21,2/10,6	64/49	15,30/5,40	495,0
THT/IMP-C-REV-100-4/8T-15	63700/31850	10,50/2,80	1470/725	454/114	22,5/11,3	62/47	23,20/8,70	667,0
* THT/IMP-R-UNI-38-2/4T-1.5	8450/4225	1,10/0,25	2905/1440	57/15	20,7/10,3	42/27	2,50/0,90	141,0
THT/IMP-R-UNI-40-2/4T-1.5	9250/4625	1,10/0,25	2905/1440	60/15	20,4/10,2	48/33	2,50/0,90	145,0
* THT/IMP-R-REV-38-2/4T-2	8200/4100	1,50/0,37	2935/1450	54/14	20,1/10,0	49/34	3,80/1,20	141,0
THT/IMP-R-REV-40-2/4T-2	9250/4625	1,50/0,37	2935/1450	60/15	20,4/10,2	52/37	3,80/1,20	145,0
* THT/IMP-O-UNI-29-2/4T	4000/2000	0,55/0,11	2880/1420	21/5	16,8/8,4	37/22	1,25/0,45	65,0
* THT/IMP-O-UNI-35-2/4T	6360/3180	0,85/0,20	2890/1415	36/9	17,8/8,9	52/37	1,90/0,70	61,0
* THT/IMP-O-REV-29-2/4T	3400/1700	0,55/0,11	2880/1420	15/4	14,3/7,1	38/23	1,25/0,45	65,0
* THT/IMP-O-REV-35-2/4T	5940/2970	0,85/0,20	2890/1415	31/8	16,7/8,3	51/36	1,90/0,70	61,0

* Endast version med 200°C/2h motor

Impulsfläktar för parkeringshus THT-IMP

Mått mm

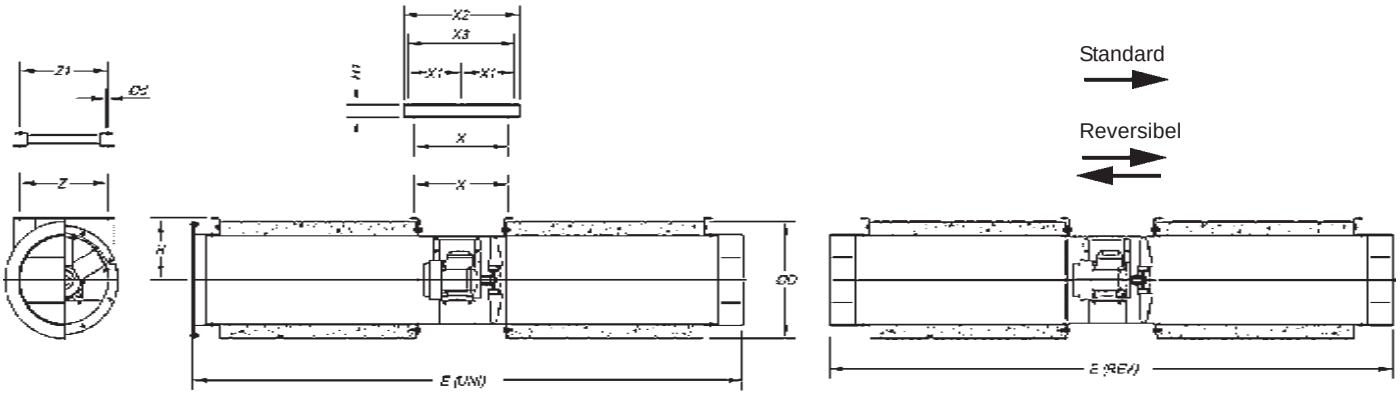

Typ	ØD	Ød	E(UNI)	E(REV)	H	H1	X	X1	X2	X3	Z	Z1
THT/IMP-C-31	415	10	1956	2000	220	-	335	-	-	-	275	-
THT/IMP-C-35	460	12	1960	2005	250	-	336	-	-	-	300	-
THT/IMP-C-38	415	11	2570	2620	225	-	-	-	600	530	-	517
THT/IMP-C-40	510	12	2485	2540	280	-	368	-	-	-	400	-
THT/IMP-C-45	630	12	2500	2554	355	-	385	-	-	-	440	-
THT/IMP-C-50	710	12	2895	2950	410	80	508	320	700	-	380	370
THT/IMP-C-56	750	12	3145	3200	503	80	558	345	750	-	475	465
THT/IMP-C-63	800	14	3295	3350	435	80	706	418	900	-	550	540
THT/IMP-C-71	900	12	3145	3200	510	80	558	345	750	-	475	465
THT/IMP-C-80	1000	14	3850	3900	565	80	656	395	855	-	730	730
THT/IMP-C-90	1100	14	3850	3900	585	80	647	390,5	846	-	825	825
THT/IMP-C-100	1200	14	4950	5000	640	80	767	450	965	-	884	884

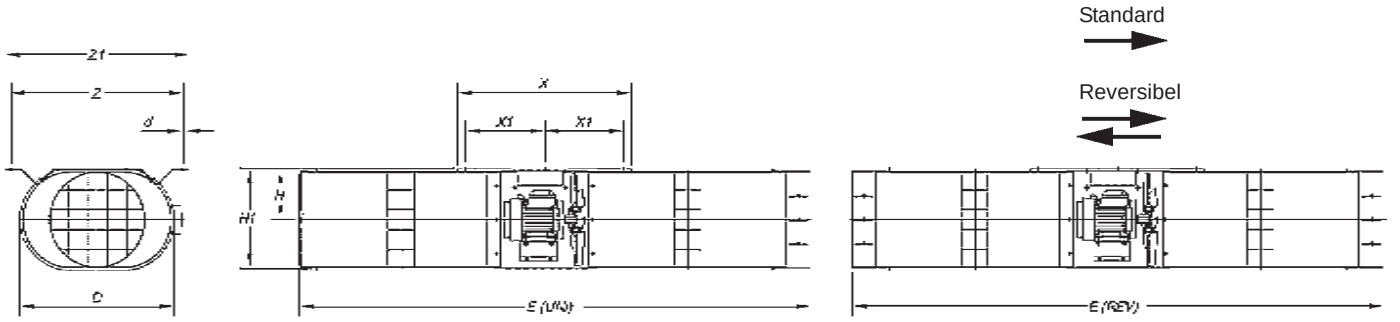

Typ	D	Ød	E(UNI)	E(REV)	H	H1	X	X1	Z	Z1
THT/IMP-O-29	460	12	2506	2600	160	310	700	330	550	590
THT/IMP-O-35	560	12	1925	2005	190,5	370	654	297	650	690

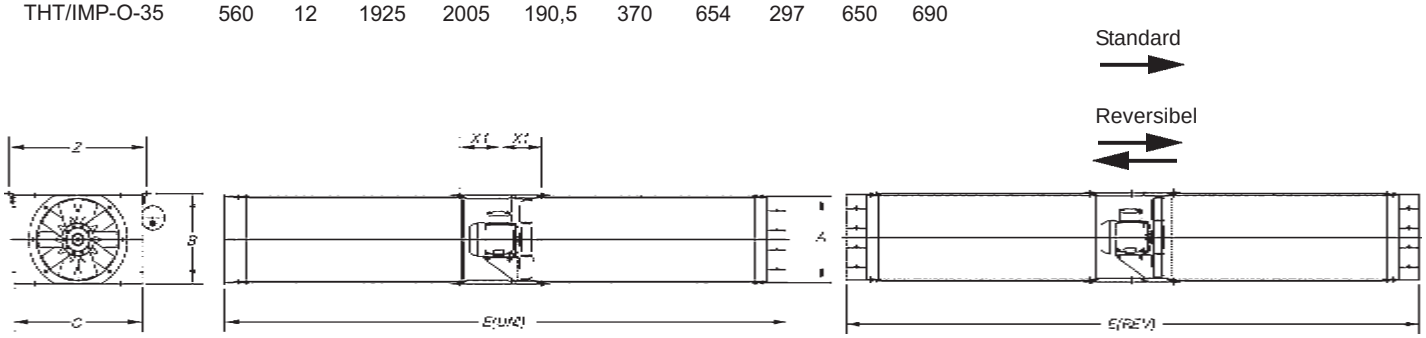

Typ	A	B	C	Ød	E(UNI)	E(REV)	X1	Z
THT/IMP-R-38	406	421	600	12	2600	2676	193	640
THT/IMP-R-40	503	518	600	12	2600	2676	193	640

Impulsfläktar för parkeringshus THT-IMP

Räckvidd

Typ	D(m)	L(m)
THT/IMP-C-31	10	20
THT/IMP-C-35	12	24
THT/IMP-C-38	14	28
THT/IMP-R-38	14	28
THT/IMP-C-40	15	28
THT/IMP-R-40	15	28
THT/IMP-C-45	17	34
THT/IMP-C-50	21	42
THT/IMP-C-56	25	50
THT/IMP-C-63	30	60
THT/IMP-C-71	25	50

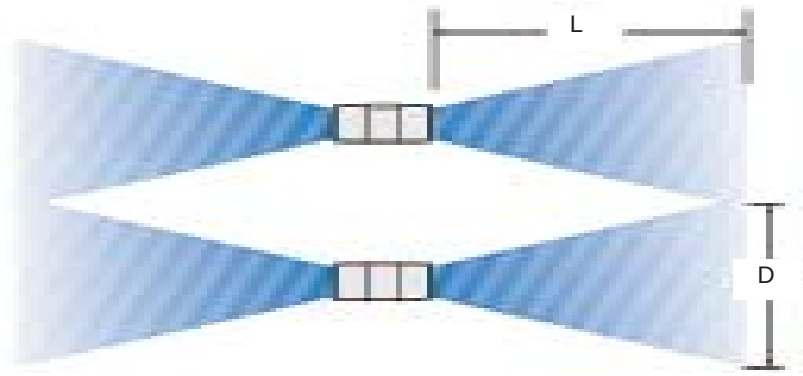

Ventilation i garage och parkeringshus

System utan kanaler - Snabb montering
med rätt placering av fläktarna så elimineras behovet av kanaldragning, då luften transporteras till utsugspunkterna.
Kostsam kanaldragning med don etc. undviks, vilket innebär en väsentlig kostnadsbesparing och en kortare konstruktionstid.
Ventilation i parkeringshus och garage, ofta placerade under jord, sker i första hand för att evakuera föroreningar i luften och förse garaget och människor med frisk luft.

Ventilation är även ett krav i händelse av brand!
Då för att föra bort heta gaser och rök vid evakuering av lokalerna och för att underlätta brandmännens åtkomst till lokalerna och deras arbete.

Tillbehör

Säkerhetsbrytare IAT

Impulsfläktar för parkeringshus CI

CI impulsfläktar (Centrifugal Induction) är avsedda för ventilation av föroreningar och avgaser, och som brandgasventilation inne i parkeringshus och större garage.
Typ CI består av en radialfläkt med bakåtböjda skovlar, till skillnad från typ THT-IMP som har axialfläktar, vilket ger ett minimalt byggmått på höjden.
Dessutom har CI-typen längre räckvidd (kastlängd) och kan skicka iväg den förorenade luften/brandgaserna med högre hastighet mot en utsugspunkt för vidare evakuering ut ur lokalerna.
Fläkthus och fläkthjul är tillverkade i robust stålplåt. Den har ett värmebeständigt polyester-ytskick, polymeriserat vid +190ºC, efter avfettning på alkalisk väg och fosfat-fri förbehandling. Fläkten är försedd med 3 takfästen, skyddsgaller på insug samt luftriktningsgaller på utblås och utvändigt placerat kopplingsbox. Godkänd enligt SS-EN 12101-3 samt testad och godkänd för 300ºC i 120 minuter.
Trefas 230/400V-50Hz samt 400/690V (över 3kw) 1 och 2-hastighets motorer (Dahlander) i skyddsklass IP55 och isolationsklass H.
S1 driftläge för kontinuerlig drift (-20ºC till +40ºC) och nödläge S2 (+300ºC/2h).

tested for 300°C/2h

Teknisk data

Typ	Max. flöde m³/h	Effekt KW	Varvtal r/min	dragkraft (N)	Impuls (m/s)	Ljud dB(A), 1m	Max. ström (A) 230V	(A) 400V	(A) 690V	Vikt
CI-50-4T	6860	1,1	1440	50	21,9	78	4,38	2,53		80
CI-50-4/8T	6860/3430	1,2/0,3	1440/705	50 / 13	21,9/10,9	78/63		2,92/1,29		79
CI-75-4T	9350	2,2	1420	75	24,1	85	7,98	4,61		120
CI-75-4/8T	9350/4675	2,2/0,55	1420/700	75/19	24,1/12,1	85/70		4,84/2,0		120
CI-100-4T	11950	4	1430	100	25	89		7,62	4,4	221
CI-100-4/8T	11950/5975	3,8/1,0	1440/710	100/25	25/12,5	89/74		8,26/2,75		217

Mått mm

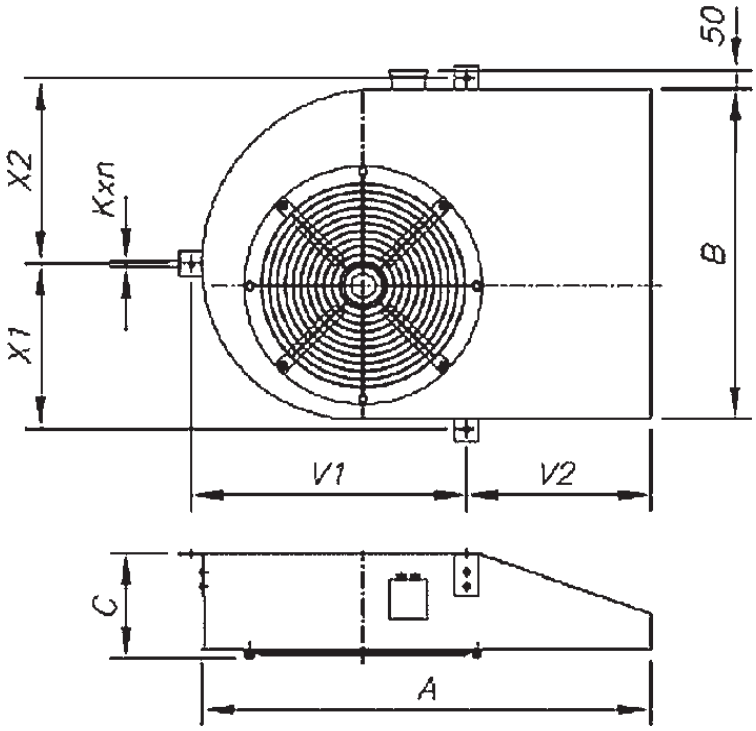

Typ	A mm	B mm	C mm	V2 mm	V1 mm	X1 mm	X2 mm	Kxn mm
CI-50	1263	929,00	296	519,00	774	466	521	12x20
CI-75	1363	1037,50	351	524,00	868	517	578,5	12x20
CI-100	1800	1161,00	381,5	834,50	994,5	542,5	618,5	18x25

Brandgas-/Axialfläkt THT, CJTHT +400°C/2h

EKB

THT

CJTHT

CJTHT/REV

THT är en kanalfläkt för evakuering av brandgaser från såväl industri, parkeringshus som från allmänna utrymmen. Godkänd enligt EN 12101-3. THT är lämplig för montering i eller utanför det utrymme som skall skyddas och kan monteras i brand-zonen utan extra kylning. Tillåtna temperaturer för evakuering av brandgas: +400°C-120min(2h), för kontinuerlig drift: -20°C till +50°C. Fläkthus i stålplåt med antikorrosiv värmebeständig epoxylack och försedd med anslutnings-flänsar på båda sidor. Som standard levereras THT med kort fläkthus och finns även på begäran med långt hus med inspektionslucka som anges vid beställning. Fläktvingar av gjuten aluminium med inställbara vinklar. Skyddsklass IP55, motor 3~ 400V, 50Hz. På begäran: motor för temperatur +200°C-120min (2h). Finns med 2-hast. motorer. Se nedan tabell.
CJTHT baseras på THT inbyggd i värme- och ljudisolerad box. Både box och fläkt certifierade enligt Standard EN 12101-3. Kan monteras vertikalt eller horisontellt.
THT/ATEX & **CJTHT/ATEX** baseras på THT & CJTHT med långt fläkthus och har ett gnistskydd i form av en remsa av aluminium vid fläktvingen. Atex-cert. kategori 3, Ex II 3G. Enligt Europeisk standard EN 14986/2005.
CJTHT/PLUS baseras på THT och monterad i en värme- och ljudisolerad box. Försedd med extra ljud-isolerande material jämnfört med CJTHT. Kan monteras både vertikalt eller horisontellt.
CJTHT/REV baseras på THT och monterad i värme- och ljudisolerad box. Reversibel. 3~ motor 50Hz, 2-hastig-heter genom Dahlander-koppling. Teleskopiskt utskjutbart fläkthus för enkel anpassning till olika väggtjocklekar och enklare installation. Försedd med skyddsgaller. Storlekar från Ø560 till 1250. Kontakta oss för urval.

Teknisk data

Typ	Max.flöde m^3/ h	Max.tryck Pa	Ex.arb.punkt m^3/ h-Pa	Ljud dB(A) THT	Ljud dB(A) CJTHT	Effekt kW	Varvtal v/ min	Max Amp	Vikt kg Kort hus	Vikt kg Långt hus	Vikt kg CJTHT
THT-40-4T-0,75	5100	80	4400-40	64	61	0,55	1410	1,57	32	29	48
THT-40-6T-0,75	3500	40	3000-20	53	51	0,55	960	2,4	37	34	52
THT-40-6/12T-0,75*	3500/1750	40/10	x	53/38	51/36	0,55/0,09	940/440	1,60/0,55	41	38	56
THT-45-4T-0,75	7100	100	6400-40	68	65	0,55	1410	1,57	34	31	49
THT-45-6T-0,75	4750	45	4200-20	55	53	0,55	960	2,4	39	35	54
THT-45-6/12T-0,75*	4750/2375	45/11	x	55/40	53/38	0,55/0,09	940/440	1,60/0,55	43	39	58
THT-50-4T-1	10000	160	8800-70	69	66	0,75	1415	2,03	37	33	52
THT-50-6T-0,75	6800	70	6000-30	57	55	0,55	960	2,4	40	37	55
THT-50-6/12T-0,72*	6800/3400	70/18	x	57/42	55/40	0,55/0,09	940/440	1,60/0,55	44	40	60
THT-56-4T-1	12900	280	8800-100	73	70	0,75	1430	2	45	40	62
THT-56-4T-1,5	14000	265	10600-100	74	71	1,1	1430	2,8	44	40	64
THT-56-4T-2	15300	320	11000-140	75	72	1,5	1420	3,6	48	44	68
THT-56-4/8T-2	15300/7650	320/80	x	75/60	72/57	1,50/0,30	1415/715	3,60/1,50	59	55	80
THT-56-6T-0,75	10000	145	7000-60	62	60	0,55	960	2,4	44	40	64
THT-63-4T-1	14100	325	9700-130	73	70	0,75	1430	2	49	43	66
THT-63-4T-1,5	17000	300	12500-140	74	71	1,1	1430	2,8	51	45	69
THT-63-4T-2	18900	330	14400-150	75	72	1,5	1420	3,6	55	49	72
THT-63-4T-3	22000	340	16000-165	76	73	2,2	1430	5,2	64	54	78
THT-63-4T-4	25200	350	18500-180	77	74	3	1430	6,8	73	63	87
THT-63-6T-0,75	12600	160	6700-70	65	63	0,55	960	2,4	51	45	68
THT-63-6T-1	13800	170	10000-70	66	64	0,75	950	2,7	54	48	72
THT-71-4T-1,5	19900	340	13600-160	78	75	1,1	1430	2,8	58	52	85
THT-71-4T-2	21000	370	15800-160	79	76	1,5	1420	3,6	61	56	89
THT-71-4T-3	24000	410	18180-180	81	78	2,2	1430	5,2	70	61	95
THT-71-4T-4	29400	440	21100-220	82	79	3	1430	6,8	79	70	104
THT-71-6T-0,75	15000	190	10300-80	67	65	0,55	960	2,4	57	52	85
THT-71-6T-1	17200	190	12000-80	68	66	0,75	950	2,7	61	55	88
THT-71-6T-1,5	21100	200	15000-100	69	67	1,1	955	3,4	70	61	95
THT-80-4T-3	29500	520	20400-240	82	79	2,2	1430	5,2	79	69	103
THT-80-4T-4	37000	530	26400-250	83	80	3	1430	6,8	88	78	112
THT-80-4T-5,5	40500	590	29100-300	84	81	4	1435	8,4	95	85	118
THT-80-6T-1,5	26000	195	22000-85	72	70	1,1	955	3,4	69	78	103
THT-80-6T-2	29700	200	23400-100	73	71	1,5	950	3,8	78	87	111
THT-80-6T-3	33500	220	25100-100	74	72	2,2	935	5,5	84	94	118
THT-80-8T-0,75	19500	100	16100-50	70	68	0,55	725	2,1	62	72	96
THT-80-8T-1	22000	120	18200-60	71	69	0,75	710	2,8	69	79	103

Tillbehör

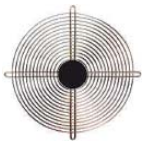
RT Galler

BTUB Ansl.stos

ACE Flex.stos

PS Fot/fäste

Fler storlekar på nästa sida.

Teknisk data Forts.

Typ	Max.flöde m^3/ h	Max.tryck Pa	Ex.arb.punkt m^3/ h-Pa	Ljud dB(A) THT	Ljud dB(A) CJTHT	Effekt kW	Varvtal v/ min	Max Amp	Vikt kg Kort hus	Vikt kg Långt hus	Vikt kg CJTHT
THT-90-4T-4	40000	670	27700-280	87	84	3	1430	6,8	93	110	136
THT-90-4T-5,5	46500	670	32000-290	89	86	4	1435	8,4	100	117	142
THT-90-4T-7,5	51000	770	35300-360	91	88	5,5	1460	12,6	126	143	168
THT-90-4T-10	54700	760	38200-360	92	89	7,5	1460	17,7	137	155	179
THT-90-6T-2	34300	245	24700-130	77	75	1,5	950	3,9	93	110	135
THT-90-6T-3	38800	270	27300-140	78	76	2,2	935	5,5	99	116	142
THT-90-6T-4	42400	270	30700-130	79	77	3	970	7,8	124	142	166
THT-90-8T-1	22500	160	16700-80	71	69	0,75	710	2,8	84	100	126
THT-90-8T-2	26000	190	17800-100	73	71	1,5	710	4,5	99	116	142
THT-90-8T-3	30000	195	21400-100	74	72	2,2	710	6,6	116	134	158
THT-100-4T-7,5	54000	810	36600-370	92	89	5,5	1460	12,6	131	151	176
THT-100-4T-10	63000	840	43600-380	93	90	7,5	1460	17,7	142	162	187
THT-100-4T-15	68000	855	50400-380	94	91	11	1460	22	195	215	231
THT-100-4T-20	72000	800	53700-390	95	92	15	1460	29	210	230	246
THT-100-6T-3	43000	360	30700-150	82	80	2,2	935	5,5	105	124	150
THT-100-6T-4	47000	370	34000-160	83	81	3	970	7,8	130	150	175
THT-100-6T-5,5	53000	390	38100-170	84	82	4	970	11	142	162	187
THT-100-8T-2	33900	200	26800-90	77	75	1,5	710	4,5	105	124	150
THT-100-8T-3	35000	220	27300-100	77	75	2,2	710	6,6	121	142	167
THT-100-8T-4	38000	240	28700-100	78	76	3	710	9	142	162	187
THT-125-4T/3-8°-10	63000	440	56000-200	88	85	7,5	1460	17,7	210	243	406
THT-125-4T/3-18°-20	92100	440	85200-210	91	88	15	1460	29	281	310	477
THT-125-4T/3-26°-40	117000	440	109000-200	93	90	30	1475	58	429	472	625
THT-125-4T/6-8°-20	80500	880	55600-400	89	86	15	1460	29	290	318	486
THT-125-4T/6-16°-30	102000	880	86100-400	90	87	22	1470	42	357	400	553
THT-125-4T/6-24°-50	130000	880	119000-400	93	90	37	1480	73	473	529	669
THT-125-6T/6-8°-5,5	53000	400	35700-190	77	75	4	970	11	218	251	414
THT-125-6T/6-28°-20	95000	400	87300-170	82	80	15	975	31	343	386	539
THT-125-6T/9-8°-10	53000	500	36900-220	78	76	7,5	970	17	264	292	460
THT-125-6T/9-24°-20	86500	500	76000-220	84	82	15	975	31	352	395	548

* 2 hastighetsmotor. Finns i fler typer, se tabellkolumn till vänster.

Mått mm

Typ	Ø A	Ø B	C min-max*	Ø D	E kort	E långt	Ø J	N
THT-40	490	450	341-385	410	250	400	12	8x45°
THT-45	540	500	341-385	460	250	400	12	8x45°
THT-50	600	560	360-385	514	250	400	12	12x30º
THT-56	660	620	360-416	560	250	400/500	12	12x30º
THT-63	730	690	360-431	640	250	400/500	12	12x30º
THT-71	810	770	360-433	710	300	430/500	12	16x22º30'
THT-80	900	860	446-461	800	300	500	12	16x22º30'
THT-90	1015	970	456-550	900	350	600	15	16x22º30'
THT-100	1115	1070	471-689	1000	350/450	600/700	15	16x22º30'
THT-125	1365	1320	523-886	1250	500	700/900/1000	15	20x18°
CJTHT-40/45/50	700	x	550	520	x	x	x	x
CJTHT-56/63	825	x	550	655	x	x	x	x
CJTHT-71/80	1000	x	650	815	x	x	x	x
CJTHT-90/100	1200	x	750	1000	x	x	x	x
CJTHT-125	1600	x	1200	1400	x	x	x	x

*Beroende på motorstorleken; från 80,90S,90L,100,112,132 o.s.v. till 225.

THT

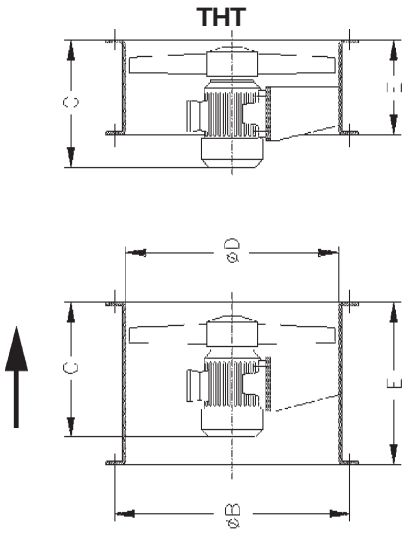

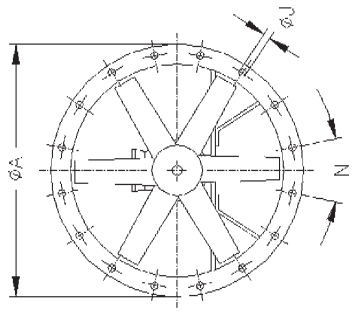

CJTHT

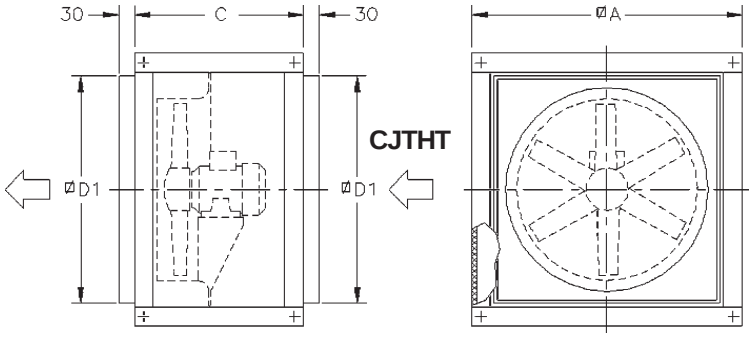

Inbyggnads-/cirkulationsfläkt CMPH

Inbyggnadsfläkt för cirkulering av het luft (Ugnsfläkt). Fläkt av stålplåt med antikorrosiv värmebeständig pulverlack. Fläkthjul med framåtböjda skovlar av galvaniserad stålplåt. Värmebeständig platta av mineralfiber (50-150 mm) med hög termisk isolationskapacitet. Direktdriven motor, 3-fas 230/400V 50Hz upp t.o.m. 3 kW och däröver 400/690V 50Hz. Skyddsklass IP 55, isolationsklass F.
Max lufttransporttemperatur från -20º C till +250º C.
På begäran: för olika spänningar, i rostfritt utförande.

Teknisk data

Typ	Max.flöde m³/h	Max.tryck Pa	Ex.arb.punkt m³/h - Pa	Varvtal r/ min	Max.effekt kW	Max.ström Amp (400V)	Ljud dB (A)	Vikt kg
CMPH-512-2T-0,25/R/EU	475	420	300 - 310	2850	0,18	0,7	62	7
CMPH-512-4T-0,07/R/EU	275	90	200 - 70	1440	0,05	0,32	55	6,5
CMPH-514-2T-0,25/R/EU	1000	600	620 - 450	2850	0,18	0,7	65	11,2
CMPH-514-4T-0,1/R/EU	660	130	390 - 100	2850	0,08	0,7	58	11,2
CMPH-616-2T-0,5/R/EU	1430	760	1000 - 460	2740	0,37	1	69	13,3
CMPH-616-4T-0,14/R/EU	1000	200	800 - 150	1400	0,1	0,37	61	10,8
CMPH-620-2T-0,5/R/EU	830	1300	615 - 910	2740	0,37	1	68	15,4
CMPH-620-4T-0,14/R/EU	920	310	610 - 150	1375	0,1	0,4	61	12,9
CMPH-718-2T-1/R/EU	1400	980	1200 - 880	2855	0,75	1,73	70	18,3
CMPH-718-4T-0,33/R/EU	1200	250	800 - 200	1410	0,25	0,73	63	14,9
CMPH-820-2T-1,5/R/EU	1950	1320	1400 - 1100	2845	1,1	2,4	73	20,4
CMPH-820-4T-0,33/R/EU	2100	330	1500 - 250	1350	0,25	0,76	66	15,3
CMPH-922-2T-1,5/R/EU	1650	1450	1500 - 1400	2845	1,1	2,4	70	24,1
CMPH-922-2T-2/R/EU	2050	1450	1950 - 1400	2860	1,5	3,25	71	27,1
CMPH-922-2T-3/R/EU	2900	1450	2500 - 1400	2880	2,2	4,6	74	29,9
CMPH-922-4T-0,75/R/EU	2750	380	2000 - 280	1395	0,55	1,45	66	22,2
CMPH-1025-2T-3/R/EU	2520	2150	2150 - 1950	2880	2,2	4,6	73	30,5
CMPH-1025-2T-4/R/EU	3125	2150	2700 - 2000	2895	3	6,1	77	37,8
CMPH-1025-4T-1,5/R/EU	3400	500	2500 - 400	1410	1,1	2,65	70	27,1
CMPH-1128-2T-4/R/EU	3000	2450	2500 - 2300	2895	3	6,1	77	42,9
CMPH-1128-2T-5,5/R/EU	4000	2450	3500 - 2300	2900	4	7,7	81	49,9
CMPH-1128-4T-3/R/EU	5000	630	3500 - 500	1420	2,2	4,9	74	43,9
CMPH-1128-6T-1/R/EU	3600	320	3000 - 220	910	0,75	2,26	60	35,9
CMPH-1231-4T-3/R/EU	4900	800	4500 - 670	1420	2,2	4,9	73	44,3
CMPH-1231-4T-4/R/EU	5750	800	5300 - 600	1420	3	6,4	75	46,3
CMPH-1231-4T-5,5/R/EU	6800	800	6000 - 500	1440	4	8,3	77	51,3
CMPH-1231-6T-2/R/EU	4500	380	3000 - 280	940	1,5	4,3	64	43,3
CMPH-1435-4T-4/R/EU	5700	920	5000 - 850	1420	3	6,4	76	47,6
CMPH-1435-4T-5,5/R/EU	7200	1000	6200 - 770	1440	4	8,3	78	52,6
CMPH-1435-4T-7,5/R/EU	8300	1000	7000 - 700	1455	5,5	11,4	80	66,6
CMPH-1435-6T-3/R/EU	7000	440	3700 - 400	930	2,2	5,36	66	49,6
CMPH-1640-4T-5,5/R/EU	6750	1250	5750 - 1200	1440	4	8,3	77	65,3
CMPH-1640-4T-7,5/R/EU	9000	1250	7500 - 1100	1455	5,5	11,4	80	79,3
CMPH-1640-4T-10/R/EU	10400	1250	9000 - 1000	1455	7,5	15,1	82	90,3
CMPH-1640-6T-3/R/EU	7000	500	5500 - 450	930	2,2	5,36	71	62,3
CMPH-1845-4T-7,5/R/EU	8000	1500	6500 - 1400	1455	5,5	11,4	82	89,9
CMPH-1845-4T-10/R/EU	11000	1500	9000 - 1450	1455	7,5	15,1	85	100,9
CMPH-1845-6T-3/R/EU	9000	900	6000 - 700	930	2,2	5,36	77	72,9
CMPH-2050-4T-10/R/EU	9000	1680	8000 - 1700	1455	7,5	15,1	83	112
CMPH-2050-4T-12,5/R/EU	11500	1680	10500 - 1700	1450	9,2	17,8	85	115
CMPH-2050-4T-15/R/EU	14000	1680	12000 - 1650	1460	11	21,5	87	131
CMPH-2050-4T-20/R/EU	16500	1680	14500 - 1600	1455	15	28,5	89	150
CMPH-2050-6T-5,5/R/EU	11000	950	8300 - 720	940	4	8,95	79	124

Mått mm

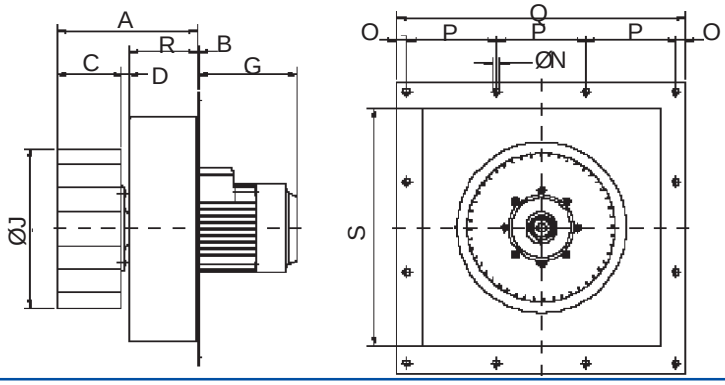

Inbyggnads-/cirkulationsfläkt CMPH

Mått mm

Typ	A	B	C	D	G max	Ø J	Ø N	O	P	Q	R	S
CMPH-512	108	3	50,5	6,5	159	120	7	12	97	315	50	260
CMPH-514	158,5	3	51,5	7	109	140	7	10	125	395	100	340
CMPH-616	169,5	3	62	6,5	155	160	7	10	125	395	100	340
CMPH-718	179,5	3	74	5	180	180	7	10	125	395	100	340
CMPH-620-2T-0,5	167	3	62	5	155	200	7	10	125	395	100	340
CMPH-620-4T-0,14	167	3	62	9	155	200	7	10	125	395	100	340
CMPH-820	187	3	82	5	180	200	7	10	125	395	100	340
CMPH-922	246,5	3	92	5	186	225	11,5	15	150	480	150	400
CMPH-1025	256,5	3	102	5	210	250	11,5	15	150	480	150	400
CMPH-1128	279,5	3	114	15	239	280	14	20	188	604	150	495
CMPH-1231	293,5	3	128	15	239	315	14	20	188	604	150	495
CMPH-1435	310,5	3	143	17,5	277	355	14	20	188	604	150	495
CMPH-1640	332	5	163	17,5	277	400	14	15	200	630	150	565
CMPH-1845-4T-7,5	358,5	5	180	17,5	277	454	14	16	236	740	150	673
CMPH-1845-4T-10	358,5	5	180	17,5	277	454	14	16	236	740	150	673
CMPH-1845-6T-3	352,5	5	180	23,5	239	454	14	16	236	740	150	673
CMPH-2050	376,5	5	204	23,5	388	500	14	16	236	740	150	673

Flödesdiagram

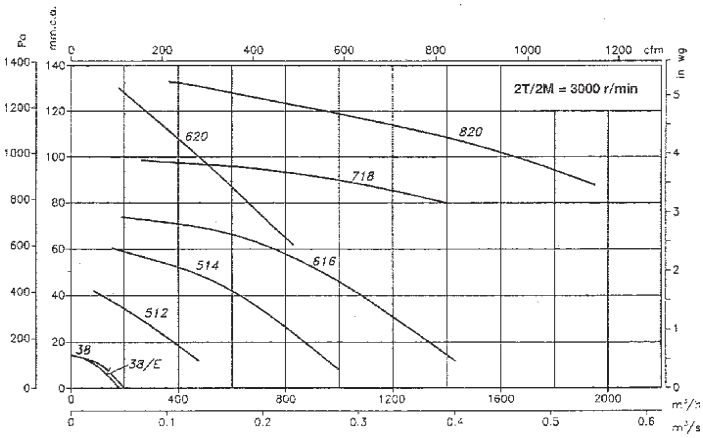

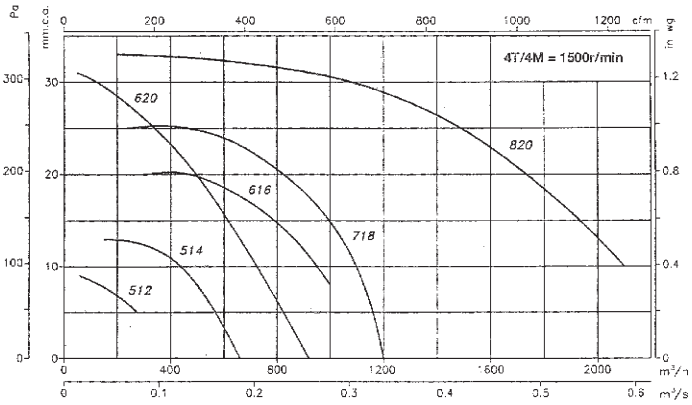

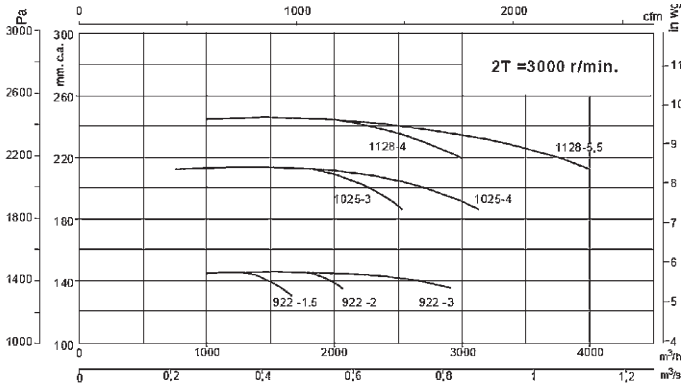

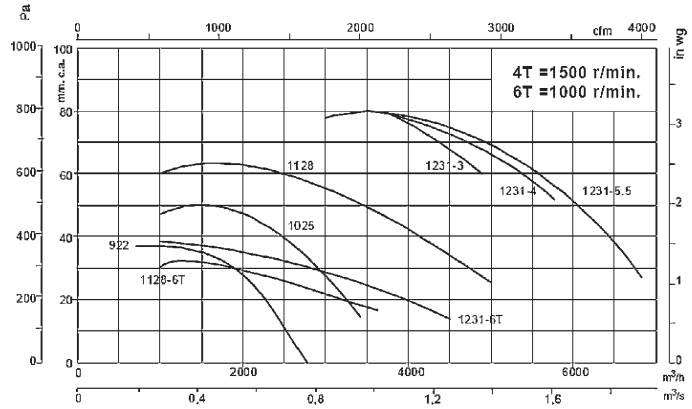

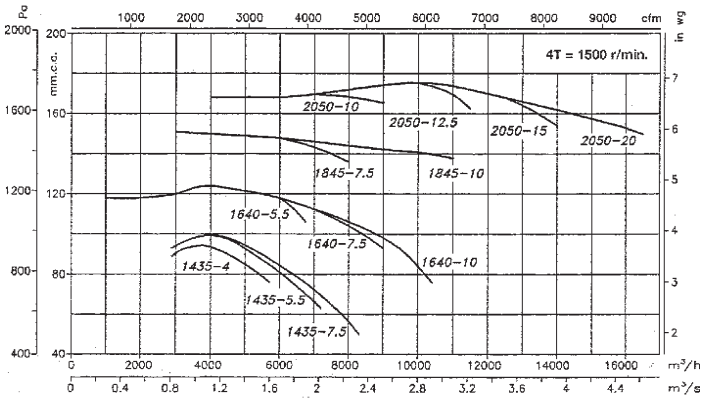

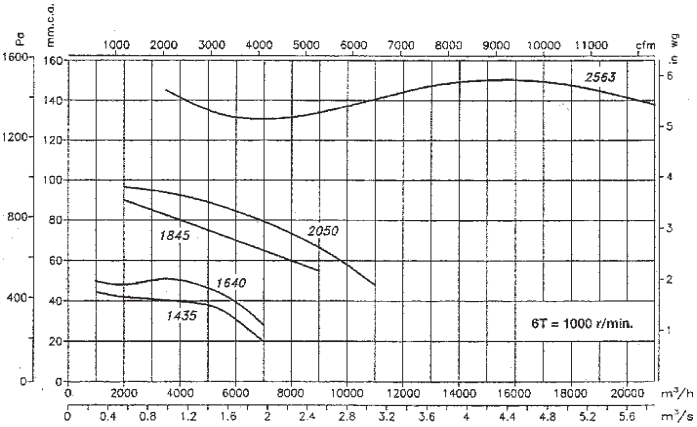

Inbyggnads-/cirkulationsfläkt CMSH

Inbyggnadsfläkt för cirkulering av het luft. Fläkt av stålplåt med antikorrosiv värmebeständig pulverlack. Fläkthjul med bakåtböjda skovlar av stålplåt. Värmebeständig platta av mineralfiber (150mm tjock) med hög termisk isolationskapacitet. Direktdriven motor, 3-fas 230/400V 50Hz motor upp t.o.m. 3 kW och däröver 400/690V 50Hz. Skyddsklass IP 55, isolationsklass F.
Max lufttransporttemperatur från -20° C till +250° C.
Inloppskona ARO kan beställas som tillbehör.
På begäran: för olika spänningar, i rostfritt utförande.

Teknisk data

Typ	Max.flöde m³/h	Max.tryck Pa	Ex.arb.punkt m³/h - Pa	Varvtal r/ min	Max.effekt kW	Max.ström Amp (400V)	Ljud dB (A)	Vikt kg
CMSH-831-2T-1,5/R/EU	2650	900	2000 - 380	2850	1,1	2,5	65	27,5
CMSH-831-4T-0,33/R/EU	1380	240	1000 - 130	1420	0,25	0,92	52	21,3
CMSH-925-2T-2/R/EU	3660	1170	2500 - 630	2870	1,5	3,35	70	35,4
CMSH-925-4T-0,5/R/EU	1830	300	1000 - 200	1380	0,37	1,2	56	28,4
CMSH-1040-4T-0,75/R/EU	2660	420	2000 - 180	1420	0,55	1,54	57	31,9
CMSH-1145-4T-1,5/R/EU	3940	560	3000 - 260	1410	1,1	2,59	61	54,3
CMSH-1240-4T-1/R/EU	5300	580	4000 - 240	1410	0,75	1,9	62	53,4
CMSH-1240-6T-0,5/R/EU	4500	260	3000 - 110	930	0,37	1,2	58	54,9
CMSH-1445-4T-1,5/R/EU	7600	730	5000 - 400	1410	1,1	2,59	67	58
CMSH-1445-4T-2/R/EU	8450	740	5000 - 460	1420	1,5	3,45	70	61
CMSH-1445-6T-1/R/EU	5300	320	3000 - 200	920	0,75	1,97	62	66
CMSH-1650-4T-3/R/EU	10900	910	7000 - 540	1430	2,2	4,8	71	78,5
CMSH-1650-6T-1,5/R/EU	6300	410	4000 - 250	925	1,1	2,82	61	80,5
CMSH-1856-4T-4/R/EU	13550	1200	10000 - 520	1430	3	6,48	75	86,6
CMSH-1856-4T-5,5/R/EU	17100	1200	10000 - 700	1425	4	8	77	90,6
CMSH-2063-4T-7,5/R/EU	19200	1600	15000 - 650	1450	5,5	11,1	77	126,9
CMSH-2063-6T-3/R/EU	13600	650	8000 - 400	940	2,2	5,36	66	120,9
CMSH-2271-4T-10/R/EU	28750	1980	20000 - 1100	1450	7,5	14,8	81	143,6
CMSH-2271-4T-15/R/EU	31000	1990	20000 - 1200	1460	11	22	83	170,6
CMSH-2271-4T-20/R/EU	34600	2000	20000 - 1400	1460	15	29	85	187,6
CMSH-2271-6T-4/R/EU	18150	820	16000 - 200	960	3	6,82	72	142,6
CMSH-2271-6T-5,5/R/EU	21900	830	16000 - 350	960	4	8,74	75	151,6
CMSH-2380-4T-25/R/EU	38000	2300	30000 - 850	1460	18,5	36,5	83	233,1
CMSH-2380-4T-30/R/EU	47600	2310	30000 - 1350	1460	22	42	86	251,1
CMSH-2380-6T-10/R/EU	27200	1010	20000 - 420	965	7,5	16,4	75	244,1
CMSH-2380-6T-15/R/EU	30900	1020	20000 - 510	970	11	23,2	78	257,1

Mått mm

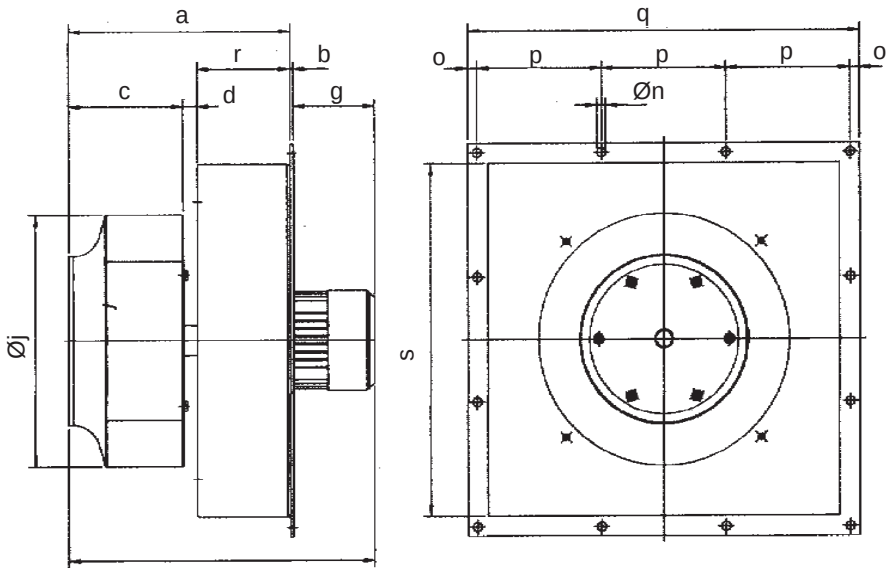

Tillbehör

Insugskona **ARO**

Klippan ☎ 0435-226 30 🖷 0435-226 90 • Stockholm ☎ 08-26 25 30 🖷 08-26 80 05 • Göteborg ☎ 031-24 64 50 • Umeå ☎ 090-12 83 80

Mått mm

Typ	a	b	c	d	g	Øj	m	Øn	o	p	q	r	s
CMSH-831-2T-1,5/R/EU	253,5	3	83	20,5	130	315	386,5	11,5	15	150	480	150	400
CMSH-831-4T-0,33/R/EU	253,5	3	83	20,5	105	315	361,5	11,5	15	150	480	150	400
CMSH-925-2T-2/R/EU	263,5	3	93,5	22	186	350	454,5	14	20	188	604	150	495
CMSH-925-4T-0,5/R/EU	263,5	3	93,5	20	105	350	371,5	14	20	188	604	150	495
CMSH-1040-4T-0,75/R/EU	273,5	3	103,5	20	130	400	406,5	14	20	188	604	150	495
CMSH-1145-4T-1,5/R/EU	283,5	5	114	19,5	186,5	450	475	14	15	200	630	150	565
CMSH-1240-4T-1/R/EU	356,5	5	184	22,5	130,5	404	492	14	15	200	630	150	565
CMSH-1240-6T-0,5/R/EU	356,5	5	184	22,5	130,5	404	492	14	15	200	630	150	565
CMSH-1445-4T-1,5/R/EU	382,5	5	208,5	24	189	454	576,5	14	15	200	630	150	565
CMSH-1445-4T-2/R/EU	382,5	5	208,5	24	189	454	576,5	14	15	200	630	150	565
CMSH-1445-6T-1/R/EU	382,5	5	208,5	24	189	454	576,5	14	15	200	630	150	565
CMSH-1650-4T-3/R/EU	408,5	5	233,5	25	216,5	510	600	14	16	236	740	150	673
CMSH-1650-6T-1,5/R/EU	408,5	5	233,5	25	186,5	510	630	14	16	236	740	150	673
CMSH-1856-4T-4/R/EU	435,5	5	261	24,5	216,5	570	657	14	16	236	740	150	673
CMSH-1856-4T-5,5/R/EU	435,5	5	261	24,5	216,5	570	657	14	16	236	740	150	673
CMSH-2063-4T-7,5/R/EU	466,5	5	292	24,5	277,5	640	749	14	19	284	890	150	813
CMSH-2063-6T-3/R/EU	466,5	5	292	24,5	239,5	640	711	14	19	284	890	150	813
CMSH-2271-4T-10/R/EU	500,5	5	327	23,5	277,5	718	792	14	19	284	890	150	813
CMSH-2271-4T-15/R/EU	500,5	5	327	23,5	395,5	718	900	14	19	284	890	150	813
CMSH-2271-4T-20/R/EU	500,5	5	327	23,5	395,5	718	900	14	19	284	890	150	813
CMSH-2271-6T-4/R/EU	500,5	5	327	23,5	277,5	718	783	14	19	284	890	150	813
CMSH-2271-6T-5,5/R/EU	500,5	5	327	23,5	277,5	718	783	14	19	284	890	150	813
CMSH-2380-4T-25/R/EU	538,5	5	366	22,5	464,5	808	939	14	19	248	1030	150	953
CMSH-2380-4T-30/R/EU	538,5	5	366	22,5	464,5	808	939	14	19	248	1030	150	953
CMSH-2380-6T-10/R/EU	538,5	5	366	22,5	395,5	808	1008	14	19	248	1030	150	953
CMSH-2380-6T-15/R/EU	538,5	5	366	22,5	395,5	808	1008	14	19	248	1030	150	953

Flödesdiagram

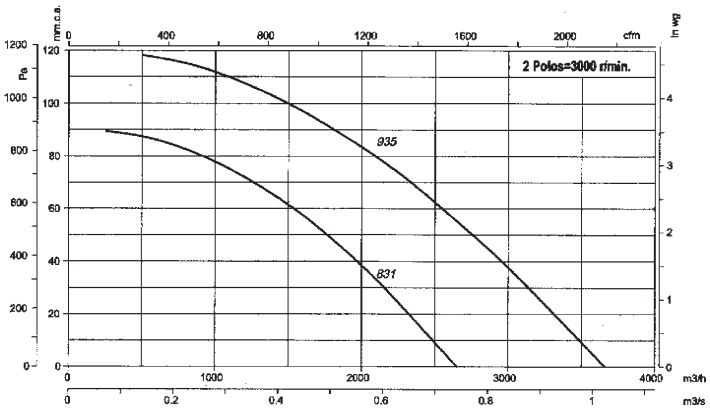

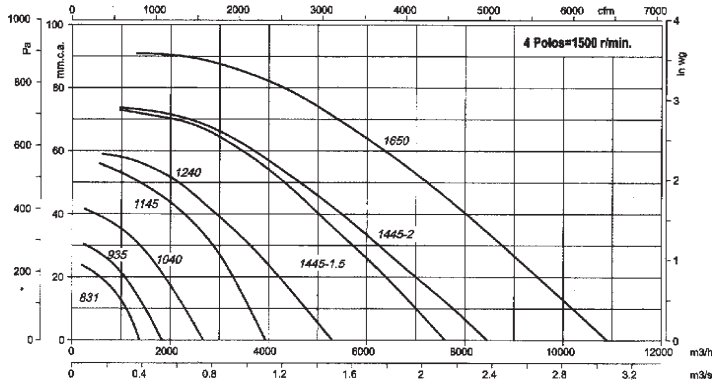

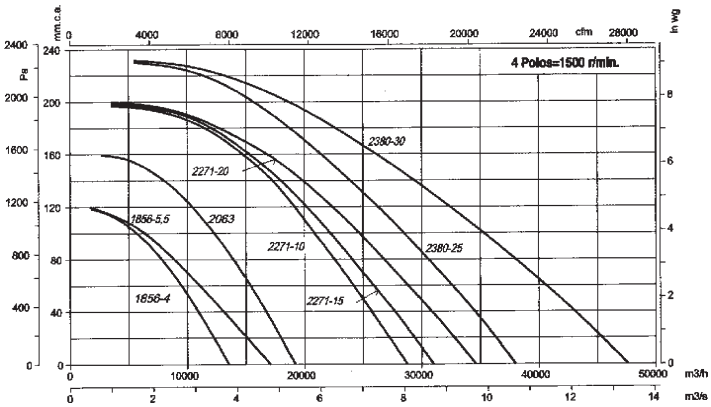

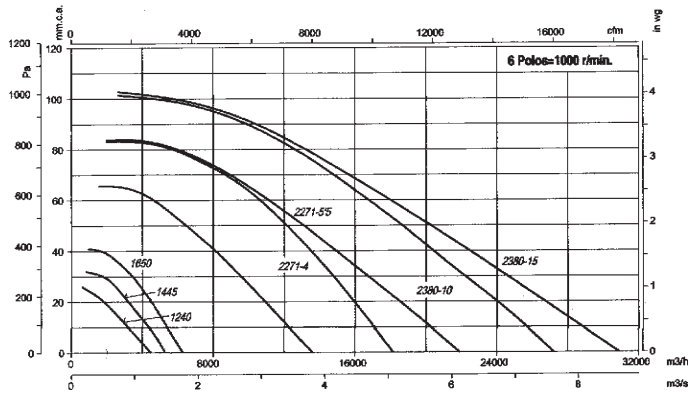

Brandgas/Radialfläkt CTMP +400°C/2h

CTMP är en radialfläkt utvecklad för evakuering av brandgaser från parkeringshus och allmänna utrymmen. Godkänd enligt EN 12101-3. CTMP är lämplig för montering inne i eller utanför det utrymme som skall skyddas och kan monteras i brandzonen utan extra kylning. Fläkthus och fläkthjul i valsad stålplåt med antikorrosiv värmebeständig epoxilack. Trefas, 230/400V, 50Hz motor. Skyddsklass IP55. Max lufttransporttemperatur: +400° C/2h. På begäran: med motorer för temperaturer upp till 200° C/2h, med 2-hastighetsmotorer för temperaturer upp till 200° C/2h och 400° C/2h, med remdrift.

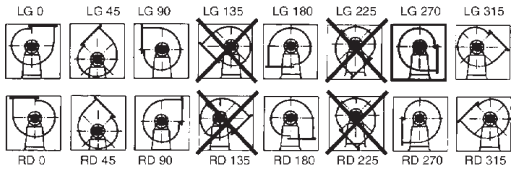

Fläktarna levereras i position LG 270 om inget annat anges vid beställning.

Teknisk data

Typ	Max. flöde m³/h	Effekt KW	Varvtal r/min	Ljud dB(A) 1m	Vikt Kg	Max. ström (A) 230V	400V	690V
CTMP-922-4T	2750	0,75	1430	66	37,0	3,50	2,00	-
CTMP-1025-4T-1,5	3400	1,10	1430	70	42,5	4,80	2,80	-
CTMP-1025-4T-2	3900	1,50	1420	72	45,0	6,20	3,60	-
CTMP-1128-4T-3	5000	2,20	1430	74	55,0	9,00	5,20	-
CTMP-1128-4T-4	5500	3,00	1430	75	66,0	11,80	6,80	-
CTMP-1128-6T	3600	0,75	950	60	47,5	4,70	2,70	-
CTMP-1231-4T-3	4900	2,20	1430	73	61,5	9,00	5,20	-
CTMP-1231-4T-4	5750	3,00	1430	75	72,5	11,80	6,80	-
CTMP-1231-4T-5,5	6800	4,00	1440	77	72,5	-	8,40	4,80
CTMP-1231-6T	4500	1,50	950	64	59,0	6,70	3,90	-
CTMP-1435-6T	7000	2,20	935	68	79,0	9,50	5,50	-
CTMP-1640-6T	7000	2,20	935	71	90,0	9,50	5,50	-
CTMP-1845-6T	9000	2,20	935	77	131,0	9,50	5,50	-
CTMP-2050-6T	11000	4,00	970	79	204,0	-	11,00	6,40

Mått mm

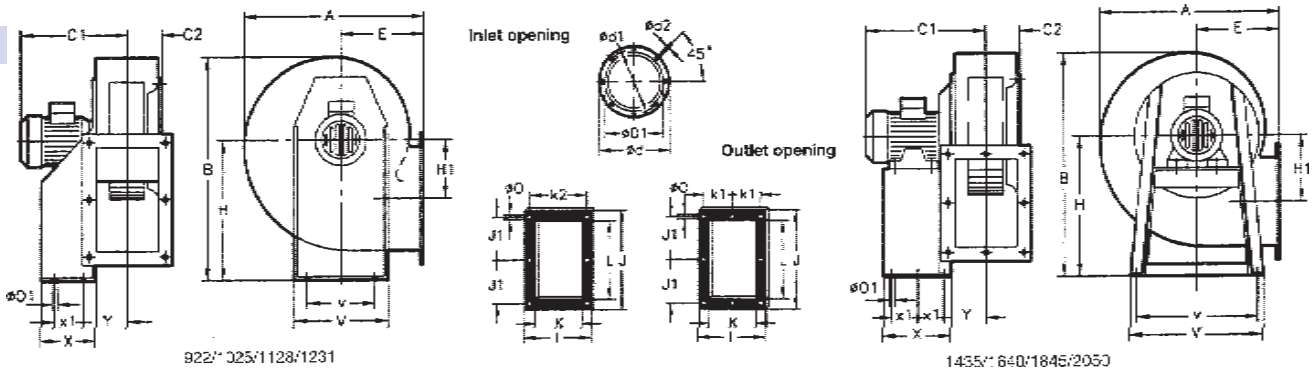

Typ	A	B	C1	C2	ØD1*	Ød	Ød1	Ød2	E	H	H1	I	J	J1	K	k1	k2	L	ØO	ØO1	V	v	X	x1	Y
CTMP-922	389	455	344	74	224	278	256	M.8	180	280	134	204	283	128	140	-	180	215	9,5	10,5	290	220	114	50	105
CTMP-1025	427	503	357	86	250	305	282	M.8	197	310	144	229	313	145	165	-	205	250	9,5	12,5	315	228	134	74	116
CTMP-1128-4T	472	553	439	94	280	348	320	M.8	216	340	152	244	364	170	180	-	220	297	9,5	12,5	348	245	144	95	123
CTMP-1128-6T	472	553	364	94	280	348	320	M.8	216	340	152	244	364	170	180	-	220	297	9,5	12,5	348	245	144	95	123
CTMP-1231	526	630	449	104	315	382	354	M.8	238	390	180	264	383	180	200	-	240	320	12	13	382	322	183	140	126
CTMP-1435	574	715	463	118	355	422	394	M.8	250	445	243	292	343	159	228	133	-	280	12	13	456	420	333	137	150
CTMP-1640	634	799	475	130	400	464	438	M.8	270	495	271	336	404	185	250	150	-	321	12	13	500	460	327	134	163
CTMP-1845	711	901	492	147	450	515	485	M.8	302	560	305	370	444	202	284	164	-	361	12	13	538	502	340	140	180
CTMP-2050	797	987	575	163	500	565	535	M.10	345	610	313	411	544	250	315	183	-	451	12	13	635	615	435	188	196

* Rekommenderad kanaldimension.

Tillbehör

Skyddsgaller RPA

Instos B

Insugsfläns BD

Utstos BIC

Flexibel stos ACE

Polomk. C2V

Arb.brytare INT

Mjukstart AR

Flödesdiagram

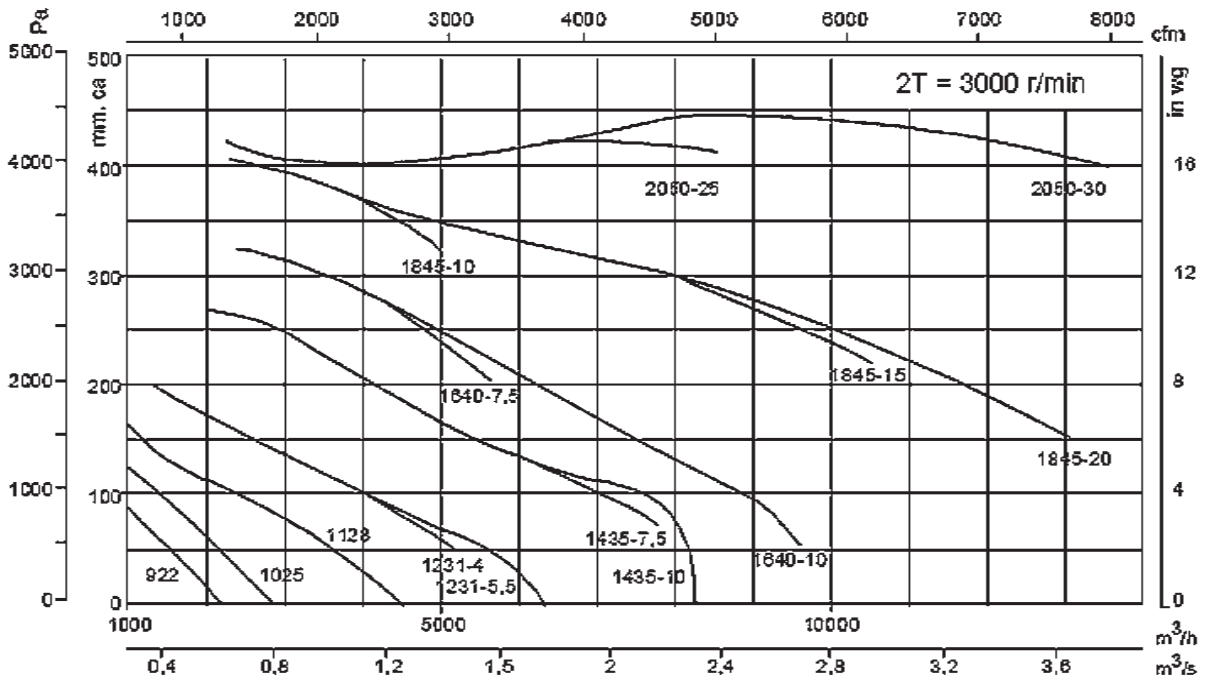

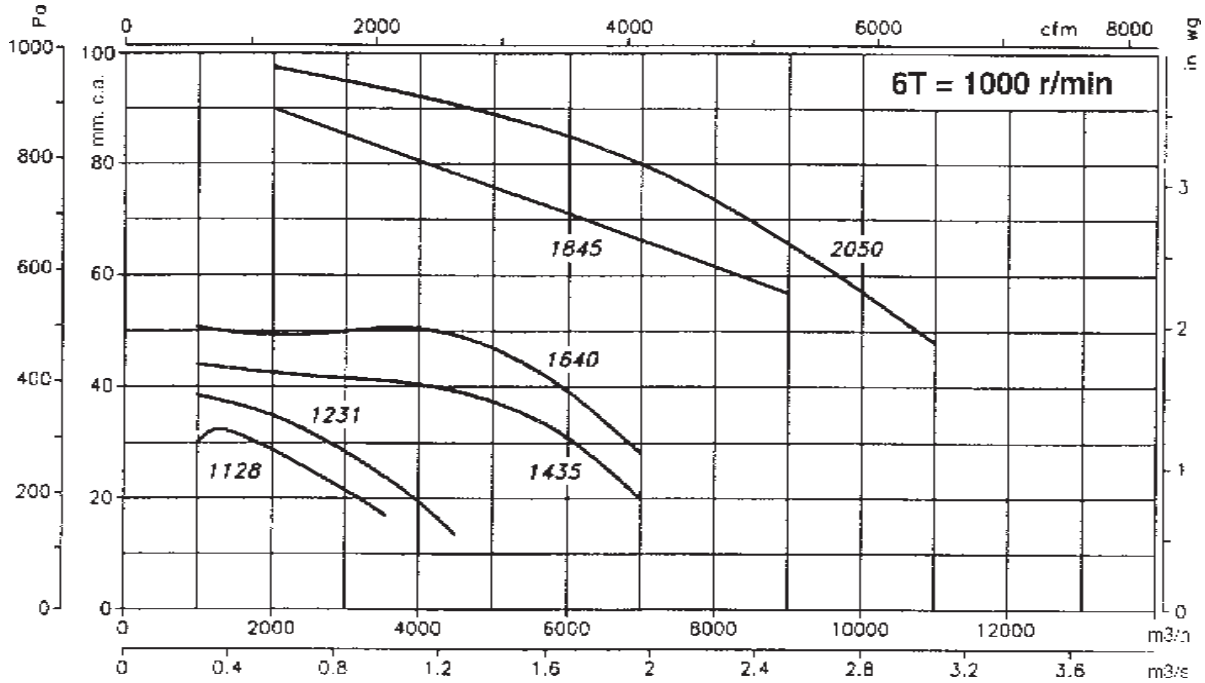

Brandgas/Radialfläkt TCMP, CJMP +400°C/2h

TCMP och CJMP är radialfläktar utvecklade för evakuering av brandgaser från parkeringshus samt industriella kök (gäller endast CJMP). Godkända enligt EN 12101-3. För montering utanför det utrymme som skall skyddas. Fläkthus och fläkthjul i valsad stålplåt med antikorrosiv värmebeständig epoxilack. Trefas, 230/400V, 50Hz motor. Skyddsklass IP55, isolationsklass F. Max lufttransporttemperatur -20ºC till +120° C för kontinuerlig drift och +400° C/2h. Max omgivningstemperatur: +70° C. CJMP med termiskt och akustiskt isolerad box.
På begäran: med motorer för temperaturer upp till 200° C/2h, med 2-hastighetsmotorer, med remdrift.

EN 12101-3-2002
400°C/2h

CJMP

TCMP

Teknisk data

Typ	Max.flöde m³/ h	Max.tryck Pa	Ex.arb.punkt m³/h - Pa	Ljud dB (A) TCMP	Ljud dB (A) CJMP	Max.effekt kW	Max.ström Amp	Varvtal r/ min	Vikt kg TCMP	Vikt kg CJMP
TCMP-820-4T	2100	340	1500 - 250	65	59	0,25	0,76	1350	13	27
TCMP-922-4T	2750	370	2000 - 270	66	60	0,55	1,45	1395	23	58
TCMP-1025-4T-1,5	3400	500	3000 - 260	70	64	1,1	2,65	1410	33	74
TCMP-1025-4T-2	3900	500	3000 - 290	72	66	1,5	3,45	1420	36,5	77,5
TCMP-1128-4T-3	5000	640	4000 - 420	74	68	2,2	4,9	1420	43	92
TCMP-1128-4T-4	5500	640	4500 - 370	75	69	3	6,4	1420	45	94
TCMP-1128-6T	3600	320	2500 - 250	60	55	0,75	2,26	915	37	86
TCMP-1231-4T-3	4900	800	4500 - 670	73	67	2,2	4,9	1420	49,5	107,5
TCMP-1231-4T-4	5750	800	5000 - 660	75	69	3	6,4	1420	51,5	109,5
TCMP-1231-4T-5,5	6800	800	6000 - 500	77	71	4	8,3	1440	56,5	114,5
TCMP-1231-6T	4500	390	3000 - 280	64	59	1,5	4,3	925	51	109
TCMP-1435-4T-4	5700	920	5000 - 850	76	70	3	6,4	1420	63	133
TCMP-1435-4T-5,5	7200	1000	6000 - 820	78	72	4	8,3	1440	82	153
TCMP-1435-4T-7,5	8300	1000	7000 - 700	80	74	5,5	11,4	1455	87	158
TCMP-1435-4T-10	10700	1000	8000 - 700	82	76	7,5	15,1	1455	98	169
TCMP-1435-6T	7000	440	5000 - 370	68	63	2,2	5,36	940	62	133
TCMP-1640-4T-5,5	6750	1250	6000 - 1150	77	71	4	8,3	1440	75	145
TCMP-1640-4T-7,5	9000	1200	8000 - 1080	80	74	5,5	11,4	1455	96	1666
TCMP-1640-4T-10	10400	1200	9000 - 950	82	76	7,5	15,1	1455	112	182
TCMP-1640-6T	7000	500	6000 - 400	71	66	2,2	5,36	940	73	143
TCMP-1845-4T-7,5	8000	1520	7000 - 1450	82	76	5,5	11,4	1455	134	215
TCMP-1845-4T-10	11000	1520	9000 - 1420	85	79	7,5	15,1	1455	149	230
TCMP-1845-6T	9000	900	7000 - 670	77	72	2,2	5,36	940	114	195
TCMP-2050-4T-10	9000	1750	8000 - 1700	83	77	5,5	15,1	1455	171	274
TCMP-2050-4T-12,5	11500	1750	11000 - 1700	85	79	9,2	17,8	1400	180	283
TCMP-2050-4T-15	14000	1750	13000 - 1650	87	81	2,2	21,5	1460	197	300
TCMP-2050-4T-20	16500	1750	15000 - 1550	89	83	7,5	28,5	1460	215	318
TCMP-2050-6T	11000	970	9000 - 660	79	74	9,2	8,95	950	162	265

Flödesdiagram

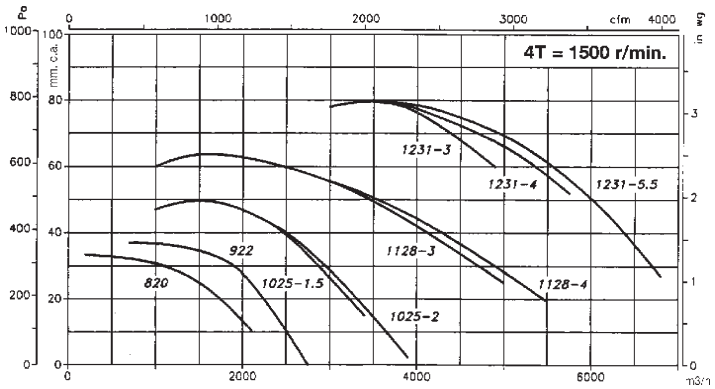

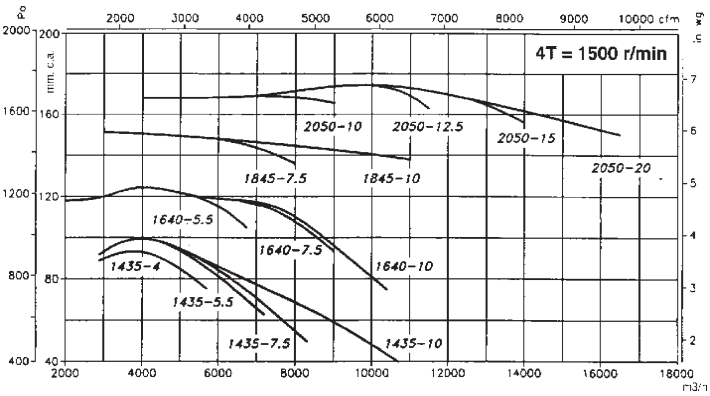

Brandgas/Radialfläkt TCMP, CJMP +400°C/2h

Flödesdiagram

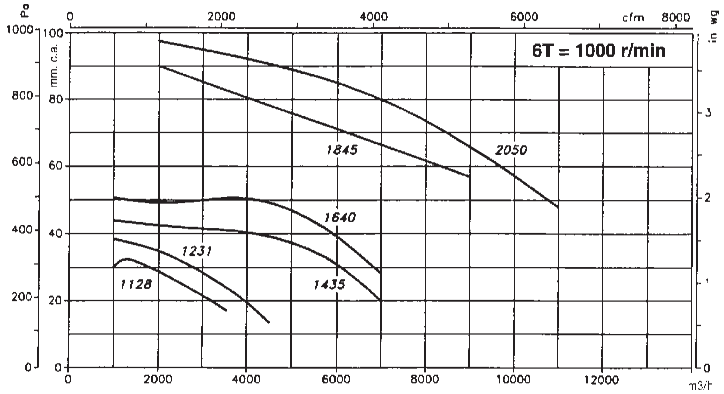

Mått mm

Typ	A	B1	B2	C1	C2	ØD1*	Ød	Ød1	Ød2	E	H1	I	J	J1	J2	K	k2	L	ØO
TCMP-820	322	377	223	272	68,5	200	247	230	M.6	138	137	184	213	94,5	189	130	160	156	9

* Rekommenderad kanaldimension.

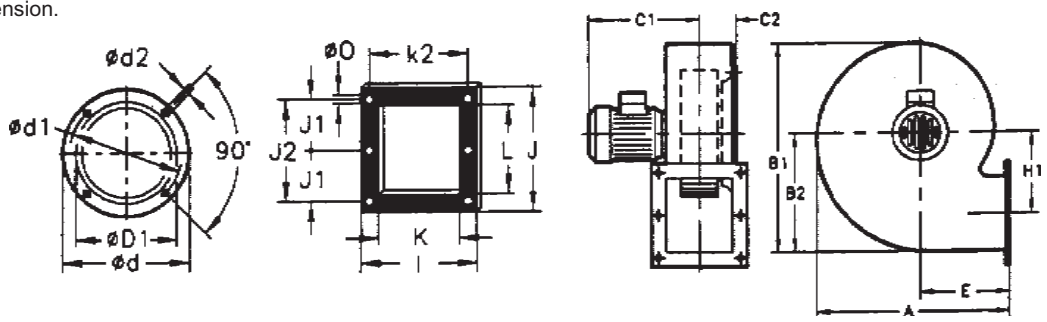

Typ	A	B	C1	C2	ØD1*	Ød	Ød1	Ød2	E	H	H1	I	J	J1	K	k1	k2	L	ØO	ØO1	V	v	X	x1	Y
TCMP-922	389	455	332	74	224	278	256	M.8	180	280	134	204	283	128	140	-	180	215	9,5	10,5	290	220	114	50	105
TCMP-1025	427	503	393	86	250	305	282	M.8	197	310	144	229	313	145	165	-	205	250	9,5	12,5	315	228	134	74	116
TCMP-1128-4T	472	553	430	94	280	348	320	M.8	216	340	152	244	364	170	180	-	220	297	9,5	12,5	348	245	144	95	123
TCMP-1128-6T	472	553	400	94	280	348	320	M.8	216	340	152	244	364	170	180	-	220	297	9,5	12,5	348	245	144	95	123
TCMP-1231-3	526	630	440	104	315	382	354	M.8	238	390	180	264	383	180	200	-	240	320	12	13	382	322	183	140	126
TCMP-1231-4	526	630	440	104	315	382	354	M.8	238	390	180	264	383	180	200	-	240	320	12	13	382	322	183	140	126
TCMP-1231-5,5	526	630	463	104	315	382	354	M.8	238	390	180	264	383	180	200	-	240	320	12	13	382	322	183	140	126
TCMP-1231-6T	526	630	440	104	315	382	354	M.8	238	390	180	264	383	180	200	-	240	320	12	13	382	322	183	140	126
TCMP-1435-4	574	715	464	118	355	422	394	M.8	250	445	243	292	343	159	228	133	-	280	12	12	456	420	333	137	150
TCMP-1435-5,5	574	715	477	118	355	422	394	M.8	250	445	243	292	343	159	228	133	-	280	12	12	456	420	333	137	150
TCMP-1435-7,5	574	715	525	118	355	422	394	M.8	250	445	243	292	343	159	228	133	-	280	12	12	456	420	333	137	150
TCMP-1435-10	574	715	525	118	355	422	394	M.8	250	445	243	292	343	159	228	133	-	280	12	12	456	420	333	137	150
TCMP-1435-6T	574	715	487	118	355	422	394	M.8	250	445	243	292	343	159	228	133	-	280	12	12	456	420	333	137	150
TCMP-1640-5,5	634	799	499	130	400	464	438	M.8	270	495	271	336	404	185	250	150	-	321	12	12	500	460	327	134	163
TCMP-1640-7,5	634	799	537	130	400	464	438	M.8	270	495	271	336	404	185	250	150	-	321	12	12	500	460	327	134	163
TCMP-1640-10	634	799	537	130	400	464	438	M.8	270	495	271	336	404	185	250	150	-	321	12	12	500	460	327	134	163
TCMP-1640-6T	634	799	499	130	400	464	438	M.8	270	495	271	336	404	185	250	150	-	321	12	12	500	460	327	134	163
TCMP-1845-4T	711	901	554	147	450	515	485	M.8	302	560	305	370	444	202	284	164	-	361	12	12	538	502	340	140	180
TCMP-1845-6T	711	901	516	147	450	515	485	M.8	302	560	305	370	444	202	284	164	-	361	12	12	538	502	340	140	180
TCMP-2050-10	797	987	572	163	500	565	535	M.10	345	610	313	411	544	250	315	183	-	451	12	12	635	615	435	188	196
TCMP-2050-12,5	797	987	624	163	500	565	535	M.10	345	610	313	411	544	250	315	183	-	451	12	12	635	615	435	188	196
TCMP-2050-15	797	987	677	163	500	565	535	M.10	345	610	313	411	544	250	315	183	-	451	12	12	635	615	435	188	196
TCMP-2050-20	797	987	677	163	500	565	535	M.10	345	610	313	411	544	250	315	183	-	451	12	12	635	615	435	188	196
TCMP-2050-6T	797	987	572	163	500	565	535	M.10	345	610	313	411	544	250	315	183	-	451	12	12	635	615	435	188	196

* Rekommenderad kanaldimension.

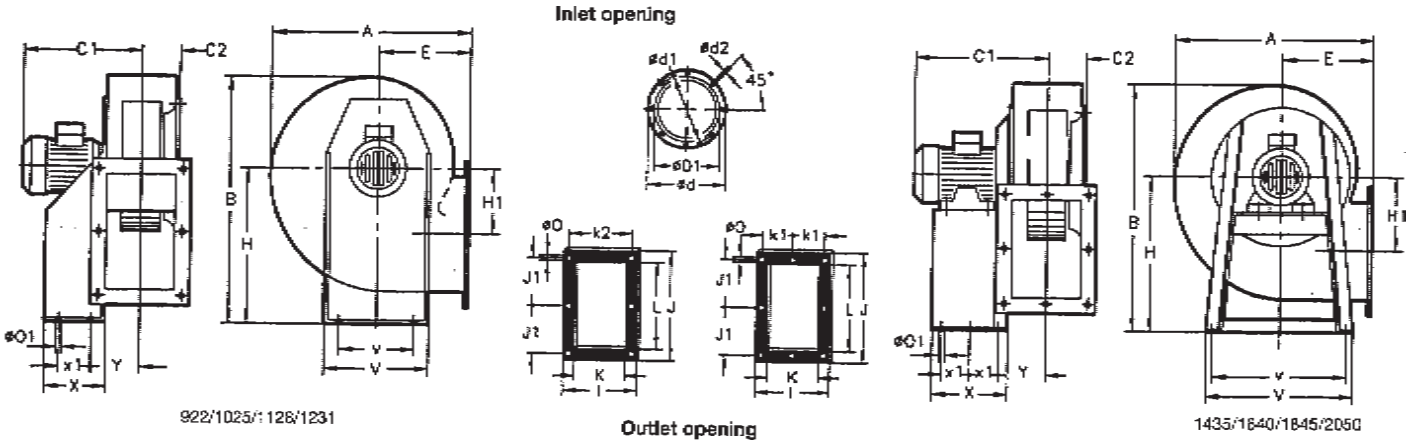

Mått mm

Byggform LG 270

Typ	A	B	C	ØD1	E	H	H2	K	L	Y
CJMP-820	400	450	450	200	155	263	126	130	156	112
CJMP-922	610	610	610	224	187	349	215	140	215	176
CJMP-1025	660	660	660	250	204	379	235	165	250	179
CJMP-1128	720	720	720	280	223	409	257	180	295	191
CJMP-1231	800	800	800	315	245	459	280	200	320	205
CJMP-1435	880	880	880	355	257	514	272	230	280	291
CJMP-1640	970	970	970	400	277	564	293	250	320	324
CJMP-1845	1070	1070	1070	450	309	629	324	284	360	357
CJMP-2050	1160	1160	1160	500	352	679	366	315	450	386

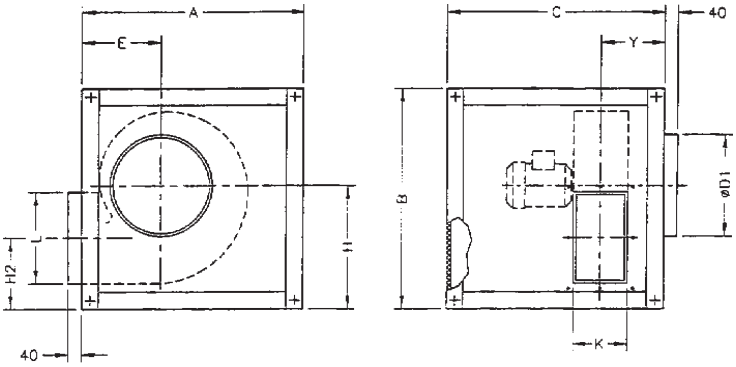

Byggform LG 0

Typ	A	B	C	ØD1	E	H	H2	K	L	Y
CJMP-922	610	610	610	224	261	349	197	140	215	176
CJMP-1025	660	660	660	250	281	379	214	165	250	179
CJMP-1128	720	720	720	280	311	409	233	180	295	191
CJMP-1231	800	800	800	315	341	459	255	200	320	205
CJMP-1435	880	880	880	355	366	514	253	230	280	291
CJMP-1640	970	970	970	400	406	564	287	250	320	324
CJMP-1845	1070	1070	1070	450	441	629	319	284	360	357
CJMP-2050	1160	1160	1160	500	481	379	362	315	450	386

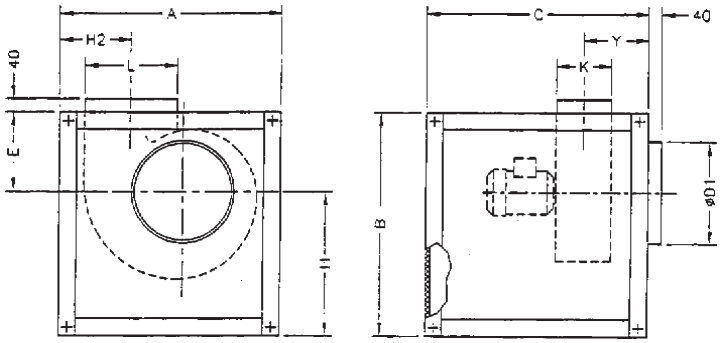

Byggform LG 90

Typ	A	B	C	ØD1	E	H	H2	K	L	Y
CJMP-922	720	720	720	224	187	349	237	140	215	176
CJMP-1025	800	800	800	250	204	379	277	165	250	179
CJMP-1128	880	880	880	280	223	409	319	180	295	191
CJMP-1231	970	970	970	315	245	459	332	200	320	205
CJMP-1435	1070	1070	1070	355	257	514	314	230	280	291
CJMP-1640	1160	1160	1160	400	277	564	325	250	320	324
CJMP-1845	865	1260	1050	450	309	629	326	284	360	357
CJMP-2050	965	1400	1200	500	352	679	408	315	450	386

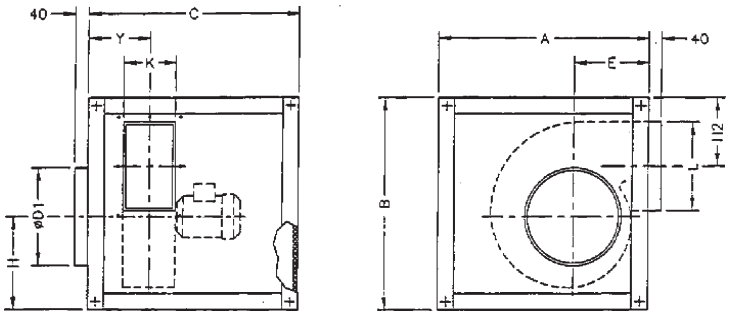

Tillbehör

Insugsgaller
RPA

Insugstos
B

Insugs-/motfläns
BD

Utstos/övergång
BIC

Elastisk stos
ACE

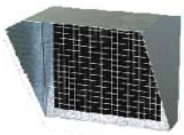

Utblåskåpa/
galler
VIS

Utomhusskydd
TEJ

Brandgas/kanalfläktar CJEC +400°C/2h

Evakueringsfläkt för Rök-/brandgaser eller för evakuering av varma gaser i ex. storköksventilation. Tillverkad enligt EN-12101-3-2002, certifikat nr 0370-CPD-0398. CJEC är lämpligför montering utanför brandzonen. Tillåtna temperaturer för evakuering av brandgas: +400° C/2h. Linjär luftriktning. Lådan är tillverkad i galvaniserad stålplåt och har termisk och ljuddämpande isolering. Fläkthjul i galvaniserad stålplåt med bakåtböjda skovlar. Öppningsbar motorsida för rengöring eller inspektion av fläkthjul. Utbytbara gavlar/sidor för olika insug/utblås. Motorer i 1-fas 230V (M) samt 3-fas 230/400V. Fläktar med 2-hastighetsmotorer genom Dahlander koppling. Skyddsklass IP55. Isolationsklass H. Lufttransporttemperatur från -20° C till +120° C vid kontinuerlig drift.
På begäran: 1-hastighetsmotorer för 3-fas.

EN 12101-3-2002
400°C/2h

Teknisk data

Typ	Max. flöde m³/h	Effekt KW	Varvtal r/min	Ljud, dB(A) 1m Insug	Ljud, dB(A) 1m Utblås	Max. ström (A) 230V	Max. ström (A) 400V	Vikt
CJEC-280-4/8T	1370 / 685	0,18 / 0,04	1380 / 720	55 / 40	60 / 45		0,60 / 0,70	23,0
CJEC-280-4M	1370	0,10	1380	55	60	0,65		23,0
CJEC-315-4/8T	1650 / 825	0,25 / 0,06	1430 / 640	59 / 44	63 / 48		0,80 / 0,40	25,0
CJEC-315-4M	1650	0,18	1400	59	63	0,95		25,0
CJEC-355-4/8T	3000 / 1500	0,37 / 0,09	1360 / 700	61 / 46	66 / 51		1,10 / 0,50	35,0
CJEC-355-4M	3000	0,25	1360	61	66	1,35		35,0
CJEC-400-4/8T	4000 / 2000	0,55 / 0,13	1410 / 680	65 / 50	69 / 54		1,80 / 0,65	38,0
CJEC-400-4M	4000	0,55	1380	65	69	3,30		38,0
CJEC-450-4/8T	5500 / 2750	0,75 / 0,17	1400 / 675	68 / 53	72 / 57		2,15 / 0,75	50,0
CJEC-450-4M	5500	0,75	1380	68	72	4,40		50,0
CJEC-500-4/8T	7600 / 3800	1,70 / 0,35	1390 / 700	70 / 55	75 / 60		4,00 / 1,60	109,9
CJEC-560-6/12T	9500 / 4750	1,30 / 0,20	940 / 460	77 / 62	82 / 67		3,50 / 1,20	128,6

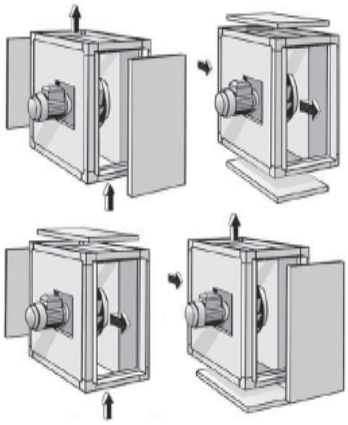

Mått mm

Typ	ØA	B	C	E1	E2
CJEC-280 CJEC-315	700	400	200	618	318
CJEC-355 CJEC-400	800	505	200 225	718	423
CJEC-450 CJEC-500	900	550	225 260	818	468
CJEC-560	1000	700	290	918	618

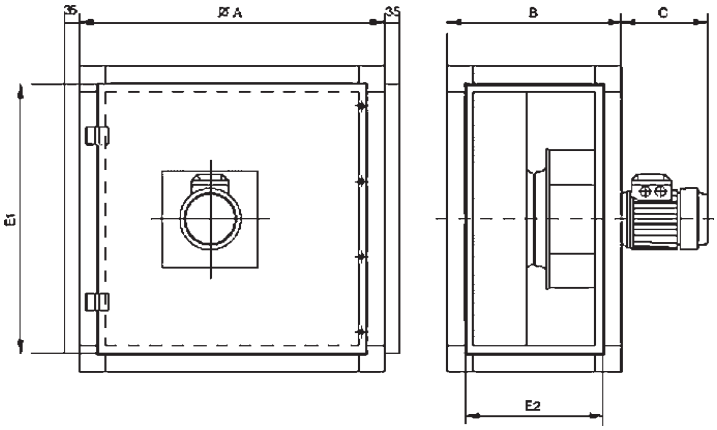

Flödesdiagram

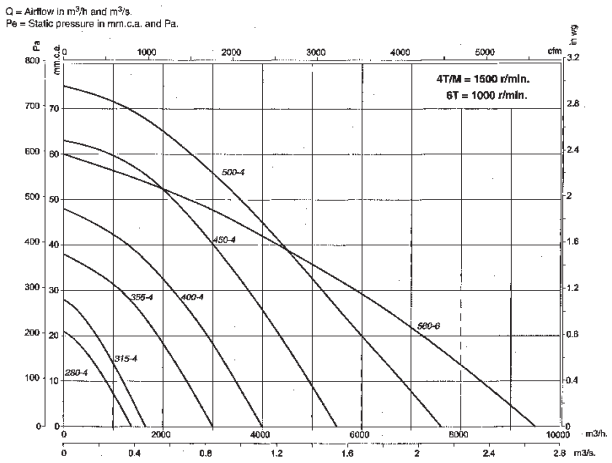

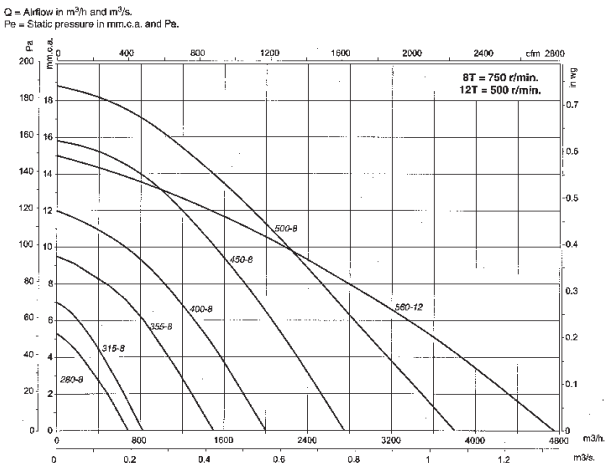

Tillbehör

INT
Motorskyddsbrytare

C2V
2-hast. omkopplare

AR
Mjukstart

TAC
Stos

Brandgas/Radialfläkt TCR +400°C/2h

Godkända enligt EN 12101-3.
TCR - är utvecklade för evakuering av brandgaser från parkeringshus och allmänna utrymmen. TCR är lämplig för montering inne i det utrymmet som skall skyddas och kan monteras i brandzonen utan extra kylning. Fläkthus och fläkthjul av valsad plåt med antikorrosiv värmebeständig epoxilack. Trefas, 400V, 50Hz motorer. Skyddsklass IP 55. Max omgivningstemperatur +400° C/2h.På begäran: med motorer för temperaturer upp till 200° C/2h, med 2-hastighetsmotorer för temperaturer upp till 200° C/2h och 400° C/2h, med remdrift.

EN 12101-3-2002
400°C/2h

Teknisk data

Typ	Max.flöde m³/h	Max.tryck Pa	Ex.arb.punkt m³/h - Pa	Ljud dB (A)	Max.effekt kW	Max.ström Amp	Varvtal r/ min	Vikt kg
TCR-1240-4T	5800	500	4000 - 200	71	0,75	2	1430	79,5
TCR-1445-4T	8030	650	5000 - 300	72	1,1	2,8	1430	100,5
TCR-1650-4T	10500	800	7500 - 400	74	1,5	3,6	1420	121
TCR-1650-6T	7410	330	5000 - 190	64	0,75	2,7	950	120
TCR-1856-4T	15150	1000	10000 - 620	79	3	6,8	1430	175
TCR-1856-6T	10050	440	7500 - 220	70	1,1	3,4	955	170,5
TCR-2063-4T	24450	1550	15000 - 1000	80	5,5	12,6	1460	260
TCR-2063-6T	16100	550	12500 - 300	71	1,5	3,9	950	232,5
TCR-2271-4T	34610	1900	25000 - 1100	85	11	22	1460	343
TCR-2271-6T	22750	700	15000 - 500	76	3	7,8	970	314,5

Mått mm

Utblås

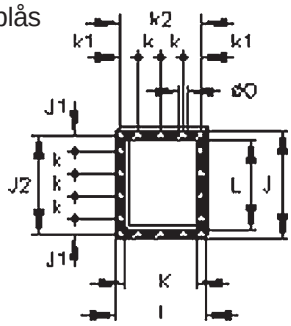

Insug

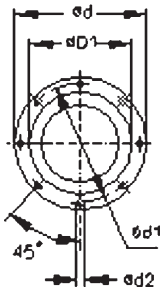

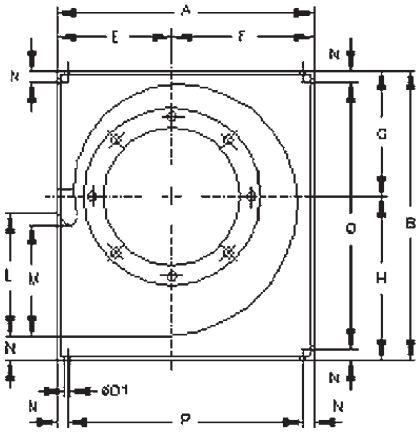

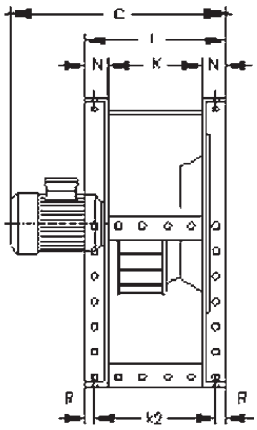

Typ	I	J	J1	J2	K	k	k1	k2	L	ØO
1240	395	480	70	440	315	100	78	355	400	11
1445	445	540	99	498	355	100	103	405	450	11
1650	490	590	88	550	400	125	100	450	500	13
1856	550	660	55	610	450	125	125	500	560	13
2063	620	750	95	690	500	125	93	560	630	13
2271	690	840	75	775	560	125	63	625	710	13

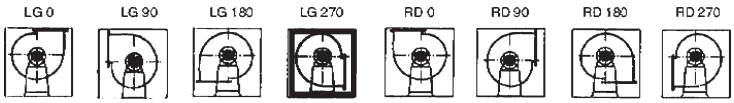

Standardposition LG 270.

Typ	A	B	C	ØD1*	Ød	Ød1	Ød2	E	F	G	H	M	N	ØO1	P	Q	R
TCR-1240-4T	673	790	612	400	472	444	M.8	305	368	310	480	358	40	11	593	710	20
TCR-1445-4T	765	880	657	450	522	494	M.8	350	415	339	541	404	45	11	685	800	20
TCR-1650-4T	832	970	685	500	582	555	M.10	375	457	378	592	445	45	13	752	890	20
TCR-1650-6T	832	970	703	500	582	555	M.10	375	457	378	592	445	45	13	752	890	20
TCR-1856-4T	925	1084	806	560	645	615	M.10	415	540	426	658	493	50	13	825	984	25
TCR-1856-6T	925	1084	806	560	645	615	M.10	415	540	426	658	493	50	13	825	984	25
TCR-2063-4T	1037	1218	918	630	720	688	M.10	465	572	477	741	530	60	13	917	1098	30
TCR-2063-6T	1037	1218	867	630	720	688	M.10	465	572	477	741	530	60	13	917	1098	30
TCR-2271-4T	1173	1375	1130	710	800	768	M.12	525	648	538	837	603	65	13	1043	1245	32,5
TCR-2271-6T	1173	1375	984	710	800	768	M.12	525	648	538	837	603	65	13	1043	1245	32,5

Brandgas/Radialfläkt TCR/R, CJTCR/R +400°C/2h

TCR/R och CJTCR/R - är utvecklade för evakuering av brandgaser från parkeringshus och industriella kök. TCR/R är lämplig för montering utanför det utrymmet som skall skyddas. Fläkthus och fläkthjul av valsad plåt med antikorrosiv värmebeständig epoxilack. Trefas, 400V/50Hz motorer. Skyddsklass IP 55, isolationsklass F. Max omgivningstemperatur +70° C. Max lufttransporttemperatur: +250° C kontinuerligt, +400° C/2h och +600° C/1h (sugande). CJTCR/R med termiskt och akustiskt isolerad box. På begäran: med motorer för temperaturer upp till 200° C/2h, med 2-hastighetsmotorer, med remdrift.

EN 12101-3-2002
400°C/2h

CJTCR/R

TCR/R

Teknisk data

Typ	Max.flöde m³/h	Max.tryck Pa	Ex.arb.punkt m³/h - Pa	Ljud dB (A)	Max.effekt kW	Max.ström Amp*	Varvtal r/ min	Vikt kg
TCR/R-1240-2T	11100	2250	7500 - 1600	86	4	7,8	2895	93,5
TCR/R-1240-4T	5800	500	4000 - 200	71	0,75	1,86	1455	70,5
TCR/R-1445-2T	16500	2800	10000 - 1800	87	7,5	13,9	2915	126
TCR/R-1445-4T	8030	650	5000 - 300	72	1,1	2,55	1460	92,5
TCR/R-1650-4T	10500	800	7500 - 400	74	1,5	3,4	1440	114
TCR/R-1650-6T	7410	330	5000 - 190	64	0,75	2,26	970	114
TCR/R-1856-4T	15150	1000	10000 - 620	79	3	6,4	1455	152
TCR/R-1856-6T	10050	440	7500 - 220	70	1,1	2,9	965	146,5
TCR/R-2063-4T	24450	1550	15000 - 1000	80	5,5	11,4	1460	226
TCR/R-2063-6T	16100	550	12500 - 300	71	1,5	4,3	935	208,5
TCR/R-2271-4T	34610	1900	25000 - 1100	85	11	21,5	1465	315
TCR/R-2271-6T	22750	700	15000 - 500	76	3	6,82	950	293,5

* Vid 400V.

Mått mm

Utblås

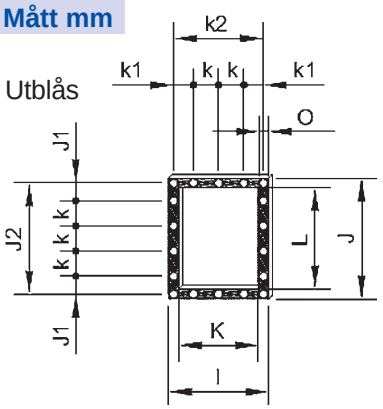

Typ	I	J	J1	J2	K	k	k1	k2	L	ØO
1240	395	480	70	440	315	100	78	355	400	11
1445	445	540	99	498	355	100	103	405	450	11
1650	490	590	88	550	400	125	100	450	500	13
1856	550	660	55	610	450	125	125	500	560	13
2063	620	750	95	690	500	125	93	560	630	13
2271	690	840	75	775	560	125	63	625	710	13

Insug

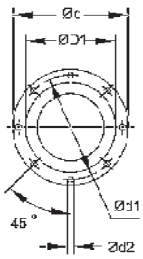

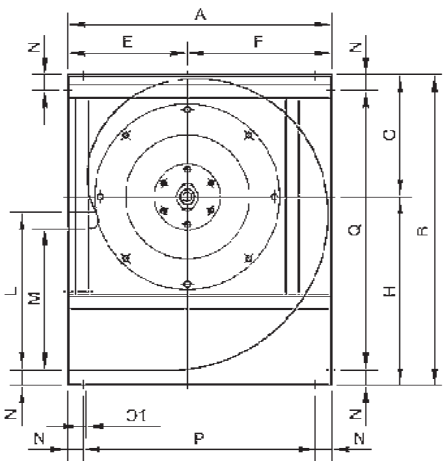

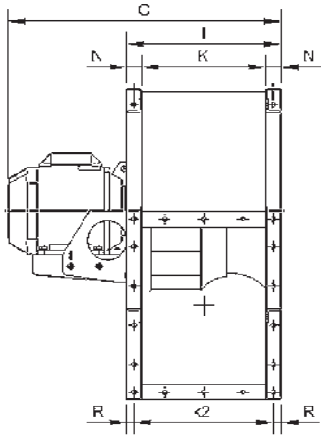

Typ	A	B	C	ØD1*	Ød	Ød1	Ød2	E	F	G	H	M	N	ØO1	P	Q	R
TCR/R-1240-2T	673	790	765	400	472	444	M.8	305	368	310	480	358	40	11	593	710	20
TCR/R-1240-4T	673	790	625	400	472	444	M.8	305	368	310	480	358	40	11	593	710	20
TCR/R-1445-2T	765	880	845	450	522	494	M.8	350	415	339	541	404	45	11	675	800	20
TCR/R-1445-4T	765	880	684	450	522	494	M.8	350	415	339	541	404	45	11	675	800	20
TCR/R-1650-4T	832	970	750	500	582	555	M.10	375	457	378	592	445	45	13	742	890	20
TCR/R-1650-6T	832	970	730	500	582	555	M.10	375	457	378	592	445	45	13	742	890	20
TCR/R-1856-4T	925	1084	866	560	645	615	M.10	415	510	426	658	493	50	13	825	984	25
TCR/R-1856-6T	925	1084	805	560	645	615	M.10	415	510	426	658	493	50	13	825	984	25
TCR/R-2063-4T	1037	1218	1007	630	720	688	M.10	465	572	477	741	530	60	13	917	1098	30
TCR/R-2063-6T	1037	1218	927	630	720	688	M.10	465	572	477	741	530	60	13	917	1098	30
TCR/R-2271-4T	1173	1375	1176	710	800	768	M.12	525	648	538	837	603	65	13	1043	1245	32,5
TCR/R-2271-6T	1173	1375	1073	710	800	768	M.12	525	648	538	837	603	65	13	1043	1245	32,5

* Rekommenderad kanaldimension.

Brandgas/Boxfläktar CJMD +400°C/2h

Evakueringsfläkt för brandgaser. Tillverkad enligt EN-12101-3-2002, certifikat nr 0370-CPD-0399. CJMD är lämplig för montering inne i, eller utanför brandzonen. Linjär luftriktning. Tillåtna temperaturer för evakuering av brandgas är +400° C/2h. Boxen är tillverkad i galvaniserad stålplåt och har ljuddämpande värmeisolering. Fläkthjul i stålplåt med framåtböjda skovlar. 3-fas 230/400V 50Hz upp t.o.m. 4kW därefter 400/690V 50Hz. Skyddsklass IP55. Isolationsklass H. Lufttransporttemperatur från -20° C till +40° C vid kontinuerlig drift.
På begäran: en eller tvåhastighetsmotorer för temperaturer upp till 200° C/2h.

Teknisk data

Typ	Max.flöde m³/ h	Max.tryck Pa	Ex.arb.punkt m³/h - Pa	Max.effekt kW	Varvtal r/ min	Max ström Amp 400V	Ljud dB(A)	Vikt kg
CJMD-600-4T	2750	370	2000 - 270	0,75	1420	2,1	58	68
CJMD-665-4T	3400	500	2500 - 400	1,1	1420	2,7	62	80,1
CJMD-730-4T	5000	600	4000 - 430	2,2	1435	5,3	66	99,9
CJMD-730-6T	3600	320	3000 - 220	0,75	940	2,6	52	94,6
CJMD-800-4T	6800	800	6000 - 500	4	1440	8,4	69	132,4
CJMD-800-6T	4500	350	4000 - 180	1,5	945	4,3	56	116,4
CJMD-825-6T	7000	450	6000 - 340	2,2	940	5,9	60	146
CJMD-885-6T	7000	500	6000 - 380	2,2	940	5,9	63	164
CJMD-905-4T	5800	500	4000 - 220	0,75	1420	2,1	63	133
CJMD-920-6T	9000	900	6000 - 700	2,2	940	5,9	69	183,6
CJMD-960-4T	8030	650	6000 - 250	1,1	1420	2,7	64	184,5
CJMD-1020-4T	10500	800	7500 - 400	1,5	1425	3,8	66	197,5
CJMD-1020-6T	7410	310	5000 - 190	0,75	940	2,6	56	197
CJMD-1160-6T	11000	970	8000 - 740	4	970	11	71	262,5
CJMD-1225-4T	15150	1000	10000 - 650	3	1430	6,6	71	278,5
CJMD-1225-6T	10050	440	7000 - 250	1,1	945	3,7	62	273,5
CJMD-1330-4T	24450	1550	20000 - 600	5,5	1460	13	72	409
CJMD-1330-6T	16100	550	12000 - 300	1,5	945	4,3	63	369,5
CJMD-1550-4T	34610	1900	25000 - 1150	11	1460	22	77	553
CJMD-1550-6T	22750	700	16000 - 480	3	970	8,4	68	501

Mått mm

Typ	A	B	C	C3	D1	G	G1	K	L	Y
CJMD-600	735	755	604	302	400	378	500	140	215	190
CJMD-665	790	810	678	339	400	405	540	165	250	215
CJMD-730	855	874	748	374	400	437	577	180	295	237
CJMD-800	941	961	798	399	500	481	653	200	320	264
CJMD-825	1039	1059	892	446	500	530	770	230	280	296
CJMD-885	1148	1168	938	469	500	585	849	250	320	330
CJMD-905	970	990	896	448	500	495	636	315	400	398
CJMD-920	1268	1287	954	477	600	644	945	284	360	372
CJMD-960	1060	1080	966	483	600	540	694	355	450	443
CJMD-1020	1150	1170	1038	519	800	585	756	400	500	490
CJMD-1160	1375	1395	1098	549	800	698	999	315	450	414
CJMD-1225	1204	1284	1258	629	800	642	836	450	560	545
CJMD-1330	1338	1418	1474	737	800	709	921	500	630	620
CJMD-1550	1495	1575	1648	824	1000	788	1032	560	710	675

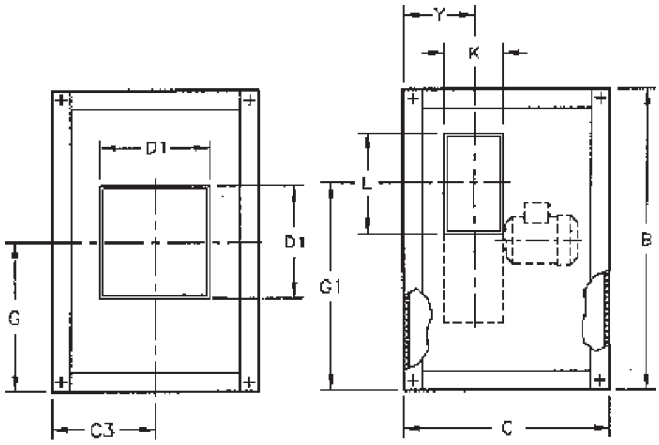

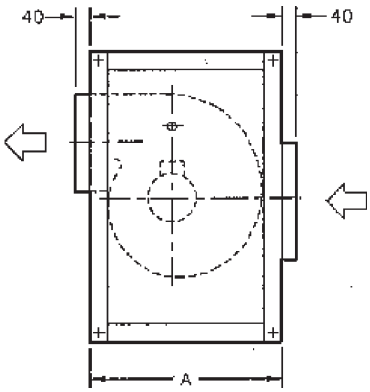

Tillbehör

INT
Motorskydds-
brytare

AR
Mjukstart

Flödesdiagram

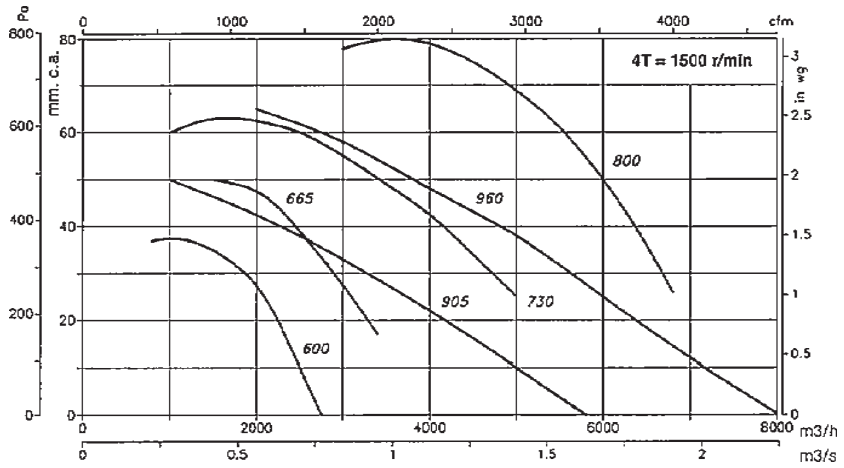

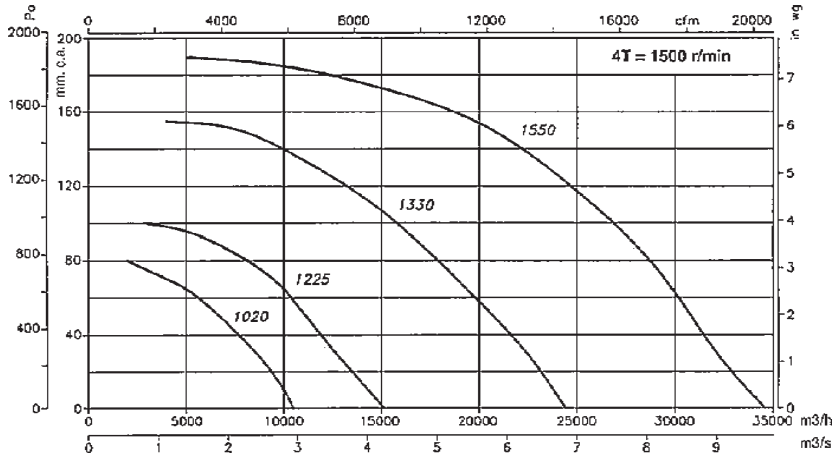

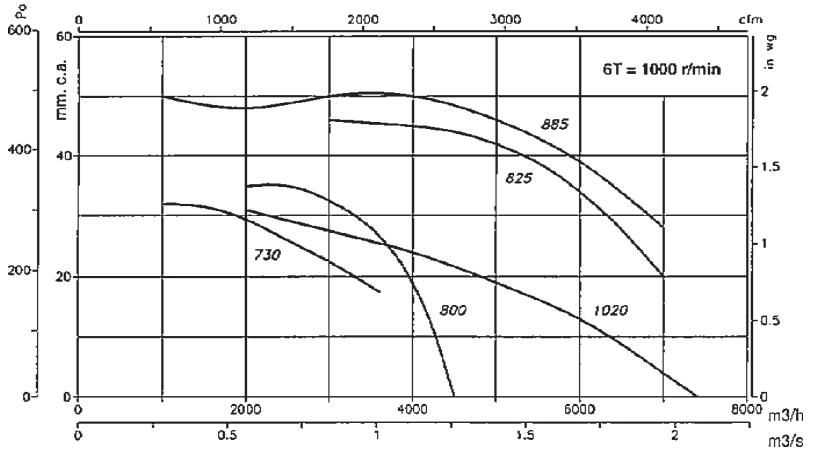

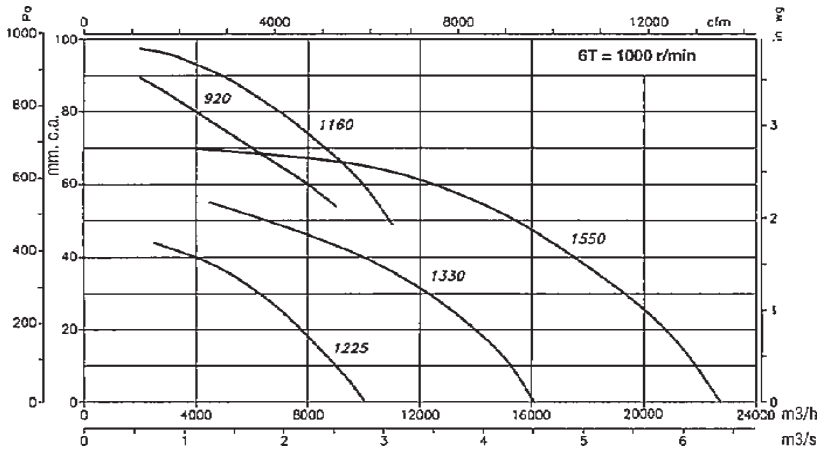

Brandgas/boxfläktar CJS +400°C/2h

Evakueringsfläkt för brandgaser. Tillverkad enligt EN-12101-3-2002, certifikat nr 0370-CPD-0398. CJS är lämplig för montering inne i eller utanför brandzonen. Tillåtna temperaturer för evakuering av brandgas: +400° C/2h. Linjär luftriktning. Endast för horisontellt montage. Lådan är tillverkad i galvaniserad stålplåt och har termisk och ljuddämpande isolering. Fläkthjul i stålplåt med bakåtböjda skovlar. Utbytbara sidor för utblås på motsatt sida. Standardmodellen har rektangulärt utblås som blir cirkulärt med TAC (tillbehör). Motorer i standardutförande 3-fas 230/400V 50Hz upp t.o.m. 3kW, däröver 400/690V 50Hz motor. Skyddsklass IP55. Isolationsklass H. Lufttransporttemperatur från -20° C till +40° C vid kontinuerlig drift. På begäran: en eller tvåhastighetsmotorer för temperaturer upp till 200° C/2h, special version för vertikal montering.

Teknisk data

Typ	Max.flöde m³/ h	Max.tryck Pa	Ex.arb.punkt m³/h - Pa	Max.effekt kW	Varvtal r/ min	Max ström Amp 400V	Ljud dB(A)	Vikt kg
CJS-1240-6T	3100	160	2000 - 100	0,55	930	1,9	59	86,5
CJS-1850-4T	7300	680	4000 - 440	1,5	1425	3,8	70	86,6
CJS-1850-4/8/T	7300/3650	680/170	4000-440/2000-110	1,5/0,3	1415/715	3,6/1,5	70/55	92,4
CJS-1850-6T	4500	300	3000 - 140	0,55	930	1,9	60	85
CJS-2056-4T	9500	900	6000 - 470	2,2	1435	5,3	72	132,5
CJS-2056-4/8/T	9500/4750	900/225	6000-470/3000-120	2,2/0,45	1415/715	5,2/1,9	72/57	145,6
CJS-2056-6T	6500	400	5000 - 150	0,75	940	2,6	62	127,6
CJS-2263-4T	16600	940	12000 - 450	5,5	1460	13	74	195,7
CJS-2263-4/8/T	16600/8300	940/235	12000-450/6000-120	5,5/1,1	1455/725	12,8/4,6	74/59	214,5
CJS-2263-6T	10050	560	8000 - 210	1,1	945	3,7	64	139
CJS-2071-4T	23800	1140	20000 - 400	11	1460	22	83	284,5
CJS-2071-4/8/T	23800/11900	1140/285	20000-400/10000-100	11/2,8	1470/725	23,2/8,7	83/68	284,5
CJS-2071-6T-3	14050	640	12000 - 180	2,2	950	5,9	68	155,7
CJS-2071-6T-5,5	16800	530	12000 - 270	4	970	11	70	250,6
CJS-2880-6T	17080	780	14000 - 250	4	970	11	71	249,1

Mått mm

Typ	A	B	C	D	E	F	G	v	x
CJS-1240-6T	800	800	400	400	700	640	-	-	-
CJS-1850-4T	800	800	400	400	700	640	-	-	-
CJS-1850-6T	800	800	400	400	700	640	-	-	-
CJS-2056-4T	925	925	462,5	450	825	765	-	-	-
CJS-2056-6T	925	925	462,5	450	825	765	-	-	-
CJS-2263-4T	1000	1000	500	630	900	840	80	477,5	685
CJS-2263-6T	925	925	462,5	560	825	765	-	-	-
CJS-2071-4T	1060	1060	530	710	960	900	80	507,5	735
CJS-2071-6T-3	1000	1000	500	630	900	840	80	477,5	685
CJS-2071-6T-5,5	1060	1060	530	710	960	900	80	507,5	735
CJS-2880-6T	1060	1060	530	710	960	900	80	507,5	735

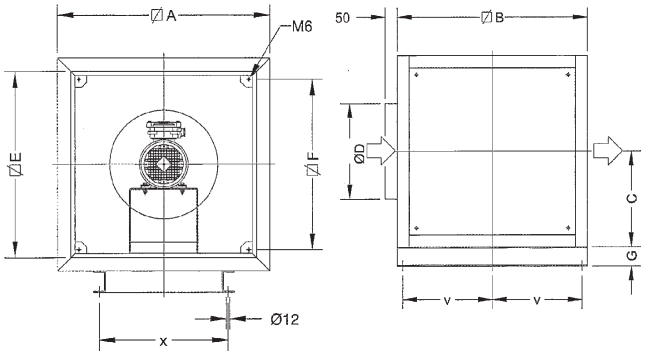

Flödesdiagram

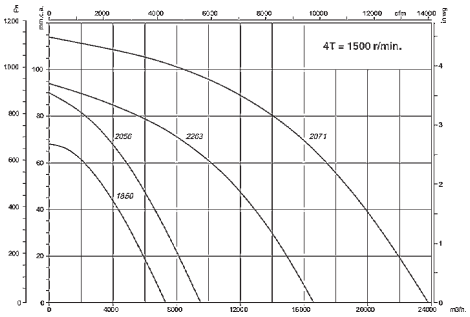

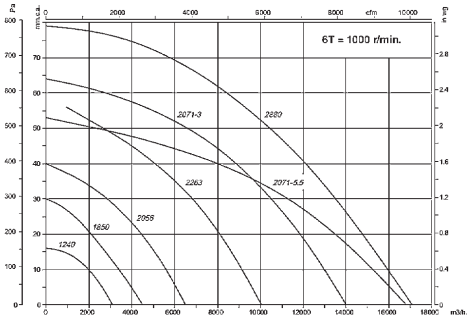

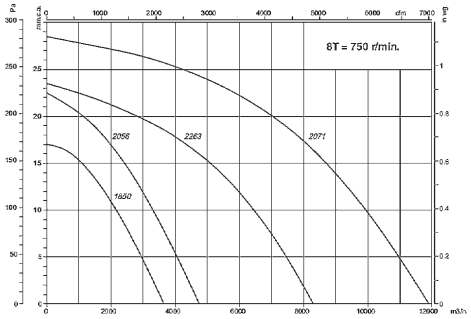

Tillbehör

INT
Motorskyddsbrytare

C2V
2-hast. omkopplare

AR
Mjukstart

TAC
Stos

Rökgas-/skorstensfläkt TiraCamino

Takfläkten Tiracamino är avsedd för att suga ut rökgaser med temperatur upp till +200° C från bland annat kaminer och öppna spisar. Fläkt av stålplåt med antikorrosivt väderbeständigt polyesterhölje. Fågelskydd och stålvajer för extra fastsättning på skorsten. Kullagrad fläktmotor 230V, 50Hz. Skyddsklass IP54. Förutom fästram medföljer även ett varvtalsreglage SCNR 1,5 för styrning av luftmängd beroende på utsugsbehov.
Temperaturtåligheten upp till +200°C gäller vid fullt varvtal.
Anslutning Ø170mm. Om skorstenens invändiga mått understiger 15x15cm eller har en diameter under 17cm kan fläktens prestanda sjunka.

SCNR

Tiracamino

Teknisk data

Typ	Max.flöde m³/h	Max.tryck Pa	Ex.arb.punkt m³/h - Pa	Varvtal r/ min	Max.effekt W	Max.ström Amp	Ljud dB (A)	Vikt kg
TIRACAMINO	750	180	500 - 100	1400	120	0,5	52	14,3

Mått mm

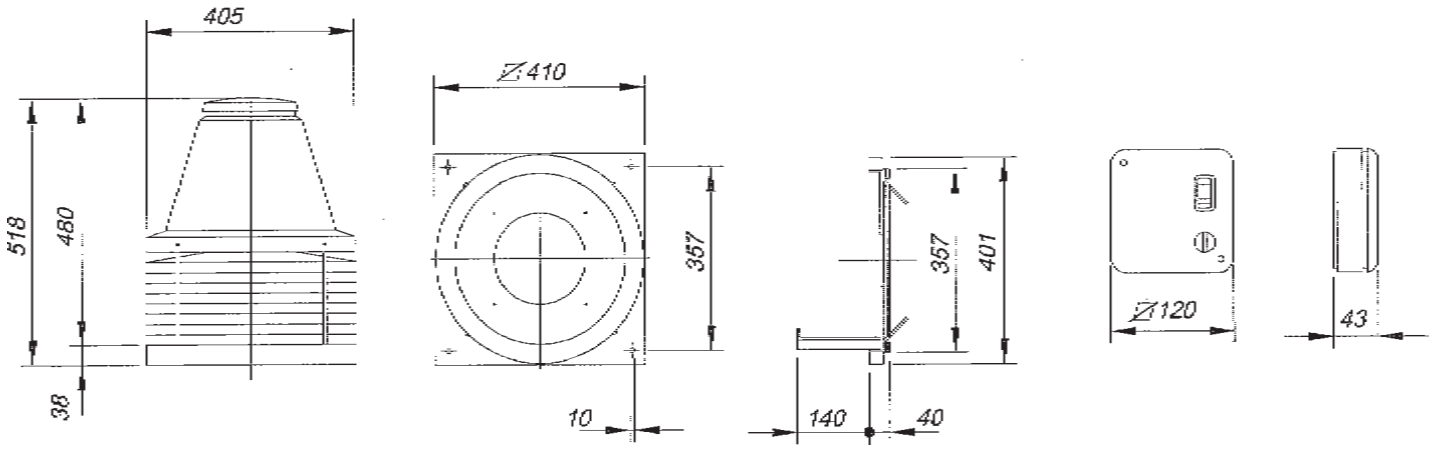

Flödesdiagram

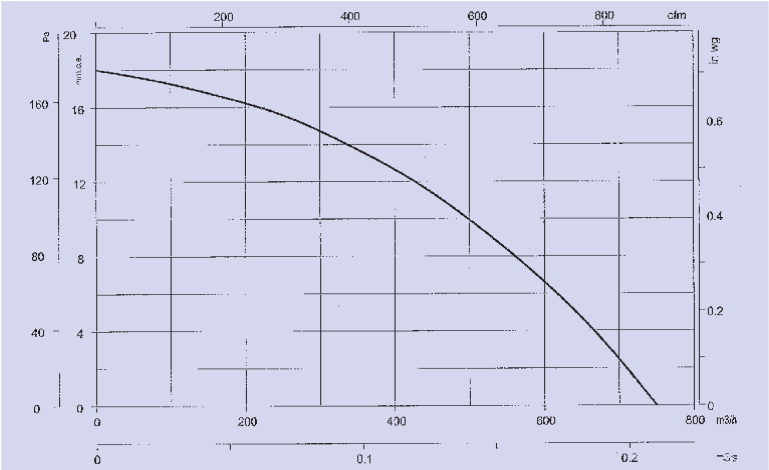

Montage

Brandgas Takfläkt CHT CHT-V +400°C/2h

Utsugsfläkt för allmänna ventilatonsutrymmen med krav på låg ljudnivå, som brandgasevakueringsfläkt 400grC/2h, utsug från restaurangkök/storkök. Typ M=230V/50Hz, Typ T=400V/50Hz. CHT och CHT-V är tillverkad i antikorrosivt behandlad aluminium. Fläkthjulet har bakåtböjda skovlar i aluminium, dynamiskt balanserat och har låg ljudnivå.
Asynkronmotor 230V/50Hz har skyddsklass IP54, isolationsklass F. Standardmotor för 3~ 230/400V, 50Hz har skyddsklass IP55, isolationsklass F. Vissa typer (se nedan tabell) har 2-hastighetsmotor. Serien certifierad enligt Europeisk standard EN12102-3. Placeras utanför brandcellsområde. Max. lufttransporttemperatur +120ºC vid kontinuerlig drift, och godkänd för drift av +400ºC i 2 timmar (brandgaser).
På förfrågan kan motor för 60Hz erhållas.

Teknisk data

Typ	Typ	Max.flöde m^3/ h	Max.tryck Pa	Ex.arb.punkt m^3/ h-Pa	Ljud dB(A)** Inlopp	Ljud dB(A)** Utlopp	Effekt kW	Varvtal r/ min	Max.Amp 230V	Max.Amp 400V
CHT 200-4T/M	CHT-V 200-4T/M	1450	190	1000 - 110	37	43	0,25	1350	0,70	0,91
CHT 225-4T/M	CHT-V 225-4T/M	2100	260	1500 - 140	41	47	0,25	1380	0,95	0,91
CHT 225-6T/M	CHT-V 225-6T/M	1400	120	950-70	30	36	0,25	900	0,5	0,85
CHT 250-4T/M	CHT-V 250-4T/M	3100	330	2400-190	45	50	0,25	1370	1,35	0,91
CHT 250-6T/M	CHT-V 250-6T/M	2000	160	1400-90	33	40	0,25	900	0,65	0,85
CHT 315-4T/M	CHT-V 315-4T/M	4950	440	3800-240	48	54	0,55	1390	3,30	1,45
CHT 315-4/8T*	CHT-V 315-4/8T*	4950/2475	440/100	3800-240/1700-70	48/33	54/39	0,55/0,09	1435/715	x	1,60/0,60
CHT 315-6T/M	CHT-V 315-6T/M	3200	195	2400-120	37	43	0,37	920	0,95	1,21
CHT 400-4T/M	CHT-V 400-4T/M	7000	590	4900-300	55	61	0,75	1390	4,40	2,22
CHT 400-4/8T*	CHT-V 400-4/8T*	7000/3500	590/155	4900-300/2500-100	55/40	61/46	0,75/0,12	1425/710	x	2,30/0,90
CHT 400-6T/M	CHT-V 400-6T/M	4500	270	3100-160	44	50	0,37	920	1,80	1,21
CHT 450-4T	CHT-V 450-4T	10200	880	7200-500	59	64	1,5	1420	x	3,86
CHT 450-4/8T*	CHT-V 450-4/8T*	10200/5100	880/210	7200-500/3900-130	59/43	64/49	1,50/0,25	1455/725	x	4,0/1,50
CHT 450-6T/M	CHT-V 450-6T/M	6900	400	5000-210	47	54	0,37	920	2	1,21
CHT 450-6/12T*	CHT-V 450-6/12T*	6900/3450	80	3000-55	47/32	54/39	0,50/0,08	920/440	x	1,70/0,63
CHT 500-6T	CHT-V 500-6T	12000	530	8300-300	51	57	1,10	920	x	2,9
CHT 500-6/12T*	CHT-V 500-6/12T*	12000/6000	530/110	8300-300/4700-80	51/36	57/42	1,30/0,2	940/460	x	3,50/1,20
CHT 500-8T	CHT-V 500-8T	8900	230	6600-120	44	50	0,55	690	x	2,0
CHT 560-6T	CHT-V 560-6T	17300	630	13000-300	54	61	2,20	930	x	5,36
CHT 560-6/12T*	CHT-V 560-6/12T*	17300/8650	630/150	13000-300/6700-100	54/39	61/46	2,20/0,37	940/470	x	5,60/2,20
CHT 560-8T	CHT-V 560-8T	12900	320	9500-180	46	53	1,10	700	x	3,39
CHT 630-6T	CHT-V 630-6T	24700	760	17700-400	58	64	3,00	935	x	7
CHT 630-6/12T*	CHT 630-6/12T*	24700/12350	760/195	17700-400/9600-130	58/43	64/49	4,0/0,75	950/470	x	9,40/3,40
CHT 630-8T	CHT-V 630-8T	18400	390	13000-240	50	57	1,50	710	x	4,08

* 2-hastighetsmotor. ** uppmätt vid avstånd 6m och 2/3 av max luftflöde.

Tillbehör

TR/TRTE
Transformator

INT
Motorskydds-brytare

B
Insugsstos

PA
Adapterplatta

BAC
Flexibel flänsad dukstos

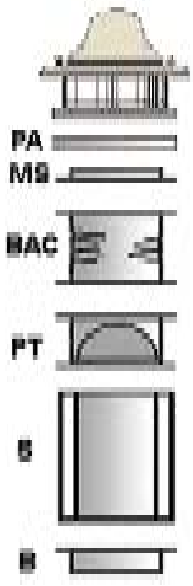

TR/TRTE
Transformator

S
Ljuddämpare

MS
Takstos

PT
Backspjäll

Brandgas Takfläkt CHT CHT-V

Mått mm

Typ	Typ	A	A1	Ø D*	F	G	H	Ø I
CHT 200	CHT-V 200	505/538	303	250	553/646	450	360	12
CHT 225	CHT-V 225	523/556	303	250	553/646	450	360	12
CHT 250	CHT-V 250	575/585	370	355	700/834	560	450	12
CHT 315	CHT-V 315	628/660	370	355	700/834	560	450	12
CHT 400	CHT-V 400	748/721	465	500	842/1040	710	590	12
CHT 450	CHT-V 450	765/735	465	500	842/1040	710	590	12
CHT 500	CHT-V 500	875/852	515	630	1082/1280	900	750	14
CHT 560	CHT-V 560	1000/987	605	710	1326/1550	1100	850	14
CHT 630	CHT-V 630	1060/1045	605	710	1326/1550	1100	850	14

* Rekommenderad kanaldimension.

*Rekommenderad kanaldimension

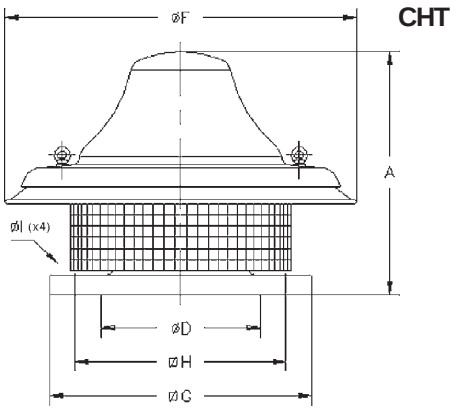

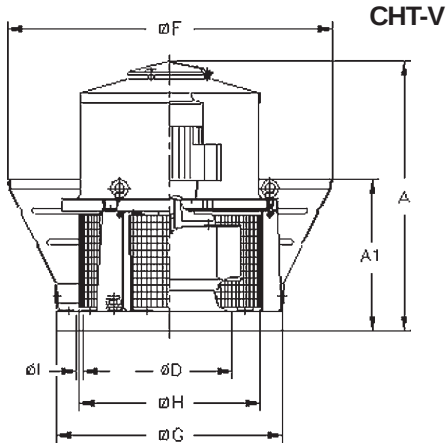

Flödesdiagram

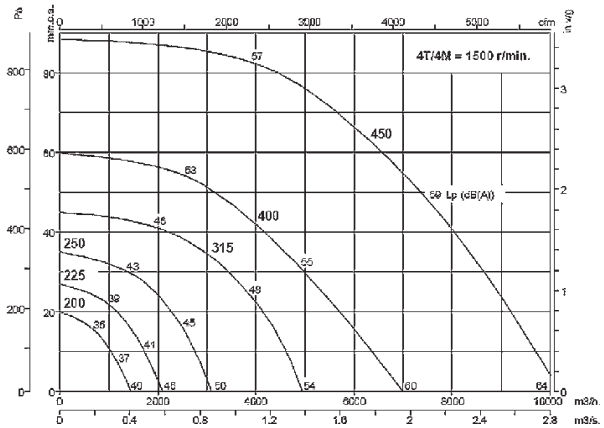

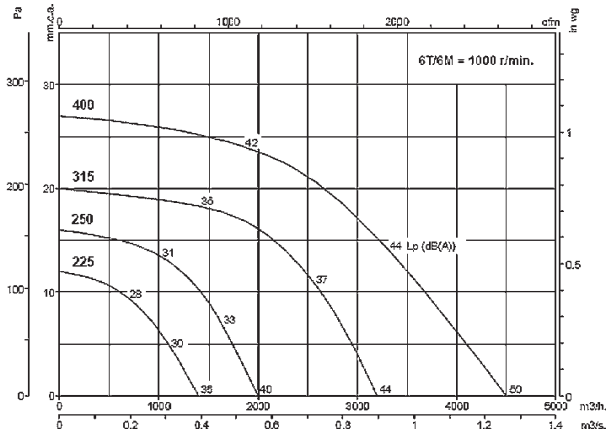

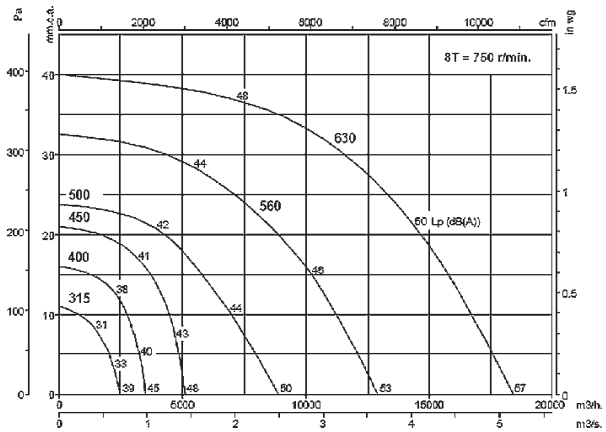

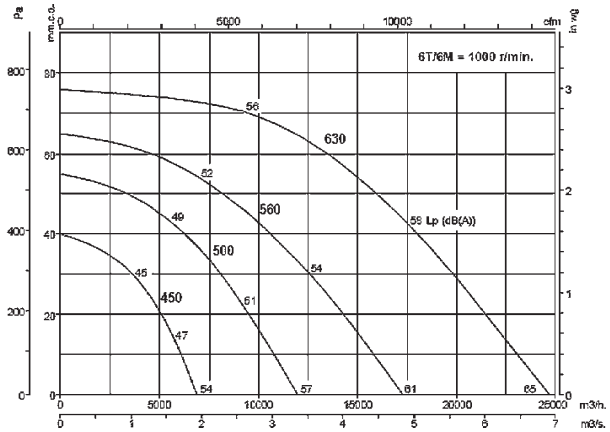

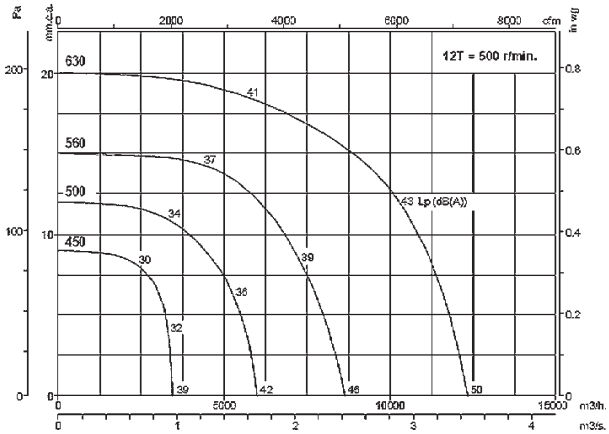

Brandgas Takfläkt HTMF +400°C/2h

HTMF är en takfläkt utvecklad för evakuering av brandgaser från industri. Godkänd enligt EN 12101-3. HTMF är lämplig för montering inne i eller utanför det utrymmet som skall skyddas och kan monteras i brandzonen utan extra kylning. Tillåtna temperaturer för evakuering av brandgas: +400° C/2h. Antikorrosiv yta. Basplatta av kall laminerad stål som främjar och tillåter ett visst självdrag. Skyddsgaller mot fåglar. Trefasmotor 50Hz med 1- eller 2 hastigheter, Skyddsklass IP55, Isolationsklass H. 230/ 400V upp till 3kw därefter 400/690V.
På begäran: en eller tvåhastighetsmotorer för temperaturer upp till 200° C/2h, med inbyggd säkerhetsbrytare.

EN 12101-3-2002
400°C/2h

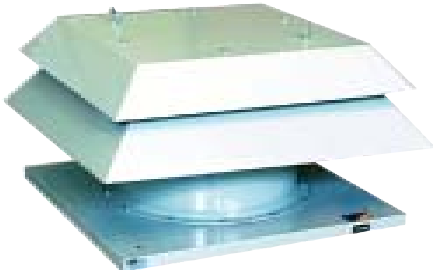

Teknisk data

Typ	Max.flöde m³/ h	Max.tryck Pa	Ex.arb.punkt m³/h - Pa	Ljud dB (A)*	Max.effekt kW	Max.ström Amp	Varvtal r/ min	Vikt kg
HTMF-56-4T-1	11100	280	8000 - 105	59	0,75	2	1430	78,9
HTMF-56-4T-1,5	12000	300	8000 - 130	60	1,1	2,8	1430	78,9
HTMF-56-4/8T-1,5	12000/6000	300/75	8000 - 130/4000 - 35	60/45	1,1/0,25	2,9/1,4	1440/710	78,9
HTMF-56-6T-0,75	8600	140	6000 - 60	49	0,55	2,4	960	79,9
HTMF-63-4T-1,5	14600	310	10000 - 180	62	1,1	2,8	1430	93,5
HTMF-63-4/8T-1,5	14600/7300	310/80	10000 - 180/5000 - 45	62/47	1,1/0,25	2,9/1,4	1440/710	93,5
HTMF-63-4T-2	16300	340	12000 - 175	63	1,5	3,6	1420	95,5
HTMF-63-4/8T-2	16300/8150	340/85	12000 - 175/6000 - 45	63/48	1,5/0,3	3,6/1,5	1415/715	105,6
HTMF-63-4T-3	18900	350	14000 - 165	64	2,2	5,2	1430	108,1
HTMF-63-4/8T-3	18900/9450	350/90	14000 - 165/7000 - 40	64/49	2,2/0,45	5,2/1,9	1415/715	111,6
HTMF-63-6T-0,75	10800	160	7000 - 90	54	0,55	2,4	960	94,5
HTMF-63-6T-1	11900	180	8000 - 95	55	0,75	2,7	950	94,5
HTMF-71-4T-2	17000	370	10000 - 250	66	1,5	3,6	1420	108,5
HTMF-71-4/8T-2	17000/8500	370/90	10000 - 250/6000 - 50	66/51	1,5/0,3	3,6/1,5	1415/715	119
HTMF-71-4T-3	19400	420	14000 - 235	68	2,2	5,2	1430	121,5
HTMF-71-4/8T-3	19400/9700	420/105	14000 - 235/6000 - 70	68/53	2,2/0,45	5,2/1,9	1415/715	125
HTMF-71-4T-4	23800	440	16000 - 240	69	3	6,8	1430	132,8
HTMF-71-4/8T-4	23800/11900	440/115	16000 - 240/6000 - 75	69/54	3/0,6	6,8/2,2	1425/710	134,8
HTMF-71-6T-1	13900	195	10000 - 85	56	0,75	2,7	950	108,5
HTMF-71-6T-1,5	17100	200	12000 - 110	57	1,1	3,4	955	115,5
HTMF-80-4T-4	30000	550	20000 - 420	70	3	6,8	1430	162,5
HTMF-80-4/8T-4	30000/15000	550/140	20000 - 420/10000 - 80	70/55	3/0,6	6,8/2,2	1425/710	164,5
HTMF-80-4T-5,5	32800	600	24000 - 360	71	4	8,4	1435	162,5
HTMF-80-4/8T-5,5	32800/16400	600/150	24000 - 360/12000 - 90	71/56	4/0,8	9,3/3,4	1455/725	194,6
HTMF-80-6T-1,5	21100	190	16000 - 140	60	1,1	3,4	955	144,9
HTMF-80-6T-2	24100	200	20000 - 100	61	1,5	3,9	950	147,5
HTMF-80-6T-3	27100	220	22000 - 120	62	2,2	5,5	935	159,5
HTMF-80-8T-1	17800	120	14000 - 80	60	0,75	2,8	710	150,9
HTMF-90-4T-5,5	38100	680	28000 - 340	76	4	8,4	1435	208
HTMF-90-4/8T-5,5	38100/19050	680/170	28000 - 340/12000 - 100	76/61	4/0,8	9,3/3,4	1455/725	238,2
HTMF-90-4T-7,5	41800	720	32000 - 350	78	5,5	12,6	1460	239,7
HTMF-90-4/8T-7,5	41800/20900	720/150	32000 - 350/12000 - 120	78/63	5,5/1,1	12,8/4,6	1455/725	243,2
HTMF-90-4T-10	44900	720	36000 - 340	79	7,5	17,7	1460	243,7
HTMF-90-4/8T-9	44900/22450	720/180	36000 - 340/16000 - 110	79/64	6,7/1,5	15,6/6,3	1455/725	243,2
HTMF-90-6T-3	31800	260	20000 - 190	66	2,2	5,5	935	205
HTMF-90-6/12T-3	31800/15900	260/70	20000 - 190/12000 - 40	66/51	2,2/0,37	6,3/2,2	975/450	245,2
HTMF-90-6T-4	34800	270	24000 - 170	67	3	7,8	970	234,7
HTMF-90-6/12T-4	34800/17400	270/70	24000 - 170/12000 - 50	67/52	3/0,4	8,4/2,5	975/450	245,2
HTMF-90-8T-1	18500	190	12000 - 120	60	0,75	2,8	715	195,7
HTMF-90-8T-2	21300	190	12000 - 140	62	1,5	4,6	705	208
HTMF-100-4T-7,5	44300	770	32000 - 420	81	5,5	12,6	1460	265,2
HTMF-100-4/8T-7,5	44300/22150	770/190	32000 - 420/16000 - 100	81/66	5,5/1,1	12,8/4,6	1455/725	268,7
HTMF-100-4T-10	51700	770	37000 - 400	82	7,5	17,7	1460	269,2
HTMF-100-4/8T-9	48400/24200	770/190	37000 - 400/18000 - 100	81/66	6,7/1,5	15,6/6,3	1455/725	268,7
HTMF-100-4T-15	55800	770	40000 - 420	83	11	22	1460	332,3
HTMF-100-4/8T-14	52500/26250	770/190	40000 - 420/20000 - 100	82/67	02-okt	20/7	1455/730	301,3
HTMF-100-6T-3	35300	360	24000 - 180	72	2,2	5,5	935	231
HTMF-100-6/12T-3	35300/17650	360/90	24000 - 180/12000 - 50	72/57	2,2/0,37	6,3/2,2	975/450	270,7
HTMF-100-6T-4	38500	380	24000 - 200	73	3	7,8	970	260,2
HTMF-100-6/12T-4	38500/19250	380/95	24000 - 200/12000 - 60	73/58	3/0,4	8,4/2,5	975/450	270,7
HTMF-100-6T-5,5	43500	400	24000 - 240	74	4	11	970	277,2
HTMF-100-6/12T-5,5	43500/21750	400/100	24000 - 240/12000 - 70	74/59	4/0,8	10,5/5	975/450	289
HTMF-100-8T-3	28700	220	19000 - 160	68	2,2	6	705	260,2
HTMF-100-8T-4	31200	230	22000 - 160	69	3	8,1	705	270,2

* Ljudnivå 6 m från utloppet.

Brandgas Takfläkt HTMF +400°C/2h

Mått mm

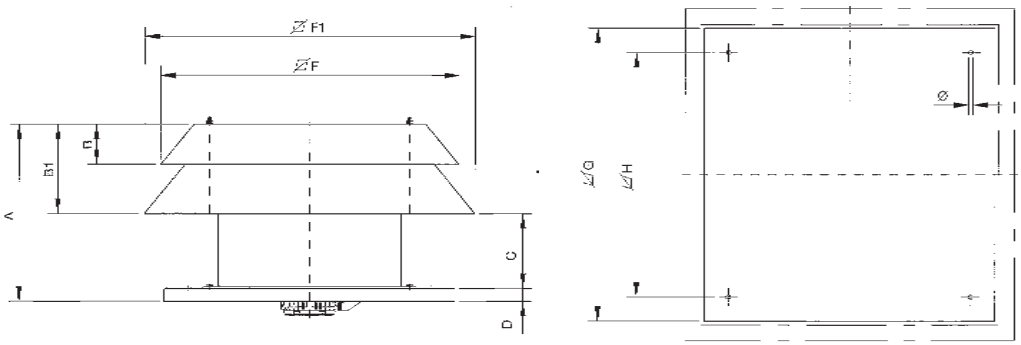

Typ	A	B	B1	C	D	F	F1	G	H	ØI
HTMF-56	532	131,5	266,5	225	40	930	940	900	750	14
HTMF-63	577	141,5	311,5	225	40	1030	1060	1000	850	14
HTMF-71	661	156,5	351,5	270	40	1140	1185	1000	850	14
HTMF-80	721	176,5	401,5	270	50	1265	1316	1150	1000	14
HTMF-90	817	202	452	315	50	1425	1482	1150	1000	14
HTMF-100	957	212	492	415	50	1580	1642	1250	1100	14

Flödesdiagram

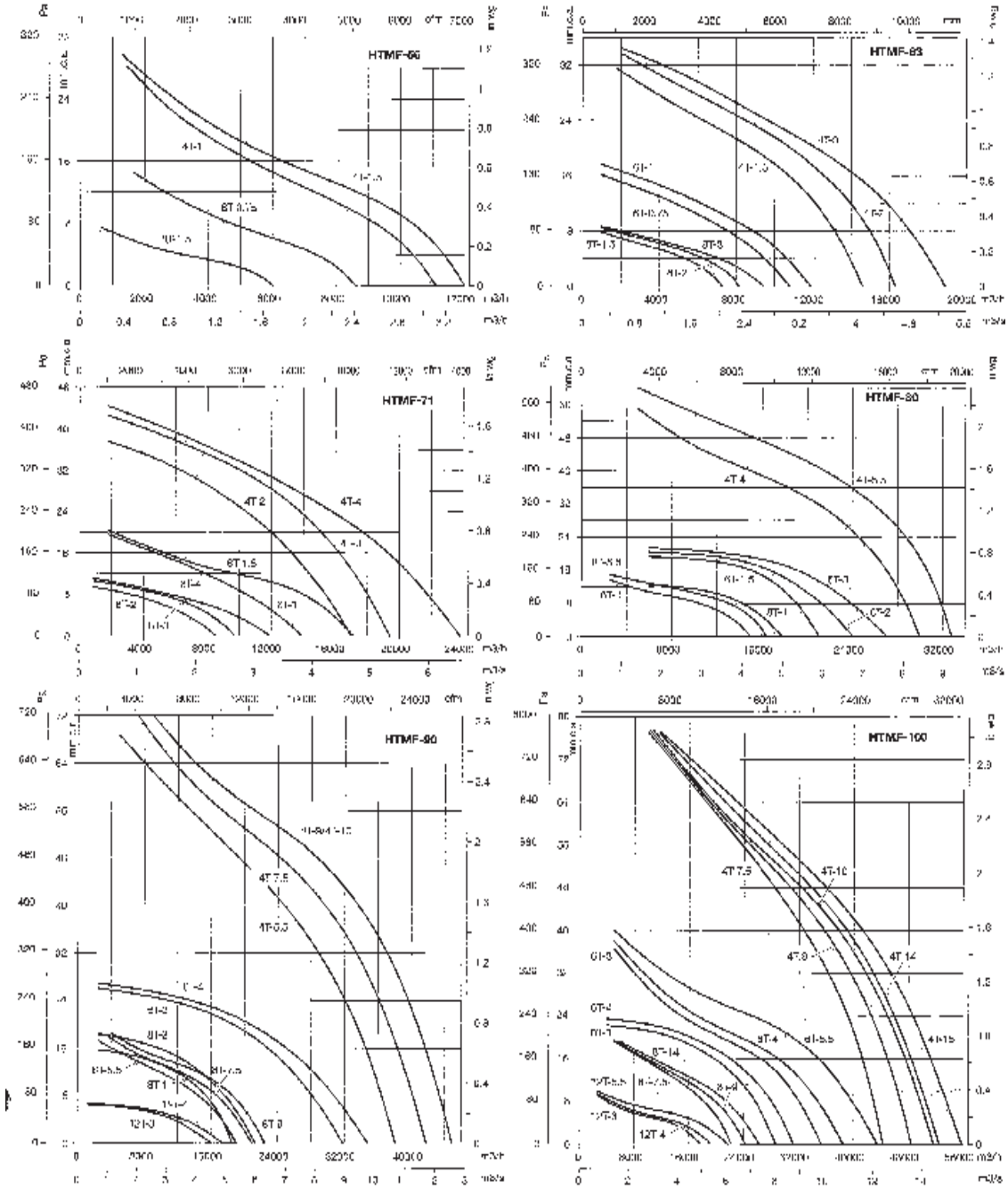

Brandgasfläktar CJLINE +400°C/2h

Evakueringsfläkt för brandgaser. Tillverkad enligt EN-12101-3-2002, certifikat nr 0370-CPD-. CJLINE är lämplig för montering utanför brandzonen. Tillåtna temperaturer för evakuering av brandgas: +400° C/2h. Lådan är tillverkad i galvaniserad stålplåt. Fläkthjul i stålplåt med bakåtböjda skovlar. Linjär luftriktning. 3-fas 230/400V 50Hz motor upp till 4kW. Övriga 3-fas 400/690V. Skyddsklass IP55. Isolationsklass F. 1 eller 2-hastighets motor beroende på modell. Lufttransporttemperatur från -20° C till +120° C vid kontinuerlig drift. På begäran: en eller tvåhastighetsmotorer för temperaturer upp till 200° C/2h.

EN 12101-3-2002
400°C/2h

Teknisk data

Typ	Max.flöde m³/ h	Max.tryck Pa	Ex.arb.punkt m³/h - Pa	Max.effekt kW	Varvtal r/ min	Max ström Amp 400V	Ljud dB(A)	Vikt kg
CJLINE-1131-4T	1920	290	1500 - 160	0,25	1350	0,76	51	38,8
CJLINE-1131-4/8T	1920/960	290/70	1500-160/500-50	0,25/0,06	1400/700	0,7/0,3	51/36	41,3
CJLINE-1235-4T	3550	420	3000 - 280	0,25	1350	0,76	56	53,8
CJLINE-1235-4/8T	3550/1775	420/105	3000-280/1750-75	0,25/0,06	1400/700	0,7/0,3	56/41	56,3
CJLINE-1235-6T	2300	170	1500 - 90	0,18	890	0,77	50	54,8
CJLINE-1640-4T	4800	480	4000 - 300	0,37	1370	1,03	61	65
CJLINE-1640-4/8T	4800/2400	480/120	4000-300/2000-70	0,37/0,1	1440/700	1,05/0,5	61/46	68,4
CJLINE-1640-6T	2950	230	2000 - 130	0,25	890	0,96	54	65,8
CJLINE-1845-4T	6700	580	5000 - 430	0,75	1395	1,86	65	82,4
CJLINE-1845-4/8T	6700/3350	580/150	5000-430/3000-70	0,75/0,15	1430/710	2/0,9	65/50	84,5
CJLINE-1845-6T	4360	275	3000 - 170	0,37	925	1,1	57	81,3
CJLINE-1856-6T	7720	330	6000 - 180	0,55	920	1,61	59	142,3
CJLINE-1856-6/12T	7720/3860	330/85	6000-180/3000-40	0,5/0,1	915/465	1,45/0,95	59/44	142
CJLINE-1856-8T	5800	250	4000 - 150	0,25	700	0,92	52	141,5
CJLINE-2063-6T	11100	550	8000 - 280	0,75	910	1,95	61	189
CJLINE-2063-6/12T	11100/5550	550/135	8000-280/4000-70	0,75/0,15	935/435	2,2/0,87	61/46	188
CJLINE-2063-8T	7730	300	6000 - 120	0,37	685	1,44	54	188
CJLINE-2271-6T	14300	600	12000 - 210	1,5	940	4,3	65	209
CJLINE-2271-6/12T	14300/7150	600/150	12000-210/6000-55	1,5/0,25	970/470	4,6/1,9	65/50	225
CJLINE-2271-8T	9900	380	8000 - 150	0,75	700	2,33	57	207
CJLINE-2880-6T	22800	700	18000 - 250	3	935	7	67	295
CJLINE-2880-6/12T	22800/11400	700/165	18000-250/9000-65	3/0,55	960/470	8,2/3,4	67/52	288
CJLINE-2880-8T	17200	400	14000 - 170	2,2	710	5,83	58	274

Mått mm

Typ	B	C	I	J	j	J1	J2	K	k	k1	k2	L	M
CJLINE-1131	705	710	630	520	-	97,5	290	560	-	72,5	450	450	175
CJLINE-1235	755	800	690	570	-	97,5	340	620	-	72,5	510	500	213
CJLINE-1640	815	900	780	630	-	97,5	400	710	-	72,5	600	560	262
CJLINE-1845	905	1000	870	700	-	97,5	470	800	-	72,5	690	630	290
CJLINE-1856	1075	1250	1070	870	-	97,5	640	1000	445	72,5	890	800	378
CJLINE-2063	1190	1400	1190	970	-	97,5	740	1120	337	72	1011	900	405
CJLINE-2271	1280	1400	1260	970	-	97,5	740	1190	360	72,5	1080	900	455
CJLINE-2880	1410	1500	1320	1070	227	43,5	948	1250	289	44,5	1196	1000	490

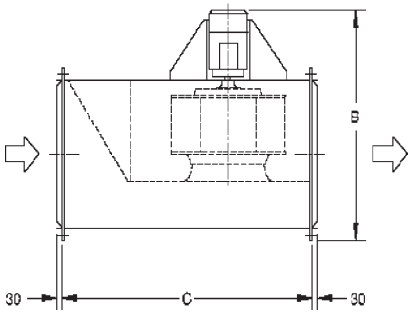

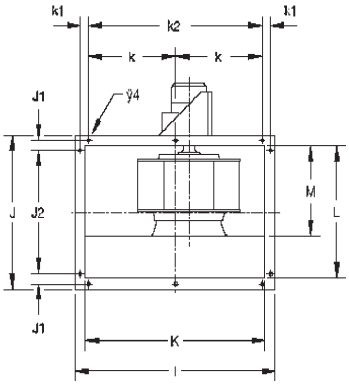

CJLINE 1131-1856

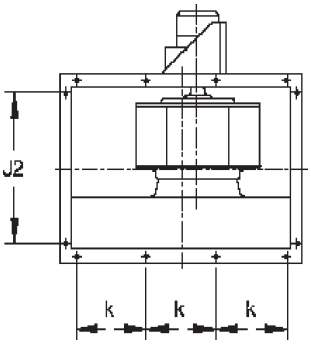

CJLINE 2063-2271

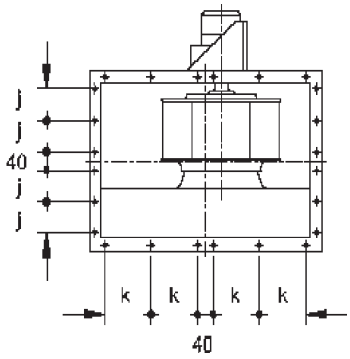

CJLINE 2880

Flödesdiagram

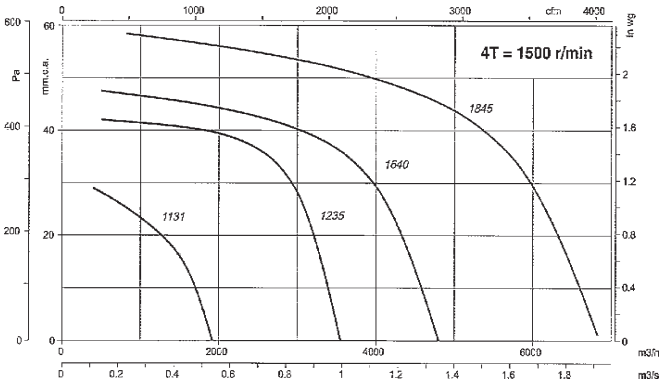

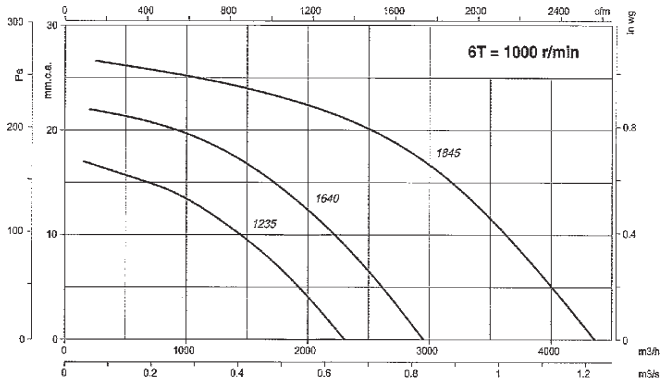

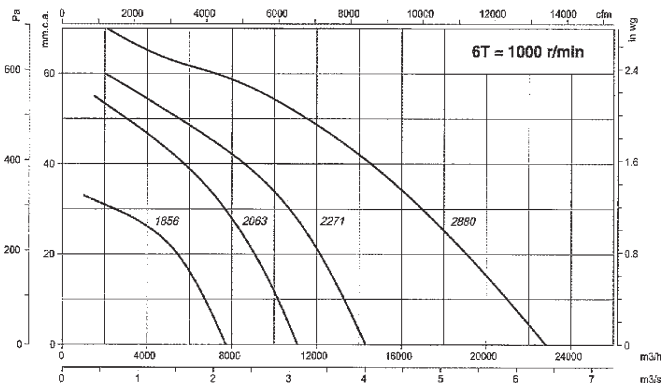

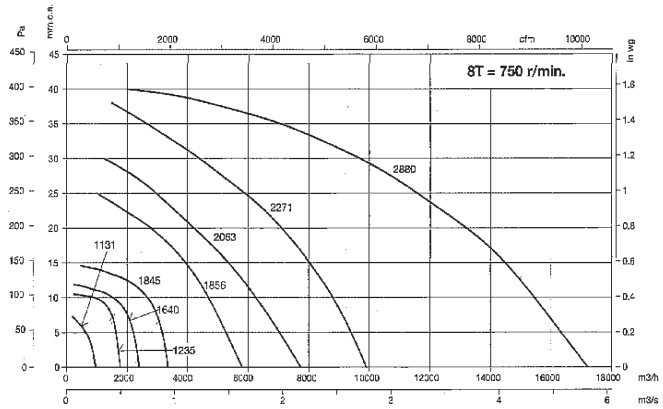

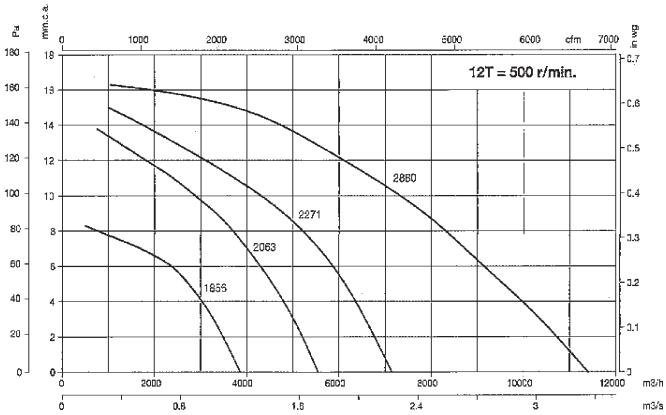

Tillbehör

INT
Motorskyddsbrytare

C2V
2-hast. omkopplare

AR
Mjukstart

RFT
Frekvensstyrning

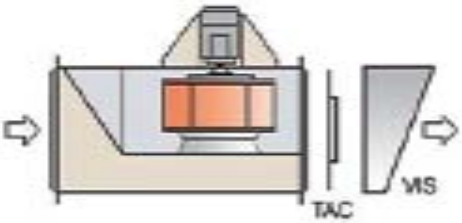

TAC
Ansl. stos för Ø kanal

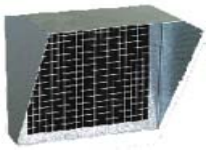

VIS
Utblåsstos/galler

Sidokanalfläktar HB 2... 1- & 3-fas

Beskrivning
Direktdrivna sidokanalfläktar för oljefri och pulsationsfri transport av luft och icke-aggressiva & icke-explosiva gaser, eller för alstring av över- eller undertryck. 2-poliga TEFC asynkronmotorer i skyddsklass IP-54, isolationsklass F för motorer under 1,5kW och isolationsklass H fr.o.m. 2,2kW och över. Sug- och trycksida är försedda med ljuddämpare. Underhållsfri axelgenomföring med tätning som separerar motorn från fläkthuset. Fläkthus, fläkthjul samt motorhölje är tillverkat i pressgjuten aluminium. Remdrivna fläktar och fläktar med kundannpassad kapacitet kan levereras på begäran/förfrågan. Andra spänningar, isolationsklass etc. på begäran.

Driftsäkerhet
Effektbehovet (Ampere) ökar ju högre vakuum eller tryck som fläkten alstrar. Därför skall skyddsbrytare alltid installeras för att inte motorn skall kunna överbelastas. Fläkten är med sin utvecklade design och konstruktion, mycket driftsäker och helt underhållsfri. EKB sidokanalfläktar har också lager med lång livslängd på varje ända av motoraxeln, utanför själva fläkthuset. Fördelarna med detta är bl.a. lägre temperatur på lager vilket ger längre livslängd och enkel åtkomlighet vid ev. lagerbyte.

Enkel Installation
EKB sidokanalfläkt är en komplett enhet klar att installera, som vakuumpump eller tryckande fläkt.

Användningsområden
Pneumatiska transportsystem och vakuumsystem, industridammsugare och stoftsugsystem, tryckmaskiner, dentalutsug, syresättning i dammar och reningsverk, buteljeringsanläggningar m.m.

Benämningskod

HB	2	7	1	3	-	300	T
Fläkttyp	Serie	Storlek	Fläkthus typ **1**-enkelt **2**-dubbelt serie **3**-trippelt **4**-Dubbelt paral.	**0**-standard **3**-förhöjt flöde		Effektfaktor 3kwx100=300	**T**- trefas **S**- enfas

HB 2210/2213

HB 2510/2513

HB 2710/2713
HB 2810/2813

HB 2220/2320

HB 2420/2520

Enkelsteg HB 2.1.

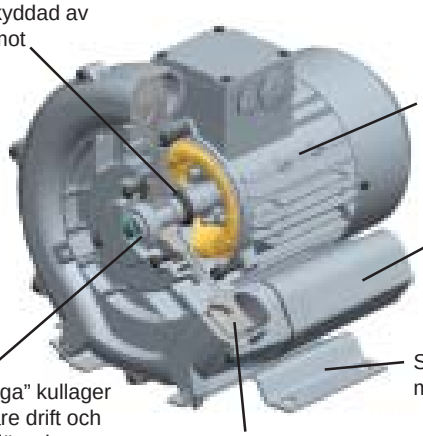

Dubbelsteg
HB 2.2. & HB 2.4.

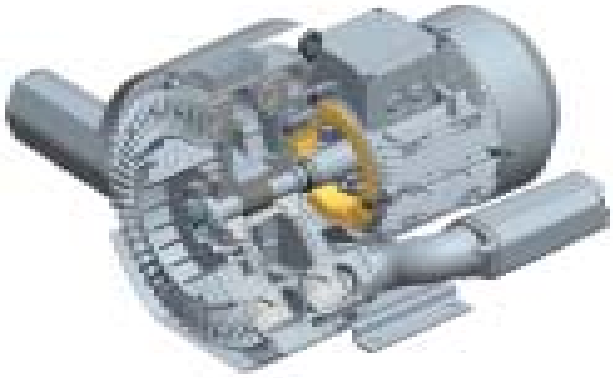

Exempel på Special-/kund-specifika utföranden

Monterad på stativ

Monterad i rostfri box med styrning

Sidokanalfläktar HB 2... 1-fas

TYP	Frekvens Hz	Motoreffekt kW	Spänning V	Märkström A	Flöde max m3/h	Max vakuum mbar	Max tryck mbar	Ljud dB	Vikt KG
HB 2010-020S	50	0,2	230	1,43	40	-60	70	50	6
	60	0,23	230	1,3	55	-60	70	51	
HB 2110-025S	50	0,25	230	1,7	55	-80	80	51	7
	60	0,28	230	1,9	60	-80	80	52	
HB 2210-037S	50	0,37	230	2,7	80	-110	110	53	11
	60	0,45	230	3	96	-130	140	56	
HB 2213-037S	50	0.37	230	2,7	100	-110	110	54	11
	60	0,45	230	3	120	-130	140	57	
HB 2220-070S	50	0,7	230	4,5	88	-210	240	55	15
	60	0,83	230	5,6	103	-250	250	61	
HB 2310-055S	50	0,55	230	3,7	100	-120	120	55	13
	60	0,62	230	4,5	120	-130	150	57	
HB 2310-070S	50	0,7	230	4,8	100	-150	150	55	14
	60	0,8	230	4,1	120	-150	160	57	
HB 2320-110S	50	1,1	230	7,3	120	-240	280	58	17
	60	1,3	230	8,3	145	-230	260	60	
HB 2313-070S	50	0,7	230	4,8	145	-100	100	56	14
	60	0,8	230	4,1	165	-110	100	58	
HB 2410-080S	50	0,8	230	5,2	145	-150	160	63	15
	60	0,9	230	5,8	175	-160	140	64	
HB 2410-110S	50	1,1	230	7,3	145	-150	190	63	16
	60	1,3	230	8,3	175	-180	190	64	
HB 2413-080S	50	0,8	230	5,2	180	-100	110	64	16
	60	0,9	230	5,8	210	-100	110	66	
HB 2413-110S	50	1,1	230	7,3	180	-170	210	64	17
	60	1,3	230	8,3	210	-145	145	66	
HB 2420-150S	50	1,5	230	9	150	-280	290	66	26
	60	1,75	230	10	180	-250	280	69	
HB 2510-110S	50	1,1	230	7,3	210	-160	160	64	21
	60	1,3	230	8,3	255	-150	160	70	
HB 2510-150S	50	1,5	230	9	210	-190	200	64	24
	60	1,75	230	10	255	-180	180	70	
HB 2513-150S	50	1,5	230	9	270	-140	120	65	26
	60	1,75	230	10	330	-110	100	71	
HB 2710-220S	50	2,2	230	12,8	318	-190	190	72	30
	60	2,55	230	12,8	376	-190	200	74	

Mått

Typ	A	B	C	D	E	F	G	H	J	K	L	M	N	O	ØP	Q	ØR	S	U	V	V´	ØX	YxZ
HB 2010-020S	198	212	85	179	196	220	108	115	100	65	90	40	45	34	1"	60	8,5	2	M6x17	-	-	119	M6x15
HB 2110-025S	221	235	94	190	207	225	118	118	100	77	100	33	53	38	1"	64	8,5	2	M6x17	-	-	132	M6x15
HB 2210-037S	246	247	90	205	230	256	135	128	111	83	108	75	71	39	1 1/4"	64	10	2,5	M6x17	M16x1,5	M25x1,5	140	M6x15
HB 2213-037S	246	247	90	205	230	267	135	128	111	83	108	75	82	39	1 1/4"	64	10	2,5	M6x17	M16x1,5	M25x1,5	140	M6x15
HB 2310-055S	268	272	93	205	230	260	135	141	111	83	108	82	69	41	1 1/4"	64	10	2,5	M6x17	M25x1,5	M16x1,5	160	M6x15
HB 2310-070S	268	272	93	205	230	260	135	141	111	83	108	82	69	41	1 1/4"	64	10	2,5	M6x17	M25x1,5	M16x1,5	160	M6x15
HB 2320-110S	293	286	47	205	230	354	160	141	120	83	108	82	138	41	1 1/4"	64	12	3	M6x17	M25x1,5	M16x1,5	160	M6x15
HB 2313-070S	268	272	93	205	230	276	135	141	111	83	108	82	85	41	1 1/4"	64	10	2,5	M6x17	M25x1,5	M16x1,5	160	M6x15
HB 2410-080S	286	302	115	225	255	294	160	154	120	95	130	70	75	46	1½"	72	12	3	M6x19	M16x1,5	M25x1,5	174	-
HB 2410-110S	286	302	115	225	255	294	160	154	120	95	130	70	75	46	1½"	72	12	3	M6x19	M16x1,5	M25x1,5	174	-
HB 2413-080S	286	302	115	225	255	311	160	154	120	95	130	70	75	46	1½"	72	12	3	M6x19	M16x1,5	M25x1,5	174	-
HB 2413-110S	286	302	115	225	255	311	160	154	120	95	130	70	75	46	1½"	72	12	3	M6x19	M16x1,5	M25x1,5	174	-
HB 2420-150S	322	315	58	225	255	401	191	154	128	95	130	73	151	45	1½"	72	12	3	M6x19	M25x1,5	M16x1,5	174	M6x15
HB 2510-110S	334	337	120	260	295	314	160	175	120	115	155	96	87	48	55	83	14	4	M8x17	M16x1,5	M25x1,5	200	M8x20
HB 2510-150S	334	337	120	260	295	345	191	175	128	115	155	96	87	48	55	83	14	4	M8x17	M16x1,5	M25x1,5	200	M8x20
HB 2513-150S	334	337	120	260	295	365	191	175	128	115	155	96	87	48	55	83	14	4	M8x17	M16x1,5	M25x1,5	200	M8x20
HB 2710-220S	382	384	125	290	325	377	191	197	128	140	180	84	109	54	55	83	15	4,5	M8x17	M25x1,5	M16x1,5	240	M10x20

HB 2010/2110/2210/2213/2310/2313

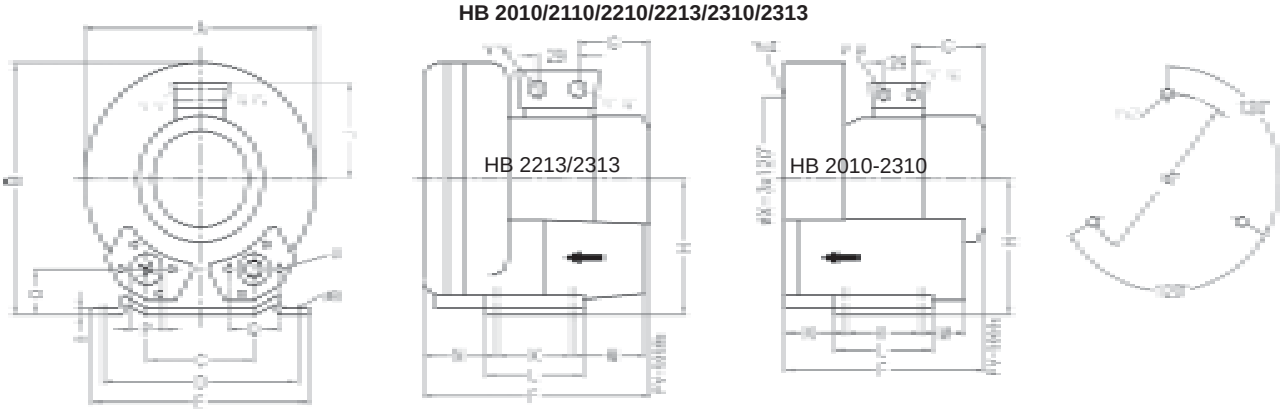

Mått

HB 2220/2320/2420

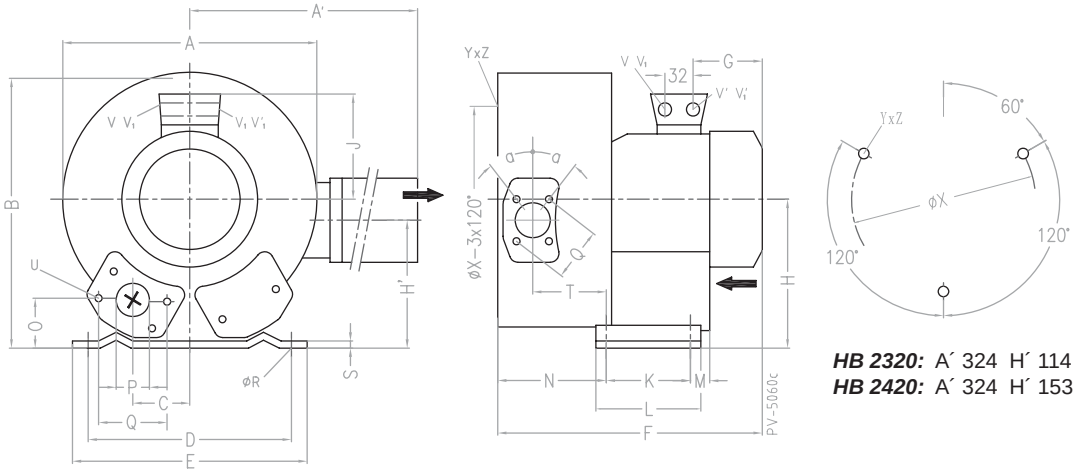

HB 2320: A´ 324 H´ 114
HB 2420: A´ 324 H´ 153

HB 2410/2413/2419

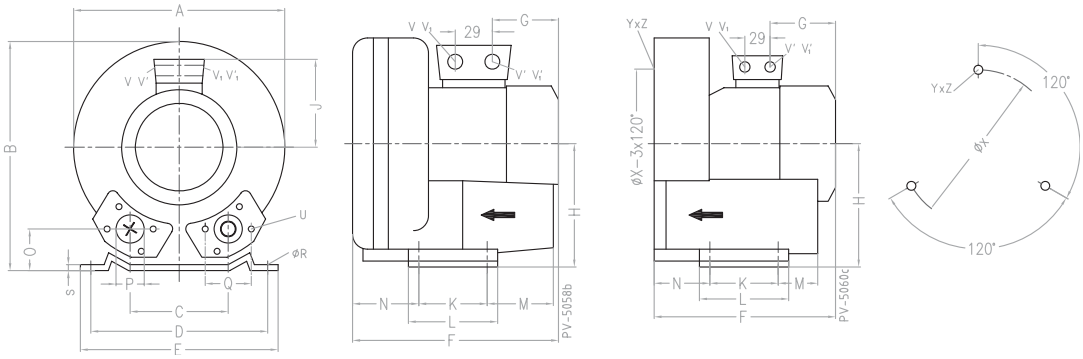

HB 2510/2513/2519

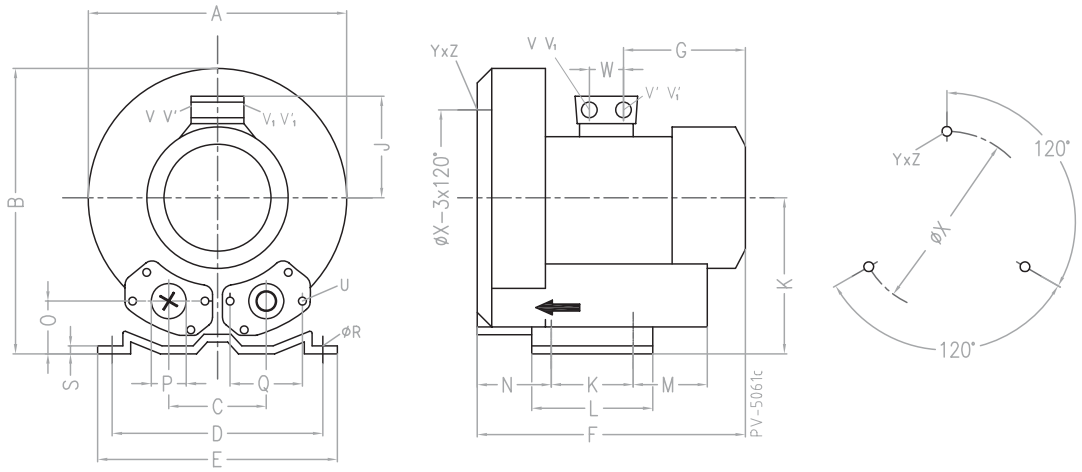

HB 2510/2513/2519

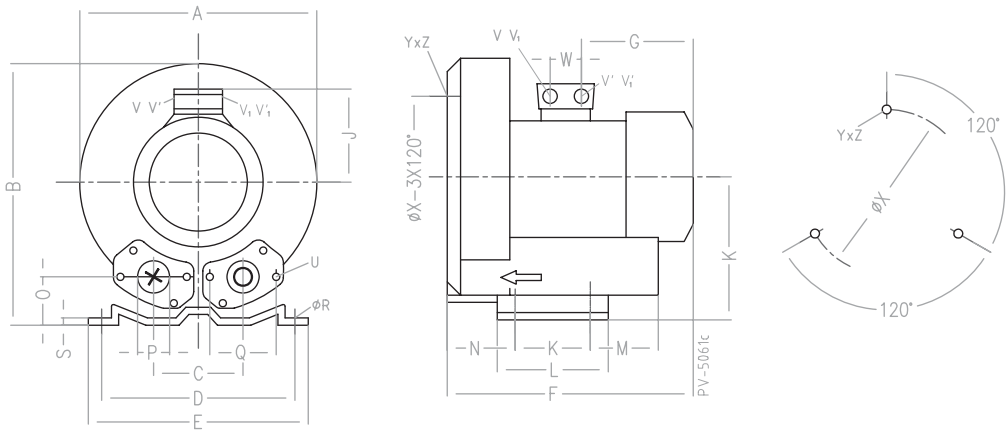

Flödesdiagram 50Hz

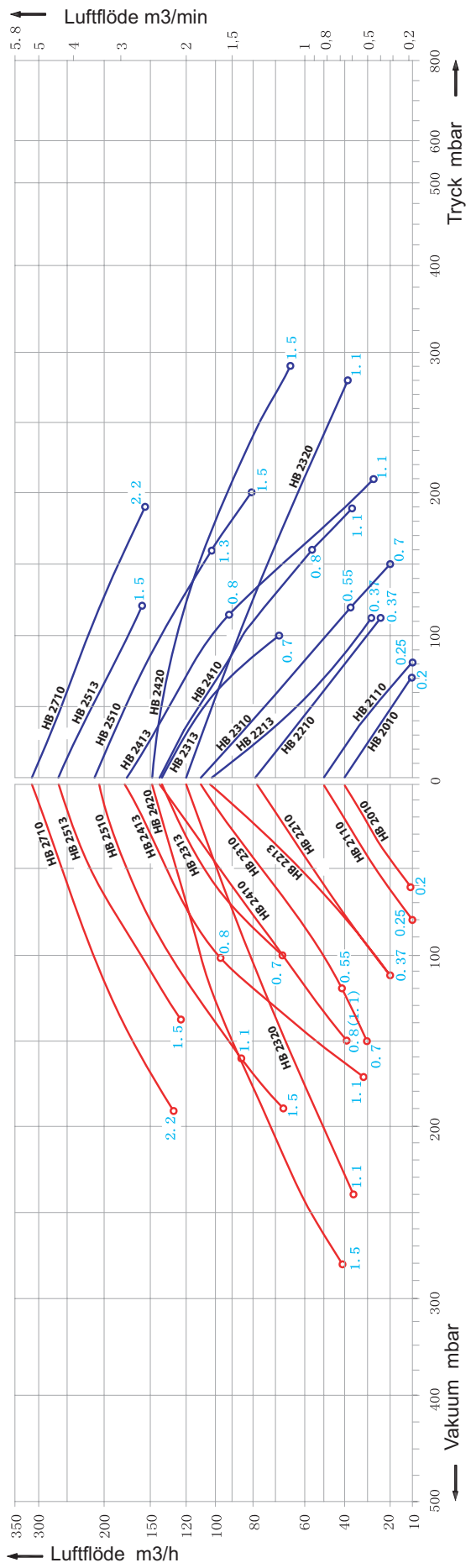

Flödesdiagram 60Hz

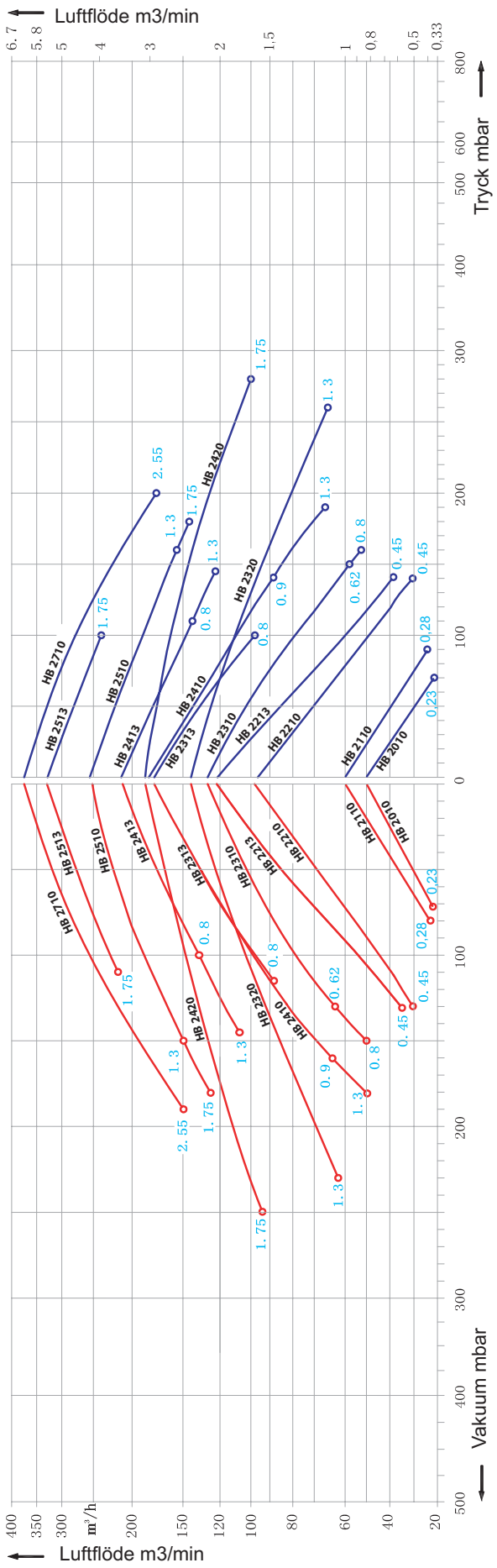

Sidokanalfläktar HB 20.. -22.. 3-fas

TYP	Frekvens Hz	Motoreffekt kW	Spänning V	Märkström A	Flöde max m3/h	Max vakuum mbar	Max tryck mbar	Ljud dB	Vikt KG
HB 2010-020T	50	0,2	200-240/345-415Y	1,0/0,6Y	40	-60	70	50	6
	60	0,23	220-275/380-480Y	1,0/0,6Y	55	-60	70	51	
HB 2110-025T	50	0,25	200-240/345-415Y	1,16/0,7Y	55	-80	80	51	7
	60	0,28	220-275/380-480Y	1,3/0,9Y	60	-80	80	52	
HB 2210-025T	50	0,25	200-240/345-415Y	2,1/1,2Y	80	-100	110	53	9
	60	0,29	220-275/380-480Y	2,0/1,15Y	98	-110	120	56	
HB 2210-040T	50	0,4	200-240/345-415Y	2,6/1,5Y	80	-120	130	53	10
	60	0,5	220-275/380-480Y	2,6/1,5Y	98	-150	160	56	
HB 2213-025T	50	0,25	200-240/345-415Y	2,1/1,2Y	105	-70	80	54	10
	60	0,29	220-275/380-480Y	1,7/1,0Y	120	-80	80	57	
HB 2213-040T	50	0,4	200-240/345-415Y	2,6/1,5Y	105	-120	130	54	11
	60	0,5	220-275/380-480Y	2,6/1,5Y	120	-150	150	57	
HB 2213-110T	50	1,1	200-240/345-415Y	3,8/2,2Y	105	-120	130	54	12
	60	1,3	220-275/380-480Y	3,8/2,2Y	120	-160	180	57	
HB 2220-070T	50	0,7	200-240/345-415Y	3,8/2,2Y	85	-210	240	55	15
	60	0,83	220-275/380-480Y	3,75/2,15Y	102	-250	250	61	

Mått

Typ	A	B	C	D	E	F	G	H	J	K	L	M	N	O	ØP	Q	ØR	S	U	V	V´	ØX	YxZ
HB 2010-020T	198	212	85	179	196	220	108	115	100	65	90	40	45	34	1"	60	8,5	2	M6x17	-	-	119	M6x15
HB 2110-025T	221	235	94	190	207	225	118	118	100	77	100	33	53	38	1"	64	8,5	2	M6x17	-	-	132	M6x15
HB 2210-025T	246	247	90	205	230	256	133	128	111	83	108	75	71	39	1 1/4"	64	10	2,5	M6x17	M16x1,5	M25x1,5	140	M6x15
HB 2210-037T	246	247	90	205	230	256	135	128	111	83	108	75	71	39	1 1/4"	64	10	2,5	M6x17	M16x1,5	M25x1,5	140	M6x15
HB 2213-025T	246	247	90	205	230	267	135	128	111	83	108	75	82	39	1 1/4"	64	10	2,5	M6x17	M16x1,5	M25x1,5	140	M6x15
HB 2213-040T	246	247	90	205	230	267	135	128	111	83	108	75	82	39	1 1/4"	64	10	2,5	M6x17	M16x1,5	M25x1,5	140	M6x15
HB 2213-110T	246	247	90	205	230	267	135	128	111	83	108	75	82	39	1 1/4"	64	10	2,5	M6x17	M16x1,5	M25x1,5	140	M6x15
HB 2220-070T	284	270	45	205	230	316	129	128	111	83	108	75	130	39	1 1/4"	64	10	2,5	M6x17	M25x1,5	M16x1,5	140	M6x15

HB 2010/2110/2210/2213/2310/2313

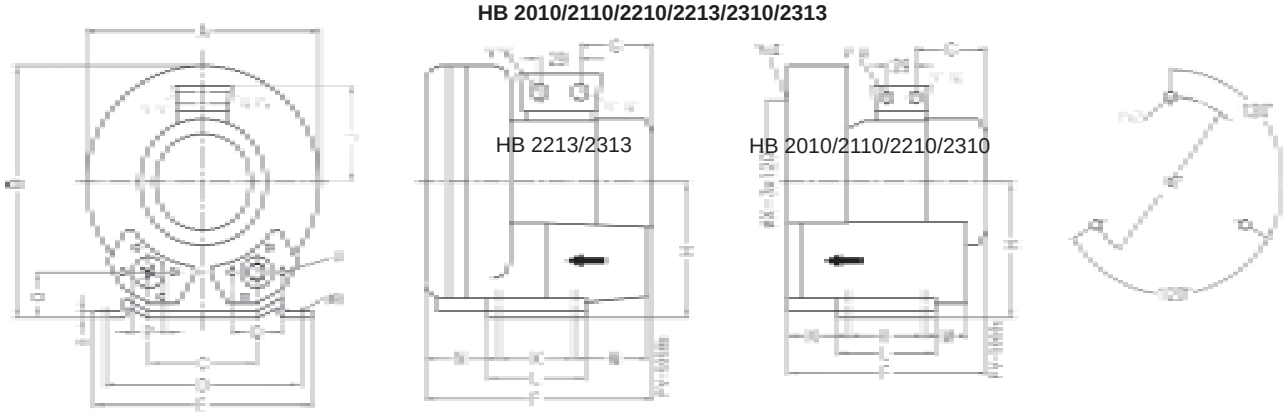

HB 2220/2320/2420

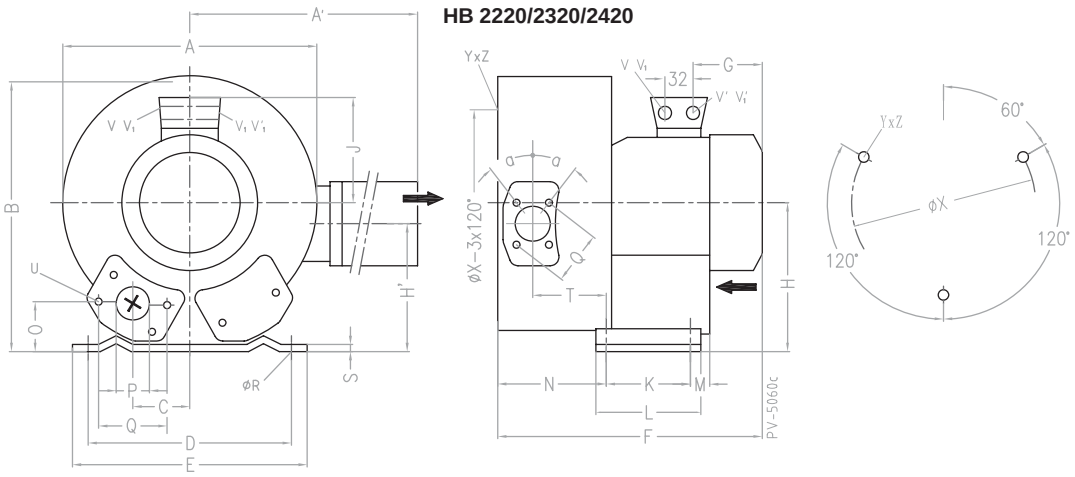

Klippan ☎ 0435-226 30 🖷 0435-226 90 • Stockholm ☎ 08-26 25 30 🖷 08-26 80 05 • Göteborg ☎ 031-24 64 50 • Umeå ☎ 090-12 83 80

Flödesdiagram 50Hz

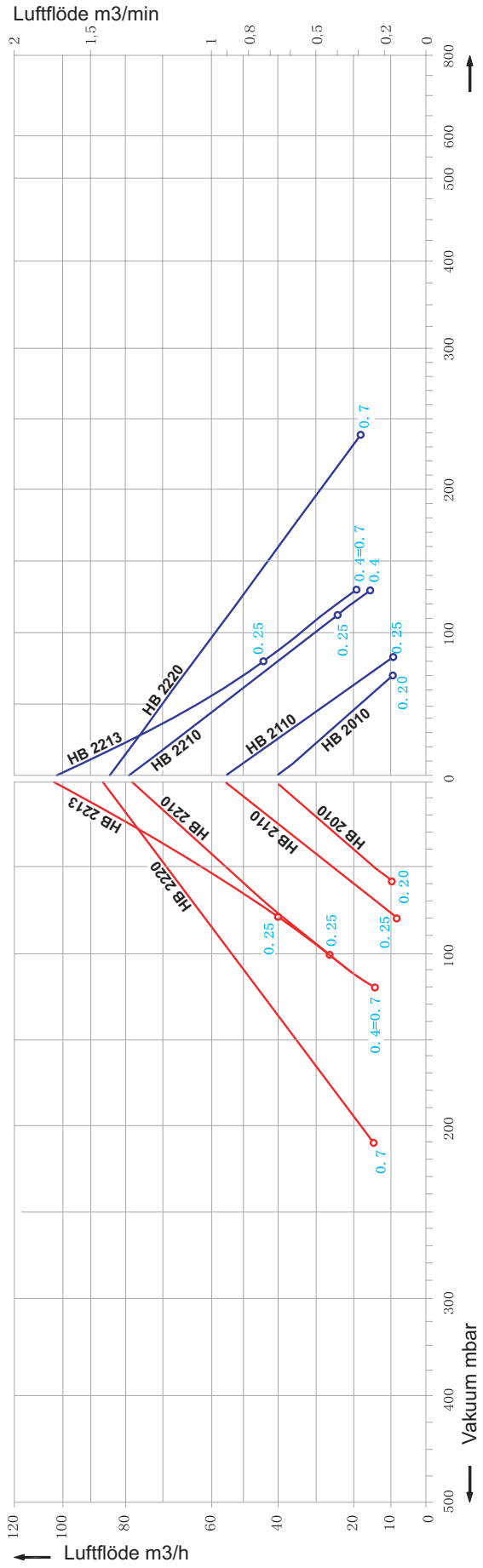

Flödesdiagram 60Hz

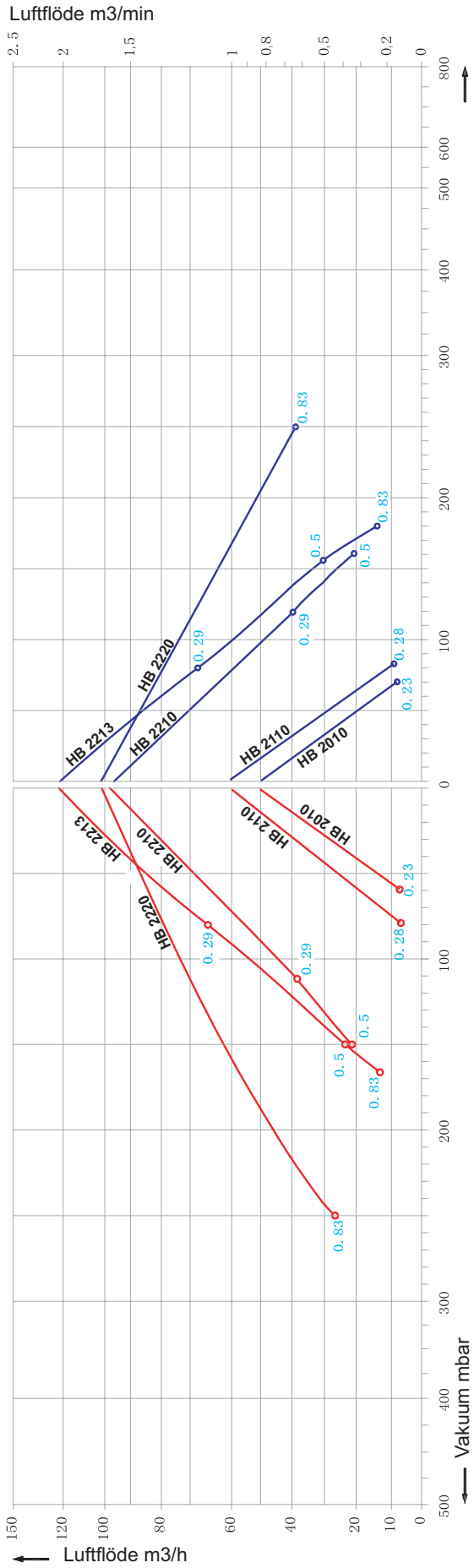

Sidokanalfläktar HB 23.. 3-fas

TYP	Frekvens Hz	Motoreffekt kW	Spänning V	Märkström A	Flöde max m3/h	Max vakuum mbar	Max tryck mbar	Ljud dB	Vikt KG
HB 2310-055T	50	0,55	200-240/345-415Y	2,8/1,6Y	100	-120	130	55	11
	60	0,63	220-275/380-480Y	3,0/1,7Y	120	-120	140	57	
HB 2310-070T	50	0,7	200-240/345-415Y	3,8/2,2Y	100	-150	130	55	12
	60	0,83	220-275/380-480Y	3,8/2,2Y	120	-160	140	57	
HB 2313-055T	50	0,55	200-240/345-415Y	2,8/1,6Y	140	-60	60	56	12
	60	0,63	220-275/380-480Y	3,0/1,7Y	165	-40	40	58	
HB 2313-070T	50	0,7	200-240/345-415Y	3,8/2,2Y	140	-100	100	56	13
	60	0,83	220-275/380-480Y	3,8/2,2Y	165	-115	100	58	
HB 2320-085T	50	0,85	200-240/345-415Y	4,2/2,4Y	110	-200	230	58	17
	60	0,93	220-275/380-480Y	4,0/2,3Y	130	-240	240	60	
HB 2320-130T	50	1,3	200-240/345-415Y	5,7/3,3Y	110	-260	319	58	18
	60	1,5	220-275/380-480Y	6,0/3,5Y	130	-260	320	60	

Mått

Typ	A	B	C	D	E	F	G	H	J	K	L	M	N	O	ØP	Q	ØR	S	U	V	V´	ØX	YxZ
HB 2310-055T	268	272	93	205	230	260	135	141	111	83	108	82	69	41	1 1/4"	64	10	2,5	M6x17	M16x1,5	M25x1,5	160	M6x15
HB 2310-070T	268	272	93	205	230	260	135	141	111	83	108	82	69	41	1 1/4"	64	10	2,5	M6x17	M16x1,5	M25x1,5	160	M6x15
HB 2313-055T	268	272	93	205	230	276	135	141	111	83	108	82	85	41	1 1/4"	64	10	2,5	M6x17	M16x1,5	M25x1,5	160	M6x15
HB 2313-070T	268	272	93	205	230	260	135	141	111	83	108	82	85	41	1 1/4"	64	10	2,5	M6x17	M16x1,5	M25x1,5	160	M6x15
HB 2313-085T	268	272	93	205	230	260	135	141	111	83	108	82	85	41	1 1/4"	64	10	2,5	M6x17	M16x1,5	M25x1,5	160	M6x15
HB 2320-130T	293	286	47	205	230	354	160	141	120	83	108	82	138	41	1 1/4"	64	10	2,5	M6x17	M25x1,5	M16x1,5	160	M6x15

HB 2310/2313

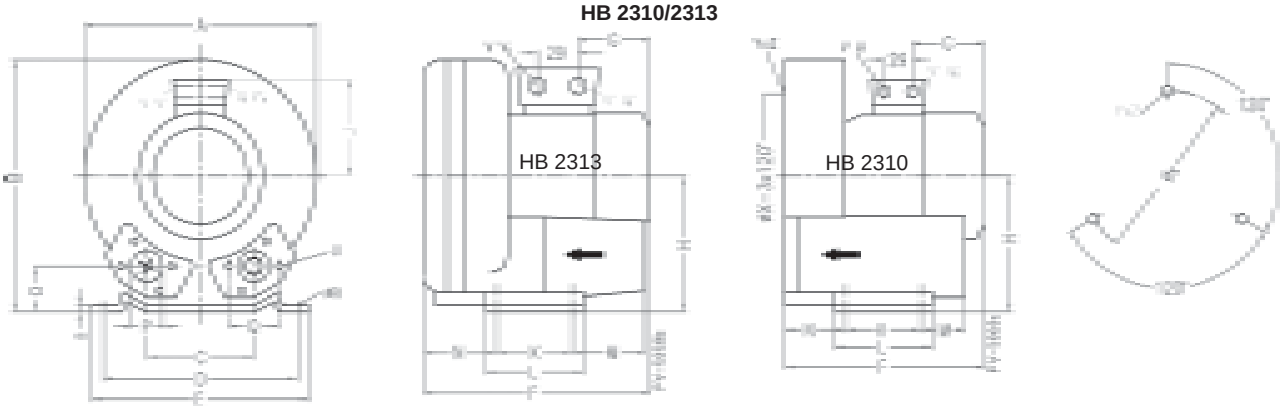

HB 2320

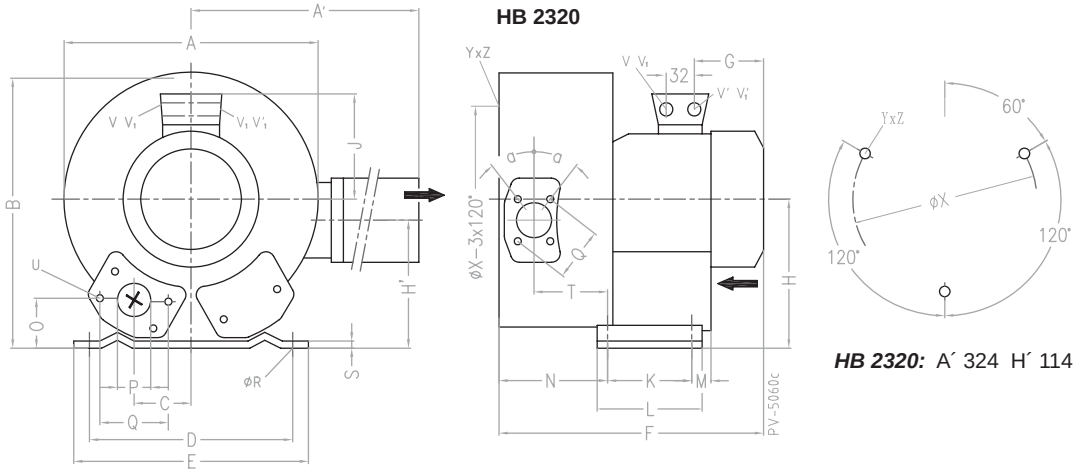

HB 2320: A´ 324 H´ 114

Klippan ☎ 0435-226 30 🖷 0435-226 90 • Stockholm ☎ 08-26 25 30 🖷 08-26 80 05 • Göteborg ☎ 031-24 64 50 • Umeå ☎ 090-12 83 80

Flödesdiagram 50Hz

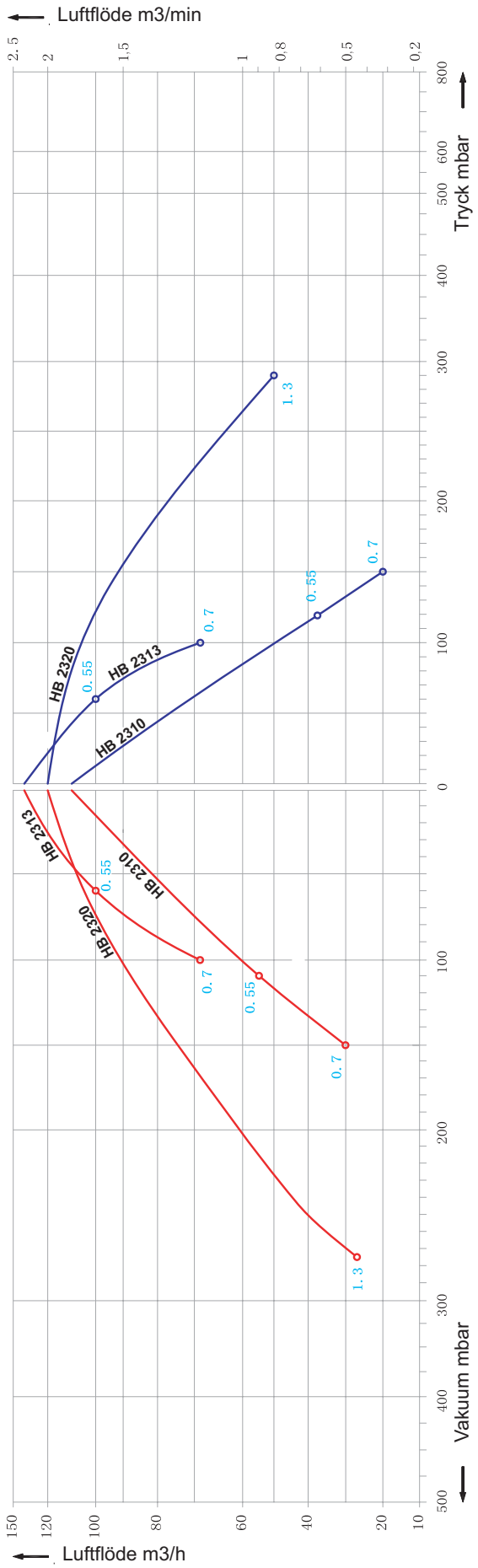

Flödesdiagram 60Hz

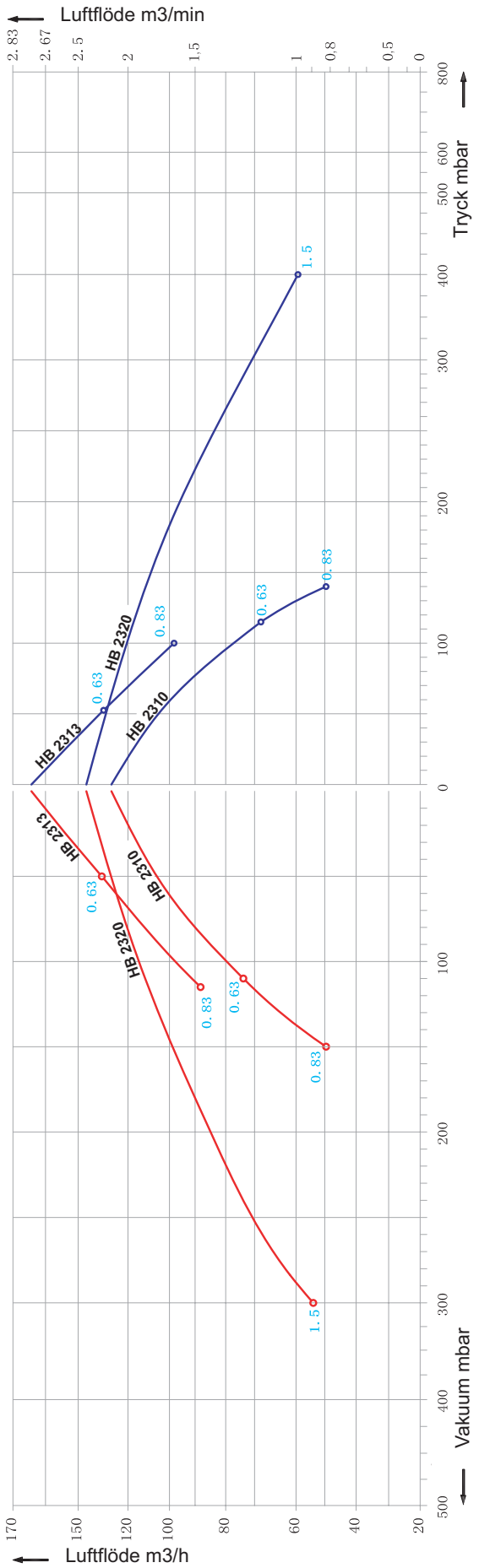

Sidokanalfläktar HB 24.. 3-fas

TYP	Frekvens Hz	Motoreffekt kW	Spänning V	Märkström A	Flöde max m3/h	Max vakuum mbar	Max tryck mbar	Ljud dB	Vikt KG
HB 2419-060T	50	0,6	200-240/345-415Y	2,8/1,6Y	140	-120	120	63	14
	60	0,85	220-275/380-480Y	3,6/2,1Y	175	-140	140	64	
HB 2410-070T	50	0,7	200-240/345-415Y	3,8/2,2Y	145	-120	120	63	13
	60	0,83	220-275/380-480Y	3,8/2,2Y	175	-130	130	64	
HB 2410-085T	50	0,85	200-240/345-415Y	4,0/2,3Y	145	-160	160	63	16
	60	0,95	220-275/380-480Y	3,85/2,25Y	175	-160	160	64	
HB 2410-130T	50	1,3	200-240/345-415Y	5,7/3,3Y	145	-170	200	63	17
	60	1,5	220-275/380-480Y	6,0/3,5Y	175	-210	220	64	
HB 2413-070T	50	0,7	200-240/345-415Y	3,8/2,2Y	180	-70	70	64	14
	60	0,83	220-275/380-480Y	3,8/2,2Y	210	-50	50	65	
HB 2413-085T	50	0,85	200-240/345-415Y	4,2/2,4Y	180	-120	120	64	17
	60	0,95	220-275/380-480Y	4,0/2,3Y	210	-90	70	65	
HB 2413-130T	50	1,3	200-240/345-415Y	6,6/3,8Y	180	-170	220	64	18
	60	1,5	220-275/380-480Y	6,9/4,0Y	210	-200	160	65	
HB 2420-160T	50	1,6	200-240/345-415Y	7,5/4,3Y	150	-280	280	66	25
	60	2,05	220-275/380-480Y	7,6/4,4Y	180	-320	310	69	
HB 2420-220T	50	2,2	200-240/345-415Y	9,7/5,6Y	150	-330	440	66	27
	60	2,55	220-275/380-480Y	10/5,8Y	180	-350	420	69	

Mått

Typ	A	B	C	D	E	F	G	H	J	K	L	M	N	O	ØP	Q	ØR	S	U	V	V´	ØX	YxZ
HB 2419-060T	286	302	115	225	255	311	160	154	120	95	130	70	75	46	1½"	72	12	3	M6x19	M25x1,5	M16x1,5	174	-
HB 2410-070T	286	302	115	225	255	269	135	154	111	95	130	70	75	46	1½"	72	12	3	M6x19	M16x1,5	M25x1,5	174	-
HB 2410-085T	286	302	115	225	255	292	160	154	120	95	130	70	75	46	1½"	72	12	3	M6x19	M16x1,5	M25x1,5	174	-
HB 2410-130T	286	302	115	225	255	292	160	154	120	95	130	70	75	46	1½"	72	12	3	M6x19	M16x1,5	M25x1,5	174	-
HB 2413-070T	286	302	115	225	255	288	135	154	111	95	130	70	75	46	1½"	72	12	3	M6x19	M16x1,5	M25x1,5	174	-
HB 2413-085T	286	302	115	225	255	311	160	154	120	95	130	70	75	46	1½"	72	12	3	M6x19	M16x1,5	M25x1,5	174	-
HB 2413-130T	286	302	115	225	255	311	160	154	120	95	130	70	75	46	1½"	72	12	3	M6x19	M16x1,5	M25x1,5	174	-
HB 2420-160T	322	315	58	225	255	401	191	154	128	95	130	73	151	45	1½"	72	12	3	M6x19	M25x1,5	M16x1,5	174	M6x15
HB 2420-220T	322	315	58	225	255	401	191	154	128	95	130	73	151	45	1½"	72	12	3	M6x19	M16x1,5	M25x1,5	174	M6x15

HB 2410/2413/2419

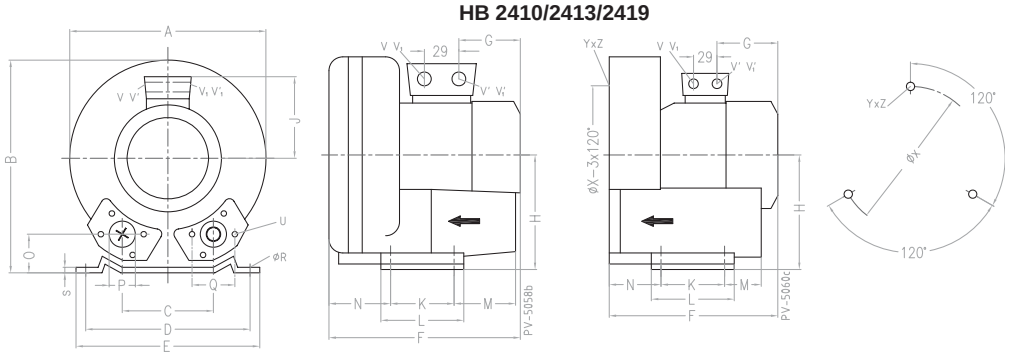

HB 2420

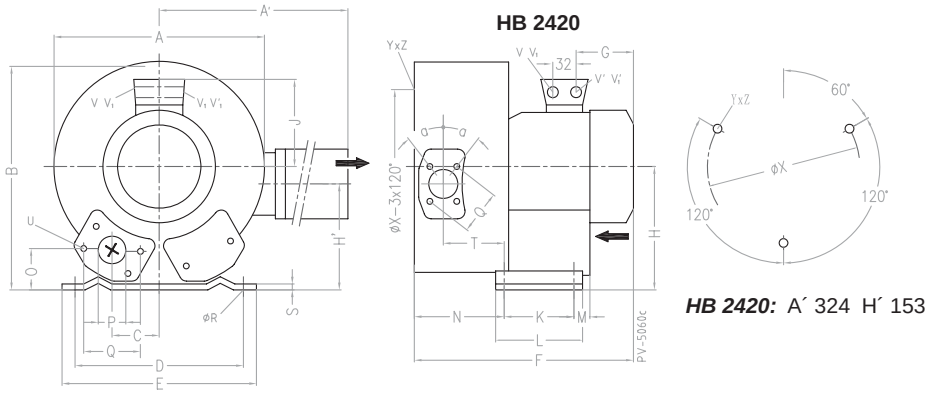

HB 2420: A´ 324 H´ 153

Klippan ☎ 0435-226 30 🖷 0435-226 90 • Stockholm ☎ 08-26 25 30 🖷 08-26 80 05 • Göteborg ☎ 031-24 64 50 • Umeå ☎ 090-12 83 80

Flödesdiagram 50Hz

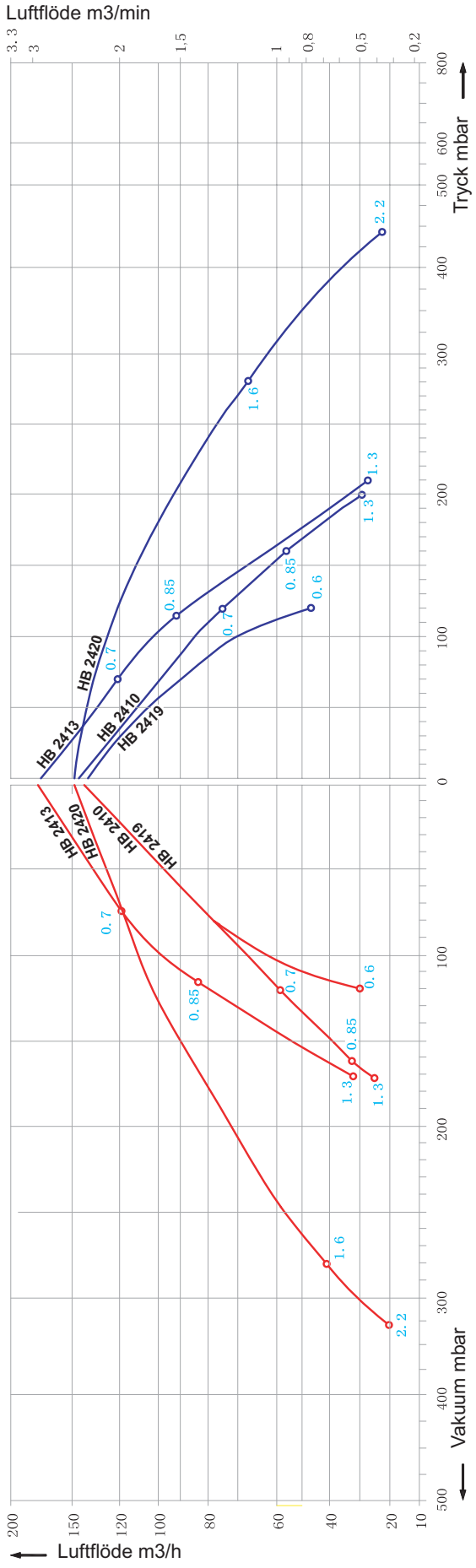

Flödesdiagram 60Hz

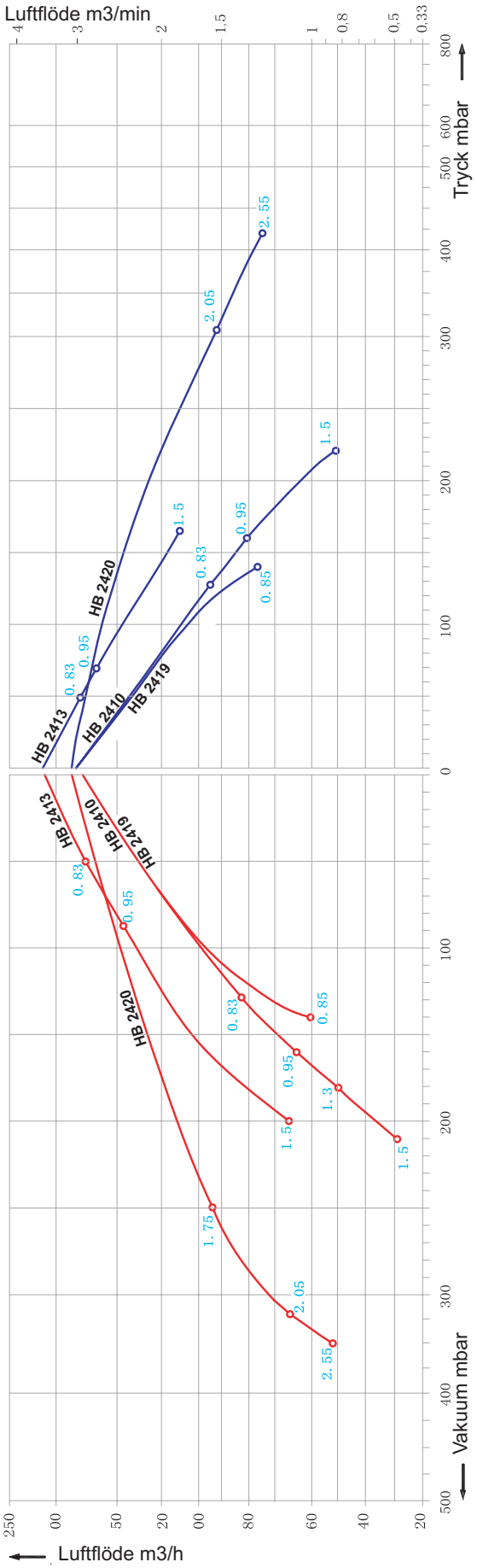

Sidokanalfläktar HB 25.. 3-fas

TYP	Frekvens Hz	Motoreffekt kW	Spänning V	Märkström A	Flöde max m3/h	Max vakuum mbar	Max tryck mbar	Ljud dB	Vikt KG
HB 2519-110T	50	1,1	200-240/345-415Y	5,7/3,3Y	210	-130	150	64	23
	60	1,7	220-275/380-480Y	6,0/3,5Y	255	-180	210	70	
HB 2510-075T	50	0,75	200-240/345-415Y	3,65/2,1Y	210	-110	100	64	20
	60	0,86	220-275/380-480Y	3,6/2,1Y	255	-80	70	70	
HB 2510-130T	50	1,3	200-240/345-415Y	6,6/3,8Y	210	-170	170	64	22
	60	1,5	220-275/380-480Y	6,9/4,0Y	255	-150	140	70	
HB 2510-160T	50	1,6	200-240/345-415Y	7,5/4,3Y	210	-200	190	64	23
	60	2,05	220-275/380-480Y	7,6/4,4Y	255	-220	210	70	
HB 2510-220T	50	2,2	200-240/345-415Y	9,7/5,6Y	210	-220	270	64	25
	60	2,55	220-275/380-480Y	10,3/6,0Y	255	-260	290	70	
HB 2513-085T	50	0,85	200-240/345-415Y	4,0/2,3Y	270	-40	40	65	21
	60	0,95	220-275/380-480Y	4,2/2,4Y	330	-40	40	71	
HB 2513-130T	50	1,3	200-240/345-415Y	6,6/3,8Y	270	-100	100	65	23
	60	1,5	220-275/380-480Y	6,9/4,0Y	330	-70	50	71	
HB 2513-160T	50	1,6	200-240/345-415Y	7,5/4,3Y	270	-150	150	65	24
	60	2,05	220-275/380-480Y	7,6/4,4Y	330	-150	130	71	
HB 2513-220T	50	2,2	200-240/345-415Y	9,7/5,6Y	270	-220	230	65	26
	60	2,55	220-275/380-480Y	10/5,8Y	330	-230	210	71	
HB 2520-300T	50	3	200-240/345-415Y	12,5/7,2Y	230	-340	410	72	40
	60	3,45	220-275/380-480Y	12,6/7,3Y	275	-380	360	74	
HB 2520-400T	50	4	345-415/ 600-720Y	10/5,8Y	230	-390	490	72	44
	60	4,6	345-415/ 600-720Y	9,9/5,71Y	275	-410	480	74	

Mått

Typ	A	B	C	D	E	F	G	H	J	K	L	M	N	O	ØP	Q	ØR	S	U	V	V´	ØX	YxZ
HB 2519-110T	334	337	120	260	295	365	191	175	128	115	155	96	87	48	55	83	14	4	M8x17	M16x1,5	M25x1,5	200	M8x20
HB 2510-075T	334	337	120	260	295	314	160	175	120	115	155	96	87	48	55	83	14	4	M8x17	M16x1,5	M25x1,5	200	M8x20
HB 2510-130T	334	337	120	260	295	314	160	175	120	115	155	96	87	48	55	83	14	4	M8x17	M16x1,5	M25x1,5	200	M8x20
HB 2510-160T	334	337	120	260	295	346	191	175	128	115	155	96	87	48	55	83	14	4	M8x17	M16x1,5	M25x1,5	200	M8x20
HB 2510-220T	334	337	120	260	295	346	191	175	128	115	155	96	87	48	55	83	14	4	M8x17	M16x1,5	M25x1,5	200	M8x20
HB 2513-085T	334	337	120	260	295	334	160	175	120	115	155	96	87	48	55	83	14	4	M8x17	M16x1,5	M25x1,5	200	M8x20
HB 2513-130T	334	337	120	260	295	334	160	175	120	115	155	96	87	48	55	83	14	4	M8x17	M16x1,5	M25x1,5	200	M8x20
HB 2513-160T	334	337	120	260	295	365	191	175	128	115	155	96	87	48	55	83	14	4	M8x17	M16x1,5	M25x1,5	200	M8x20
HB 2513-220T	334	337	120	260	295	365	191	175	128	115	155	96	87	48	55	83	14	4	M8x17	M16x1,5	M25x1,5	200	M8x20
HB 2520-300T	372	371	60	260	295	465	190	175	135	115	155	98	171	48	55	83	14	4	M8x17	M32x1,5	M32x1,5	200	M8x20
HB 2520-400T	372	371	60	260	295	499	224	175	135	115	155	98	171	48	55	83	14	4	M8x17	M32x1,5	M32x1,5	200	M8x20

HB 2510/2513/2519

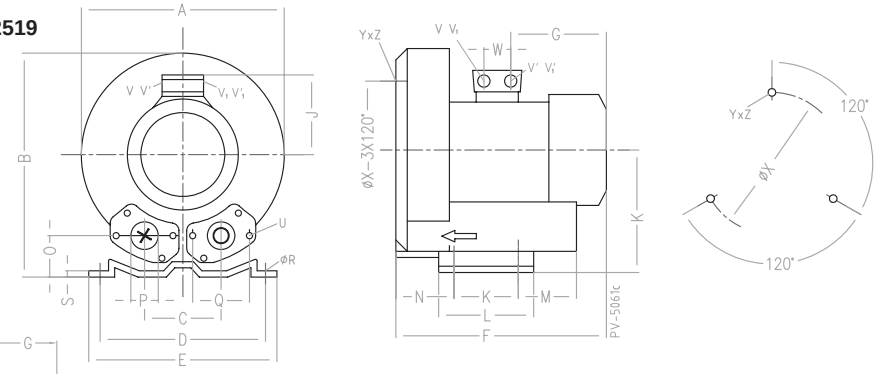

HB 2520

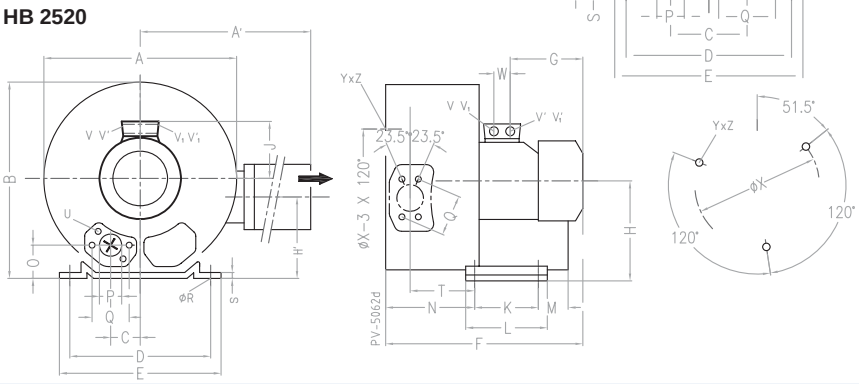

Klippan ☎ 0435-226 30 🖷 0435-226 90 • Stockholm ☎ 08-26 25 30 🖷 08-26 80 05 • Göteborg ☎ 031-24 64 50 • Umeå ☎ 090-12 83 80

Flödesdiagram 50Hz

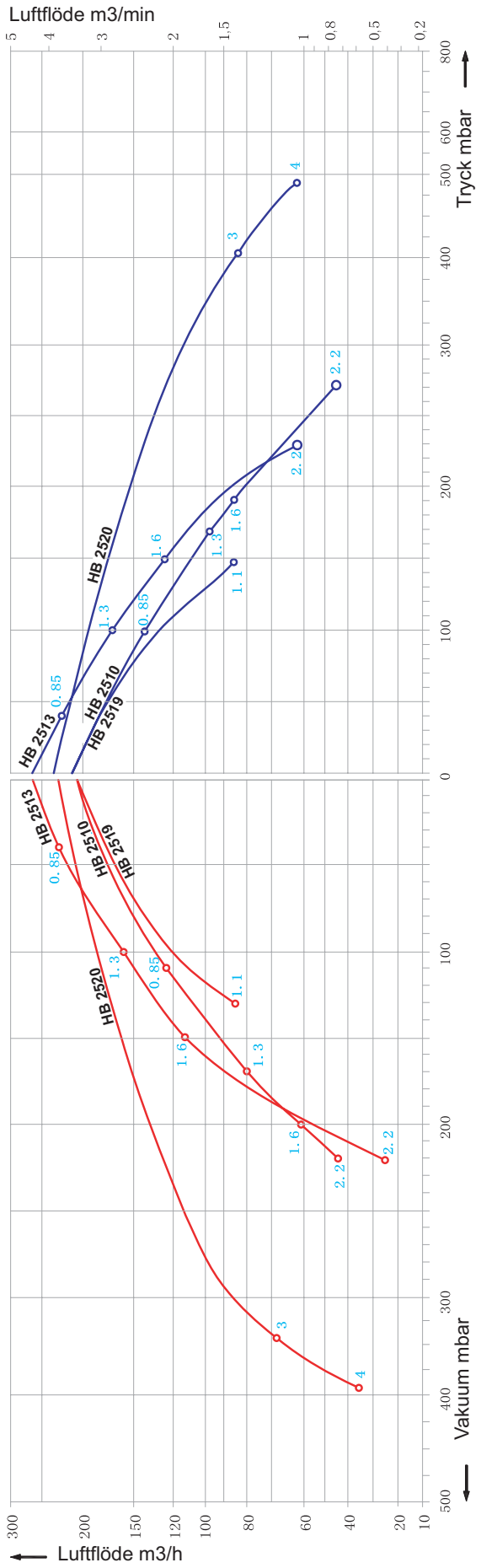

Flödesdiagram 60Hz

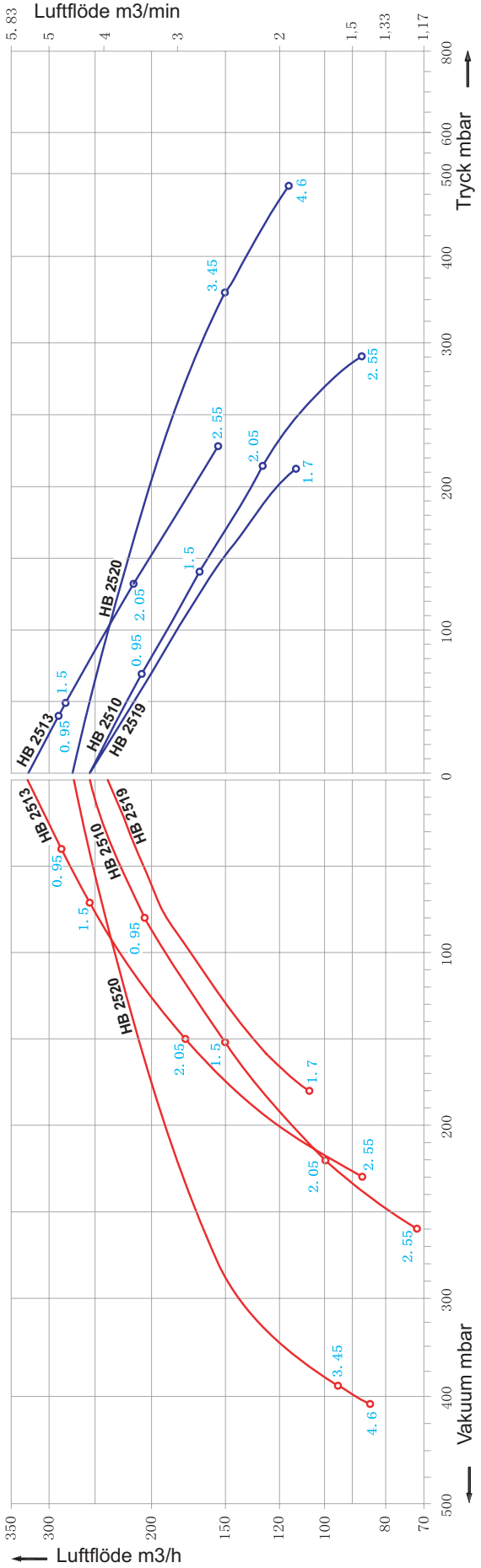

Sidokanalfläktar HB 2610 -2613 3-fas

TYP	Frekvens Hz	Motoreffekt kW	Spänning V	Märkström A	Flöde max m3/h	Max vakuum mbar	Max tryck mbar	Ljud dB	Vikt KG
HB 2610-160T	50	1,6	200-240/345-415Y	8,5/4,9Y	265	-170	180	68	25
	60	2,05	220-275/380-480Y	8,8/5,1Y	315	-180	190	70	
HB 2610-220T	50	0,75	200-240/345-415Y	9,7/5,6Y	265	-235	220	69	28
	60	0,86	220-275/380-480Y	10,3/6,0Y	315	-245	230	72	
HB 2610-300T	50	3	200-240/345-415Y	12,5/7,2Y	265	-280	280	69	34
	60	3,45	220-275/380-480Y	12,6/7,3Y	315	-260	270	72	
HB 2613-160T	50	1,6	200-240/345-415Y	8,5/4,9Y	345	-125	125	70	26
	60	2,05	220-275/380-480Y	8,8/5,1Y	415	-105	130	73	
HB 2613-220T	50	2,2	200-240/345-415Y	9,7/5,6Y	345	-200	195	70	29
	60	2,55	220-275/380-480Y	10,3/6,0Y	415	-170	195	73	
HB 2613-300T	50	3	200-240/345-415Y	12,5/7,2Y	345	-240	220	70	35
	60	3,45	220-275/380-480Y	12,6/7,3Y	415	-210	220	73	

Mått

Typ	A	B	C	D	E	F	G	H	J	K	L	M	N	O	ØP	Q	ØR	S	U	V	V´	ØX	YxZ
HB 2610-160T	360	366	122	284	325	354	191	192	128	140	180	64	74	56	56	93	13	4,5	M8x17	M16x1,5	M25x1,5	226	M8x20
HB 2610-220T	360	366	122	284	325	354	191	192	128	140	180	64	74	56	56	93	13	4,5	M8x17	M16x1,5	M25x1,5	226	M8x20
HB 2610-300T	360	366	122	284	325	385	188	192	135	140	180	64	74	56	56	93	13	4,5	M8x17	M32x1,5	M32x1,5	226	M8x20
HB 2613-160T	360	366	122	284	325	372	191	192	128	140	180	64	74	56	56	93	13	4,5	M8x17	M16x1,5	M25x1,5	226	M8x20
HB 2613-220T	360	366	122	284	325	372	191	192	128	140	180	64	74	56	56	93	13	4,5	M8x17	M16x1,5	M25x1,5	226	M8x20
HB 2613-300T	360	366	122	284	325	403	188	192	135	140	180	64	74	56	56	93	13	4,5	M8x17	M32x1,5	M32x1,5	226	M8x20

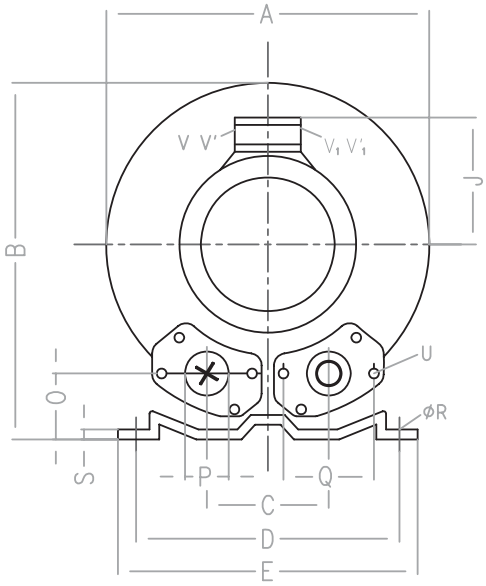

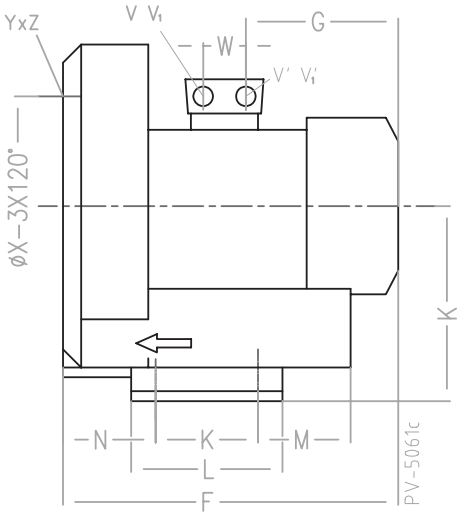

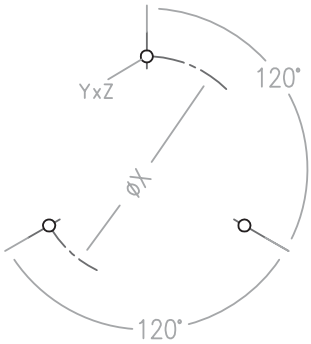

Klippan ☎ 0435-226 30 🖷 0435-226 90 • Stockholm ☎ 08-26 25 30 🖷 08-26 80 05 • Göteborg ☎ 031-24 64 50 • Umeå ☎ 090-12 83 80

Flödesdiagram 50Hz

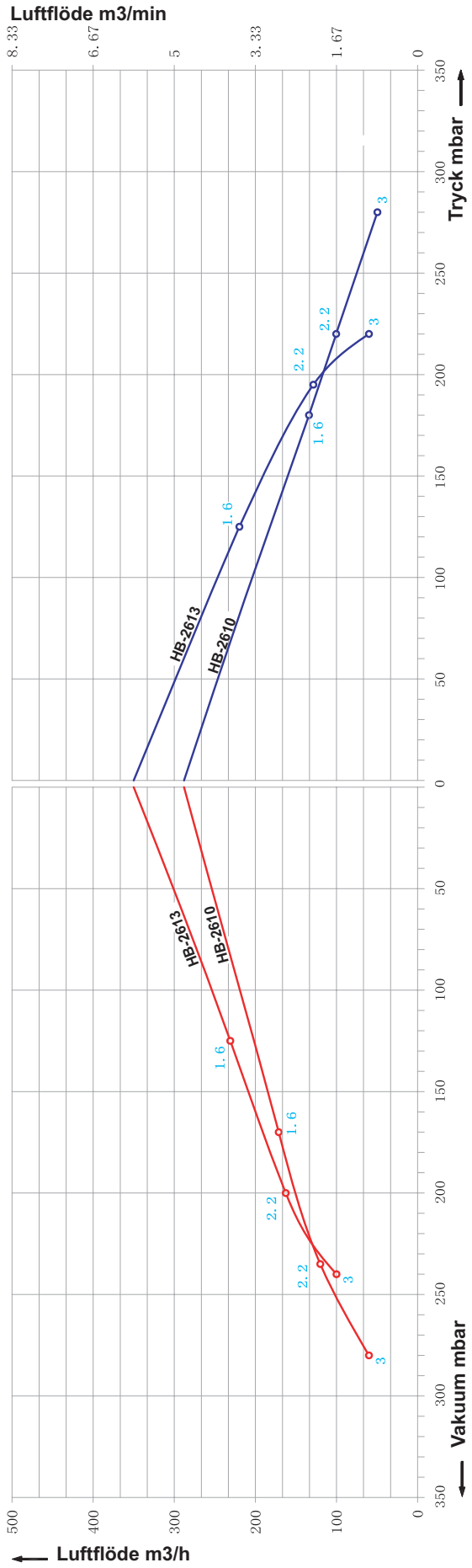

Flödesdiagram 60Hz

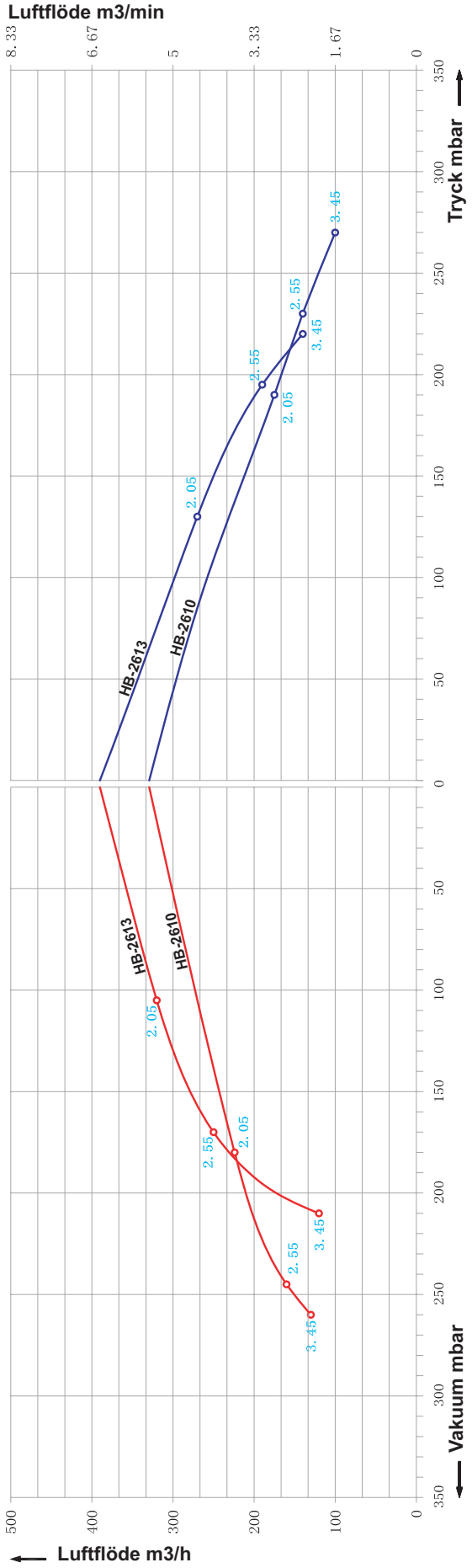

Sidokanalfläktar HB 2710 -2713 3-fas

TYP	Frekvens Hz	Motoreffekt kW	Spänning V	Märkström A	Flöde max m3/h	Max vakuum mbar	Max tryck mbar	Ljud dB	Vikt KG
HB 2719-220T	50	2,2	200-240/345-415Y	12,5/7,2Y	320	-160	200	69	36
	60	2,55	220-275/380-480Y	12,6/7,3Y	370	-240	250	72	
HB 2710-160T	50	1,6	200-240/345-415Y	8,5/4,9Y	318	-160	150	69	27
	60	2,05	220-275/380-480Y	8,8/5,1Y	376	-160	150	72	
HB 2710-220T	50	2,2	200-240/345-415Y	9,7/5,6Y	318	-210	200	69	30
	60	2,55	220-275/380-480Y	10,3/6,0Y	376	-210	200	72	
HB 2710-300T	50	3	200-240/345-415Y	12,5/7,2Y	318	-270	290	69	36
	60	3,45	220-275/380-480Y	12,6/7,3Y	376	-250	230	72	
HB 2710-400T	50	4	345-415/ 600-720Y	9,0/5,2Y	318	-290	390	69	40
	60	4,6	345-415/ 600-720Y	9,0/5,2Y	376	-330	330	72	
HB 2713-160T	50	1,6	200-240/345-415Y	8,5/4,9Y	420	-100	100	70	29
	60	2,05	220-275/380-480Y	8,8/5,1Y	500	-110	80	73	
HB 2713-220T	50	2,2	200-240/345-415Y	9,7/5,6Y	420	-170	170	70	32
	60	2,55	220-275/380-480Y	10,3/6,0Y	500	-160	120	73	
HB 2713-300T	50	3	200-240/345-415Y	12,5/7,2Y	420	-220	220	70	37
	60	3,45	220-275/380-480Y	12,6/7,3Y	500	-200	190	73	
HB 2713-400T	50	4	345-415/ 600-720Y	9,0/5,2Y	420	-260	310	70	43
	60	4,6	345-415/ 600-720Y	9,0/5,2Y	500	-260	280	73	

Mått

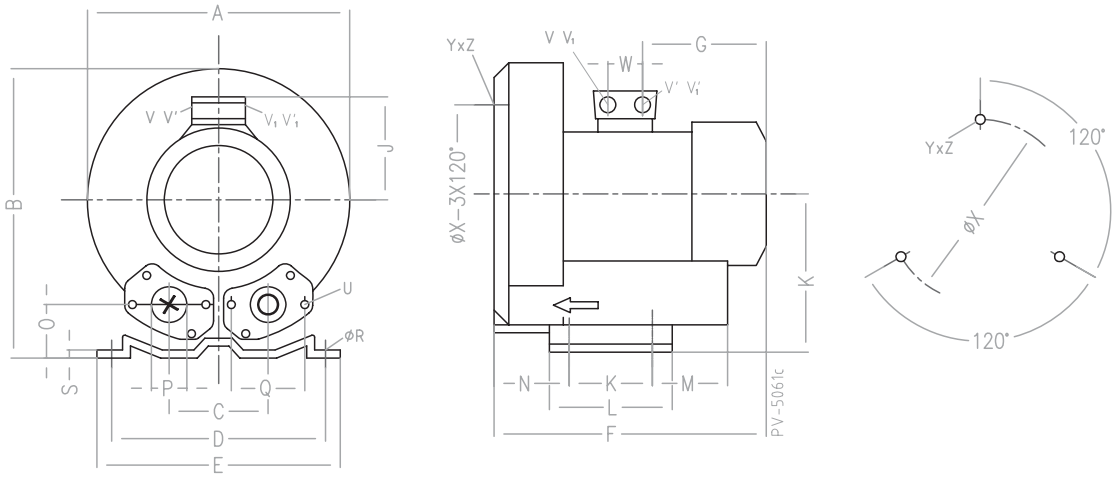

Typ	A	B	C	D	F	G	H	J	M	N	O	ØP	Q	ØR	V1	V´	YxZ	ØX	W
HB 2710-160T	382	384	125	290	377	191	197	128	84	109	54	55	83	15	M25x1,5	M16x1,5	M10x20	240	29
HB 2710-220T	382	384	125	290	377	191	197	128	84	109	54	55	83	15	M25x1,5	M16x1,5	M10x20	240	29
HB 2710-300T	382	384	125	290	409	188	197	135	84	109	54	55	83	15	M32x1,5	M32x1,5	M10x20	240	42
HB 2710-400T	382	384	125	290	432	209	197	148	84	109	54	55	83	15	M32x1,5	M32x1,5	M10x20	240	42
HB 2713-160T	382	384	125	290	387	191	197	128	84	109	54	55	83	15	M25x1,5	M16x1,5	M10x20	240	29
HB 2713-220T	382	384	125	290	387	191	197	128	84	109	54	55	83	15	M25x1,5	M16x1,5	M10x20	240	29
HB 2713-300T	382	384	125	290	419	189	197	135	84	109	54	55	83	15	M32x1,5	M32x1,5	M10x20	240	42
HB 2713-400T	382	384	125	290	432	209	197	148	84	109	54	55	83	15	M32x1,5	M32x1,5	M10x20	240	42
HB 2719-220T	382	384	125	290	377	185	197	128	84	109	54	55	83	15	M25x1,5	M16x1,5	M10x20	240	29

Sidokanalfläktar HB 2720 -2740 3-fas

HB-2740

HB-2720

TYP	Frekvens Hz	Motoreffekt kW	Spänning V	Märkström A	Flöde max m3/h	Max vakuum mbar	Max tryck mbar	Ljud dB	Vikt KG
HB 2720-220T	50	2,2	200-240/345-415Y	9,7/5,6Y	320	-220	210	73	43
	60	2,55	220-275/380-480Y	10,6/6,0Y	380	-170	150	76	
HB 2720-300T	50	3	200-240/345-415Y	12,5/7,2Y	320	-280	260	73	48
	60	3,45	220-275/380-480Y	12,6/7,3Y	380	-230	200	76	
HB 2720-430T	50	4,3	345-415/ 600-720Y	10/5,2Y	320	-360	380	73	54
	60	4,6	345-415/ 600-720Y	10,4/6,0Y	380	-350	320	76	
HB 2720-550T	50	5,5	345-415/ 600-720Y	13,3/7,7Y	320	-440	500	73	66
	60	6,3	345-415/ 600-720Y	13,3/7,7Y	380	-440	500	76	
HB 2720-750T	50	7,5	345-415/ 600-720Y	16,7/9,6Y	320	-440	570	73	73
	60	8,6	345-415/ 600-720Y	17,3/10Y	380	-460	660	76	
HB 2740-400T	50	4	345-415/ 600-720Y	9/5,2Y	500	-150	140	74	54
	60	4,6	345-415/ 600-720Y	13,3/7,7Y	600	-100	90	78	
HB 2740-550T	50	5,5	345-415/ 600-720Y	13,3/7,7Y	500	-240	260	74	69
	60	6,3	345-415/ 600-720Y	13,3/7,7Y	600	-210	200	78	
HB 2740-750T	50	7,5	345-415/ 600-720Y	16,7/9,6Y	500	-240	320	74	75
	60	8,6	345-415/ 600-720Y	17,3/10Y	600	-270	300	78	

Mått HB 2720

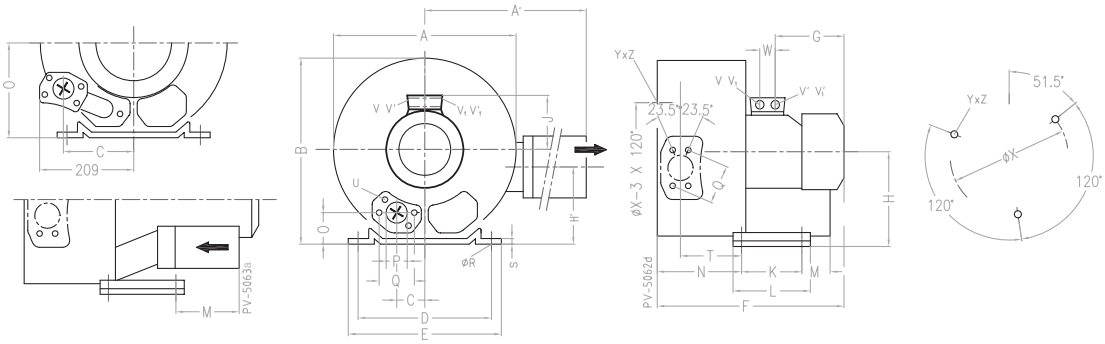

Typ	A	A´	B	C	D	E	F	G	H	H´	J	K	L	M	N	O	ØP	Q	ØR	S	T	V	ØX	YxZ
HB 2720-220T	426	426	410	63	290	325	473	191	197	162	128	140	180	84	205	53	55	83	15	4,5	130	M25x1,5	240	M10x20
HB 2720-300T	426	426	410	63	290	325	496	188	197	162	135	140	180	84	205	53	55	83	15	4,5	130	M32x1,5	240	M10x20
HB 2720-430T	426	426	410	63	290	325	526	209	197	162	148	140	180	84	205	53	55	83	15	4,5	130	M32x1,5	240	M10x20
HB 2720-550T	426	426	410	154	290	325	571	226	197	162	167	140	180	200	205	53	55	83	15	4,5	130	M32x1,5	240	M10x20
HB 2720-750T	426	426	410	154	290	325	571	226	197	162	167	140	180	200	205	53	55	83	15	4,5	130	M32x1,5	240	M10x20

Mått HB 2740

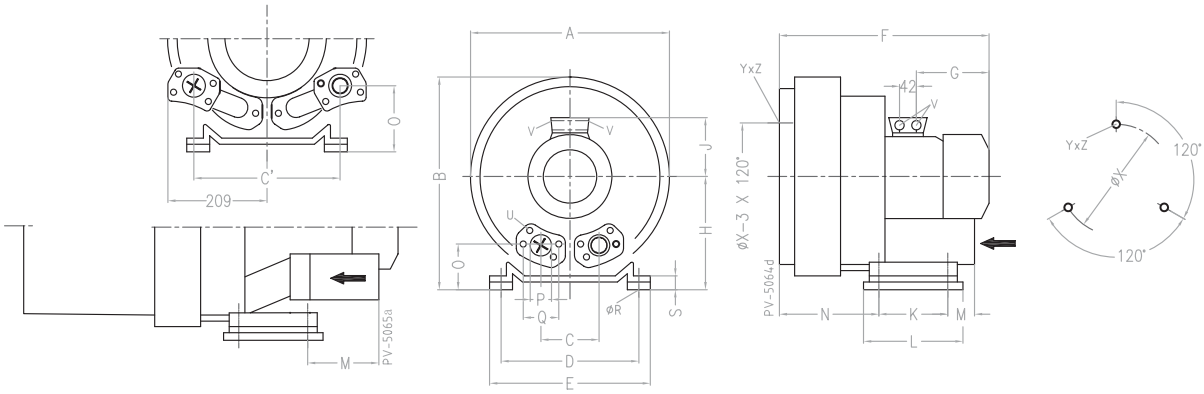

Typ	A	B	C	C´	D	E	F	G	H	J	K	L	M	N	O	ØP	Q	ØR	S	ØX	V	YxZ
HB 2740-400T	420	410	125	-	290	325	526	209	197	148	140	180	84	205	153	55	83	15	65	240	M32x1,5	M10x20
HB 2740-550T	420	410	-	308	290	325	571	226	257	167	140	180	200	205	153	55	83	15	65	240	M32x1,5	M10x20
HB 2740-750T	420	410	-	308	290	325	571	226	257	167	140	180	200	205	153	55	83	15	65	240	M32x1,5	M10x20

Flödesdiagram 50Hz

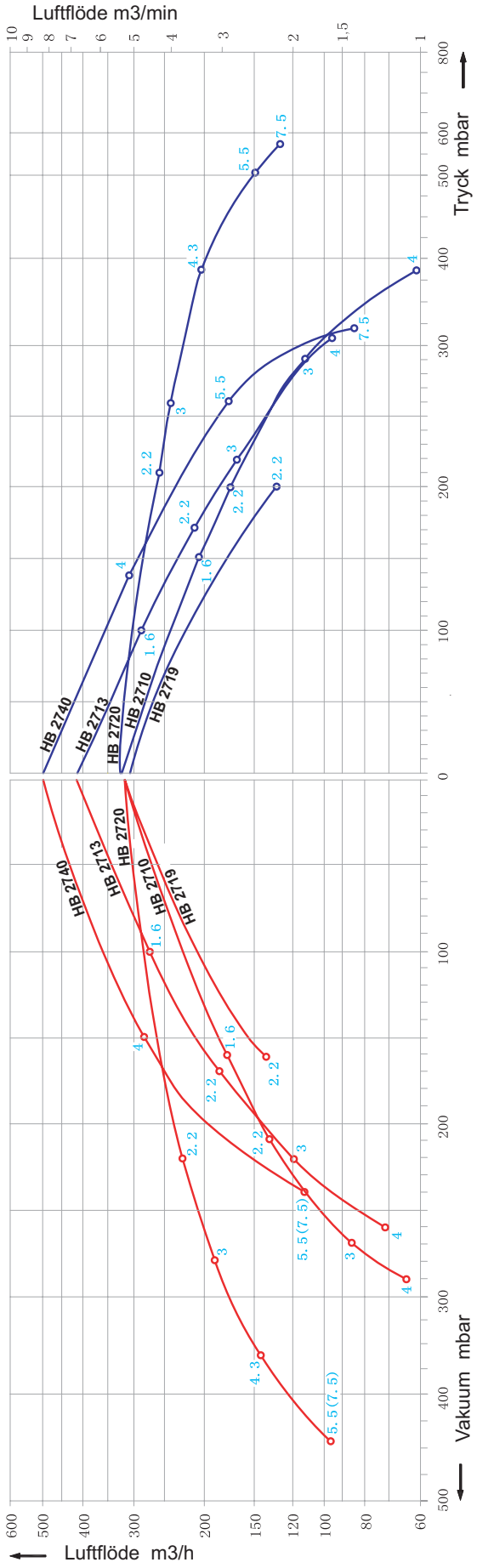

Flödesdiagram 60Hz

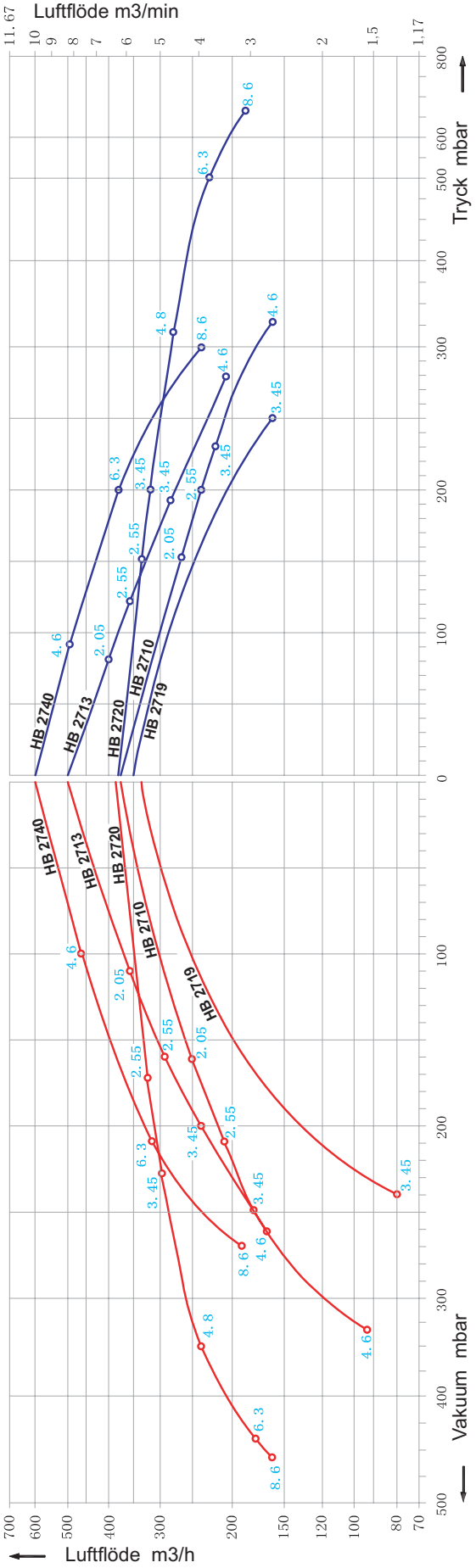

Sidokanalfläktar HB 2810 -2813 3-fas

TYP	Frekvens Hz	Motoreffekt kW	Spänning V	Märkström A	Flöde max m3/h	Max vakuum mbar	Max tryck mbar	Ljud dB	Vikt KG
HB 2810-400T	50	4	345-415/ 600-720Y	9,5/5,5Y	530	-200	200	70	54
	60	4,6	345-415/ 600-720Y	9,5/5,5Y	620	-160	160	74	
HB 2810-550T	50	5,5	345-415/ 600-720Y	12,9/7,4Y	530	-300	300	70	63
	60	6,3	345-415/ 600-720Y	12,9/7,4Y	620	-300	280	74	
HB 2810-750T	50	7,5	345-415/ 600-720Y	16,7/9,6Y	530	-320	430	70	66
	60	8,6	345-415/ 600-720Y	17,3/10Y	620	-350	400	74	
HB 2813-400T	50	4	345-415/ 600-720Y	9,5/5,5Y	700	-150	140	70	57
	60	4,6	345-415/ 600-720Y	9,5/5,5Y	840	-90	90	74	
HB 2813-550T	50	5,5	345-415/ 600-720Y	12,9/7,4Y	700	-200	180	70	66
	60	6,3	345-415/ 600-720Y	12,9/7,45Y	840	-180	180	74	
HB 2813-750T	50	7,5	345-415/ 600-720Y	16,7/9,6Y	700	-270	260	70	69
	60	8,6	345-415/ 600-720Y	17,3/10Y	840	-270	260	74	

Mått HB 2810 -2813

Typ	A	B	B´	C	D	E	F	F´	G	H	J	K	L	M	N	O	ØP	ØR	S	V	YxZ	ØX	W
HB 2810-400T	451	461	509	152	356	394	433	450	230	240	148	170	217	140	124	65	2½"	15	6	4*M32x1,5	M12*20	286	42
HB 2810-550T	451	461	509	152	356	394	433	477	226	240	167	170	217	140	124	65	2½"	15	6	4*M32x1,5	M12*20	286	42
HB 2810-750T	451	461	509	152	356	394	433	477	226	240	167	170	217	140	124	65	2½"	15	6	4*M32x1,5	M12*20	286	42
HB 2813-400T	451	461	509	152	356	394	449	466	230	240	148	170	217	139	164	65	2½"	15	6	4*M32x1,5	M12*20	286	42
HB 2813-550T	451	461	509	152	356	394	449	492	247	240	167	170	217	139	164	65	2½"	15	6	4*M32x1,5	M12*20	286	42
HB 2813-750T	451	461	509	152	356	394	449	492	247	240	167	170	217	139	164	65	2½"	15	6	4*M32x1,5	M12*20	286	42

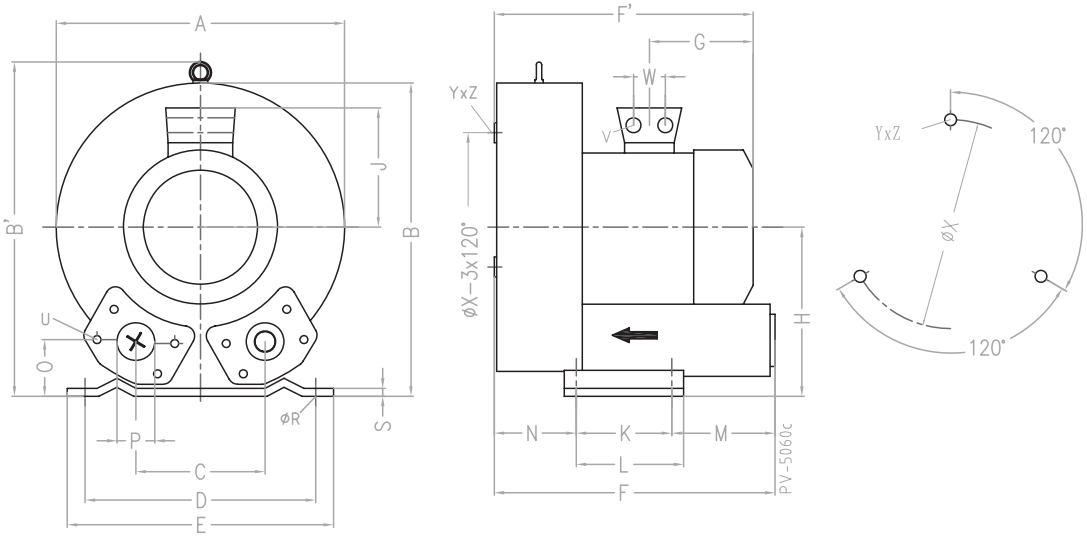

Sidokanalfläktar HB 2820 -2840 3-fas

TYP	Frekvens Hz	Motoreffekt kW	Spänning V	Märkström A	Flöde max m3/h	Max vakuum mbar	Max tryck mbar	Ljud dB	Vikt KG
HB 2820-550T	50	5,5	345-415/ 600-720Y	13,3/7,7Y	520	-240	240	74	83
	60	6,3	345-415/ 600-720Y	13,3/7,7Y	620	-170	160	78	
HB 2820-750T	50	7,5	345-415/ 600-720Y	16,7/9,6Y	520	-400	400	74	86
	60	8,6	345-415/ 600-720Y	17,3/10Y	620	-360	330	78	
HB 2820-1100T	50	11	345-415/ 600-720Y	28/16,2Y	520	-430	600	74	104
	60	12,6	345-415/ 600-720Y	29/16,7Y	620	-460	600	78	
HB 2820-1500T	50	15	345-415/ 600-720Y	32,5/18,8Y	520	-460	670	74	120
	60	17,3	345-415/ 600-720Y	34,5/19,9Y	620	-490	750	78	
HB 2840-750T	50	7,5	345-415/ 600-720Y	16,7/9,6Y	900	-200	180	74	91
	60	8,6	345-415/ 600-720Y	17,3/10Y	1050	-150	120	78	
HB 2840-1100T	50	11	345-415/ 600-720Y	28/16,2Y	900	-280	370	74	110
	60	12,6	345-415/ 600-720Y	29/16,7Y	1050	-310	350	78	

Mått HB 2820

Typ	A	B	B´	C	D	E	F	F´	G	H	J	K	L	N	O	ØP	ØR	S	W	V	ØX	YxZ
HB 2820-550T	500	490	509	76	356	394	545	589	226	240	167	170	217	236	65	2½"	15	6	42	4xM32x1,5	286	M12x20
HB 2820-750T	500	490	509	76	356	394	545	589	226	240	167	170	217	236	65	2½"	15	6	42	4xM32x1,5	286	M12x20
HB 2820-1100T	500	490	509	76	356	394	545	694	318	240	197	170	217	212	105	2½"	15	6	54	4xM40x1,5	286	M12x20
HB 2820-1500T	500	490	509	76	356	394	545	694	318	240	197	170	217	212	105	2½"	15	6	54	4xM40x1,5	286	M12x20

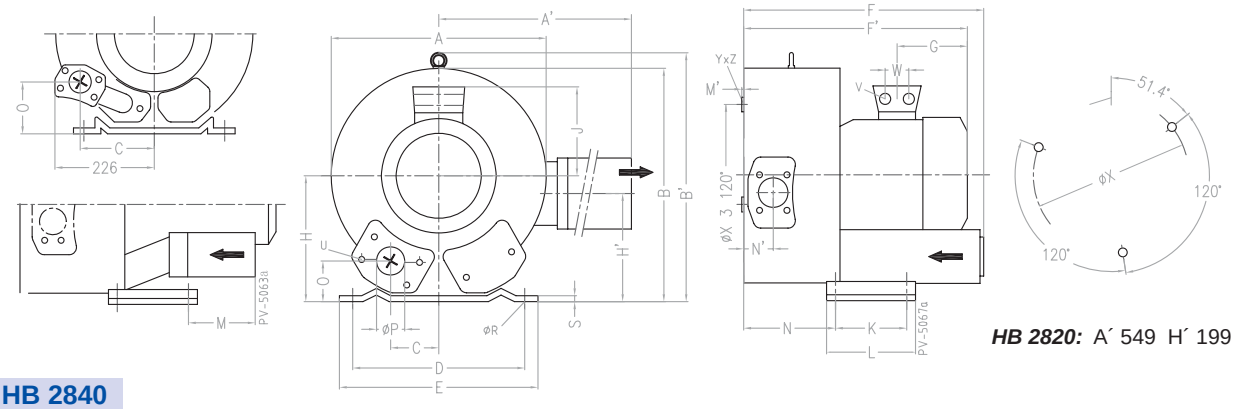

HB 2820: A´ 549 H´ 199

Mått HB 2840

Typ	A	B	C	C´	D	E	F	G	H	J	K	L	M	N	O	ØP	ØR	S	W	V	ØX	YxZ
HB 2840-750T	500	550	152	-	356	394	589	247	300	167	170	217	-	236	125	2½"	15	66	42	4xM32x1,5	286	M12x20
HB 2840-1100T	500	550	-	##	356	394	694	318	300	197	170	217	312	212	165	2½"	15	66	54	4xM40x1,5	286	M12x20

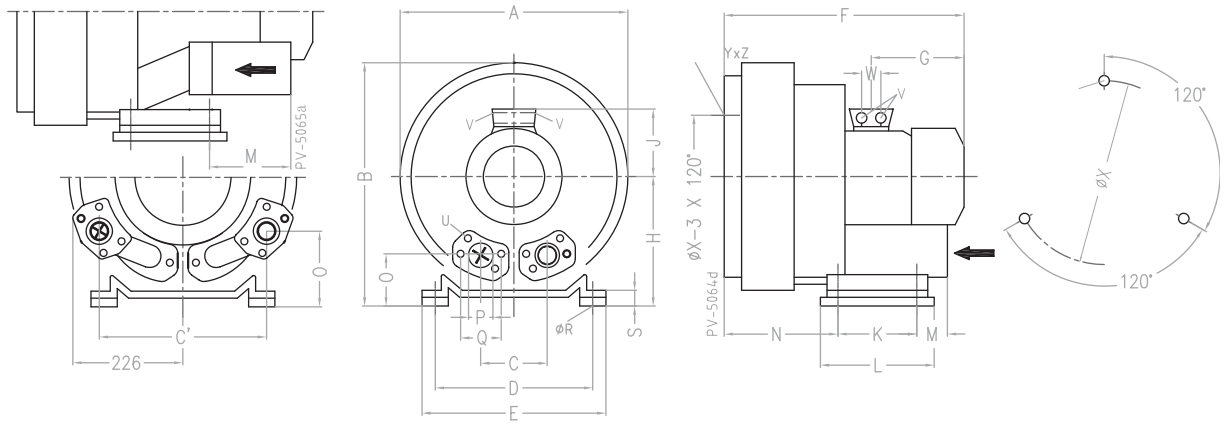

Flödesdiagram 50Hz

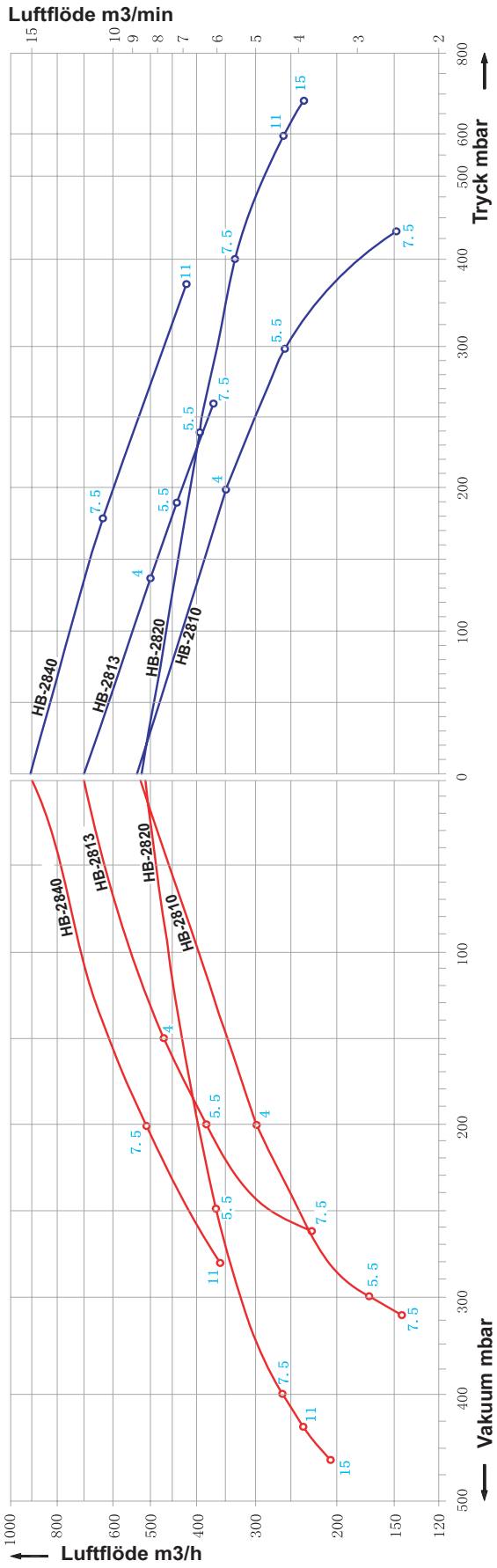

Flödesdiagram 60Hz

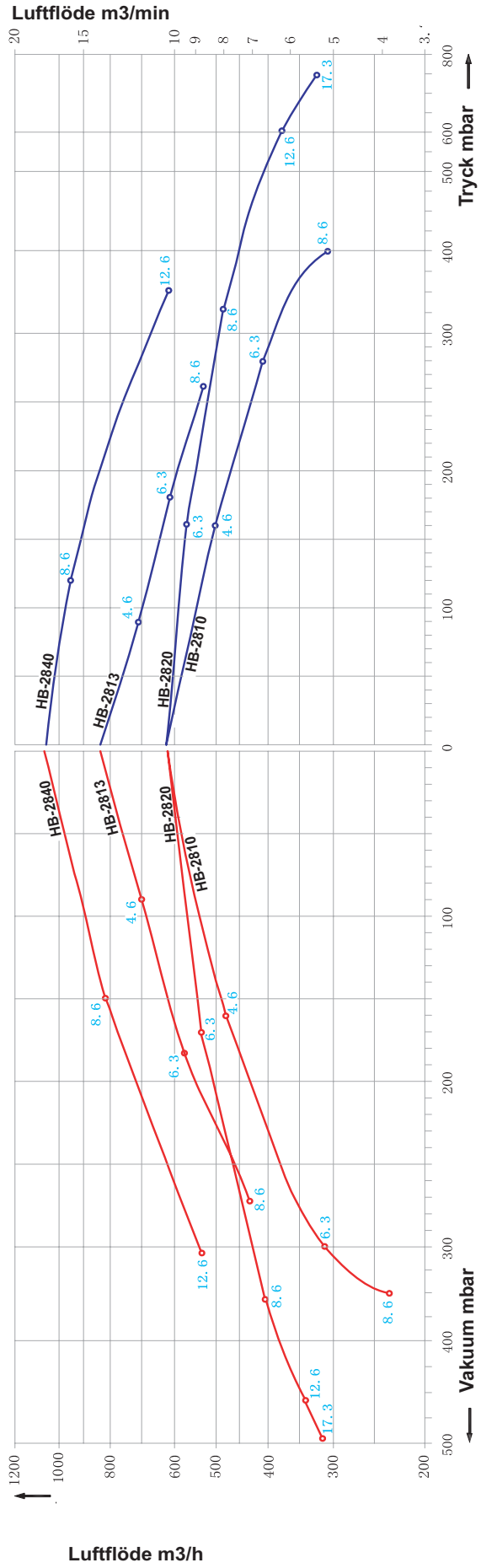

Sidokanalfläktar HB 29.. 3-fas

TYP	Frekvens Hz	Motoreffekt kW	Spänning V	Märkström A	Flöde max m3/h	Max vakuum mbar	Max tryck mbar	Ljud dB	Vikt KG
HB 2910-850T	50	8,5	345-415/ 600-720Y	18,2/10,5Y	1050	-210	210	74	93
	60	9,8	345-415/ 600-720Y	18,2/10,5Y	1250	-180	180	79	
HB 2910-1250T	50	12,5	345-415/ 600-720Y	28/16,2Y	1050	-280	270	74	116
	60	14,5	345-415/ 600-720Y	29/16,7Y	1250	-270	260	79	
HB 2910-1850T	50	18,5	345-415/ 600-720Y	37/21Y	1050	-340	460	74	126
	60	21,3	345-415/ 600-720Y	39/22,5Y	1250	-380	420	79	
HB 2913-850T	50	8,5	345-415/ 600-720Y	18,2/10,5Y	1370	-120	110	75	98
	60	9,8	345-415/ 600-720Y	18,2/10,5Y	1650	-80	70	80	
HB 2913-1250T	50	12,5	345-415/ 600-720Y	28/16,2Y	1370	-210	190	75	121
	60	14,5	345-415/ 600-720Y	29/16,7Y	1650	-170	160	80	
HB 2913-1850T	50	18,5	345-415/ 600-720Y	38/21Y	1370	-310	320	75	131
	60	21,3	345-415/ 600-720Y	39/21,3Y	1650	-300	280	80	
HB 2920-1250T	50	12,5	345-415/ 600-720Y	28/16,2Y	1110	-300	270	74	
	60	14,5	345-415/ 600-720Y	29/16,7Y	1310	-220	200	84	
HB 2920-1650T	50	16,5	345-415/ 600-720Y	35/20Y	1110	-420	370	74	
	60	19	345-415/ 600-720Y	36,5/21Y	1310	-340	300	84	
HB 2920-2000T	50	20	345-415/ 600-720Y	40/23Y	1110	-440	500	74	
	60	23	345-415/ 600-720Y	42/24,2Y	1310	-440	430	84	
HB 2920-2500T	50	25	345-415/ 600-720Y	52/30Y	1110	-450	590	74	
	60	29	345-415/ 600-720Y	52/30Y	1310	-450	540	84	
HB 2940-1500T	50	15	345-415/ 600-720Y	35/20Y	1949	-130	110	75	
	60	17,5	345-415/ 600-720Y	36,5/21Y	2310	-60	40	84	
HB 2940-2000T	50	20	345-415/ 600-720Y	40/23Y	1940	-220	200	75	
	60	23	345-415/ 600-720Y	42/24,2Y	2310	-160	130	84	
HB 2940-2500T	50	25	345-415/ 600-720Y	52/30Y	1949	-310	270	75	
	60	29	345-415/ 600-720Y	52/30Y	2310	-270	220	84	
HB 2943-1500T	50	15	345-415/ 600-720Y	35/20Y	2050	-160	170	75	
	60	17,5	345-415/ 600-720Y	36,5/21Y	2480	-110	120	84	
HB 2943-2000T	50	20	345-415/ 600-720Y	40/23Y	2050	-250	230	75	
	60	23	345-415/ 600-720Y	42/24,2Y	2480	-190	180	84	
HB 2943-2500T*	50	25	345-415/ 600-720Y	52/30Y	2050	-310	270	75	
	60	29	345-415/ 600-720Y	52/30Y	2480	-270	230	84	

Mått HB 2910 -2913

Typ	A	B	B1	C	C´	D	E	F	F´	G	H	J	K	M	N	O	ØP	Q	ØR	S	V	YxZ	ØX	W
HB 2910-850T	550	569	55	207	15	260	415	525	230	268	300	167	533	39	89	92	100	150	15	21	4*M32x1,5	M12*30	490	42
HB 2910-1250T	550	569	55	207	15	260	415	611	230	345	300	197	533	39	89	92	100	150	15	21	4*M40x1,5	M12*30	490	54
HB 2910-1850T	550	569	55	207	15	260	415	611	230	345	300	197	533	39	89	92	100	150	15	21	4*M40x1,5	M12*30	490	54
HB 2913-850T	550	569	55	207	15	260	415	563	682	268	300	167	533	39	127	92	100	150	15	21	4*M32x1,5	M12*30	490	42
HB 2913-1250T	550	569	55	207	15	260	415	649	682	345	300	197	533	39	127	92	100	150	15	21	4*M40x1,5	M12*30	490	54
HB 2913-1850T	550	569	55	207	15	260	415	649	682	345	300	197	533	39	127	92	100	150	15	21	4*M40x1,5	M12*30	490	54

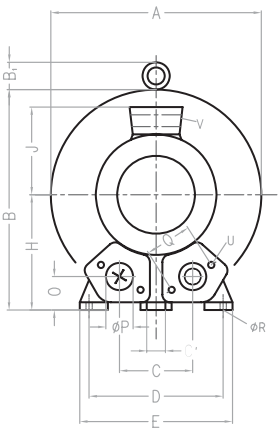

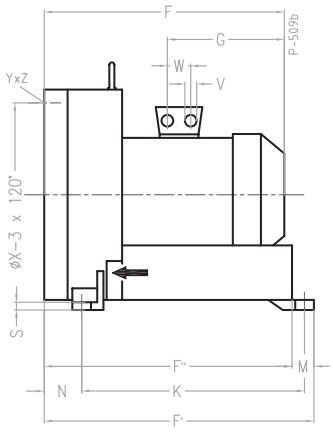

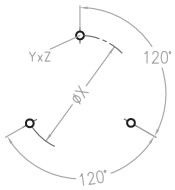

Mått HB 2920

Typ	A	B	B1	C	D	E	F	F´	G	H	J	K	M	N	O	ØP	Q	ØR	S	YxZ	W	V	ØX
HB 2920-1250T	615	607	16	103	360	415	752	786	345	300	197	533	39	230	92	100	150	15	21	M12*30	54	4xM40x1,5	490
HB 2920-1650T	615	607	16	103	360	415	752	786	345	300	197	533	39	230	92	100	150	15	21	M12*30	54	4xM40x1,5	490
HB 2920-2000T	615	607	16	103	360	415	752	786	345	300	197	533	39	230	92	100	150	15	21	M12*30	54	4xM40x1,5	490
HB 2920-2500T	615	607	16	103	360	415	752	786	345	300	197	533	39	230	92	100	150	15	21	M12*30	54	4xM40x1,5	490

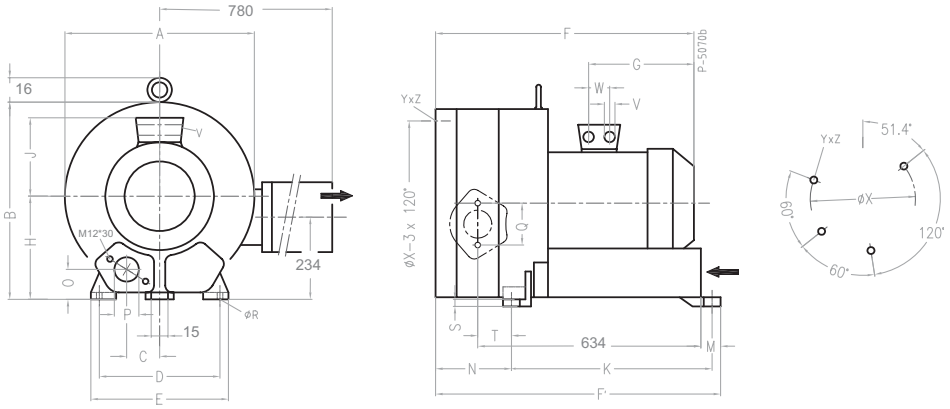

Mått HB 2940

Typ	A	B	C	C´	D	E	F	F´	G	H	J	K	M	N	O	ØP	Q	ØR	S	YxZ	W	V	ØX
HB 2940-1500T	615	657	207	15	360	415	752	786	345	350	197	533	39	280	142	100	140	15	71	M12*30	54	4xM40x1,5	490
HB 2940-2000T	615	657	207	15	360	415	752	786	345	350	197	533	39	280	142	100	140	15	71	M12*30	54	4xM40x1,5	490
HB 2940-2500T	615	657	207	15	360	415	812	786	345	350	197	533	39	280	142	100	140	15	71	M12*30	54	4xM40x1,5	490

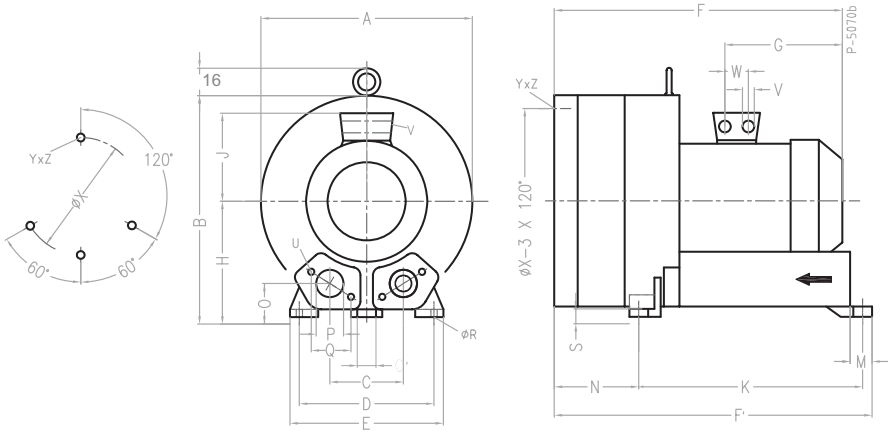

Mått HB 2943

Typ	A	B	C	D	E	F	F´	F´´	G	P	P´	Q	S	W	YxZ	U	V
HB 2943-1500T	615	723	307	490	526	1201	848	578	291	219	135	201	58	54	M12*10,5	M8*40	4*M40*1,5
HB 2943-2000T	615	723	307	490	526	1201	848	578	291	219	135	201	58	54	M12*10,5	M8*40	4*M40*1,5
HB 2943-2500T	615	723	307	490	526	1201	908	578	351	219	135	201	58	54	M12*10,5	M8*40	4*M40*1,5

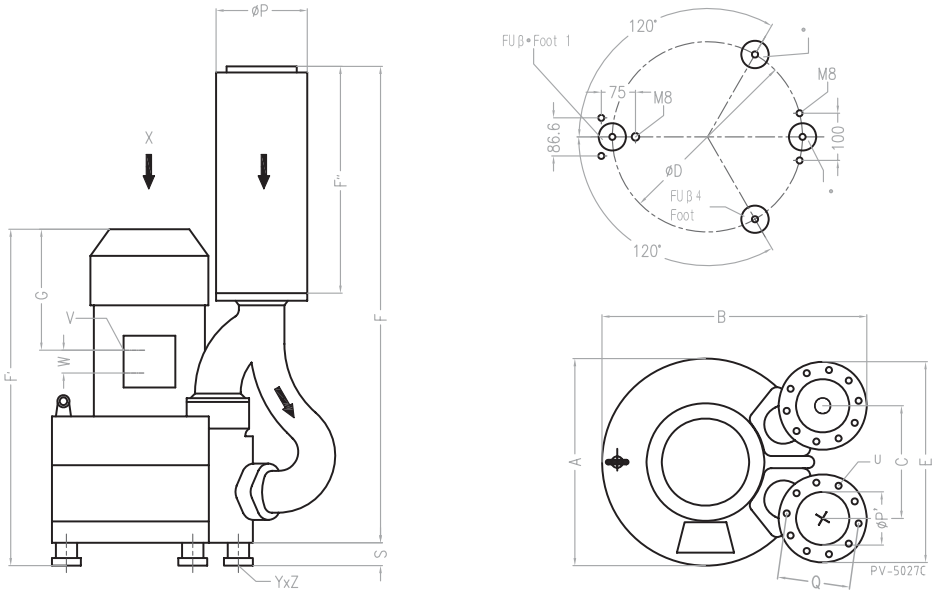

Flödesdiagram 50Hz

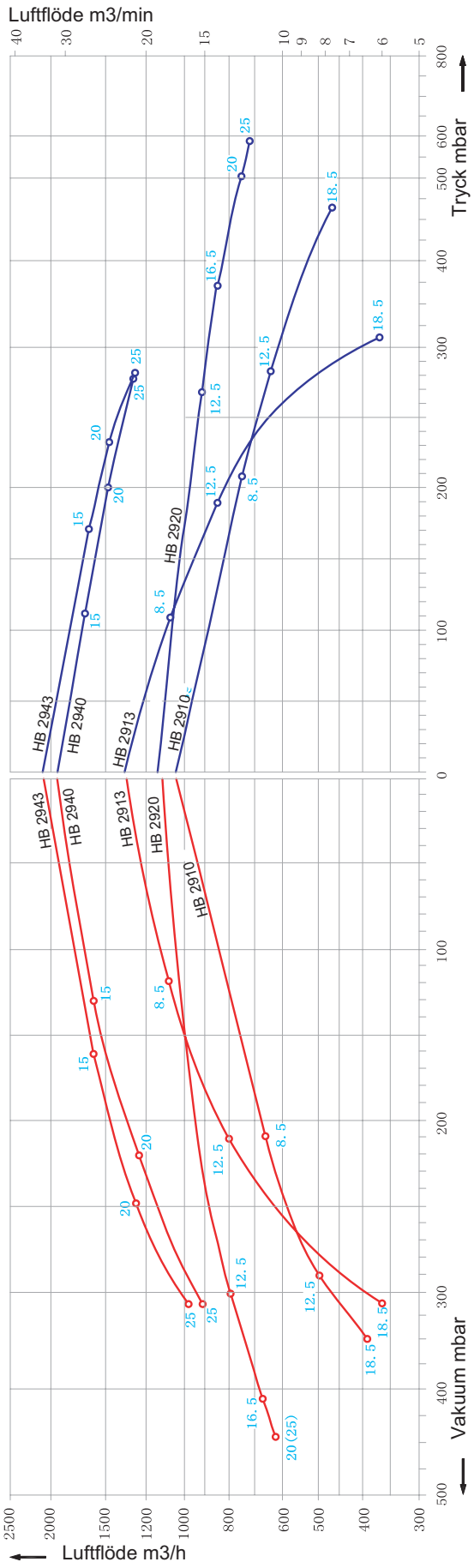

Flödesdiagram 60Hz

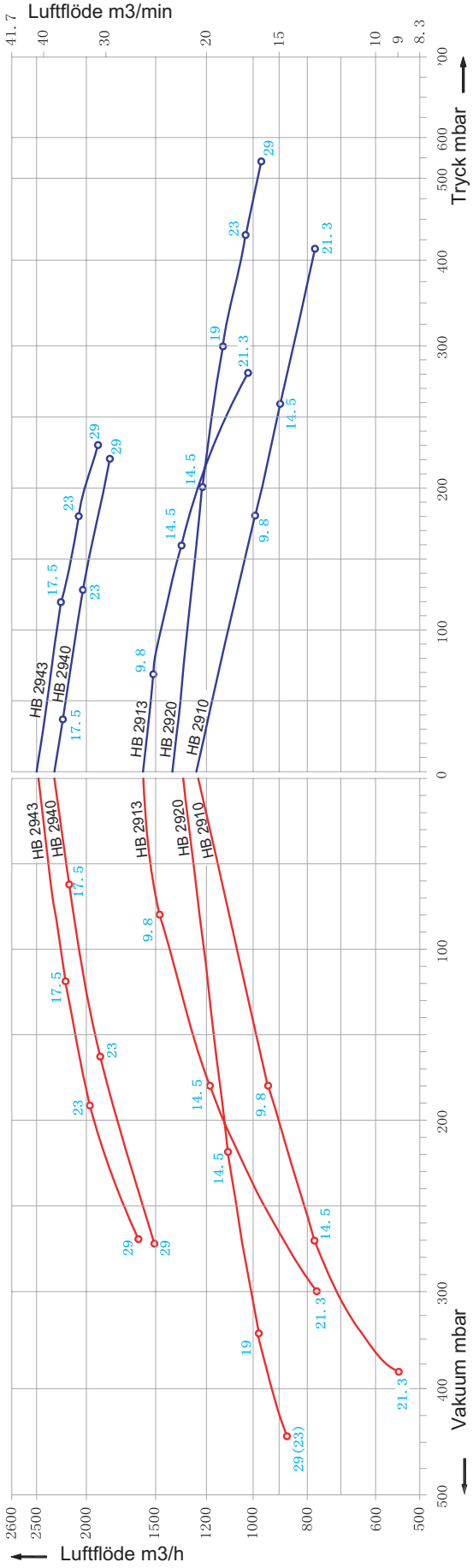

Sidokanalfläktar HB 4...

Beskrivning

Direktdrivna sidokanalfläktar för oljefri och pulsationsfri transport av luft och icke-aggressiva & icke-explosiva gaser, eller för alstring av över- eller undertryck. HB4 serien har till skillnad från HB2, en uppbyggnad med smalare fläkthjul och snävare invändiga toleranser som gör att dessa bygger ett mycket högt tryck resp. vakuum men har relativt låga luftflöden.
Samma som HB2 med 2-poliga TEFC asynkronmotorer i skyddsklass IP-54, isolationsklass F för motorer under 1,5kW och isolationsklass H fr.o.m. 2,2kW och över. Underhållsfri axelgenomföring med tätning som separerar motorn från fläkthuset. Fläkthus, fläkthjul samt motorhölje är tillverkat i pressgjuten aluminium. Andra spänningar, isolationsklass etc. på begäran.

Driftsäkerhet

Effektbehovet (Ampere) ökar ju högre vakuum eller tryck som fläkten alstrar. Därför skall skyddsbrytare alltid installeras för att inte motorn skall kunna överbelastas. Fläkten är med sin utvecklade design och konstruktion, mycket driftsäker och helt underhållsfri. EKB sidokanal-fläktar har också lager på varje ända av motoraxeln, utanför själva fläkthuset. Fördelarna med detta är bl.a. lägre temperatur på lager, längre livslängd samt enkel åtkomlighet vid ev. lagerbyte.

Enkel Installation

EKB sidokanalfläkt är en komplett enhet klar att installera, som vakuumpump eller tryckande fläkt.

Användningsområden

Pneumatiska transportsystem och vakuumsystem, vakuumlyftsystem m.m.

Benämningskod

HB	4	4	1	0	-	110	T
Fläkttyp	Serie	Storlek	Fläkthus typ **1**-enkelt **2**-dubbelt **3**-trippelt	**0**-standard		Effektfaktor 1,1kwx100=110	**T**- trefas **S**- enfas

Enkelsteg HB 4.1.

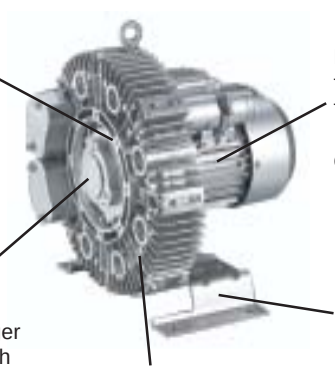

Flersteg
HB 4.2. & HB 4.3.

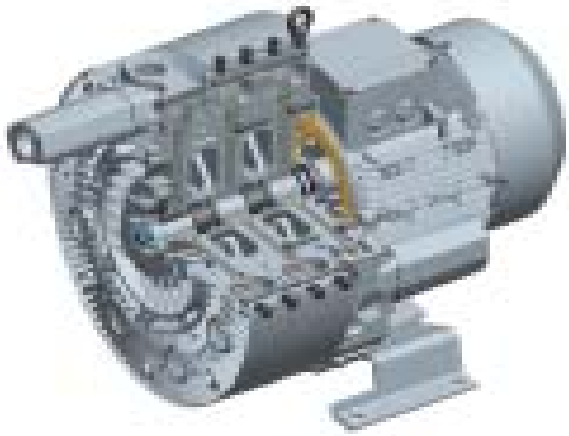

Sidokanalfläktar HB 4... 1-fas

TYP	Frekvens Hz	Motoreffekt kW	Spänning V	Märkström A	Flöde max m3/h	Max vakuum mbar	Max tryck mbar	Ljud dB	Vikt KG
HB 4210-055S	50	0,55	115/230	13/3,1	47	-230	290	57	18
	60	0,63	115/230	14,2/7,1	57	-270	320	62	
HB 4220-150S	50	1,5	115/230	19,4/9,7	47	-370	600	58	30
	60	1,75	115/230	20,6/10,3	60	-420	660	62	
HB 4310-094S	50	0,94	230	9	57	-250	350	57	18
HB 4310-094S	50	0,94	115/230	15,2/7,6	66	-250	350	57	18
	60	1,1	115/230	18/9	80	-280	390	62	
HB 4320-150S	50	1,5	115/230	19,4/9,7	65	-400	550	59	32
	60	1,75	115/230	20,6/10,3	76	-390	540	63	
HB 4410-110S	50	1,1	230	10,1	87	-300	380	58	23
	60	1,3	115	20	105	-350	390	63	

Mått HB 4210 -4310 -4410

Typ	A	B	B1	C	D	E	F	G	H	J	K	M	N	O	P	Q	ØR	T	T1	U	V	ØX	YxZ
HB 4210-055S	294	319	39	87	260	298	293	129	167	111	105	252	65	124	1¼"	64	14	105	107	M6*17	M25x1,5	153	M6*15
HB 4310-094S	313	339	39	94	290	325	295	153	177	120	105	256	67	130	1¼"	64	14	114	116	M6*17	M25x1,5	153	M6*15
HB 4410-110S	346	375	38	103	315	350	321	153	195	120	130	260	66	143	1¼"	64	14	125	127	M6*17	M25x1,5	167	M6*15

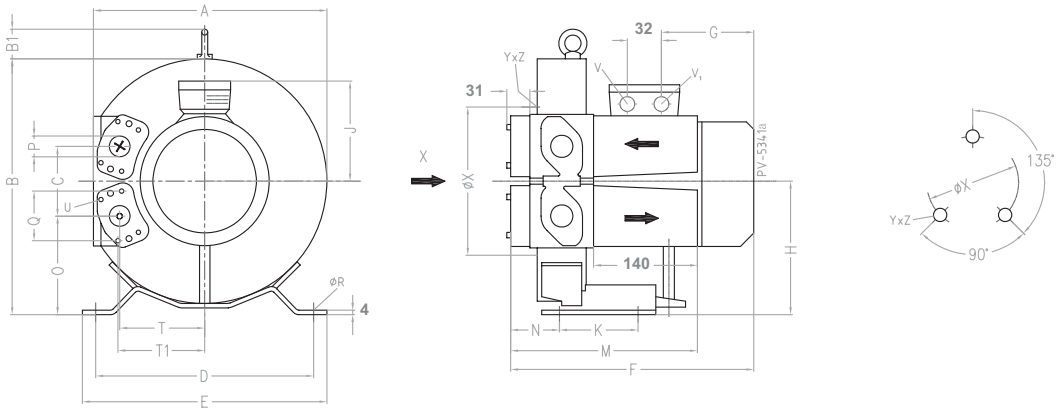

Mått HB 4220 -4320

Typ	A	B	B1	C2	D	E	F	G	H	H1	J	K	M	N	O	ØP	Q	W	S1	U	V	T	T1
HB 4220-150S	313	326	359	43	260	298	469	130	167	272	111	105	426	241	123	1¼"	64	32	4	M6*17	M25*1,5	105	107
HB 4320-150S	331	345	380	47	290	325	421	185	177	291	128	105	431	243	130	1¼"	64	32	4	M6*17	M25*1,5	114	116

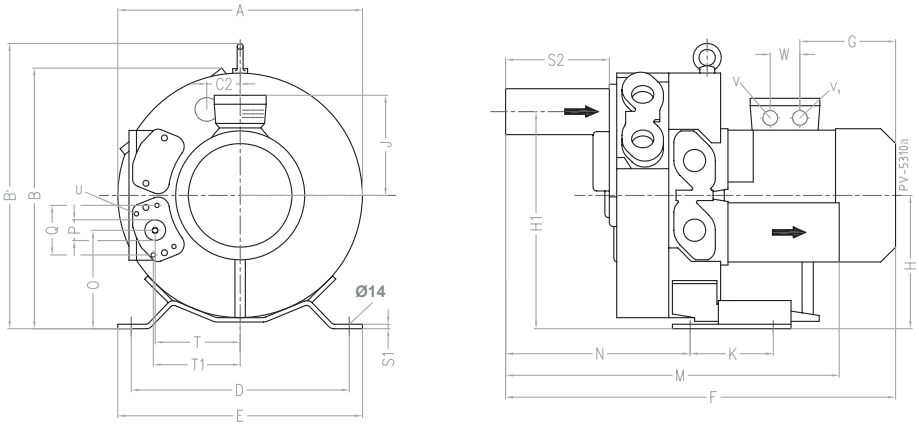

Klippan ☎ 0435-226 30 🖷 0435-226 90 • Stockholm ☎ 08-26 25 30 🖷 08-26 80 05 • Göteborg ☎ 031-24 64 50 • Umeå ☎ 090-12 83 80

Flödesdiagram 50Hz

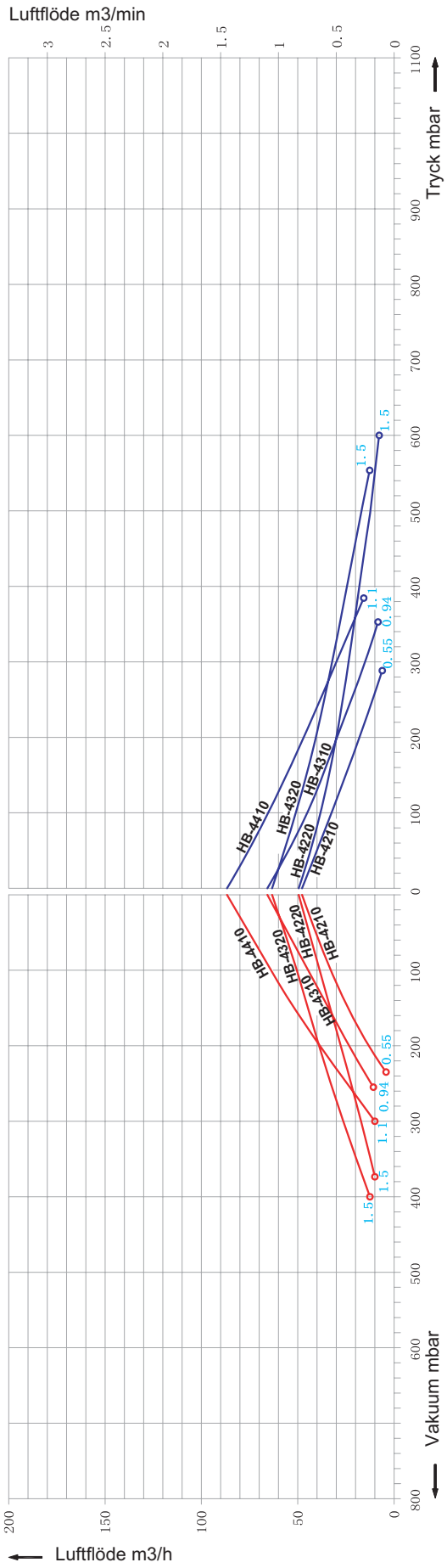

Flödesdiagram 60Hz

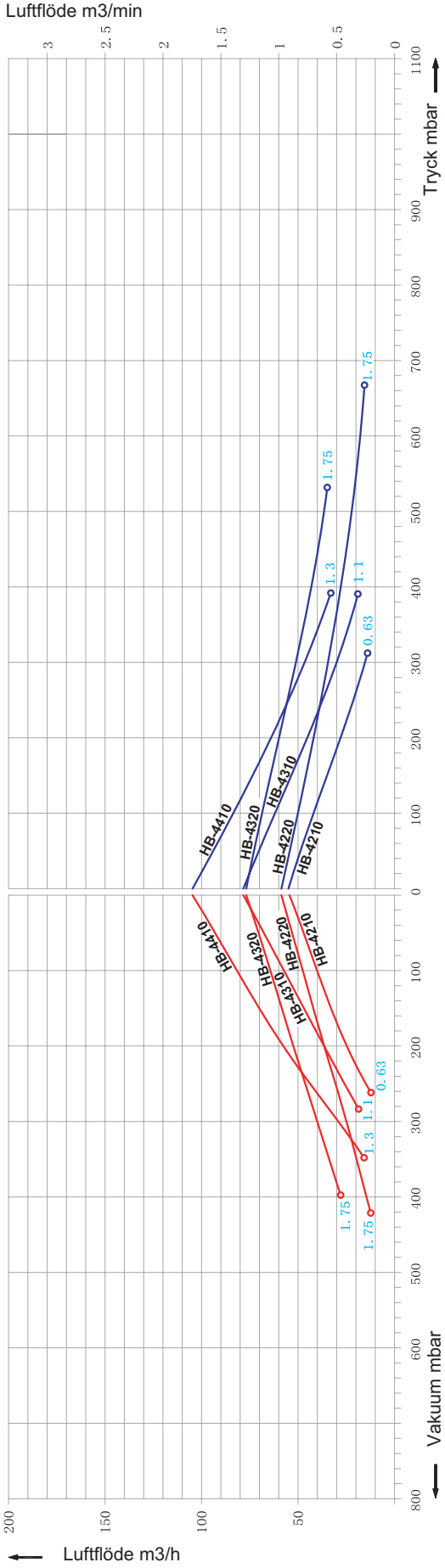

Sidokanalfläktar HB 4... enkelsteg 3-fas

TYP	Frekvens Hz	Motoreffekt kW	Spänning V	Märkström A	Flöde max m3/h	Max vakuum mbar	Max tryck mbar	Ljud dB	Vikt KG
HB 4210-055T	50	0,55	200-240/345-415Y	2,8/1,6Y	47	-230	290	57	16
	60	0,63	220-275/380-480Y	3/1,7Y	57	-270	320	62	
HB 4310-055T	50	0,55	200-240/345-415Y	2,8/1,6Y	66	-250	250	57	16
	60	0,63	220-275/380-480Y	3/1,7Y	80	-260	250	62	
HB 4310-081T	50	0,81	200-240/345-415Y	4/2,3Y	66	-280	350	57	17
	60	0,94	220-275/380-480Y	4/2,3Y	80	-340	360	62	
HB 4410-110T	50	1,1	200-240/345-415Y	5,4/3,1Y	87	-300	380	58	23
	60	1,3	220-275/380-480Y	5,4/3,1Y	105	-340	370	62	
HB 4510-150T	50	1,5	200-240/345-415Y	7,5/4,3Y	120	-310	360	64	26
	60	1,75	220-275/380-480Y	7,6/4,4Y	145	-340	320	68	
HB 4510-220T	50	2,2	200-240/345-415Y	11,4/6,6Y	120	-310	470	64	29
	60	2,55	220-275/380-480Y	11,2/6,5Y	145	-360	480	68	
HB 4610-220T	50	2,2	200-240/345-415Y	11,4/6,6Y	165	-340	360	65	32
	60	2,55	220-275/380-480Y	11,2/6,5Y	195	-360	315	71	
HB 4610-330T	50	3,3	200-240/345-415Y	13/7,5Y	165	-340	489	65	35
	60	3,8	220-275/380-480Y	14,2/8,2Y	195	-380	530	71	

Mått

Typ	A	B	B1	C	D	E	F	G	H	J	K	M	N	O	P	Q	ØR	T	T1	U	V	ØX	YxZ
HB 4210-055T	294	319	39	87	260	298	293	129	167	111	105	252	65	124	1¼"	64	14	105	107	M6*17	M25x1,5	153	M6*15
HB 4310-055T	313	339	39	94	290	325	295	153	177	120	105	256	67	130	1¼"	64	14	114	116	M6*17	M25x1,5	153	M6*15
HB 4310-081T	313	339	39	94	290	325	295	153	177	120	105	256	67	130	1¼"	64	14	114	116	M6*17	M25x1,5	153	M6*15
HB 4410-110T	346	375	38	103	315	350	321	153	195	120	130	260	66	143	1¼"	64	14	125	127	M6*17	M25x1,5	167	M6*15
HB 4510-150T	368	395	39	114	328	363	361	185	205	128	152	265	68	148	1¼"	64	14	137	138	M6*17	M25x1,5	192	M8*15
HB 4510-220T	368	395	39	114	328	363	361	185	205	128	152	265	68	148	1¼"	64	14	137	138	M6*17	M25x1,5	192	M8*15
HB 4610-220T	418	455	39	127	371	406	364	185	235	128	152	271	72	172	1¼"	64	14	153	155	M6*17	M25x1,5	228	M8*15
HB 4610-330T	418	455	39	127	371	406	390	211	235	128	152	271	72	172	1¼"	64	14	153	155	M6*17	M25x1,5	228	M8*15

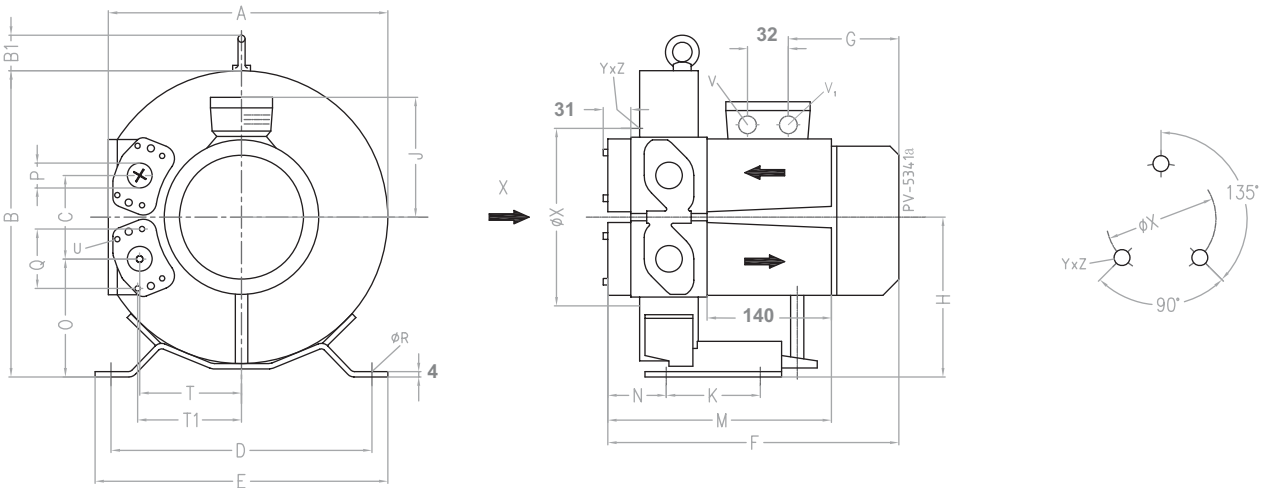

Flödesdiagram 50Hz

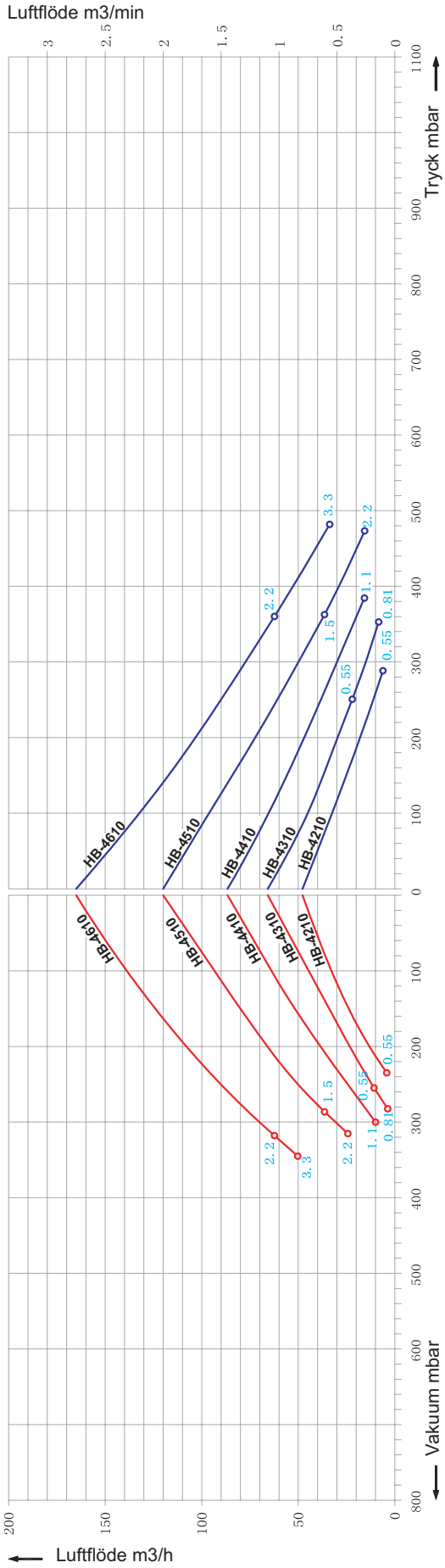

Flödesdiagram 60Hz

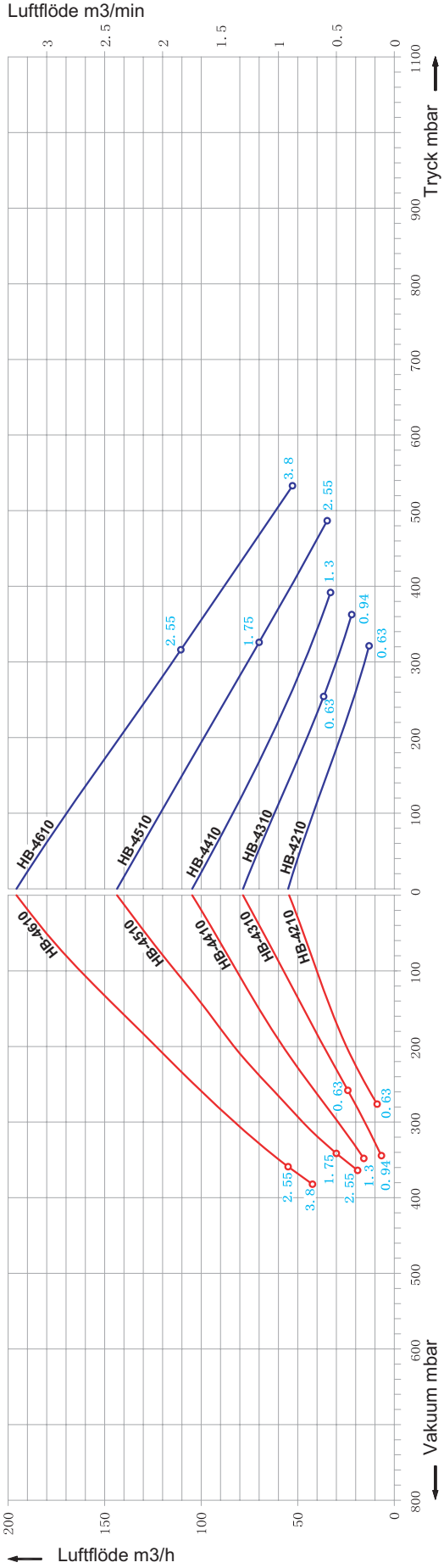

Sidokanalfläktar HB 4... dubbelsteg 3-fas

TYP	Frekvens Hz	Motoreffekt kW	Spänning V	Märkström A	Flöde max m3/h	Max vakuum mbar	Max tryck mbar	Ljud dB	Vikt KG
HB 4220-081T	50	0,81	200-240/345-415Y	4/2,3Y	47	-370	490	58	24
	60	0,94	220-275/380-480Y	4/2,3Y	60	-440	480	62	
HB 4220-150T	50	1,5	200-240/345-415Y	7,5/4,3Y	47	-370	650	58	28
	60	1,75	220-275/380-480Y	7,6/4,4Y	60	-500	740	62	
HB 4320-110T	50	1,1	200-240/345-415Y	5,4/3,1Y	65	-400	480	59	29
	60	1,3	220-275/380-480Y	5,4/3,1Y	76	-480	480	63	
HB 4320-150T	50	1,5	200-240/345-415Y	7,5/4,3Y	65	-440	540	59	30
	60	1,75	220-275/380-480Y	7,6/4,4Y	76	-560	600	63	
HB 4420-150T	50	1,5	200-240/345-415Y	7,5/4,3Y	87	-480	450	61	33
	60	1,75	220-275/380-480Y	7,6/4,4Y	105	-430	410	66	
HB 4420-330T	50	3,3	200-240/345-415Y	13/7,5Y	87	-500	750	61	39
	60	3,8	220-275/380-480Y	13,8/8Y	105	-510	850	66	
HB 4520-220T	50	2,2	200-240/345-415Y	11,4/6,6Y	120	-470	460	64	40
	60	2,55	220-275/380-480Y	11,2/6,5Y	145	-500	450	70	
HB 4520-400T	50	4	345-415″	9″	120	-500	820	65	51
	60	4,6	380-480″	9,5″	145	-530	830	71	
HB 4620-330T	50	3,3	200-240/345-415Y	13/7,5Y	165	-460	500	67	48
	60	3,8	220-275/380-480Y	13,8/8Y	195	-480	420	71	
HB 4620-570T	50	5,7	345-415″	12,5″	165	-460	740	68	65
	60	6,6	380-480″	12″	195	-480	840	72	

Mått

Typ	A	B	B1	C2	D	E	F	G	H	H1	J	K	M	N	O	ØP	Q	W	S1	U	V	T	T1
HB 4220-081T	313	326	359	43	260	298	469	130	167	272	111	105	426	241	123	1¼"	64	32	4	M6*17	M25*1,5	105	107
HB 4220-150T	313	326	359	43	260	298	469	130	167	272	111	105	426	241	123	1¼"	64	32	4	M6*17	M25*1,5	105	107
HB 4320-110T	331	345	380	47	290	325	421	185	177	291	128	105	431	243	130	1¼"	64	32	4	M6*17	M25*1,5	114	116
HB 4320-150T	331	345	380	47	290	325	421	185	177	291	128	105	431	243	130	1¼"	64	32	4	M6*17	M25*1,5	114	116
HB 4420-150T	363	377	414	52	315	350	529	180	195	319	128	130	436	243	143	1¼"	64	32	4	M6*17	M25*1,5	125	127
HB 4420-330T	363	377	414	52	315	350	554	211	195	319	128	130	436	243	143	1¼"	64	32	4	M6*17	M25*1,5	125	127
HB 4520-220T	387	402	435	57	328	363	549	185	206	343	128	152	453	256	148	1¼"	64	32	5	M6*17	M25*1,5	137	138
HB 4520-400T	387	402	435	57	328	363	603	211	206	343	148	152	453	256	148	1¼"	64	32	5	M6*17	M25*1,5	137	138
HB 4620-330T	442	457	495	63	372	406	578	211	236	389	128	152	458	259	173	1¼"	64	32	5	M6*17	M25*1,5	153	155
HB 4620-570T	442	457	495	63	372	406	643	248	236	389	148	152	458	259	173	1¼"	64	32	5	M6*17	M25*1,5	153	155

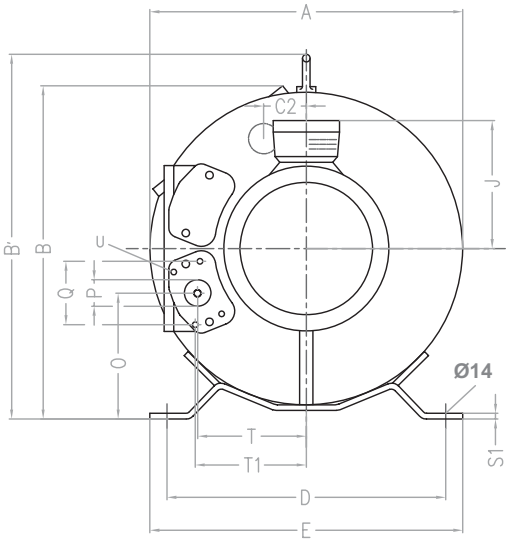

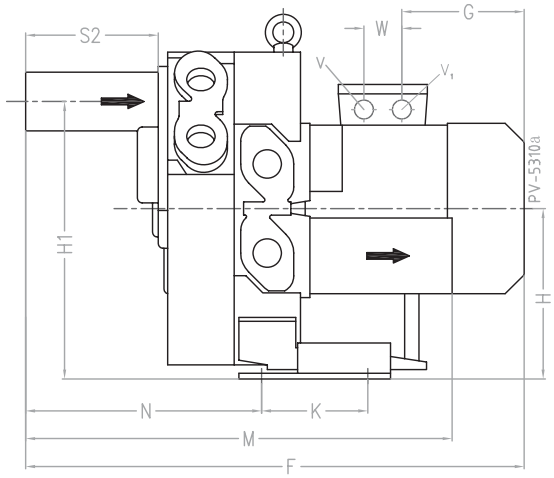

Sidokanalfläktar HB 4... trippelsteg 3-fas

TYP	Frekvens	Motoreffekt	Spänning	Märkström	Flöde max	Max vakuum	Max tryck	Ljud	Vikt
	Hz	**kW**	**V**	**A**	**m3/h**	**mbar**	**mbar**	**dB**	**KG**
HB 4630-750T	50	7,5	345-415″	16″	170	-730	1040	72	86
	60	8,6	380-480″	16″	200	-700	1040	76	86

Mått

Typ	A	B	B1	C2	D	E	F	G	H	H1	J	K	M	N	O	ØP	Q	ØR	S1	S2	U	T	V
HB 4630-750T	442	402	492	63	371	406	717	274	236	389	-	152	539	336	172	1¼"	64	14	5	146	M6*17	153	M32*1,5

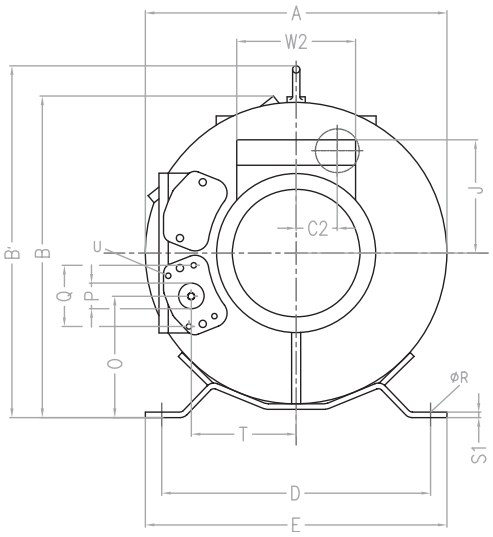

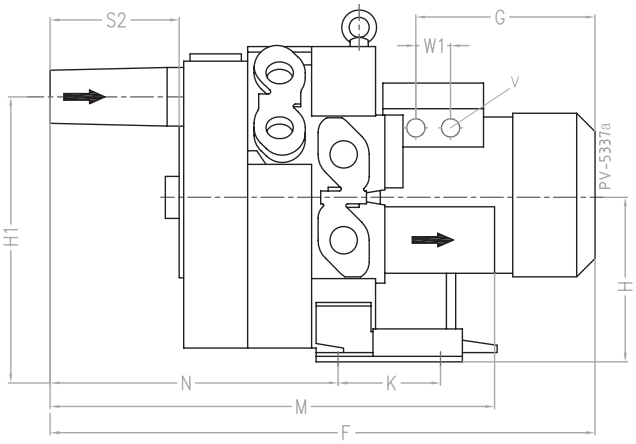

Flödesdiagram 50Hz

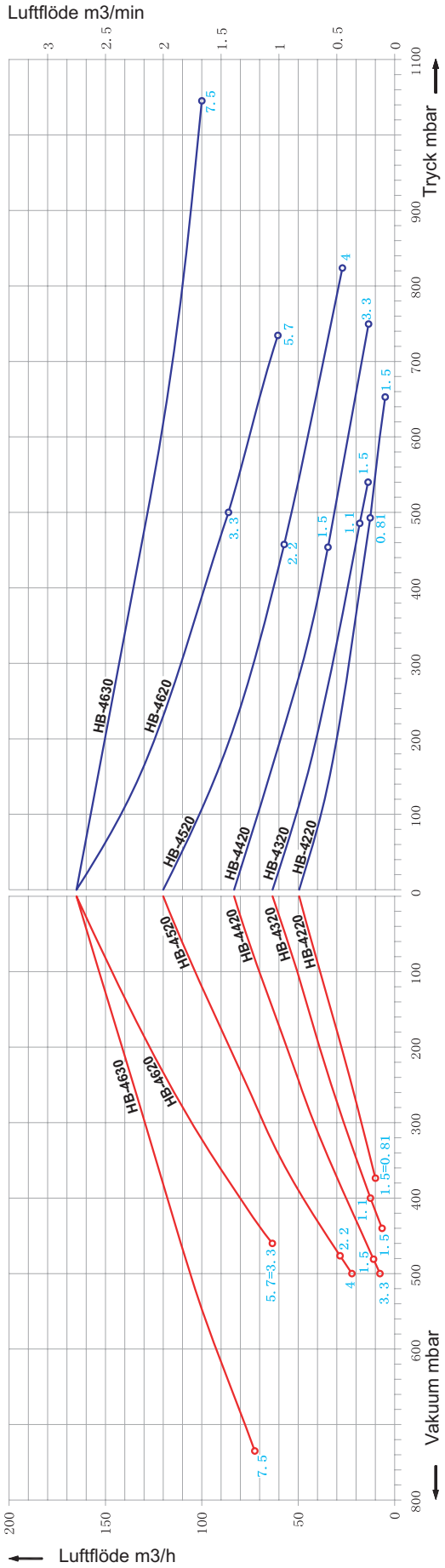

Flödesdiagram 60Hz

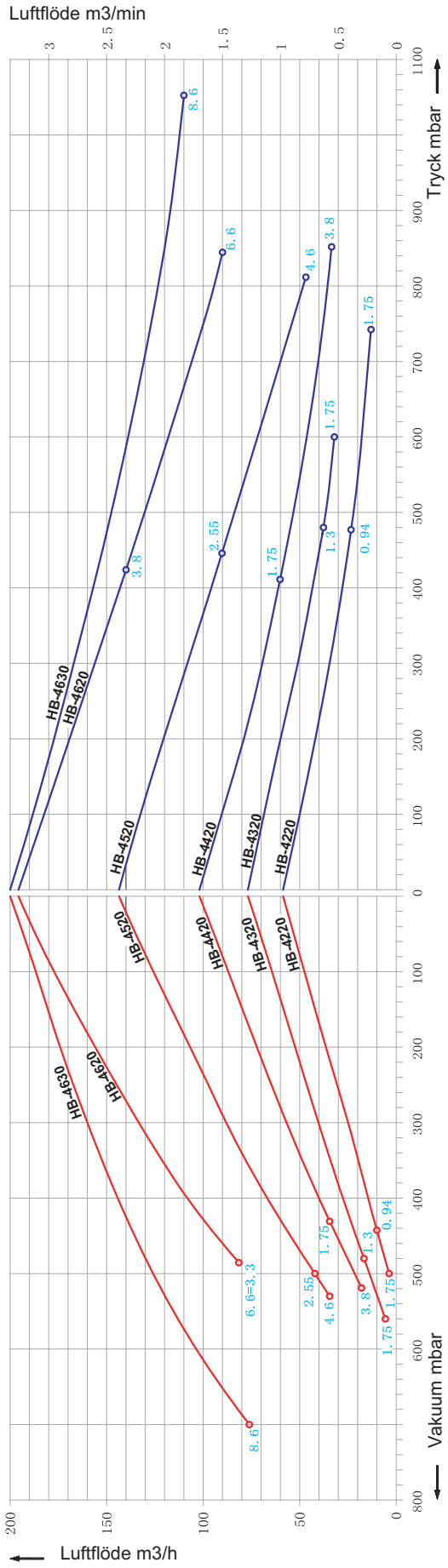

Insugsfilter (“meshfilter”) MF

Typ	PT Ø	D (mm)	L (mm)	H (mm)	B (mm)	Filtration mesh	Max.flöde (l/min)	Vikt (kg)
MF-08	1"	58	170	155	42	100	110	0,2
MF-10	1¼"	71	186	170	54	100	210	0,35
MF-12	1½"	85	196	182	65	100	285	0,49
MF-16	2"	103	215	202	75	100	395	0,65
MF-20	2½"	148	274	252	97	100	750	1,2
MF-32	4"	208	380	357	142	100	1000	2,45

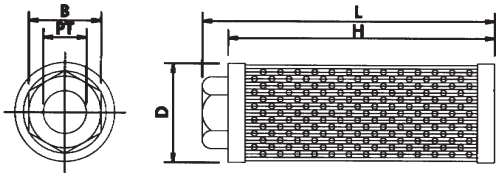

Insugsfilter IS F

Typ	A	B	C	R	Utbytesfilter
IS F-1020/10	130	90	60	1"	K.2032
IS F-1020/20	130	90	60	1¼"	K.2032
IS F-1030/10	130	115	80	1½"	K.2053
IS F-1040/10	160	135	80	2"	K.2051
IS F-1050/10	180	135	80	2½"	K.2061
IS F-1060/10	280	135	80	3"	K.2063
IS F-1065/10	320	210	115	4	K.2068

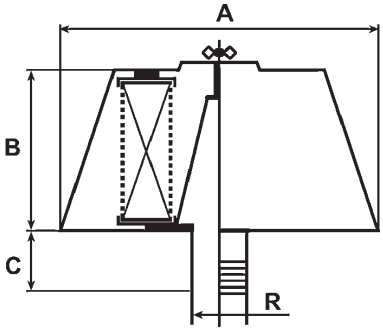

In-Line filter IL F

Typ	A	B	C	D	E	R	Utbytesfilter
IL F-004/1	133	85	17	43	78	1"	K.2032
IL F-004	133	85	17	53	78	1¼"	K.2032
IL F-005	170	170	18	124	100	1½"	K.2070
IL F-006	200	240	18	124	114	2"	K.2050
IL F-006/1	200	240	18	124	114	2½"	K.2050
IL F-008	270	180	50	145	165	4"	K.2063
IL F-010	360	590	50	400	230	4"	K.2086

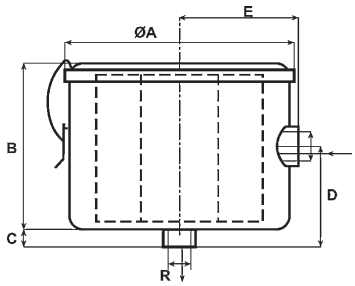

Ventil för Tryck/Vakuumbegränsning (Relief valve), RV

Typ RV-03 & RV-36 är enklare i sitt utförande och är tillverkade i plast.
Typ RV-A är mycket robusta och tillverkade i CNC fräst stål och aluminium.

Typ	D Ø	L	C	d1Ø	d2Ø	Tryckområde
RV-03	G1¼"	143	21,5	58	53	0-300 mbar
RV-36	G1¼"	143	21,5	58	53	300-600 mbar
RV-A03	G1¼"	180	22	62	62	0-300 mbar
RV-A36	G1¼"	180	22	62	62	300-600 mbar
RV-A25	G2½"	180	22	88	88	280-350 mbar

RV-03/RV-36

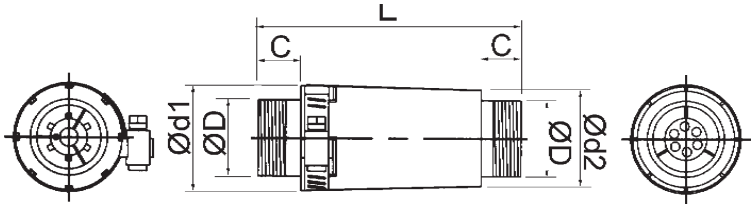

RV-A

Ljuddämpare, SIL

Tillverkade i galvaniserat stål med perforerat innerrör och ljudisolation i polyuretan för bästa ljudabsorbtion.

Typ	A	B	C	D	E	Vikt
SIL-011	240	140	70	1"	50	0,5
SIL-001	240	140	70	1¼"	50	0,5
SIL-002	230	170	80	1½"	30	0,6
SIL-003	260	200	90	2"	30	0,7
SIL-004	570	400	152	3"	85	2,5
SIL-012	190	140	70	1"	50	0,5
SIL-005	190	140	70	1¼"	50	0,5
SIL-006	200	170	80	1½"	30	0,6
SIL-007	230	200	90	2"	30	0,7
SIL-008	485	400	152	3"	85	2,5

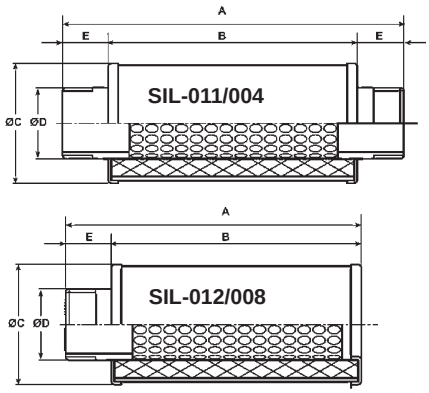

T-rör med gängade anslutningar, T-galv

Typ	ØA	ØB
T-galv 25/25	R 1"	R 1"
T-galv 32/32	R 1¼"	R 1¼"
T-galv 40/40	R 1½"	R 1½"
T-galv 40/32	R 1½"	R 1¼"
T-galv 50/50	R 2"	R 2"
T-galv 50/32	R 2"	R 1¼"
T-galv 65/50	R 2½"	R 2"
T-galv 80/50	R 3"	R 2"
T-galv 100/50	R 4"	R 2"
T-galv 100/100	R 4"	R 4"

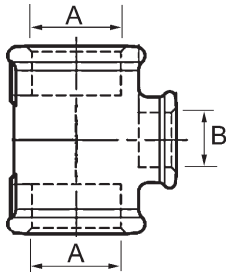

Böj 90º med gängade anslutningar, B90-galv

Typ	ØA
B90-galv 100	R 4"
B90-galv 80	R 3"
B90-galv 65	R 2½"
B90-galv 50	R 2"
B90-galv 40	R 1½"
B90-galv 32	R 1¼"
B90-galv 25	R 1"

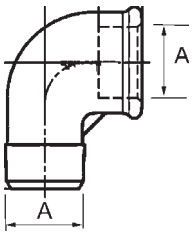

Nippelrör med gängade ändar, NP

Typ	Ø
NP 100	R 4"
NP 80	R 3"
NP 65	R 2½"
NP 50	R 2"
NP 40	R 1½"
NP 32	R 1¼"
NP 25	R 1"

Gängad slangstos TB

Typ (ØxL)	ØA	Gänga
TB 50-32/70	50	1¼"
TB 50x70	50	1½"
TB 50x100	50	1½"
TB 60x70	60	2"

Gängad bussning, BG

Typ	ØDy	ØDi
BG 50-32	R 2"	R 1¼"
BG 40-32	R 1½"	R 1¼"

Gängad fläns, GF

Typ	Fläktstl.	ØD
GF 40	HB 24..	R 1½"
GF 50	HB 25-27..	R 2"
GF 65	HB 28..	R 2½"
GF 100	HB 29..	4"

Slangstos med fläns, HF

Gjutna aluminiumstosar för skruv-anslutning på fläkten. Finns i Ø50 samt Ø60 för fläktstorlek HB 25.. till HB 27.. vid tidpunkt för tryckning av denna katalog.

Tillbehör - Reglage för ATEX fläktar

Ex-fläktar skall vid installationen kopplas in med ett termistormotorskydd / termisk motorskyddsbrytare / strömkännande motorskydd för att direktiv 94/9/EG skall gälla. Reglaget ska skydda motorn mot övertemperatur och kortslutningar (låst rotor). Motorskyddet skall, då det är inställt på för motorn angiven märkström, lösa inom 15 sek. (tE) vid kortslutning (låst rotor). Det bryter strömmen definitivt, d v s återställande måste ske manuellt så att inspektion och undersökning av orsaken till utlösningen kan ske. Observera att reglagen ska monteras utanför riskzonen.

U-EK 230E Termistormotorskydd för fläktar som får regleras

Termistormotorskyddet skall användas tillsammans med en kontaktor för att skydda Ex-fläktar. Det är utfört som en elektronikenhet, avsedd att snäppmonteras på en 35 mm apparatskena. I fläktmotorerna finns sex seriekopplade termistorer, två per faslindning, vars resistans påverkas av temperaturen. Då motortemperaturen överstiger tillåten temperatur stiger resistansen brant och motorskyddet löser ut. Då motorskyddet har löst ut lyser indikeringslampan märkt “Störung”. Återställning sker manuellt, antingen genom att trycka in knappen “Reset”, eller genom att göra motorskyddet spänningslöst i ca 10 sekunder. Motorskyddet har ett hölje i plast med transparent lucka. 230V 50-60Hz, Max. 6A. Max. omgivningstemp. -20ºC till +50ºC. Vikt 0,4Kg, Skyddsklass IP44. 33x90x58mm.

MVEX Motorskydd för fläktar som inte får varvtalsregleras

Termiskt motorskyddsbrytare som övervakar maximala motorströmmen. När strömmen överskrider brytarens inställda värde bryter motorskyddet fläkten från nätet. När motorns lindningar har kylts ner förhindrar ett återställningspärr motorn att automatiskt starta igen. Skyddsklass IP 20. Monteras i manöverskåp på DIN skena 35mm. För Ex-godkännande PTB 02 Atex 3151.Till motorskydden kan en hjälpkontakt med en slutande och en brytande kontakt levereras. Hjälpkontakten monteras på motorbrytarens front (typbeteckning MVEX-H). Som tillbehör finns även kapsling (IP55) som passar med eller utan monterad hjälpkontakt. Kapslingen är avsedd för utanpåliggande montage. Två utbrytningsöppningar upptill och nedtill. Kapsling MVEX-K har måtten 80 x 160 x 122 mm.

Typ	MVEX 0,4	MVEX 0,63	MVEX 1,0	MVEX 2,5
Max motorbelastning 400V 3~	0,09 kW	0,12 kW	0,25 kW	0,75 kW
Bimetallutlösare inst. Område Ir	0,25 - 0,4 A	0,4 - 0,63 A	0,63 - 1,0 A	1,6 - 2,5 A
Omgivningstemperatur okapslad	-25 till +55°C	-25 till +55°C	-25 till +55°C	-25 till +55°C
Omgivningstemperatur kapslad	-25 till +40°C	-25 till +40°C	-25 till +40°C	-25 till +40°C

MVS6 PTC Termistormotorskydd

MVS 6 PTC är en termistor utlösnings reglage. Utlösningssystemet övervakar motorns maximala temperatur. Har driftssignallampa. När motortemperaturen överstiger tillåten lindningstemperatur stiger resistansen och motorskyddet bryter strömmen. Ett åter-ställningspärr förhindrar motorns automatiska återställare efter lindningens nerkylning. Skyddsfunktioner: Skyddar motorn mot överhettning, mot kortslutningar, mot lindningsbrott, driftsspänningbortfall i alla tre faser, återställningsspärr.

MVE Termistormotorskydd

Termistormotorskydd för fläktar med utdragna termokontakter. MVE 10 används för start och skydd av enfas motorer med inbyggda termokontakter och MV 25 för trefas motorer med inbyggda termokontakter. Vid överskridande av tillåten lindningstemperatur öppnar termokontakterna, som finns i lindningen, styrkretsen. Huvudskyddet löser ut och bryter motorn från nätet. När motorns lindningar har kylts ner förhindrar ett återställningsspärr motorn att starta automatiskt igen. Motorn kan startas om genom att trycka 0 och 1. På MV 25 finns en återställare för huvudreglaget som ökar kort i 0-position koppling, då den är i driftställningskoppling.

Typ	MVE 10	MV 25
Märkspänning	1~230V	3~400V
Nätfrekvens	50/60 Hz	50/60 Hz
Max. ström	10 Amp	25 Amp
Kapslingsklass	IP 54	IP 54
Vikt	0,52 kg	0, 62 kg
Mått mm B x H x D	75 x 140 x 95	75 x 140 x 95

Tillbehör - Säkerhetsbrytare, omkopplare

Omkopplare typ FS 230V/50Hz

Omkopplare med hel/halv fart eller reversering för styrning av fläktar. Signallampa i fronten indikerar drift. Skyddsklass IP 20. Mått: 128x74x46 mm. För utanpåliggande montage. Vit.

Omkopplare	Max. Märkström	Vikt	Styrning
FS 4	0,35 A	0,4 kg	av/på, hel/halvfart
FS 6	0,35 A	0,42 kg	av/på, hel/halvfart, reversering
FS 7	10 A	0,145 kg	av/på, reversering

INT Säkerhetsbrytare, IP65

Säkerhetsbrytare för trefas eller 2-hastighetsfläktar. Säkerhetsbrytaren monteras i anslutning till fläkten, så att spänning kan brytas vid inspektion eller service av fläkten. Finns i 2 utföranden, med 6-polig switch (6CA) för 3-fas/2-hast.fläktar eller 3-polig switch (3CA) för 1-fas fläktar.

Typ	Max A	kW	Genomf. Ø
INT-CA10/3CA_6CA	20	5,5	19
INT-KG10/3CA_6CA	20	5,5	23
INT-KG20/3CA_6CA	25	7,5	29
INT-KG32/3CA_6CA	32	11	29
INT-KG41/3CA_6CA	40	15	37,5
INT-KG64/3CA_6CA	63	22	37,5
INT-KG80/3CA_6CA	80	30	37,5
INT-KG100/3CA_6CA	100	37	37,5

HS arbetsbrytare 230V

Arbetsbrytare för enfas, 230V och trefas, 400V nät. Brytare enligt VDE 0113, del 1. För utanpåliggande montage. Kan låsas i off position (hänglås tillhandahålls av kunden). Isolerad låda. Max. ström 16A. Skyddsklass IP 65. Mått: 82x82x127 mm.
HS 3 3-polig kamkontroller för enhastighets motorer och varvtalsreglerade motorer.
HS 6 6-polig kamkontroller för polomkopplade motorer.

C2V Switch för 2-hast. motorer, IP67

Switch för 2-hastighetsmotorer med Dahlander koppling.
Lägespositioner 1-0-2.
Skyddsklass IP67.
Max. 20A (5,5kW)
Mått: 85x120x107mm
Kabelgenomföring Ø20mm

P polomkopplare 500V, IP65

Polomkopplare för styrning av polomkopplingsbara 500V fläktar. Med två hastigheter. Max.ström 16 Amp. Skyddsklass IP 65. För utanpåliggande montage.
Mått: 82x82x127 mm.
P1 för motorer med Dahlander koppling.
P2 för motorer med separata lindningar.

WP polreverseringsdon 500V, IP65

Polreverseringsdon för styrning av polomkopplingsbara 500V fläktar. Reversering med två hastigheter. Max.ström 16 Amp. Skyddsklass IP 65. För utanpåliggande montage.
Mått: 82x82x127 mm.
WP1 för motorer med Dahlander koppling.
WP2 för motorer med separata lindningar.

WP polreverseringsdon 500V, IP65

Polreverseringsdon för styrning av polomkopplingsbara 500V fläktar. Reversering med två hastigheter. Max.ström 16 Amp. Skyddsklass IP 65. För utanpåliggande montage.
Mått: 82x82x127 mm.
WP1 för motorer med Dahlander koppling.
WP2 för motorer med separata lindningar.

Trycktidbrytare typ ZA

Trycktidbrytare för styrning av enfas, 230V, 50-60Hz fläktar, lampor och andra elektriska apparater. Max.ström 4 A. Skyddsklass IP 30. För infällt montage. Mått: 80x80x55 mm. Vikt 0,135 kg. Inställbar från 1-15 min gångtid.

Automatisk Timer ZS 3 230V

Automatisk timer för tidsstyrning av enfas, 230V, 50-60Hz fläktar. Inställbar på 24 timmar. 20 inställningar är möjliga. Med automatisk ändring av sommar/vinter styrning. Kortast inställbar tid är 1 min. Max.ström 2 A. Skyddsklass IP 40. Vikt 0,166 kg.

Intervall tidrelä VZI 6 230V

Intervall tidrelä av enfas, 230V, 50-60Hz fläktar som ventilerar rum som används oregelbundet. Automatisk av/på styrning av fläkten enligt inställd intervall om fläkten inte har satts på innan. Inställbar på intervall mellan 0 till 15 timmar. Startfördröjning på 50 sek. Eftergångstid på 10 min. Kan monteras bakom ljusvred. Max. omgivningstemperatur +65°C. Max.ström 1,25 A. Skyddsklass IP 55. Mått: 37,5x29x22 mm. Vikt 0,015 kg

Tidrelä VZI 6 230V

Tidrelä med startfördröjning och eftergångstid för enfas, 230V, 50-60Hz motorer. Monteras bakom ljusvred. Max.ström 1,25 A. Min.ström 0,057 A. Max. omgivningstemperatur +50°C. Mått: 17x13x33 mm. Skyddsklass IP 40. Vikt 0,012kg.
VZ 6 har 50 sek startfördröjning och 6 min eftergångstid.
VZ 12 har 50 sek startfördröjning och 12 min eftergångstid.
VZ 24C är inställbar med startfördröjning från 0-150 sek och eftergångstid på 1,5 - 24 min.

Fördröjningsrelä NRS 10

Elektroniskt fördröjningsrelä för styrning av eftergångstid på 230V, 50-60Hz fläktar. Aktiveras genom av/på brytare, tryckknappar eller dörrkontakter. Monteras i styrskåp. Inställbar fördröjningstid på 30 sek till 12 min. Skyddsklass IP 20. Min.ström 2,5 Amp. Max.ström 10 A. Mått: 17,5x90x73 mm.

Tillbehör - Varvtalsreglage

Tyristorer

Elektronisk varvtalsstyrning för manuell inställning av varvtal hos låginduktiva motorer och fläktar som är avsedda för varvtalsreglering. Märkspänning 1-fas 220-230V, 50-60Hz. Flera motorer kan parallell-kopplas så länge den sammanlagda strömmen inte överstiger märkströmmen. Lämpliga motortyper är allströmsmotorer (universalmotor) och kondensatormotor i ytterrotorutförande med termoskydd. Kombinerat infällt och utanpåliggande montage (TYR 4,0 endast utanpåliggande montage). Unik styrbarhet av små laster. Lätt inställbart varvtal 0-99%. Start vid justerbart minvarvtal. Finsäkring och termoskydd inbyggd. Dubbla N-plintar för enkelt montage. Trådskyddade plintar. Hög kaps-lingsklass. Sköljtät IP 55 för utanpåliggande montage, annars IP44. Vit.

Tyristor	Märkström
TYR-0,5A	0,05 - 0,5 A
TYR-1,0A	0,1 - 1,0 A
TYR-2,0A	0,2 - 2,0 A
TYR-2,5A	0,2 - 2,5 A
TYR-4,0A	0,4 - 4,0 A

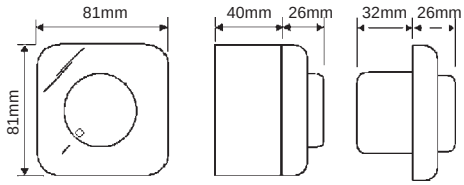

Tyristor med reversering

Varvtalsstyrning av 1-fas 230V/50Hz reversibla motorer. För utanpåligg-ande montage. Signallampa i vredet indikerar drift. Skyddsklass IP X0. Vit.

Tyristor	Märkström	Vikt	Bredd	Höjd	Djup
STW 1	0,1 - 1,0 A	0,3 kg	128 mm	74 mm	54 mm
STW 2,5	0,1 - 2,5 A	0,3 kg	128 mm	74 mm	54 mm

5-stegs Transformatorer, 1-fas 230V

5-stegstransformatorer för varvtalsreglering av enfas, 230V, 50-60Hz motorer. För utanpåliggande montage. Signal-/driftlampa på fronten. Skyddsklass IP 54. Max. omgivningstemperatur + 35°C.

Trafo	Max. Märkström	Vikt	Bredd	Höjd	Djup
TRE 0,4	0,4 A	1 kg	92 mm	165 mm	77 mm
TRE 0,6	0,6 A	1 kg	92 mm	165 mm	77 mm
TRE 1,6	1,6 A	2 kg	118 mm	195 mm	90 mm
TRE 3,3	3,3 A	4 kg	138 mm	172 mm	170 mm
TRE 6,5	6,5 A	7 kg	168 mm	220 mm	174 mm
STR 1-10	1	1,3	84	160	88
STR 1-15	1,5	2,1	115	205	100
STR 1-22	2,2	2,3	115	205	100
STR 1-35	3,5	4,7	170	255	140
STR 1-50	5	5	170	255	140
STR 1-75	7,5	7,6	200	305	140
STR 1-100	10	12,9	300	325	185
STR 1-130	13	15,6	300	325	185
STR 1-160	16	18,4	300	425	235
STR 1-200	20	21	300	430	235

STR-1

TRE

5-stegs Transformatorer, 3-fas 400V

STR-4 är en 5-stegstransformatorer med 0-läge för 3-fas 400V/50Hz motorer. Typ STRS-4 har anslutning för termokontakter (TK) från motor. Utanpåliggande montage. Signal-/driftlampa på fronten. Skyddsklass IP 54. Max. omgivnings-temperatur + 35°C. Tillverkad i pulverlackerad stålplåt (RAL 7032).

Trafo	Max. A (400V)	Vikt	Bredd	Höjd	Djup
STR-4-15	1,5	11,6	300	325	185
STR-4-25	2,5	13	300	325	185
STR-4-40	4	18,2	300	425	185
STR-4-60	6	22,3	300	425	235
STR-4-80	8	27,2	300	425	235
STR-4-110	11	38	400	430	235
STR-4-140	14	43	400	430	235
STR-4-180	18	47	400	530	235

Elektroniskt varvtalsreglage RVM för 1-fasfläktar

Beskrivning
RVM är uppbyggt med kretsar med inbyggd Triac som kontrolleras med extern inställnings-vred, för reglering av 1-fasfläktar från 40-100% av nominellt varvtal. Reglaget kan även an-vändas för resistiva laster från ca. 30-40% och till max spänning (från 0-100% på förfrågan). Reglaget är väl kapslat (IP55) och bakom transparent fönster med inställningsvred för min. varvtal, varvtalsvred, Av/På knapp med lysdiod samt en 10A säkring för skydd av regulatorns interna krets. Avsedda för montage på vägg eller motsvarande, med 4st skruv. RVM 4 och RVM 6 finns även för infällt/ panelmontage.
Följ instruktionerna som medföljer noggrant, för att undvika att reglaget tar skada.
Koppla in kablar från nät och fläktmotor enl. medföljande elschema. Min. varvtal kan ställas från 75V upp till 180V. Kontrollera att motorn/fläkten startar vid inställt min. varvtal. Höj annars det inställda värdet tills motorn kan starta i detta lägsta läge.

RVM 4E

RVM 6E

RVM 9E/12E

RVM 16E

Typ	RVM4E	RVM6E	RVM6LE	RVM6LI	RVM9E	RVM9LE	RVM12E	RVM12LE	RVM16E
IN Spänning V	220	220	220	220	220	220	220	220	220
UT Spänning V	75-217	75-217	75-217	75-217	75-217	75-217	75-217	75-217	75-217
Motoreffekt	370	750	750	750	1100	1100	1800	1800	2500
Resistiv Effekt	900	1350	1350	1350	2000	2000	2600	2600	3500
Kont. Ström A	4	6	6	6	9	9	12	12	16
Start Ström A	10	12	12	12	15	15	15	15	40
skydd	F10	F12	F12	F12	F15	F15	F15	F15	A16
Säkring/Amp.	10	12	12	12	15	15	15	15	-
A=Automatisk	-	-	-	-	-	-	-	-	16
S=Motor skydd	-	-	-	-	-	-	-	-	-
Extra Switch	-	-	Ja	Ja	-	Ja	-	Ja	-
Bredd mm.	96	128	128	152	128	128	128	128	105
Höjd mm	80	80	80	87	165	165	165	165	258
Djup mm	59	59	59	55	59	59	59	59	110

Elektroniskt varvtalsreglage RVT för 3-fasfläktar

Denna varvtalsstyrning är tillverkad speciellt för normala 3-fas standard Y-kopplade asynkronmotorer monterade på fläktar, som har märkström lägre än 6A, 10A resp. 16A, och med noll-ledare upp till 230V (380V på nät +/- 10%). Varvtalsreglering från ca. 30% upp till 100% nominellt varvtal genom att strypa matspänningen med Triac-kretsar.
Användning av denna reglering kan orsaka mindre övertemperatur på motorn vid låga varvtal. Denna avvikelse är nog dock ändå acceptabel, om vi utgår ifrån att varvtalsreglaget är pålitligt, kompakt och har ett lågt pris. Reglaget kan användas till vilken annan resistiv last, inom dess elektriska gränsvärden. Vid resistiva laster kan reglering ske från 0 till 100% av effekten.
Skyddklass IP 55 med kontrollpanel synlig bakom transparent, öppningsbar skyddslucka.

RVT 10E

RVT 16E

RVT 6E

Typ	RVT6E	RVT10E	RVT16E
IN Spänning V	380+N	380+N	380+N
UT Spänning V	80-376	80-376	80-376
Motoreffekt W	2200	3000	5500
Resistiv Effekt W	4000	6500	10000
Kont. Ström A	6	10	16
Start Ström A	16	40	40
Motorskydd	S4-6.3	S6-10	S10-16
Säkring/Amp.	-	-	-
A=Automatisk	40	40	40
S=Motor skydd	4-6.3	6-10,0	10-16,0
Bredd mm.	105	105	105
Höjd mm	337	337	430
Djup mm	115	115	115

Mjukstarter

Mjukstarter för 3-fas motorer/fläktar, speciellt designade för att reducera startströmmar vid uppstart. Matningsspänning 400V ± 10%, 50/60Hz. Monterad i kapsling som passar DIN-35 skena för att monteras i elskåp.
Möjlighet att justera startmoment, accellerationstid och retardationstid

Typ	AR-2	AR-4	AR-7,5	AR-10	AR-15	AR-20	AR-30
Motoreffekt i kW vid 400V	1,5	3	5,5	7,5	11	15	22
Ström i Amp	3,5	6,5	12	17	25	32	45
Minimum motoreffekt	40% av motoreffekten			20% av motoreffekten			
Extern säkring i Amp	16	25	35	25	35/40	50	63
Justeringsområde för startmoment	Från 0 till 80%						
Justeringsområde för starttid	Från 0,5 till 12s			Från 0,5 till 10s			
Max. startcykler per timme	90	60	30	60	40	30	20
Bredd mm	45			45			52,5
Höjd mm	73			173			178
Djup mm	122			152			158
Vikt Kg	0,4			1			

Frekvensomriktare SMV 1-fas 230V IN, 3-fas 400V UT

Kompakta frekvensomriktare med vektorstyrning i skyddsklass IP 65 i 2 utföranden, med eller utan huvudbrytare. Designade för applikationer där dynamisk hastighet och momentkontroll av motorn är ett krav. Båda är avsedda för direktmontering (ej i elskåp) och har inbyggt EMC-filter. Typer för inbyggnad i IP20 & IP31 på förfrågan. Samtliga storlekar är försedda med EPM minneschip, som pluggas direkt till drivenheten och minimerar programmeringstiden till sekunder.
För reglering av 3-fasmotorer 400V och anslutning till nät 1-fas 230V.

SMV

SMV

Model	Max. Utström A	Effekt kW	Utan brytare (X) Mått	Med brytare (M) Mått
ESV371N02S_C eller E	2,4	0,37	R1	S3
ESV751N02S_C eller E	4,2	0,75	R1	S3
ESV112N02S_C eller E	6,0	1,1	R2	S4
ESV152N02S_C eller E	7,0	1,5	R2	S4
ESV222N02S_C eller E	9,6	2,2	R3	S4

"C"= IP65, endast för inomhusmontage (ABS Plast)
"E"= IP65, För Inomhus- och utomhusmontage (Polykarbonat Plast)

Frekvensomriktare SMV 3-fas 400V IN/UT

För reglering av 3-fasmotorer 400V och anslutning till nät 3-fas 400V.

Model	Max. Utström A (400V)	Effekt kW	Utan brytare (X) Mått	Med brytare (M) Mått
ESV371N04T_C eller E	1,3	0,37	R1	S3
ESV751N04T_C eller E	2,4	0,75	R1	S3
ESV112N04T_C eller E	3,5	1,1	R2	S4
ESV152N04T_C eller E	4,0	1,5	R2	S4
ESV222N04T_C eller E	5,5	2,2	R2	S4
ESV302N04T_C eller E	7,6	3	R2	S4
ESV402N04T_C eller E	9,4	4	R4	S5
ESV552N04T_C eller E	12,6	5,5	R4	S5
ESV752N04T_C eller E	16,1	7,5	S1	S6

"C"= IP65, endast för inomhusmontage (ABS Plast)
"E"= IP65, För Inomhus- och utomhusmontage (Polykarbonat Plast)

Mått	H mm	W mm	D mm
R1	203	160	114
R2	203	160	159
R3	203	181	159
R4	254	227	202
S1	254	204	202
S2	203	181	172
S3	279	160	114
S4	279	160	160
S5	330	228	204
S6	330	204	203

Tryckstyrning STL.DP

Automatiska varvtalsreglage som reglerar 1-fas fläktar (230V/50Hz) i förhållande till skillnad i tryck uppmätt via tryckvakt/givare PSE (ingår ej). Ex. vis om differenstrycket ökar så ökar fläktvarvtalet eller omvänt. Tryckvakten omvandlar det uppmätta trycket till en 0-10V eller 4-20mA signal och skickar den vidare till tryckstyrningen för reglering. Reglaget har en Av/På switch med lampa, en potentiometer där man ställer in önskat tryck, Tryckvakten anger vilket tryckområde tryckstyrningen kan arbeta inom. När effektområdet är otillräckligt (anslutning av flera fläktar), används strömenhet ERV som “slav”-enhet. Skyddsklass IP54 för utanpåliggande montage i krävande miljöer. 230 VAC 50 Hz. Max. omgivningstemp. +35ºC. Kontrollvarianter: Mode 1: När differenstrycket ökar, varvar fläkten upp. Mode 2: När differenstrycket sjunker, ökar fläktvarvtalet.

	STL1DP	STL3DP	STL5DP	STL10DP
Märkström (A)	0,1 - 1,5	0,3 - 3,0	0,5 - 5,0	1,0 - 10,0
Säkring (A) 5*20mm	F3 A-H	F5 A-H	F8 A-H	(6*32)

Tryckgivare/sändare PSE

Dessa justerbara och högkänsliga differentialtryck avkännare används för att läsa av övertryck, undertryck eller differenstryck i ventilationsapplikationer med icke-aggresiva gaser . PSE piezoresistiva tryckgivare, omvandlar det mekaniskt uppmätta värdet genom avkänning med ett tunt monosilikon-membran, till en elektrisk signal. De inbyggda resistor-erna kompenserar signalen för temperatur förändringar.

	PSE-100	PSE-250	PSE-500	PSE-1K	PSE-5K	PSE-25K	PSE-100K
Tryckomr. 1/2 Pa	0-100/0-250	0-250/0-500	0-500/0-1K	0-1K/0-2,2K	0-5K/0-10K	0-25K/0-50K	0-100K/0-250K
Sprängtryck Kpa	20 / 40	20 / 40	20 / 40	40 / 70	60 / 120	300 / 500	1200 / 1000
Temperaturfel	<+/-5%	<+/-5%	<+/-2,5%	<+/-1%	<+/-1%	<+/-1%	<+/-1%

	Utsignal	Anm./utförande
PSE…E	0….10V, kortslutnings säker mot jord	-
PSE…A	4…20mA, 3 trådsanslutning	-
PSED…V	0….10V, kortslutnings säker mot jord	LED display, 3.5 digit, PA läsning
PSED…A	4…20mA, 3 trådsanslutning	LED display, 3.5 digit, PA läsning

Tryckövervakning PCS

Tryckvaktsmonitor typ PSC är avsedd för övervakning av tryck i tryck-/luftflödes applikationer i industrin. PSC arbetar kombinerat med differenstrycket från tryckvakten PS, där storlekarna sträcker sig från 20Pa till 4000Pa. Reglaget måste anslutas till ett 230V-nät, lämpligen till annan krets och sedan till fläkten. Annars skall typ PSC-200 användas som har innbyggd batteri-backup (Läs monteringsanvisning). PSC-200 med batteribackup garanterar ljudligt och visuellt alarm även om det skulle bli strömavbrott. (batteriet är själv-uppladdande).
Vid normalt arbetsförhållande så är alltid reläet spänningsatt, vilket garanterar funktion även vid spänningsbortfall. Spänning: 230 VAC - 50/60 Hz. Plastkapsling: (R-ABS, UL94-V0, RAL 7035), IP54. Tryckområde i Pa från 20 till 4000 med extern tryckvakt. Max. arbetstryck 50 mBar eller 5000 Pa . Min/max omgivningstemperatur -20 °C till +35 °C.

	Batteri	Batteri Kapacitet
PSC-100	-	-
PSC-200	4,8V - Ni-Mh	operating 24 h / alarm 2 h

Tryckvakt/givare PS

Tryckgivare för mätning av differenstryck över filter, fläktar, och ventilationssystem. Omkopplingsbar från max 1A vid 230V (0,4 A vid induktiv belastning) eller 0,1A vid 24Vdc. Inställbart värde med skala i mbar. 2x2m transparent slang Ø9/6mm samt 2st mätuttag ingår. Skyddsklass IP 54. Max omgivningstemperatur -20 till +85° C. Anslutning för slang Ø6mm innerdiameter.

Typ	Tryckområde	Diff. Inst.	Tolerens
PS-200	20 - 200 Pa	10 PA	± 15%
PS-500	50 - 500 Pa	20 Pa	± 15%
PS-1000	200 - 1000 Pa	100 Pa	± 15%
PS-2500	500 - 2500 Pa	150 Pa	± 15%
PS-4000	1000 - 4000 Pa	250 Pa	± 15%

Termostat IMRT-0/40

Rumstermostat med utanpåliggande känselkropp, för krävande miljöer (industri).
De kan användas för att koppla på fläktar eller värmeaggregat. Dessa mekaniska termostater är av typen “gas in bulb” . Den optimerade utanpåliggande spiralen garanterar en korrekt och pålitlig temp.mätning. Temp.omr. 0-40ºC. Skyddsklass IP54. Tolerans ± 2 °C.

-Max last:	Resistiv:	Induktiv:
	250V 16A	250V 10A
	400V 10A	400V 1A

Termostat TH 16

Som ovan IMRT, för on/off styrning av 1-fas (230V/50Hz) fläktar beroende på stigande eller sjunkande temperatur. Temperatur inställningsområde: 0 till +50°C. För utanpåliggande montage. Max. omgivningstemperatur +50°C. Max.ström 4 A (induktiv belastning), Max.ström 16 A (resistiv belastning). Skyddsklass IP 54. Mått: 115x150x68 mm. Vikt: 0,4 kg.

Tillbehör till TH 16: Vridomkopplare DS 10 som stänger av enstaka eller flera fläktar oberoende på termostaten. Ställs på kontinuerlig drift, av eller kontrollerad drift. För utanpåliggande montage. Max.ström 16A. Skyddsklass IP 65. Mått: 82x82x101 mm.

Termostat TH-10

Termostat för on/off styrning av 1-fas (230V/50Hz) fläktar beroende på stigande eller sjunkande temperatur. Invändig indikering av brytarställning. Värmning/kylning överföring. Störningsdämpad enligt VDE 0875, störnings nivå N. Fjärr sensor med 2 m anslutnings-kabel. Sensorns mått är 50 mm x Ø 7 mm. Temperatur inställningsområdet: -10 till +30°C. För utanpåliggande montage. Omgivningstemperatur: -10 till +50°C. Max. omgivnings-temperatur +50°C. Max.ström 4 A (induktiv belastning), Max.ström 10 A (resistiv belastning). Skyddsklass IP 54. Mått: 125x110x69 mm. Vikt: 0,5kg.

Differential termostat THD 10

Termostat för styrning av 1-fas (230V/50Hz) takfläktar beroende på skillnad i rumsluftens temperatur. THD 10 känner av temperaturen genom två separata sensorer. Den första sensorn monteras lämpligtvis vid golvnivå och den andra i takhöjd. Fläkten startas genom startreläet när rumstemperaturen är under inställt värde samt att temperaturdifferensen mellan taktemperaturen och rumstemperaturen överstigen inställt minimi värde. Reläet startar inte fläktarna om: temperaturdifferensen mellan taksensor och golvsensor är mindre än inställt värde, eller om temperaturdifferensen är större än inställt värde och temperaturen är samtidigt högre än inställt värde (t ex på sommaren). Takfläktarna kan startas direkt via startreläet eller via ett hastighetsreglage. Temperatur inställningsområde: +5 till +35°C. För utanpåliggande montage. Max. omgivningstemperatur +40°C. Max.ström 10 A. Skyddsklass IP 54. Mått: 125x195x110 mm. Vikt 1kg.

Rumstermostat THR 10

Termostat för styrning av enfas, 230V, 50Hz fläktar beroende på stigande temperatur.
Med automatisk växling för sommar/vinter styrning. Temperatur inställningsområde: +5 till +30°C. För utanpåliggande montage. Max.ström 2 A (induktiv belastning), Max.ström 10 A (Ohmsk belastning). Skyddsklass IP 30. Mått: 73x73x28 mm. Vikt 0,1kg. En universell kontaktor behövs för koppling med trefas fläktar.

Tillbehör - Temperaturstyrd varvtalsreglering

Teknisk data

- För styrning av enfas, 230V fläktar eller trefas 400V fläktar.
- Med separata termostatsensorer för utanpåliggande montage.
- Med överspänningsbegränsare mot blixtnedslag.
- Styrkablar tillhandahålls av kunden: 2-ledad kabel mellan styrning och sensorer, 3-ledad kabel mellan styrning och fläkt

Temperatursystem

- Styrning EAT (230V), ATS (400V)
- Strömenhet EALT (230V), ATL (400V)

Justerbara inställningar

- Inställd temperatur +5 till +35°C.
- Styrningsgrad 0,25 K upp till 1,25 K.
- Tidsintervaller 5 sek upp till 120 sek.
- Lägsta och högsta fläktvarvtal.
- Valfri avstängning av fläkt om temperaturen sjunker under inställd temperatur.

Välj reglage kombination

Max ström (fläkt) A	Spänning (fläkt) V	Styrning Typ	Strömenhet Typ
6 Amp	Enfas, 230V	EAT 6 G	-
6 Amp	Enfas, 230V	EAT 6 TG	-
6 Amp	Enfas, 230V	ATS	EALT 6
12 Amp	Enfas, 230V	EAT 6 G	EALT 6
12 Amp	Enfas, 230V	EAT 6 TG	EALT 6
2,5 Amp	Trefas, 400V	ATS	ATL 2,5
6 Amp	Trefas, 400V	ATS	ATL 6

EAT-serien
Om den verkliga temperaturen stiger över inställt värde, ökar styrningen gradvis fläktens hastighet uppåt. Om den verkliga temperaturen sedan sjunker till inställt värde, ändrar styrningen så fläkten har lägsta hastighet. Om den verkliga temperaturen är 3 K under inställt värde, stänger styrningen av fläkten.

Elektronisk termostat EAT 6 G

Den elektriska termostaten EAT 6 G styr ett rums temperatur genom att varvtalsstyra fläkten efter inställd temperatur. Luftvolymsbehovet ändras med fläktens varvtal i proportion till ändrad temperatur vid sensorn. Om rummets temperatur överstiger inställt värde, ökas fläktens varvtal till högsta hastighet. När rummets temperatur sjunker, sjunker fläktens varvtal till inställt lägsta hastighet. Sensorn monteras med fördel mitt emellan luftintaget och utblåset.

- Enfas, 230V, 50-60Hz
- Skyddsklass IP 54
- Max. ström 6 Amp
- Max.omgivningstemperatur +40°C
- Min. ström 0,2 Amp
- För utanpåliggande montage
- Mått (bxhxd) 194x160x105 mm
- Proportionalitetsområde: 2K till 10K
- Vikt 1,26 kg
- Med 0V till 10V utgång för fler systemkomponenter, t.ex EALT 6

Elektronisk termostat EAT 6 TG

EAT 6 TG är en digital version av EAT 6 G. Den har en digitaldisplay för inställd temperatur, en analog visare för utspänning, uppvärmningstermostat för styrning av luftvärmare, utgång för alarmsignal vid över eller undertemperatur och spänningsbortfall. Valfri start och stängning.

- Enfas, 230V, 50-60Hz
- Skyddsklass IP 54
- Max. ström 6 Amp
- Max.omgivningstemperatur +40°C
- Min. ström 0,2 Amp
- För utanpåliggande montage
- Mått (bxhxd) 240x185x116 mm
- Vikt 1,8 kg

Strömenhet EALT 6

Elektronisk strömenhet för höjning av max tillåten strömstyrka för EAT 6 G och EAT 6 TG. Höjer strömstyrkan med 6 Amp per EALT 6. Ansluts till ytterledaren. Gniststörd enligt VDE 0875/ 6.77. Störningsgrad N. Med 0V till 5V ingång för styrspänning. EALT 6 får styrningssignaler från EAT 6 G eller EAT 6 TG reglaget. Lägsta och högsta varvtalet på fläkten ansluten till strömenheten kan ställas in avskilt från basenheten.

- Enfas, 230V, 50-60Hz
- Skyddsklass IP 54
- Max. ström 6 Amp
- För utanpåliggande montage
- Min. ström 0,2 Amp
- Vikt 1 kg
- Mått (bxhxd) 194x160x105 mm

Tillbehör - Temperaturstyrd varvtalsreglering

ATS
Exempel: Inställd temperatur +20°C, Styrningsgrad: 0,5 K, Tidsintervall 90 sek. Om den verkliga temperaturen stiger till +20,5°C, ökar styrningen fläktens hastighet till nästa högre hastighet efter 90 sekunder. Om den verkliga temperaturen sedan sjunker till inställt värde av +20°C bibehålls den högre hastigheten. Om den verkliga temperaturen sjunker till +19,5°C, sänker styrningen fläktens hastighet till nästa lägre hastighet efter 90 sekunder. Om den lägsta hastigheten nås, kan fläkten antigen behålla den hastigheten eller stängas av.

Elektroniskt Temperaturreglage ATS

Elektriskt termperaturreglage för styrning av trefas 230V och 400V fläktar. ATS styr ett rums temperatur genom att varvtalsstyra fläkten i fem hastigheter efter inställd temperatur. ATS kan ställas mellan 0 till +40°C. Om rummets temperatur ändras från inställt värde ändras fläktens varvtal till nästa högre eller lägre varvtal efter 5-125 sekunder. Så länge den förinställda temperaturen inte är nådd inom inställd tid (5-125 sekunder) bibehålls automatiskt det högre eller lägre varvtalet. Exempel: Inställd temperatur +20°C, Styrningsgrad: 0,5 K, Tidsintervall 90 sek. Om den verkliga temperaturen stiger till +20,5°C, ökar styrningen fläktens varvtal till nästa högre varvtal efter 90 sekunder. Om den verkliga temperaturen sedan sjunker till inställt värde av +20°C bibehålls det högre varvtalet. Om den verkliga temperaturen sjunker till +19,5°C, ändrar styrningen fläktens varvtal till nästa lägre varvtal efter 90 sekunder. Om inställt värde på +20°C inte nås i detta varvtalet ändrar styrningen efter 90 sekunder till nästa lägre varvtal. Om den lägsta hastigheten har nåtts kan fläkten antigen behålla den hastigheten eller stängas av. Med digitaldisplay for inställt värde. Med LED störnings och kontroll lampor. Femstegs valfri utgång för anslutning av strömenhet ATL eller skyddsstyrning. 0V till 10V utgång för anslutning till systemkomponenter.

- Enfas, 230V, 50-60Hz
- Skyddsklass IP 54
- Max. ström 10 Amp
- Max.omgivningstemperatur +40°C
- Mått (bxhxd) 240x185x115 mm
- Vikt 1,78 kg
- För utanpåliggande montage

Strömenhet ATL 2,5/6,0

Strömenheterna ATL 2,5 och ATL 6,0 används i samband med ATS för styrning av trefas, 400V fläktar. Femstegstranformator för manuell styrning eller automatisk styrning baserad på temperatur.

- Trefas, 400V, 50-60Hz
- Skyddsklass IP 54
- Max. ström 2,5 resp. 6 Amp
- Max.omgivningstemperatur +40°C
- Vikt 19 resp. 28,5 kg
- Inställd på 110V, 150V, 190V, 250V, 400V.
- Mått (bxhxd) 300x400x160 mm
- För utanpåliggande montage

Temp.styrd varvtalsreglering STL.DT

Dessa automatiska varvtalsreglage reglerar 1-fas fläktar (230V/50Hz) i förhållande till temperaturen uppmätt via 2 sensorer, och kontrollerar en värmare via ett relä. DT reglaget jämför de två temperaturerna. I första hand via reglering av fläkthastigheten, och i andra hand genom att slå av och på värmesystemet. På så sätt, via värmeutjämningen i luften, erhålls en optimal värmeekonomi i lokaler med högt i tak. Reglaget har en Av/På switch med lampa, en potentiometer där man ställer in önskad temperaturnivå samt en potentiometer för inställning av min.varvtal på fläkten. Det inställbara temperaturområdet är från +5 till +35 °C. Min.varvtalet är inställbart från 0 to 100 %. Det proportionerliga området, justeringen av fläktvarvtalet i förhållande till förändring i temperatur, är fixerat på +5 °C. När effektområdet är otillräckligt (anslutning av flera fläktar), används strömenhet ERV som “slav”-enhet.

Temp.styrd varvtalsreglering STL.TE

Justerar varvtalet på fläkten i förhållande till temperatur. För 1-fasfläktar (230V/50Hz).
STL.TE kan användas i ventilations- eller värmeapplikationer. Två reglerfunktioner: Varvtalet ökar när temperaturen stiger, eller minskas när temperaturen ökar. Reglaget har en Av/På switch med lampa, en potentiometer där man ställer in önskad temperaturnivå samt en potentiometer för inställning av min.varvtal på fläkten. Det inställbara temperatur-området är från +5 till +35 °C (standard). Min.varvtalet är inställbart från X to 100 %, där X ställs in via intern trimpotentiometer. Temperatur-sensorn TES-55-150R ingår. Det propor-tionerliga området, justeringen av fläktvarvtalet i förhållande till förändring i temperatur, ställs in med en intern trimmer mellan 3 och 12º. När effektområdet är otillräckligt (anslutning av flera fläktar), används strömenhet ERV10 som “slav”-enhet. Kapslingen IP 54 gör det möjligt för användning i de flesta krävande miljöer.

Hygrostat HY 5

För styrning av 230V fläktar i fuktiga lokaler och våtutrymmen. Hygrostaten styr fläkten vid befuktning eller avfuktning. Max.ström vid induktiv last är 5,0A vid avfuktning och 2,2A vid befuktning. Inställbar mellan 20 till 80% relativ fuktighet med steg på 4% relativ luftfuktighet. Skyddsklass IP 30. Vit. Max. omgivningstemperatur +50° C. Min. omgivningstemperatur +10° C. För utanpåliggande montage. Mått: 132x82x40 mm.

Hygrostat HY 5i

För styrning av 230V fläktar i fuktiga lokaler och våtutrymmen. Invändigt inställnings-reglage. Hygrostaten styr fläkten vid befuktning eller avfuktning. Max.ström vid induktiv last är 5,0A vid avfuktning och 2,2A vid befuktning. Inställbar mellan 20 till 80% relativ fuktighet med steg på 4% relativ luftfuktighet. Skyddsklass IP 30. Vit. Max. omgivningstemperatur +50° C. Min. omgivningstemperatur +10° C. För utanpåliggande montage. Mått: 132x82x40 mm

Luftkvalitetskännare EAQ 10/1

För styrning av 230V fläktar beroende på luftens kvalitet. Med integrerad luftkvalitetssensor för mätning av koncentrationen av olika gaser och odörer (koldioxid, metangas, vätgas, alkohol, rökos). Sensorns känslighet ställs in genom en potentiometer. Levereras färdiginställt. Med två LED lampor som visar aktivitet och luftens kvalitet. Klar för mätning efter ca 5 min. Reaktionstid under 1 min. Eftergångstid 1 till 3 minuter beroende på föroreningshalten. Skyddsklass IP 30. Max.ström 10A. Vit. För utanpåliggande montage. Mått: 126x74x24 mm.

Lufthastighetsgivare LW 9

För mätning av lufthastighet i ventilationskanaler. Sensorns kabellängd 2,5m. Sensorn stämmer av lufthastigheten mot inställt värde. Styrenheten monteras på DIN-skena. Med reläutgång för extern varningsindikering. Med LED lampor som visar reläutgång och ström. Skyddsklass IP 10. Max.ström 2A induktiv last. Max.ström 5A ohmsk last. Max omgivningstemperatur +60° C.

Dörrkontaktbrytare TS 8

Dörrkontaktsbrytare som automatiskt startar eller stänger fläktar när dörren stängs. Monteras på dörrramen och dörren. 230V. Skyddsklass IP 50. Maxström 8A. Mått: 13x57x42 mm.

Kanalvärmare EKA

Kanalvärmare för spirorör med nippelanslutning. Tillverkad i Aluzink-plåt med element i rostfritt stål. Alla storlekar är försedda med dubbla skyddstermostater mot överhettning. Kan monteras horisontellt eller vertikalt. Max. utgående lufttemperatur +50ºC.

Typ	Diameter Øm m	Min. flöde m3/h	Spänning V (50Hz)	Effekt kW	Märkström A
EKA 100	100	40	1~230	0,3/0,6/0,9/1,2	1,4/2,8/4,1/5,5
EKA 125	125	70	1~230	0,3/0,6/0,9/1,2/1,5/1,8	1,4/2,8/4,1/5,5/6,8/8,2
EKA 160	160	110	1~230 2~400 3~400	1,2/2,0/2,4 3,0/5,0/6,0 6	5,5/9,1/10,9 7,9/13,2/15,8 8,7
EKA 200	200	170	1~230 2~400 3~400	1,2/2,0/2,4 3,0/5,0/6,0 6	5,5/9,1/10,9 7,9/13,2/15,8 8,7
EKA 250	250	270	1~230 2~400 3~400	1,2/2,0/2,4 3,0/5,0/6,0 6	5,5/9,1/10,9 7,9/13,2/15,8 8,7/13,0
EKA 315	315	415	1~230 2~400 3~400	1,2/2,0/2,4 3,0/5,0/6,0 6,0/9,0/12,0	5,5/9,1/10,9 7,9/13,2/15,8 8,7/13,0/17,3
EKA 400	400	690	2~400 3~400	3,0/5,0/6,0 6,0/9,0/12,0	7,9/13,2/15,8 8,7/13,0/17,3

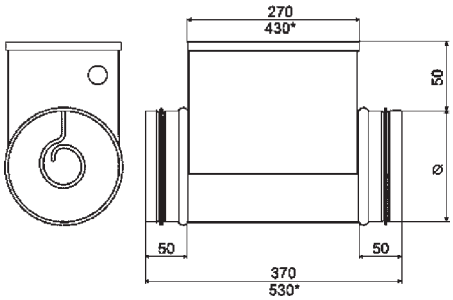

Kanalvärmare AVS

Kanalvärmare för spirorör med nippelanslutning. Tillverkad i Aluzink-plåt med värmerör i koppar. Enkel åtkomst för service och rengöring, endast 4 skruv att lossa för att komma åt värmepaketet.

Typ	A	B	C	b	DN	ØD	Vikt
AVS 100	190	214	304	138	3/8"	100	5,2
AVS 125	190	214	304	138	3/8"	125	6
AVS 160	265	290	304	213	3/8"	160	8,2
AVS 200	265	290	304	213	3/8"	200	8,5
AVS 250	395	363	342	287	1/2"	250	12,5
AVS 315	460	440	342	363	1/2"	315	16
AVS 400	550	513	342	438	1/2"	400	20
AVS 500	730	538	342	463	3/4"	500	28

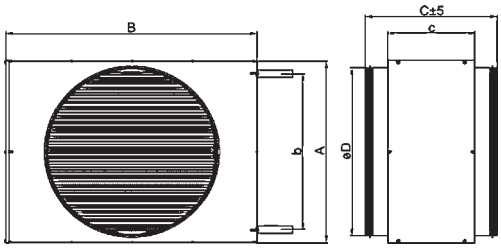

Kanalvärmare EKS

Kanalvärmare för rektangulära kanaler. Tillverkad i Aluzinkbelagd stålplåt med element i rostfritt stål. Alla storlekar är försedda med dubbla skyddstermostater mot överhettning. Kan monteras horisontellt eller vertikalt. Max. utgående lufttemperatur +50ºC.

Dimensioner

EKS 400 x 200						
Längd L	[mm]	370		420	520	
Total Effekt	[kW]	6	9	12	15	21

EKS 500 x 250								
Längd L	[mm]	370		420	520	600	820	970
Total Effekt	[kW]	9	12	15	21	24	36	45

EKS 500 x 300													
Längd L	[mm]	370						440		520		600	
Total Effekt	[kW]	9	12	15	18	21	24	27	30	33	36	42	45

EKS 600 x 300													
Längd L	[mm]	370						440		520		600	
Total Effekt	[kW]	9	12	15	18	21	24	27	30	33	36	42	45

EKS 600 x 350														
Längd L	[mm]	370								420			500	
Total Effekt	[kW]	9	12	15	18	21	24	27	30	33	36	39	42	45

EKS 700 x 400																
Längd L	[mm]	370											440		520	
Total Effekt	[kW]	9	12	15	18	21	24	27	30	33	36	42	45	51	60	66

EKS 800 x 500																	
Längd L	[mm]	370												420		440	500
Total Effekt	[kW]	9	12	15	18	21	24	27	30	33	36	39	42	45	51	54	60	66

EKS 1000 x 500																		
Längd L	[mm]	370																
Total Effekt	[kW]	9	12	15	18	21	24	27	30	33	36	39	42	45	51	54	60	66

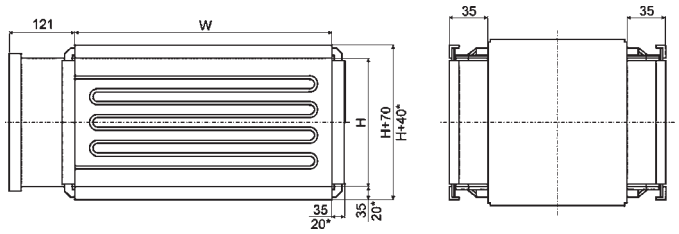

Styrning för kanalvärmare EKR 6

EKR 6 är en styrning för elektriska kanalvärmare. En inbyggd eller extern (TJK) sensor/ givare används i kombination med styrningen. Den reglerar värmeeffekten genom till- och frånslag av spänningen, s.k. tidsproportionell reglering (puls/paus-teknik) som ger en mycket noggrann temperaturreglering. Tiden mellan till- och frånslag beror på värmebehovet, och kan variera mellan 0-100%.
EKR 6 är endast anpassad för reglering av elektriska värmeelement, och inte motorer eller belysning m.m. EKR 6 är endast avsedd för reglering av 230V 1-fas värmeelement.

Styrning för kanalvärmare EKR 15 & EKR 15P

EKR 15 och 15P är som ovan, samma typ av styrning för elektriska kanalvärmare. Regulator för reglering av värmarens effekt med s.k. tidsproportionell reglering (puls/paus-teknik) som ger en mycket noggrann temperaturreglering. Tiden mellan till- och frånslag beror på värmebehovet, och kan variera mellan 0-100%. EKR 15 arbetar med en intern eller extern givare. EKR 15 kan reglera 15kW värmare. Genom att ansluta en kontaktor (max 12kW) i reläutgången kan regulatorn styra 27kW värmare. EKR 15 & 15P är endast anpassad för reglering av elektriska värmeelement.

Tekniska data EKR 15

Max. effekt (kW)	15
Extra styrd enhet *(kW)	12
Total effekt Max kW)	27
Max ström (A)	25
Spänning (V)	380-415
Frekvens (hz)	50-60
Faser	3~
Mått (WxHxL) (mm)	105x260x120
Säkring (A)	4x0,315
Skyddsklass	IP 20
Omgivningstemperatur (°C	0-40
Omgivande luftfuktighet	50
Värmeförluster (W)	90%RH max

*Extra last skall kopplas via kontaktor till reläutgång.

Tekniska data EKR 15P

Effekt första steg (kW)	15
Extra styrda steg-utgångar (5A/230V)	12
Max reglerad ström AA)	27
Spänning (V)	380-415
Frekvens (hz)	50-60
Faser	3~I
Mått (WxHxL) (mm)	105x260x120
Säkring (A)	4x0,315
Skyddsklass	IP 20
Omgivningstemperatur (°C	0-40
Omgivande luftfuktighet	50
Värmeförluster (W)	90%RH max

*Extra last skall kopplas via kontaktor till reläutgång.

Kanalgivare TJK

Kanalgivare för mätning av temperatur i ventilationskanaler. Justerbar insticks-längd.

Tekniska data TJK

Typ	Temperaturområde (ºC)	Tidskonstant (s)	Material
TJK 330	0…30	30	Rostfritt stål AISI 304
TJK 360	0…60	30	Rostfritt stål AISI 305

Mått	L (mm)	L1 (mm)	ØD (mm)	Ød (mm)
TJK 330	200	1500	40	3,2
TJK 360	200	1500	40	3,2

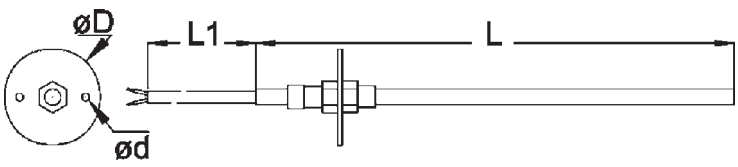

Galler SG för Ø 100 - 150

Galler för till och frånluft. Tillverkad i väder- och UVbeständig plast i färgen trafikvit (snarlik RAL 9016). Med dolda skruvar. Passar med väggenomföring WH. Max omgivningstemperatur + 60º C. SG 100 kan även fås i brun plast (SG 100 B). Tätningslist medföljer. Som tillbehör finns insektsnät (FG) till SG 100 och SG 120 samt utbytesfilter (SF 120) till SG 120.

Typ	A	B	C	D
SG 100	150	98	29	22,5
SG 120	172	118	30	23
SG 15	200	145	25	25

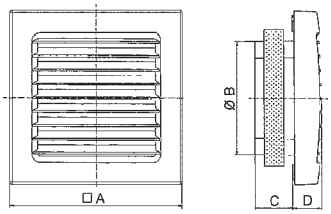

Innergaller IG för Ø 200 - 500

Galler för till och frånluft. Tillverkad i plast i färgen pärlvit (snarlik RAL 1013). Max omgivningstemperatur + 65º C. Tryckförlust ca 8 Pa.

Typ	A mm	B mm	Håltagning Ø mm
IG 20	258	212	200
IG 25	320	274	250
IG 30	365	319	300
IG 35	428	382	350
IG 40	470	424	400
IG 50	580	534	450/500

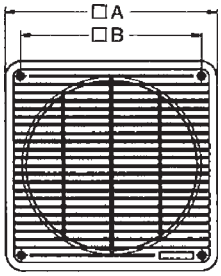

Yttergaller MLA/MLZ för Ø 200 - 500

Galler för till och frånluft. Med fasta regnavstötande väderbeständiga lameller. Motsatt sida har skyddsgaller och infästningsram. **MLA** tillverkad i aluminum. **MLZ** tillverkad i galvaniserad stålplåt.

Typ	A mm	B mm	Håltagning Ø mm
MLA/MLZ 20	230	252	200
MLA/MLZ 25	280	302	250
MLA/MLZ 30	330	352	300
MLA/MLZ 35	380	402	350
MLA/MLZ 40	430	452	400
MLA/MLZ 50	530	552	500

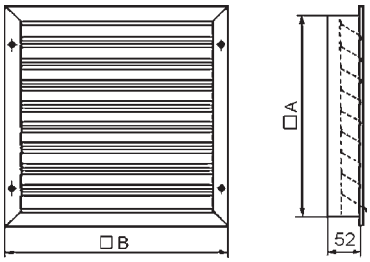

Innergaller/överluftsdon LGA/LGZ

Innergaller/överluftsdon med fästram. Med vertikala lameller som reglerar luftströmmen. För montering i ex. vis cirkulära och rektangulära ventilationskanaler.Tillverkad i stålplåt i färgen ljusgrå.
LGA - för frånluft. **LGZ -** för tilluft.

Typ (mm)	A	B	C	D	E	F	G	H	I
LGA/LGZ 42/12	425	125	328	140	410	110	61	450	160
LGA/LGZ 62/12	625	125	528	140	610	110	61	650	160
LGA/LGZ 62/22	625	225	528	240	610	210	61	650	260

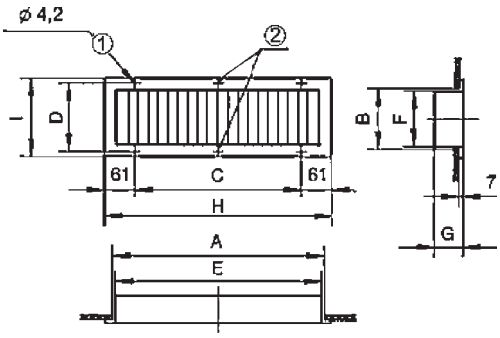

Jalusislutare AP

Självstängande jalusi lämplig för smårumsfläktar typ ECA m.fl.. Tillverkad i väder- och UV-beständig plast i färgen trafikvit (snarlik RAL 9016). Med dolda skruvar. Passar med väggenomföring WH. Max omgivningstemperatur + 60º C. AP 100 kan även fås i brun plast (AP100 B). Tryckförlust 10 Pa. Tätningslist medföljer. Som tillbehör finns insektsnät (FG) till AP 100 och AP 120.

Typ	A	B	C	D	Rör Ø mm
AP 100	150	98	29	21	100
AP 120	172	113	30	23	125
AP 150	200	145	25	25	150

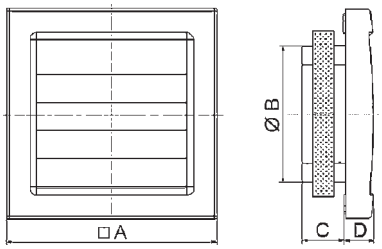

Jalusislutare ARP

Självstängande jalusi för frånluft i kombination med fläkt. Tillverkad i väder- och UV-beständig plast i färgen silvergrå. Galvaniserat skyddsgaller på baksidan. ARP71 är tvådelat medan ARP 80 och 100 är tredelat. Max omgivningstemperatur + 60º C.

Typ	A mm	B mm	C mm	D mm	E mm	F mm	Håltagning Ø mm
ARP 71	890	818	-	-	-	-	710
ARP 80	940	868	555	241	313	627	800
ARP 100	1140	1068	688	308	380	760	1000

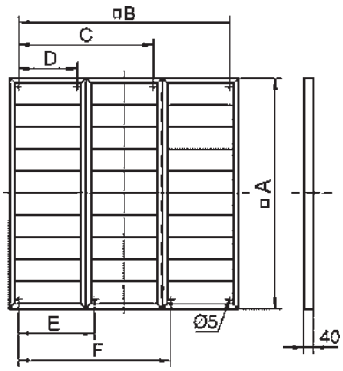

Jalusi PL/P, Ø200-1000

Självstängande jalusislutare, typ **PL** tillverkad i plast. För storlekarna 80-100 gäller max hastighet 12m/sek. **P** - ram tillverkad i stålplåt med aluminium lameller. För storlek-arna 90-100 gäller max hastighet 18 m/s.

PL

Typ	A mm	C mm	Ø D mm	E mm	F mm
PL-20	240	28	5,2	193	167
PL-25	294	26	5	232	232
PL-31	347	26	5	276	276
PL-35	397	26	5	310	310
PL-40	459	26	5	364	364
PL-45	501	26	5	395	395
PL-50	549	31	5	445	445
PL-56	605	28	5	522	522
PL-63	696	31	5	626	626
PL-71	760	40	5	692	692
PL-80	840	40	5	772	772
PL-90	940	40	5	872	872
PL-100	1040	40	5	972	972

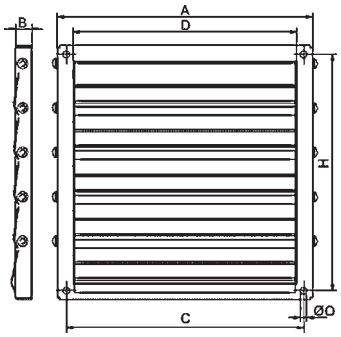

P

Typ	A mm	C mm	Ø D mm	E mm	F mm
P-25	290	51	6	187	51,5
P-35	400	51	6	266	67
P-45	500	51	6	347	76,5
P-56	600	51	6	447	76,5
P-63	715	72	6	535	90
P-71	780	72	6	605	87,5
P-80	875	72	6	675	100
P-90	970	72	6	755	107,5
P-100	1070	72	6	850	110

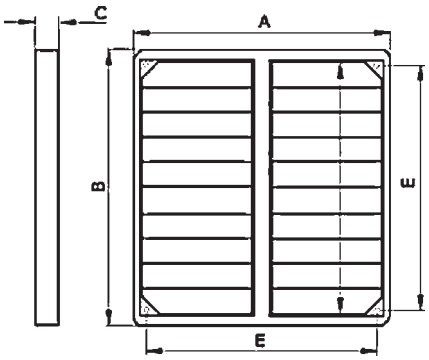

Tillbehör - Jalusislutare, Utegaller

Jalusislutare AS/RS, Ø200-600

Tillverkad i väder- och UV-beständig plast i färgen trafikvit (snarlik RAL9016). Lamellerna är silvergrå. Galvat nätgaller på baksidan. Max omg.temp. + 60ºC. Stl. 35-60 har ett stabiliseringsstag i mitten. **AS**(1) självstängande jalusi. **RS**(2) manuellt jalusi med 2,5m dragsnöre, eller elektriskt ställbart jalusi som ska kombineras med ställmotor MS2 (för öppnande och stängning av jalusi RS). Eldata: 230V/50Hz, IP65, Max 4A, Max.+40ºC.

Typ	A mm	B mm	C mm	D mm	E mm	Fläkt Ø mm
AS/RS 20	200	39	260	197	182	200
AS/RS 25	255	40	314	250	234	255
AS/RS 30	307	40	366	300	286	300
AS/RS 35	360	40	420	355	338	355
AS/RS 40	412	41	472	405	390	400
AS/RS 45	465	41	526	460	442	450
AS/RS 50	517	42	578	510	494	500
AS/RS 60	622	42	684	615	598	600

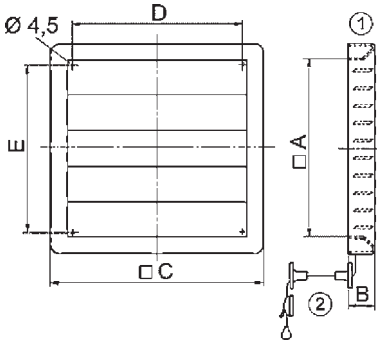

Jalusislutare AKP för rekt. kanaler

Självstängande jalusislutare för avluft från rektaangulära ventilationskanaler eller fläktar (EPK, DPK, VKS, VKSA, VKSB). Tillverkad i väder- och UV-beständig plast i ljusgrå färg, för horisontellt montage på yttervägg. Tryckfall 10 Pa. Max. luft- och omgivningstemperatur +60ºC.

Typ	A mm	B mm	C mm	D mm	E mm	F mm	Kanal BxH mm
AKP 22	290	540	585	335	551	517	500x250
AKP 25	340	540	585	385	551	517	500x300
AKP 28	340	640	685	385	651	617	600x300
AKP 31	390	640	685	435	651	617	600x350
AKP 35	440	740	785	485	751	717	700x400

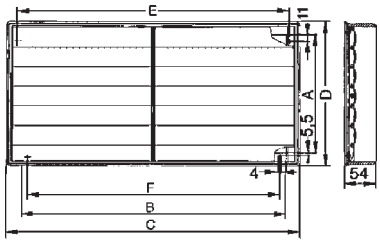

Elektriskt innerjalusi AE för Ø 100 - 150

Elektriskt innerjalusi för till- och frånluft. Reglerar luftströmmen genom inställbar öppnings- och slutningsvinkel. Värme- /energibesparande. Kopplas till timer, av/på- eller fördröjningsstyrningar. Med driftslampa. Tillverkad i plast i färgen trafikvit (snarlik RAL 9016). Max omgivningstemperatur + 40º C. Skyddsklass IP 20. 230V/50Hz, 9W, 0,04 Amp.

Typ	A	B	Håltagning Ø mm
AE 10	146	98	100
AE 16	202	148	150

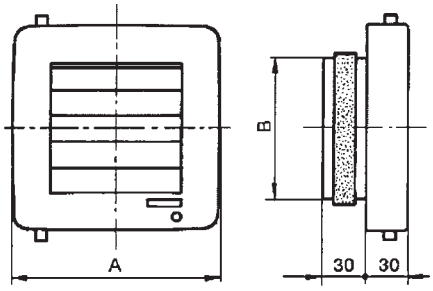

Elektriskt ytterjalusi MK/BK för Ø 200 - 315

Elektriskt ytterjalusi som öppnas och stängs via fläkten. Förhindrar kallras. Tillverkad i plast i färgen trafikvit (snarlik RAL 9016) med silvergrå lameller. Max omgivningstemperatur + 40º C. Skyddsklass IP 55. Elektrisk data: 230V, 50 Hz. Tryckförlust ca 11 Pa. **MK** - motordrivet, 3W, 0,015 Amp. **BK** - med bimetall, 25W, 0,01 Amp, ska kombineras med reglage STU 1,5 eller ST 2,5.

Typ	A mm	B mm	C mm	Håltagning Ø mm
MK/BK 20	325	218	275	200
MK/BK 25	370	262	320	250
MK/BK 31	430	320	380	315

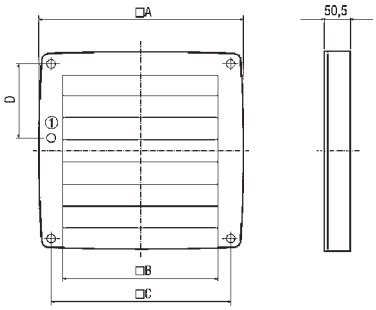

Klippan ☎ 0435-226 30 🖷 0435-226 90 • Stockholm ☎ 08-26 25 30 🖷 08-26 80 05 • Göteborg ☎ 031-24 64 50 • Umeå ☎ 090-12 83 80

Tillbehör - Filterboxar & filter

Luftfilter för väggmontage ZFF

Luftfilter för takfläktar och ventilationsystem. Tillverkad i syntetiskt material i färgen pärlvit (snarlik till RAL 1013). För utanpåliggande montage med beröringsskydd. Filterklass G2. Enkelt att byta filter.

Typ	A	B	Håltagn. mm	Ersättn. filter
ZFF 20	258	82	-	FF 20
ZFF 30	365	92	250/300	FF 30
ZFF 40	470	112	350/400	FF 40

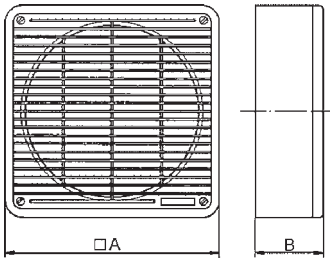

Luftfilterbox FD (EU3)

Tillverkad i galvaniserad stålplåt med gummitätade kanalanslutningar. Inspektionslock kan enkelt tas bort för filterbyte. Skall kompletteras med engångs-/planfilter typ FM, tillverkat av syntetiskt material av filterklass EU3.

Typ	A	B	C	ØD	E	F
FD 100	226	216	231	100	216	132
FD 125	226	216	231	125	216	132
FD 160	226	216	231	160	216	132
FD 200	321	260	231	200	260	132
FD 250	321	310	240	250	310	132
FD 315	370	359	240	315	359	132
FD 400	475	464	240	400	464	132
FD 500	540	530	241	500	530	132

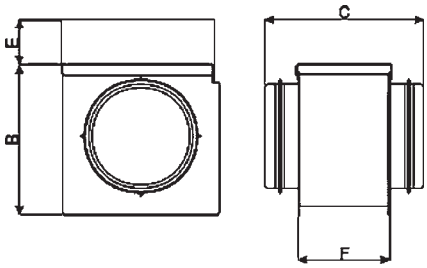

Luftfilterbox FDI (EU3/EU5/EU7)

Tillverkad i galvaniserad stålplåt med gummitätade kanalanslutningar. Inspektionslock kan enkelt tas bort för filterbyte. Skall kompletteras med filterkassett/påsfilter typ FMK i önskad filterklass (EU3/5/7) av engångstyp. Tillverkat av syntetiskt material.

Typ	A	B	C	ØD	E	F
FDI 100	235	182	503	100	404	182
FDI 125	245	217	503	125	404	217
FDI 160	294	247	523	160	424	247
FDI 200	334	282	573	200	474	282
FDI 250	394	337	646	250	534	337
FDI 315	454	402	708	315	599	402
FDI 355	494	457	718	355	609	457
FDI 400	544	507	758	400	609	507
FDI 500	674	612	823	500	674	612

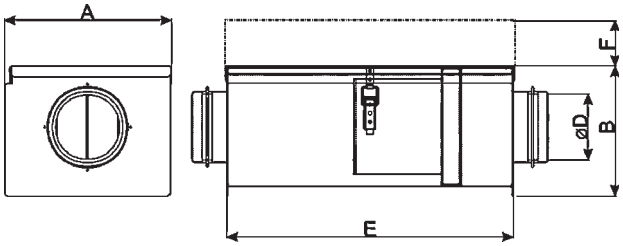

Luftfilter FM/FMK (EU3/EU5/EU7)

FM

FMK

Typ	Filterklass	Vikt Kg	Filterbox	Typ	Filterklass	Fickor	Filterbox	Typ	Filterklass	Fickor	Filterbox
FM 100	EU 3	2,1	FD	**FMK 100**	EU 5	2	FDI	**FMK 100**	EU 7	4	FDI
FM 125	EU 3	2,1	FD	**FMK 125**	EU 5	2	FDI	**FMK 125**	EU 7	4	FDI
FM 160	EU 3	2,3	FD	**FMK 160**	EU 5	3	FDI	**FMK 160**	EU 7	6	FDI
FM 200	EU 3	3,5	FD	**FMK 200**	EU 5	4	FDI	**FMK 200**	EU 7	8	FDI
FM 250	EU 3	3,5	FD	**FMK 250**	EU 5	5	FDI	**FMK 250**	EU 7	10	FDI
FM 315	EU 3	6,1	FD	**FMK 315**	EU 5	6	FDI	**FMK 315**	EU 7	12	FDI
FM 400	EU 3	8,4	FD	**FMK 400**	EU 5	7	FDI	**FMK 400**	EU 7	14	FDI
FM 500	EU 3	10	FD	**FMK 500**	EU 5	7	FDI	**FMK 500**	EU 7	14	FDI
FM 630	EU 3	14,2	FD	**FMK 630**	EU 5	7	FDI	**FMK 630**	EU 7	14	FDI

Cirkulär ljuddämpare RSR Aluminium

Cirkulär ljuddämpare i aluminium för ventilationssystem. Ljudisolerande hölje av fiberglas. Brandskyddad enligt DIN 4102 klass A1.
RSR - med 25 mm ljuddämpande isolering
RSR../50 - med 50 mm ljuddämpande isolering

Typ	A	B		C	D		E		Ansl. Ø
		RSR	RSR /50		RSR	RSR /50	RSR	RSR /50	
RSR 8	80	125	180	1120	79,5	79,5	129	189,5	80
RSR 10	100	150	200	1120	99,5	99,5	159,5	212	100
RSR 12	125	180	224	1120	124,5	124,5	189,5	236	125
RSR 15	150	200	250	1120	149,5	149,5	212	262,5	150
RSR 16	160	200	250	1120	159,5	159,5	212	262,5	160
RSR 18	180	224	280	1120	179,5	179,5	236	292,5	180
RSR 20	200	250	300	1120	199,5	199,5	262,5	312,5	200
RSR 25	250	300	355	1170	249,4	249,4	312,5	362,5	250
RSR 28	280	355	400	1170	279,5	279,5	362,5	413,5	280
RSR 31	315	355	400	1170	314,5	314,5	367,5	413,5	315
RSR 35	355	-	450	1220	-	354,5	-	463,5	355
RSR 40	400	-	500	1170	-	399,5	-	513,5	400

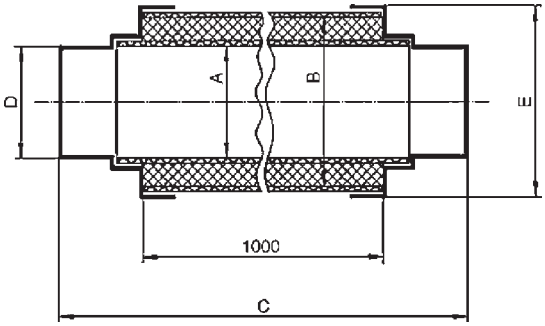

Cirkulär ljuddämpare AKS, SAKS

Cirkulär ljuddämpare i galvaniserad stålplåt med gummitätade spirorörs-anslutningar. Tryckförlusterna är mycket små, och i stort sett desamma som i raka spirorör. Flera ljuddämpare kan monteras i serie för ännu högre ljudabsorption. Ytterhölje är tillverkat av spirorör och innerrör av perforerad galvad stålplåt med mellanutrymme försett med mineralull.

Typ	L (mm)	Ød (mm)	ØD
AKS 100	300/600/900	100	200
AKS 125	300/600/900/1000/1200	125	200
AKS 160	600/900/1000/1200	160	250
AKS 200	600/900/1000/1200	200	315
AKS 250	600/900/1000/1200	250	400
AKS 315	600/900/1000/1200	315	500
AKS 400	900/1000/1200	400	630
AKS 500	900/1000/1200	500	630
AKS 630	900/1000/1200	630	800
AKS 800	900/1000/1200	800	1000
SAKS 100	300/600/900/1000/1200	100	315
SAKS 125	300/600/900/1000/1200	125	315
SAKS 160	300/600/900/1000/1200	160	400
SAKS 200	300/600/900/1000/1200	200	400
SAKS 250	300/600/900/1000/1200	250	500
SAKS 500	900/1000/1200	500	800

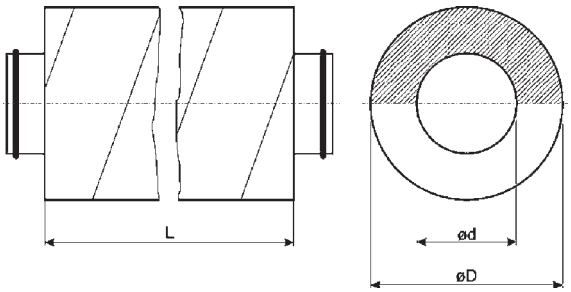

Flexibel ljuddämpare Sonodec GLX

Flexibel ljuddämpare för tilluftsystem, luftkonditionseringssystem m.m. Invändigt perforerad spiralförsedd aluminiumslang med 25 mm utanpåliggande glasullsisolering. Ytterrör av aluminiumfolie på stålspiral med tätade ändanslutningar mellan ytter- och innerrör. Max temperatur i ljuddämpare är -30 till +250° C. Max temperatur utvändigt ljuddämpare är -30 till +140° C. Diameter och längd på ljuddämparen anges vid beställning. På begäran: med 50 mm glasulls isolering.

Standardlängd	Lufthastighet	Arbetstryck	Diametrar
0,5 / 1,0 / 2 m	max 30 m/sek	max 3000 Pa	82, 102, 127, 152, 160, 180, 203, 229, 254, 305, 315, 356, 406 mm

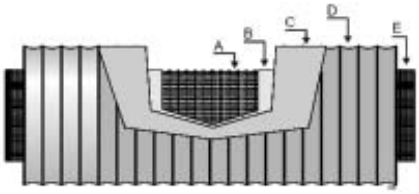

A. Invändigt rör
B. Barriär
C. Glasull isolering
D. Ytterrör
E. Ändanslutning

Aludec 112 — Flexibel aluminium-kanal

Aludec uppfyller alla kraven i EN 13180. Flexibel aluminium-kanal uppbyggd på stålspiral med fyra lager av aluminium och polyester. En böjlighet på 0,58 x ØD. Kan användas till både rund och oval kanal. Kanalen är godkänd enligt Europa brandklass EN 13501-1, A2 s1,d0. Får ej användas vid utsug från öppen spis, oljebrännare eller för transport av syrehaltig luft.

Standard-längd	Lufthastighet	Arbetstryck	Temp.omr.	Diametrar
10m	max 30 m/sek	max 3000 Pa	-30 till +250°C	52, 65, 76, 82, 102, 127, 152, 160, 180, 203, 229, 254, 305, 315, 356, 406, 457, 508, 559, 610, 635, 710

Combidec 2300 — Förstärkt aluminium-kanal

Aludec uppfyller alla kraven i EN 13180. Flexibel aluminium-kanal uppbyggd på stålspiral med fyra lager av aluminium och polyester. En böjlighet på 0,58 x ØD. Kan användas till både rund och oval kanal. Kanalen är godkänd enligt Europa brandklass EN 13501-1, A2 s1,d0. Den skall inte användas vid utsug från öppen spis eller oljebrännare samt för transport av syrehaltig luft.

Standard-längd	Lufthastighet	Arbetstryck	Temp.omr.	Diametrar
10m	max 30 m/sek	max 3000 Pa	-30 till +250°C	52, 65, 76, 82, 102, 127, 152, 160, 180, 203, 229, 254, 305, 315, 356, 406, 457, 508, 559, 610, 635, 710

Isodec 250 — Isolerad aluminium-kanal

Isolerad slang som förhindrar värme- eller kylförlust, förhindrar kondens i vent-system. Isodec uppfyller alla kraven i EN 13180. Kanalen har aluminium laminerad insida, Isolerad (25 mm) med lager av glassull och med en glasfiberförstärkt utsida. En böjlighet på 0,58 x ØD. Godkänd enligt Europa-brandklass EN 13501-1, B-s1,d0. Får Ej användas för transport av luft med syra eller förbränningsutsug. Finns även med 50 mm isolering (Isodec50) i 7,5m längder.

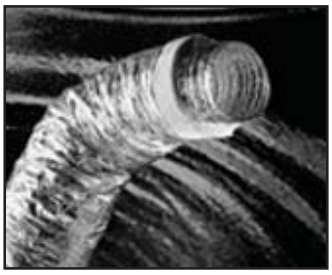

Standard-längd	Lufthastighet	Arbetstryck	Temp.omr.	Diametrar
10m	max 30 m/sek	max 3000 Pa	Inv. -30 till +250°C Utv. +140°C	65, 76, 82, 102, 127, 152, 160, 180, 203, 229, 254, 305, 315, 356, 406, 457, 508, 559, 580, 610, 635

DecFlex — Insatskanal för murade skorstenar

Insatsrör för att förhindra kondensering, samt reperationer av rökkanaler i befintliga murade skorstenar. DecFlex SW har ett profilerat lager rostfritt stål med godstjockleken 0,12mm. DecFlex TW har två lager rostfritt stål med godstjocklek om vardera 0,12mm. Det yttre lagret är profilerat medan det inre lagret är slätt. DecFlex finns i stålkvalité AISI 316L, AISI 316Ti och AISI 904L. Vid kondensation ska AISI 904L användas.

Standardlängd	Diametrar mm
15, 30, 50 m	80, 90, 100, 110, 120, 125, 130, 140, 150, 160, 180, 200, 225, 250, 300, 350.

Sonodec 250 — Ljud- & värmeisolerad kanal

Isodec uppfyller alla kraven i EN 13180. Kanalen har en perforerad aluminium laminerad insida, en barriär som förhindrar spridning av glasullspartiklar. Termisk och ackustisk isolerad (25 mm) med lager av glasull och med en glasfiberförstärkt utsida. En böjlighet på 0,58 x ØD. Den skall inte användas för transport av luft med syra eller förbränningsutsug. Kan även fås med 50 mm isolering (Sonodec 50) i 7,5m längder.

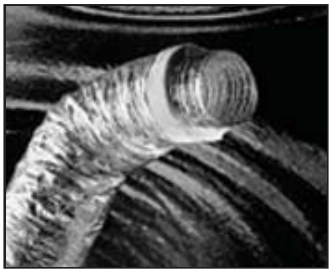

Standard-längd	Lufthast.	Max tryck	Temp.omr.	Diametrar
10m	Max 30m/s	2500Pa	inv. -30 till +250° C utv. -30 till +140° C	65, 76, 82, 102, 127, 152, 160, 180, 203, 229, 254, 305, 315, 356, 406, 457, 508, 559, 580, 610, 635.

Till ovan slangar finns snabblåsklämmor tillverkade av galvaniserat stål med klämma i rostfritt stål, i diametrar från Ø50 till Ø660 mm.

Backspjäll AVM

Självstängande backspjäll i förzinkad stålplåt för horisontellt och vertikalt montage. Vid vertikalt montage ska luftriktningen vara nerifrån och uppåt. Fjäderupphängda spjällvingar i aluminium som hindrar kallras.

Typ	A	B	ØD rör
AVM 10	88	98	100
AVM 12	88	124	125
AVM 15	88	149	150
AVM 16	88	158	160
AVM 18	88	179	180
AVM 20	88	198	200
AVM 25	128	248	250
AVM 28	128	278	280
AVM 31	128	313	315
AVM 35	198	353	355
AVM 40	198	398	400

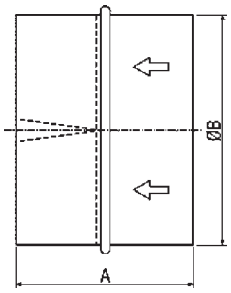

Backspjäll PT

Självstängande backspjäll i stålplåt för vertikalt montage. D är håltagning. Mått i mm. Flänsanslutning i båda ändar.

Typ	Ø A	B	Ø C	Ø D	Ø O x N
PT-160	220	150	200	160	10 4x90º
PT-180	240	150	210	180	10 4x90º
PT-250	310	150	280	250	10 4x90º
PT-355	435	200	395	355	10 8x45º
PT-500	600	280	560	500	12 12x30º
PT-630	730	355	690	630	12 12x30º
PT-710	810	400	770	710	16 22ºx30º

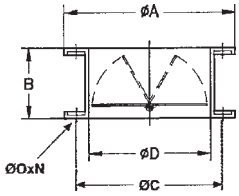

Spjäll REG/SKR

Manuellt spjäll för justering av luftflöde i spirorör. Tillverkad i förzinkad stålplåt för horisontellt och vertikalt montage.

Typ	L	Ø	Dh	Typ	L	Ø	D h
REG-80	100	80	50	REG-250	100	250	50
REG-100	100	100	50	REG-280	100	280	50
REG-112	100	112	50	REG-315	100	315	50
REG-125	100	125	50	REG-355	100	355	50
REG-140	100	140	50	REG-400	100	400	50
REG-150	100	150	50	REG-450	150	450	50
REG-160	100	160	50	REG-500	150	500	50
REG-180	100	180	50	REG-560	150	560	50
REG-200	100	200	50	REG-630	250	630	50
REG-224	100	224	50	REG-800	250	800	50

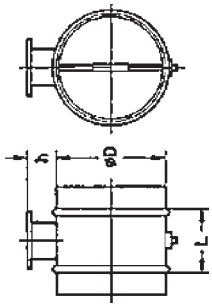

Motorspjäll SKG + SP

Elmanövrerat spjäll för luftflödesjustering eller avstängning, i galvaniserad stålplåt. Justerbar 0-90º med motor SP (24VDC eller 230VAC). Anslutningsmått för spirorör med gummitätad nippelanslutning. Diametrar: 100-125-160-200-250-315-355-400-450-500-630. Spjällmotor SP för montering på spjäll SKG. Finns i sammalagt 11 typer/effekter för 24VDC eller 230VAC.

SP

SKG

Rektangulärt spjäll RKP

Elmanövrerat rektangulärt jalusi/spjäll i galvaniserad stålplåt. Med ram och flänshål på båda sidorna. Positionsindikator öppen/stängd. Ska kombineras med ställmotor MS 8,som är tillverkad i väder- och UV-beständig plast i färgen blå. Elektrisk data: 230V, 50/60Hz, IP 44, Max 10 Amp (Ohm).

Typ	B	H
RKP 22	500	250
RPK 25	500	300
RPK 28	600	300
RKP 31	600	350
RKP 35	700	400
RKP 50	800	500
RKP 56	1000	500

MS8

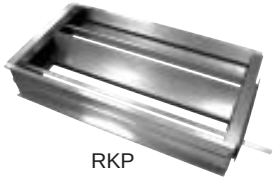
RKP

Brandspjäll SKP-M, SKG-MT

Brandspjäll som sluter vid brand i rörsystemet. Tillverkad i förzinkad stålplåt. Typ SKP-M har Protect-H brandsäkra spjällblad och auto-matisk driftsmekanism. Spjällen har en dubbeltätning som säkrar en tät avstängning före eller under brand. Typ SKP-M har Belimo fjäder-återgående motorer av typ BF24 (24Vac). Typ SKG-MT har motor typ BF230T (230Vac) med termosäkring. Spjällen är testade och god-kända enligt standard EN1366-2 och EN13501-3.44, Max 10 Amp (Ohm).

Typ	ØD mm	L mm	A mm	B mm	H mm
SKP-M(T) 100	99	210	180	245	215
SKP-M(T) 125	124	210	205	270	240
SKP-M(T) 160	159	210	240	305	275
SKP-M(T) 200	199	260	320	365	314
SKP-M(T) 250	249	280	370	415	365
SKP-M(T) 315	314	280	435	480	430
SKP-M(T) 400	399	340	520	565	515
SKP-M(T) 500	499	340	620	660	615

Dukstos ACE

Dukstos ACE som minskar vibrationer vid montering av fläkt till ventilationskanaler. 2 klämmor ingår. Passar bl a till fläktarna CMA, CMAT, CAS, CAST, CA, CAM, CB, CMP, CMT, CMR, CMC och CMRT. För brandgasfläktar, typ ACE/400 som passar bl a till THT, CTMP/TCMP och TCR/TCR-R.

Typ	L	Ø mm	Typ	L	Ø mm	Typ	L	Ø mm
ACE-52	130	52	ACE-280	250	280	ACE/400-200	200	200
ACE-63	200	63	ACE-315	250	315	ACE/400-224	200	224
ACE-80	200	80	ACE-355	250	355	ACE/400-250	300	250
ACE-100	200	100	ACE-400	250	400	ACE/400-280	300	280
ACE-112	200	112	ACE-450	250	450	ACE/400-315	300	315
ACE-125	200	125	ACE-500	250	500	ACE/400-355	300	355
ACE-140	200	140	ACE-560	250	560	ACE/400-400	300	400
ACE-150	200	150	ACE-630	250	630	ACE/400-450	300	450
ACE-160	190	160	ACE-710	250	710	ACE/400-500	300	500
ACE-180	190	180	ACE-800	310	800	ACE/400-560	300	560
ACE-200	190	200	ACE-900	310	900	ACE/400-630	300	630
ACE-224	190	224	ACE-1000	310	1000	ACE/400-710	300	710
						ACE/400-800	300	800
						ACE/400-900	300	900
						ACE/400-1000	300	1000
						ACE/400-1250	300	1250

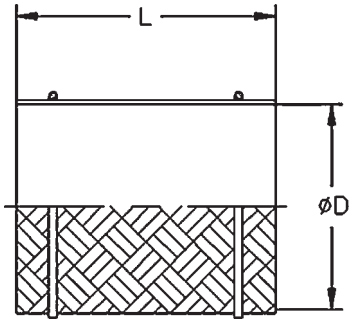

Dukstos med flänsar BAC

Dukstos med motflänsar, som minskar ev. vibrationer i konstruktioner och kanaler. För montering av bl.a. fläktar av typ: HEPT, HCT, HGT, CHT, HT, HPX, CHRE.

Typ	ØA	H	Ø
BAC-160	220	340	160
BAC-180	240	340	180
BAC-250	310	340	250
BAC-315/B	350	340	280
BAC-315/B	380	340	315
BAC-355	430	340	344
BAC-400	480	340	400
BAC-450	530	340	450
BAC-500	590	340	500
BAC-560	650	340	560
BAC-630	720	340	630
BAC-710	800	340	710
BAC-800	890	340	800
BAC-900	1000	340	900
BAC-1000	1100	340	1000
BAC-1250	1365	340	1250

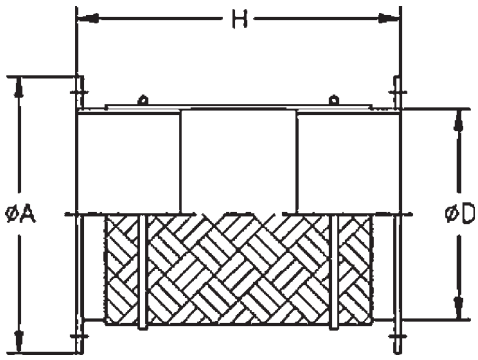

Dukstos EL/ELM

Dukstos som dämpar vibrationer och ljud, vid montering av fläkt mot ventilationskanaler.
EL - Kombineras med motstos GS och motfläns GF. Max. omgivningstemperatur +80ºC. Finns även med antistatiskt material för användning i utrymmen med ATEX krav (EL..-Ex).
ELM - Max. omgivningstemperatur +50ºC. Finns även med antistatiskt material för ATEX-utrymmen (ELM..-Ex). Passar bl.a. till fläkar typ: EZR/DZR, ERD/DRD, EZD/DZD, DZD-Ex.

Typ	A	Ø*
EL 20	213	200
EL 25	263	250
EL 30	313	300
EL 35	363	350
EL 40	413	400
EL 45	458	450
EL 50	513	500
EL 56	570	560
EL 60	613	600

*Avser kanaldimension

Typ	ØA
ELM 10	100
ELM 12	125
ELM 15	150
ELM 18	180
ELM 20	200
ELM 25	250
ELM 28	280

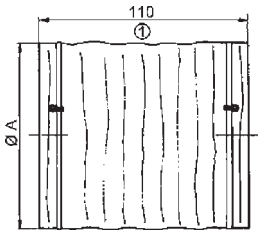

ELM

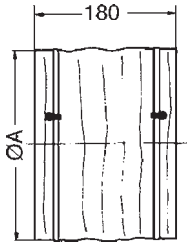

EL

Dukstos med fläns ELA

Dukstos som dämpar ljud och minskar vibrationer i ventilationskanaler. Fläns på fläktsidan och rörstos på kanalsidan. Fläns och stos i galvaniserad stålplåt. Finns även med antistatisk material för användning i utrymmen där det finns explosiv risk (ELA.. Ex). Passar bl a till fläktarna EZR/DZR, DZR-Ex, EZD/DZD och DZD-Ex.

Typ	Dukstos ELA					Dukstos ELA Ex					Kanal
	A	B	C	D	E	A	B	C	D	E	Ø mm
ELA 18	232	213	190	7	178	-	-	-	-	-	180
ELA 20	254	235	212	7	198	254	235	212	7	198	200
ELA 22	280	259	238	7	222	-	-	-	-	-	224
ELA 25	304	286	262	7	247	304	286	262	7	247	250
ELA 30	380	356	312	9,5	297	380	356	312	9,5	297	300
ELA 31	380	356	312	9,5	312	380	356	312	9,5	312	315
ELA 35	420	395	362	9,5	352	420	395	362	9,5	347	355
ELA 40	460	438	412	9,5	397	460	438	412	9,5	397	400
ELA 45	510	487	457	9,5	447	510	487	457	9,5	447	450
ELA 50	565	541	512	9,5	497	565	541	512	9,5	497	500
ELA 56	664	629	569	14	557	-	-	-	-	-	560
ELA 60	710	674	612	14	597	710	674	612	14	597	600

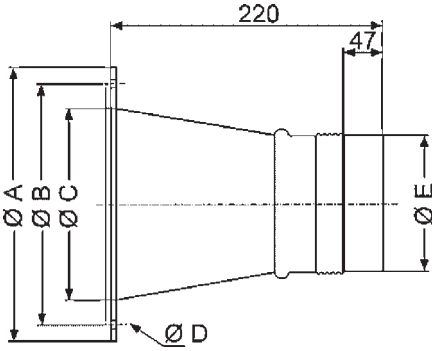

Rektangulär dukstos med fläns ELP & LJ/E

Dukstos som dämpar ljud och minskar vibrationer i ventilationskanaler. Flänsar i galvaniserad stålplåt. Monteras på in- och utlopp. Passar bl a till fläktarna EPK/ DPK

Typ	A	B	C	D	Kanal h x b
ELP 22	290	270	540	520	250 x 500
ELP 25	340	320	540	520	300 x 500
ELP 28	340	320	640	620	300 x 600
ELP 31	390	370	640	620	350 x 600
ELP 35	440	420	740	720	400 x 700
ELP 50	540	520	840	820	500 x 800
ELP 56	540	520	1040	1020	500 x 1000

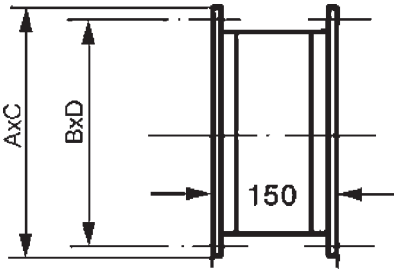

Dukstos som dämpar ljud och minskar vibrationer i ventilationskanaler. Flänsar i galvaniserad stålplåt och duk i neopren. Monteras på in- och utlopp. Passar till fläktarna VKS, VKSA, VKSB.

Typ	B	H	Vikt
LJ/E 30x15	300	150	1,5
LJ/E 40x20	400	200	1,8
LJ/E 50x25	500	250	2,2
LJ/E 50x30	500	300	2,4
LJ/E 60x30	600	300	2,7
LJ/E 60x35	600	350	2,8
LJ/E 70x40	700	400	3
LJ/E 80x50	800	500	3,1
LJ/E 100x50	1000	500	3,3

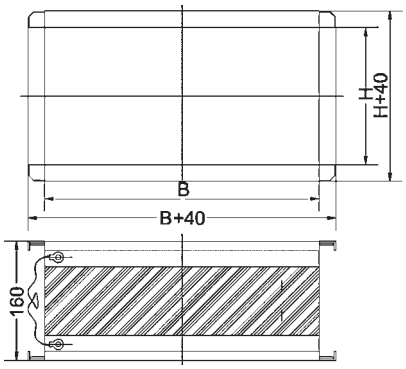

RPA

Typ	CMA CMAT	CMC	CB	CBP	CAST CAS	CMRT	CA	CAM	CMP	CTMP TCMP	CMT	CMR	TCR TCRR
	Passar fläktmodell												
RPA-10	-	-	-	-	-	-	-	-	38	-	-	-	-
RPA-11	218	-	-	-	-	-	-	-	-	-	-	-	-
RPA-13	-	-	-	-	-	-	234	-	-	-	-	-	-
RPA-15	325/426	-	-	-	242	-	142	-	512	-	-	-	-
RPA-17	527	-	-	-	248	-	148	-	514	-	-	-	-
RPA-18	528	-	-	-	254	-	154	-		-	-	-	-
RPA-20	531	-	-	-	260	-	-	-	616	-	-	-	-
RPA-23	-	628/630	-	-	680	-	160/166/172	540/545	718	-	922	-	-
RPS-25	540/545	835/840	820	-	790	-	-	-	620/820	820	1025	-	-
RPA-28	-	-	-	-	463/467	-	-	550/752	922	922	1128	-	-
RPA-31	-	-	1428	-	571/640/645/650/980/1080	-	-	760	1025	1025	1231	-	-
RPA-35	-	-	-	-	852/990/1090	-	-	-	1128	1128	1435/1640	-	-
RPA-38	-	-	1733	-	-	1650	-	880	1231	1231	-	1135	-
RPA-42	-	-	-	-	856	1856	-	-	1435	1435	1845	1135	-
RPA-44	-	-	-	-	1250/A	-	-	-	-	-	-	-	-
RPA-47	-	-	2240	-	863/971	2271/2063	-	-	1640	1640	2050	1240	1240
RPA-48	-	-	-	-	1456/A	-	-	-	-	-	-	-	-
RPA-52	-	-	-	1445	-	-	-	-	1845	1845	-	1445	1445
RPA-60	-	-	-	1650	-	-	-	-	2050	2050	-	1650	1650
RPA-65	-	-	-	-	1663/A	-	-	-	-	-	-	-	-
RPA-66	-	-	-	1856	-	-	-	-	-	-	-	1856	1856
RPA-73	-	-	-	-	1671/A - 2071/A	-	-	-	-	-	-	2271	2271
RPA-81	-	-	-	-	-	-	-	-	-	-	-	2380	-
RPA-88	-	-	-	-	-	-	-	-	-	-	-	2590	-

RT

Typ	HEPT	HCT	HGT	HPX	THT
	Passar fläktmodell				
RT-25	-	25	-	-	-
RT-31/B	-	31	-	-	-
RT-31/B	31	-	-	-	-
RT-35	35	35	-	35	-
RT-40	40	40	-	-	40
RT-45	45	45	-	45	45
RT-50	50	50	-	50	50
RT-56	56	56	-	56	56
RT-63	63	63	-	63	63
RT-71	-	71	-	71	71
RT-80-RT-90	-	80	-	80	80
RT-100	-	100	-	100	100
RT-125	-	-	125	-	125
RT-125/CC	-	-	125	-	125

RI

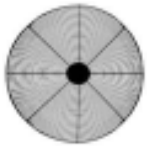

Typ	HEP	HCD	HC	HRE	HCH	HCDF/HDF
	Passar fläktmodell					
RI-20	-	20		-	-	-
RI-25/E	-	-		25	-	-
RI-25	25	25	25	-	-	25
RI-31/E	-	-	-	31	-	-
RI-31	31	30	31	-	-	31
RI-35/E	-	-	-	35	-	-
RI-35/B	-	-	-	-	35	-
RI-35/C	35	35	35	-	-	35
RI-40	40	40	40	-	40	40
RI-45	45	-	45	-	45	45
RI-50	50	-	50	-	-	50
RI-56	56	-	56	-	56	56
RI-63	63	-	63	-	63	-/63
RI-71	-	-	71	-	71	-/71
RI-80	-	-	80	-	80	-/80
RI-90	-	-	90	-	90	-/90
RI-100	-	-	100	-	100	-

R

Typ	HC	HCH/HDF
	Passar fläktmodell	
R-35/B	-	35
R-40	-	40
R-45	-	45
R-56	-	56-4T/M-0,75 56-4T-1 56-6T/M-0,33 56-6T-0,5 56-6T-0,75
R-56-1,5	-	56-4T-1,5 56-4T-2
R-63-0,5	-	63-4T-1 63-6T/M-0,5 63-6T-0,75
R-63-1,5	-	63-4T-1,5 63-4T-2 63-6T-1
R-63-4	-	63-4T-3 63-4T-4
R-71	-	71-4T-1,5 71-4T-2 71-6T/M-0,75 71-6T-1 71-6T-1,5
R-71/C	71	-
R-71-3	-	71-4T-3 71-4T-4
R-80	-	80-6T-1 80-6T-1,5 80-8T-0,5 80-8T-0,75
R-80/C	80	-
R-80-5,5	-	80-4T-3 80-4T-4 80-4T-5,5 80-6T-2 80-6T-3 80-8T-1
R-90	-	90-4T-4 90-4T-5,5 90-6T-2 90-6T-3 90-8T-1 90-8T-1,5 90-8T-2
R-90/C	90	-
R-90-7,5	-	90-4T-7,5 90-4T-10 90-6T-4 90-8T-3
R-100	-	100-6T-3 100-8T-1,5 100-8T-2
R-100/C	100	-
R-100-7,5/C	100-4T/H	-
R-100-10	-	100-4T-7,5 100-4T-10 100-6T-4 100-6T-5,5 100-8T-1,5 100-8T-2
R-100-20	-	100-4T-15 100-4T-20

AGO

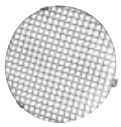

Typ	För fläkt typer
AGO 100	CA100/VKA100
AGO 125	CA125/VKA125
AGO 160	CA160/VKA160
AGO 200	CA200/VKA200
AGO 250	CA250/VKA250
AGO 315	CA315/VKA315
AGO 355	VKA355
AGO 400	Kanal Ø400
AGO 450	Kanal Ø450
AGO 500	Kanal Ø500

Motfläns BD

För in- & utlopp. Lätt att montera till kanal. Flänsens namn är dess diameter.

Motfläns BD	
Till utblåset	**Fläktstorlek / Flänsstorlek** (Ex. 820/200 Motfläns BD-200 passar till CB-820-2T)
CB **CMP**	820/200, 1428/250, 1733/280, 2240/355. 512/112, 514/140, 616/160, 718/180, 620/200, 820/200, 922/224, 1025/250, 1128/280, 1231/315, 1435/355, 1640/400, 1845/450, 2050/500, 2563/630.
CMR **CRT**	1031/315, 1135/355, 1240/400, 1445/450, 1650/500, 1856/560, 2063/630, 2271/710, 2380/800. 1240/400, 1445/450, 1650/500, 1856/560, 2063/630, 2271/710.
Till insuget	
CRT	1240-4/560, 1445-4/630, 1240-2/630, 1650-4/710, 1445-2/710, 1856/800, 1650-2/800, 2063/900, 2271/1000.

In/Utlstos B & Utstos BIC

Lätt att montera till kanal. (Stosens namn är kanalens nominella Ø, gäller bara BTUB & B)

Typ	Stos	**Fläktstorlek / Stosstorlek** (Ex. 218/80 Instos B-80 passar till CMA-218-2T)
	In-/utstos	
BTUB	**HAT**	24/250, 28/280, 35/355
	HCT	40/400, 45/450, 50/500, 56/560, 63/630, 71/710, 80/800, 90/900, 100/1000
	HEPT	31/315, 35/355, 40/400, 45/450, 50/500, 56/560, 63/630
	HGT	125/1250
	HLX	35/355, 50/500, 63/630, 80/800, 90/900
	HPX	45/450, 56/560, 71/710
	Instos	
B	**CA**	234/100, 142/100E, 148/112, 154/125, 160/150, 166/180, 172/180
	CAM	540/180, 545/180, 550/224, 752/224, 760/250, 880/315
	CAMT	540/180, 545/180, 550/224, 760/250
	CB	820/200, 1428/250, 1733/280, 2240/355
	CBP	1445/450, 1650/500, 1856/560
	CHT	200/250, 225/250, 250/355, 315/355, 400/500, 450/500, 500/630, 560/710, 630/710
	CMA	218/80, 324/80, 325/100, 426/112, 527/125, 528/125, 531/150, 540/180, 545/180
	CMAT	324/80, 325/100, 426/112, 527/125, 528/125, 531/150
	CMP	512/112, 514/140, 616/160, 718/180, 620/200, 820/200, 922/224, 1025/250, 1128/280, 1231/315, 1435/355, 1640/400, 1845/450, 2050/500, 2563/630
	CMR	1031/315, 1135/355, 1240/400, 1445/450, 1650/500, 1856/560, 2063/630, 2271/710, 2380/800
	CMT	922/180, 1025/200, 1128/224, 1231/250, 1435/280, 1640/280, 1845/355, 2050/400
	CRT	1240/400, 1445/450, 1650/500, 1856/560, 2063/630, 2271/710
	TCMP	820/200, 922/224, 1025/250, 1128/280, 1231/315, 1435/355, 1640/400, 1845/450, 2050/500
	Utstos	
	CA	234/52-E, 142/63, 148/80-E, 154/80-E, 160/80-E, 166/80-E, 172/100-E
	CAMT	540/150, 545/180
	CMA	218/63, 324/63, 325/80, 426/100, 527/100, 528/125, 531/150, 540/150, 545/180
	CMAT	324/63, 325/80, 426/100, 527/100, 528/125
	CRT	1240-4/560, 1240-2/630, 1445-4/630, 1445-2/710, 1650-4/710, 1650-2/800, 1856/800, 2063/900, 2271/1000.
BIC	**CAM**	540/180, 545/180, 550/224, 752/224, 760/250, 880/315
	CAMT	550/224, 760/250
	CB	820/200, 1428/250, 1733/280, 2240/355
	CMP	512/112, 514/140, 616/160, 620/200, 718/180, 820/200, 922/224, 1025/250, 1128/280, 1231/315, 1435/355, 1640/400, 1845/450, 2050/500, 2563/630
	CMR	1031/315, 1135/355, 1240/400, 1445/450, 1650/500, 1856/560, 2063/630, 2271/710, 2380/800
	CMT	922/180, 1025/200, 1128/224, 1231/250, 1435/280, 1640/280, 1845/355, 2050/400

BTUB & B

BIC

Insugskona ARO

Inloppskona för cirkulations/ugnsfläktar av bl.a. typ CMSH (och CMRH).

Typ	Ød	Ød1	ØD1	Ød2	L	Passar fläkt
ARO-1445	522	494	354	12	159	CMSH-1445
ARO-1650	582	555	397	12	182	CMSH-1650
ARO-1856	645	615	446	12	169	CMSH-1856
ARO-2063	720	688	502	13	221	CMSH-2063
ARO-2271	800	768	562	13	268,5	CMSH-2271
ARO-2380	910	861	555	13	130	CMSH-2380

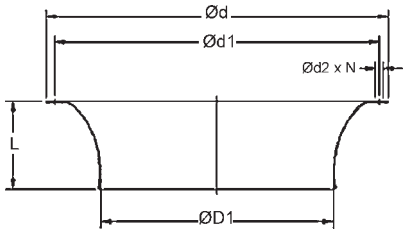

Motstos GS

Inloppsstos för anslutning av rund kanal till axialfläkt EZR/DZR och takfläkt ERD/DRD.

Typ	Passar fläktar typ
GS 20	EZR/DZR 20, ERD/DRD 20
GS 25	EZR/DZR 25, ERD/DRD 25
GS 30	EZR/DZR 30, ERD/DRD 30
GS 35	EZR/DZR 35, ERD/DRD 35
GS 40	EZR/DZR 40, ERD/DRD 40
GS 45	EZR/DZR 45, ERD/DRD 45
GS 50	EZR/DZR 50
GS 56	EZR/DZR 56
GS 60	EZR/DZR 60

Motfläns GF

Motfläns för anslutning av rund inloppsstos samt elastisk stos till fläkt EZR/DZR och ERD/DRD.

Typ	Passar fläktar typ
GF 20	EZR/DZR 20, ERD/DRD 20
GF 25	EZR/DZR 25, ERD/DRD 25
GF 30	EZR/DZR 30, ERD/DRD 30
GF 35	EZR/DZR 35, ERD/DRD 35
GF 40	EZR/DZR 40, ERD/DRD 40
GF 45	EZR/DZR 45, ERD/DRD 45
GF 50	EZR/DZR 50
GF 56	EZR/DZR 56
GF 60	EZR/DZR 60

Reducering REM/REM Ex

Reduceringstos för anslutning till kanalfläkt ERM & ERM Ex. Typ REM är gjord i slagtålig plast och REM Ex i förzinkat stål.

Typ	A	B	C	För fläkt
REM 15/10	98	150	148	ERM 15
REM 18/14	138	135	177	ERM 18
REM 18/12	123	156	177	ERM 18
REM 18/10	98	190	177	ERM 18
REM 22/18	178	140	223	ERM 22
REM 22/15	148	170	223	ERM 22
REM 25/20	198	150	248	ERM 25
REM 25/18	178	170	248	ERM 25
REM 28/25	248	120	278	ERM 28
REM 28/20	198	175	278	ERM 28
REM 18/14 Ex	140	85	180	ERM 18 Ex
REM 18/12 Ex	125	106	180	ERM 18 Ex
REM 18/10 Ex	100	140	180	ERM 18 Ex
REM 22/18 Ex	180	90	224	ERM 22 Ex
REM 22/16 Ex	160	118	224	ERM 22 Ex
REM 22/14 Ex	140	145	224	ERM 22 Ex
REM 25/20 Ex	200	99	250	ERM 25 Ex
REM 25/18 Ex	180	126	250	ERM 25 Ex

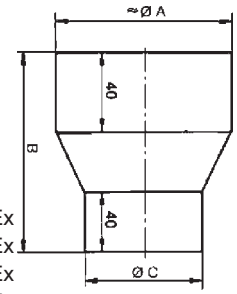

Övergång/stos TAC

Övergångstos till kanal för anslutning till fläkt CJS eller CJLINE. Tillverkad i stålplåt.

Typ	Mått mm A	B	C	ØD	E	Passar Fläkt Typ CJS	CJLINE
TAC-100	698	698	80	400	50	1240 1850	
TAC-200	823	823	80	560	50	2056 2263-6T	
TAC-300	898	898	80	630	50	2263-4T 2071-6T-3	
TAC-400	958	958	80	710	50	2071-4T/6T-5,5 2880	
TAC-1131	615	505	165	400	150	-	1131
TAC-1235	695	575	165	450	150	-	1235
TAC-1640	785	635	165	500	150	-	1640
TAC-1845	875	705	165	560	150	-	1845
TAC-1856	1075	875	165	700	150	-	1856
TAC-2063	1195	975	165	800	150	-	2063
TAC-2271	1265	975	165	800	150	-	2271
TAC-2880	1325	1075	165	900	150	-	2880

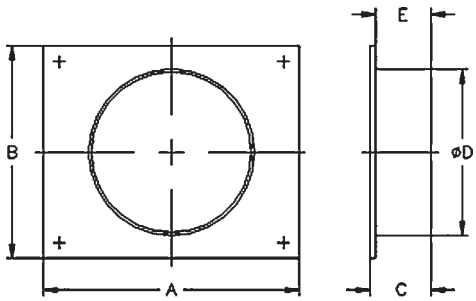

Insugskona AD

Inloppskona som reducerar turbulens vid inlopp till kanal eller till fläktar typ EZR/DZR eller ERD/DRD i motsvarande storlek (ex. AD 20 till EZR 20).

Typ	ØA	ØB	ØC	ØD	ØE	F
AD 20	213	235	254	7	272	110
AD 25	263	286	304	7	335	110
AD 30	313	356	380	9,5	385	100
AD 35	363	395	420	9,5	435	100
AD 40	413	438	460	9,5	485	100
AD 45	458	487	510	9,5	535	100
AD 50	513	541	565	9,5	585	100
AD 56	570	629	664	14	657	80
AD 60	613	674	710	14	700	80

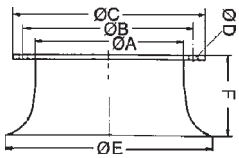

Installations-tips

- Alla fläktar ska helst sitta sugande.
- Välj fläkt efter kanaldiametern.
- Axialfläktar behöver utrymme på både sugsidan som blåssidan för att fungera optimalt.
- Radialfläktar ska helst ha ett visst mottryck på utloppet. Montera helst inga böjar direkt efter utloppet på en radial fläkt. Utnyttja fläktens 90º böj.
- Fläktarna behöver luft, se till att det kommer in luft till det utrymmet du ska ventilera.
- Försök få insug och utblås i ett utrymme så långt ifrån varandra som möjligt

Ljudvolym

Rekommenderad ljudvolym i olika utrymmen

Utrymme	Ljudvolym dB(A)
Affärer	35 - 45
Bibliotek	30 - 40
Domstol	30 - 35
Fabrikskontor	45 - 50
Fabrikstillverkning	50 - 70
Gymnastik hall	35 - 45
Hall	40 - 45
Hotell, samlingslokal	35 - 40
Hotell, serviceområden	40 - 50
Hotellrum	30 - 35
Klassrum	30 - 35
Konserthall	20 - 30
Kontor, enskilt rum	30 - 35
Kontor med många pers.	35 - 40
Kontor, mötesrum	30 - 35
Kontor, trädgård	40 - 45
Korridor	40 - 45
Kyrkor	30 - 35
Museum	30 - 40
Postkontor	40 - 45
Radio & TV-studio	20
Resturanger	40 - 45
Sjukhus, laboratorier	30 - 35
Sjukhus, operationsrum	30 - 35
Sjukhus, vårdutr. dagtid	30 - 35
Sjukhus, vårdutr. nattid	30
Swimmingpool	40 - 45
Teater	25 - 30

Ventilationsbehov i olika utrymmen

Utrymme	Antal luftombyte/timme
Arbetsområde	6 - 10
Badrum	5 - 8
Bageri	20 - 30
Biografer	5 - 8
Bostad	0,5 - 1
Cafe, pub	10 - 12
Duschutrymme	8 - 10
Fabrik	6 - 10
Fruktlager	40
Färgaffär	5 - 15
Garage	8 - 10
Gjuteri	8 - 15
Grönsakslager	40
Kemiska förråd	3 - 6
Klubbhus	8 - 10
Kontor	6 - 8
Kök, privat	10 - 15
Kök, resturang	15 - 20
Laboratorier	10 - 15
Markententeri	6 - 8
Maskinverkstäder	5 - 30
Mötesrum	5 - 10
Potatislager	30 - 40
Resturanger	10 - 12
Rökrum	8
Skolor	8 - 10
Sporthallar	2 - 3
Sprutmålningskabin	20 - 50
Swimmingpool	3 - 5
Teater	5 - 8
Toalett, offentlig	8 - 10
Toalett, privat	3 - 4
Tvättstugor	12 - 15
Vardagsrum	5 - 7
Varuhus	4 - 6
Verkstad	6 - 10
Värmeskåp, stängd	40 - 50
Värmeskåp, öppen	60 - 80

Ex-skydd

Vid hantering och lagring av brandfarlig vara kan gas eller ånga från den brandfarliga varan blandas med luft och bilda en antändbar blandning, en explosiv gasblandning. Olika brandfarliga varor har olika tändtemperaturer, dvs den lägsta temperaturen som blandningen kan självantändas. Se tabell.

Temperatur-klass	Tänd-temperatur tºC
T1	450 < t
T2	300 < t <= 450
T3	200 < t <= 300
T4	135 < t <= 200
T5	100 < t <= 135
T6	85 < t <= 100

Eex e II T3

Europastandard

e utföringsform höjd säkerhet

d utföringsform expansionstät kapsling

de utföringsform explosionstät kapsling för en del av apparaten

II Explosionsgrupp

T3 Temperaturklass

Luftflöde och Hastighet

Luftflödet i en kanal eller över en öppning kan lätt bestämmas om man vet hastigheten och tvärsnitts arean.

Luftflödet = Hastigheten x Area
Q = V x A

Lufthastigheten vid en given area och ett givet luftflöde:

$$V = \frac{Q}{A}$$

Luftflöde och Värmebehov

Vilken effekt kräver ett värmebatteri?

$$P = \frac{0{,}3 \times Q \times \Delta T}{860} \quad kW$$

Där P är erforderlig effekt i kW
Q är luftflödet i m³/h
DT är temperaturhöjning i ºC

Ljuddata med flera fläktar

Så här lägger man ihop ljudet från flera fläktar med samma ljudnivå:

Antal fläktar:	2	3	4	5	6	8
Ökning dB:	3	5	6	7	8	9

Så här får man fram ljudvärdet på två fläktar med olika ljudnivå:

Skillnad dB:	0	1	2	3	4	5	6
Tillägg dB:	3	2,5	2,1	1,8	1,4	1,2	1

Addera tillägget till den högsta ljudnivån.

Kylning av Elektronik

Vid kylning av elektronik etc kan följande ungefärliga formel användas för beräkning av önskad luftvolym:

$$V = \frac{3P}{T2 - T1}$$

V = Luftvolym (m³/h)
P = Bortförd effekt (W)
T1 = Omgivningstemperatur (ºC)
T2 = Tillåten max.tempertur (ºC)

Luftflöde och Tryck

Förhållandet mellan luftflöde och totaltryck för en fläkt är:

$$\frac{q_1}{q_2} = \left(\frac{pt_1}{pt_2}\right)^2$$

Det innebär att om man vid ett visst tryck har ett luftflöde från en fläkt och dubblar luftflödet, blir totaltrycket 4 gånger högre.

Luftflöden i Lokaler

I lokal godtages lägst luftflöde om 0,35 l/s per m² golvarea. I småhus etc brukar man schablonmässigt beräkna luftomsättningen till en gång varannan timme.

Elektriska Skyddsklasser IP ....

Den första siffran i skyddsklassen står för beröringsskydd och den andra för vattenskydd.

Beröringsskydd		Vattenskydd	
Siffra	Skydd mot	Siffra	Skydd mot
0	inget skydd	0	inget skydd
1	stora föremål (Ø>50 mm)	1	lodrätt fallande droppar
2	medelstora föremål Ø>12 mm)	2	snett fallande droppar (15° från lodrätt)
3	små föremål (Ø>2.5 mm)	3	strilande vatten (60° från lodrätt)
4	konformiga föremål (Ø>1 mm)	4	spolande vatten (alla riktningar)
5	dammavlagring	5	sprutande vatten (alla riktningar)
6	damminträngning	6	översköljande vatten
		7	kortvarig nedsänkning i vatten
		8	kontinuerlig nedsänkning i vatten

Storhet	Måttenhet och härledningar		
Längd	1 m = 3,28 ft	1 inch = 25,4 mm	10 ft = 3,048 m
Volym	1 m³ = 35,31 cft	1 cft = 28,32 dm³ (liter)	
Massa	1 kg = 1000 gr	1 kg = 2,2 lb	1 lb = 0,4536 kg
Tryck	1 N/m² = 1 Pa	105 Pa = 1 bar	1 mmVP = 10-4 at
	1 at = 0,981 bar	10 Pa = 1 mmVP	
Effekt	1 W = 1 J/s	1 hk = 0,7355 kW	1 kW = 1,36 hk
Temperatur	0° C = 32° F	1° F = 5/9° C (från 32°F)	
Luftflöde	1 m³/h = 16,67 l/min	1 l/s = 3,6 m³/h	10 cfm = 17 m³/h

EKB Planar

Tel: 0435-226 30

EKB Produkter AB

Mölletofta, 264 94 KLIPPAN
Tel: **0435-226 30**, 08-26 25 30, 090-12 83 80
Fax: **0435-226 90**, 08-26 80 05
E-post: ekb@ekb.se
www.ekb.se