Altech

Kulventiler

Altech Kulventiler är ett brett sortiment av avstängningsventiler för tappvatten, värme-, kyl-, luft- och gassystem.

Kulventiler av brons och mässing

Altech Kulventiler

Styrkan hos Altech Kulventiler sitter i dess kompakta design samt enkla installation, manövrering och underhåll. Den kraftiga konstruktionen garanterar en lång livslängd. Kulventilerna medger fullt flöde med ytterst lite tryckfall i öppet läge. Öppningen och stängningen av kulventilen sker på bara ett kvarts varv.

Installation

Se separat monteringsanvisning för Altech Kulventiler på http://www.rskdatabasen.se/ under respektive artikelnummer.

Användning

Altech Kulventiler är konstruerade för att lätt kunna manövreras med handtaget utan ytterligare hjälpmedel eller ingrepp. Ventilerna fungerar enbart som avstängningsventil och därmed bara i öppet eller stängt läge. De ventiler som normalt förblir oanvända i ett av de två tillåtna lägena ska med jämna mellanrum öppnas och stängas. Utför detta minst en gång i månaden.

Allmänna anmärkningar
Det maximala drifttrycket minskar när temperaturen ökar. Maximala tryck- och temperaturgränser anges i teknisk specifikation.

Godkännanden

Altech Kulventiler är CE-märkta samt typgodkända av RISE. Då godkännandekraven skiljer sig mellan olika typer av kulventiler är aktuella godkännanden specificerade under respektive kulventil.

Typgodkännande nr: SC0591-16

För användning inom följande applikationer/temperaturer/tryck:
För tappställe med kallt eller varmt tappvatten. Högsta tillåtna drifttryck är 1,0 MPa och där vattentemperturen momentant inte överstiger 95 °C eller kontinuerligt inte överstiger 70 °C.

Typgodkännande nr: SC0592-16

För användning inom följande applikationer/temperatur/tryck:
För värme och kylsystem där vattnets kvalitet kan jämställas med vatten från kommunal anläggning. Högsta tillåtna drifttryck är 1,0 MPa och där vattentemperaturen momentant inte överstiger 95 °C eller kontinuerligt inte överstiger 70 °C.

Typgodkännande nr: SC0593-16

För användning inom följande applikationer/temperatur/tryck:
För kallt och varmt tappvatten. Högsta tillåtna drifttryck är 1,0 MPa och där vattentemperaturen momentant inte överstiger 95 °C eller kontinuerligt inte överstiger 70 °C.

Typgodkännande nr: SC0594-16

För användning inom följande applikationer/temperaturer/tryck:
För tappställe med kallt eller varmt tappvatten. Högsta tillåtna drifttryck är 1,0 MPa och där vattentemperturen momentant inte överstiger 95 °C eller kontinuerligt inte överstiger 70 °C.

Typgodkännande nr: SC0596-16

För användning inom följande applikationer/temperaturer/tryck:
För värme och kylsystem där vattnets kvalitet kan jämstallas med vatten från kommunal anläggning. Högsta tillåtna drifttryck är 1,0 MPa och där vattentemperaturen momentant inte överstiger 95 °C eller kontinuerligt inte överstiger 70 °C.

CE

Tillverkarförsäkran:
Tillverkningen av denna produkt har skett i enlighet med typgodkännandet med beslut om tillverknings-kontroll samt de handlingar som lagts till grund för beslutet om typgodkännandet.

Certifierad av RISE och godkänd enligt PBL.
RISE 1002

Kulventiler

Värmesystem

Kylsystem

Tryckluft

Kulventiler AL 3600

Avstängningsventiler för värme-, kyl- och luftsystem

Kulventiler med fullt genomlopp och invändig gänga.
Tillverkade i förkromad mässing med stålhandtag, packning i grafoil, förkromad mässingskula och blåsutsäker spindel.

Dimensionsområde: DN8 – DN80
Tryckklass: PN40 upp till max 95 °C
DN65 – DN80: PN25 upp till max 95 °C

Temperaturområde vatten:
PN25: 0 °C – +150 °C, PN 40: 0 – 95 °C
Temperaturområde luft:
PN25: -10 °C – +150 °C, PN40: 0 – 95 °C

Får användas för grupp 1- och 2-fluider (vätskor och gaser), enligt AFS 2016:1, föreskriften för tryckbärande anordningar.
RISE typgodkännande nr: SC0592-16. Kulventiler inom dimension DN40 – DN80 är CE-märkta enligt PED 2014/68/EU.

Art nr	Modell
4502902	G8
450 2910	G10
4502928	G15
4502936	G20
4502944	G25
4502951	G32
4502969	G40
4502977	G50
4502985	G65
4502993	G80

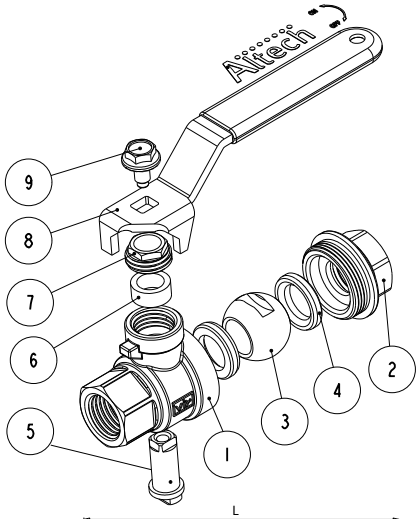

Nr	Benämning	Material
1	Ventilhus	Förkromad mässing
2	Gängände	Förkromad mässing
3	Kula	Förkromad mässing
4	Sätesringar	PTFE
5	Undre spindelmutter	Mässing
6	Packning	Grafoil
7	Mutter	Mässing
8	Handtag	Plastbelagt korrosions-behandlat stål
9	Skruv	Korrosionsbehandlat stål

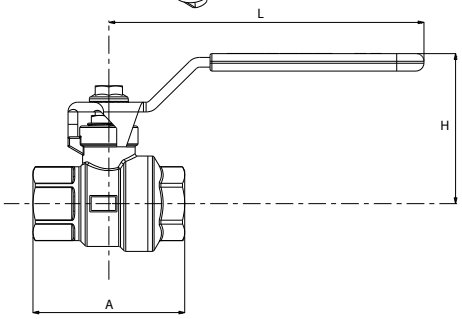

Mått och vikt för AL 3600

Ø	A (mm)	B (mm)	H (mm)	L (mm)	Vikt (g)	K_v (m^3/h)
8	39	9	38,6	81	110	3,2
10	39	9	38,6	81	120	5,8
15	49	11,5	54	91,5	230	15,7
20	58	12	57,5	91,5	310	30,8
25	67	14,5	66,3	126,5	510	49,3
32	81	16	71,8	126,5	810	79,0
40	94	17	82,3	141,5	1 250	125,3
50	110	19	90	141,5	1 800	224,2
65	140,9	25	117,4	201,5	3 450	330,2
80	163,2	27	131,8	281,3	5 400	419,4

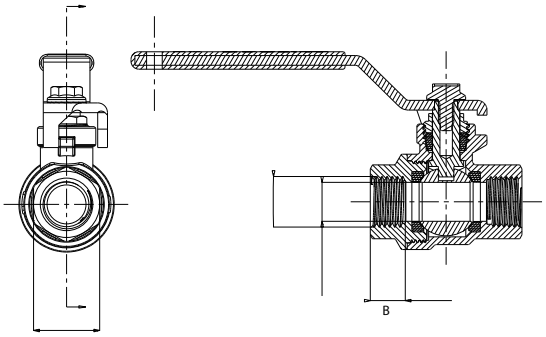

Certifierad av RISE och godkänd enligt PBL.

Altech

Kulventiler AL 3600 LC/A

Avstängningsventiler för värme-, kyl- och luftsystem – med avtappning och låsbart handtag

Kulventiler med fullt genomlopp, avtappning och invändig gänga. Tillverkade i förkromad mässing med stålhandtag, packning i grafoil, förkromad mässingskula och blåsutsäker spindel. Handtaget är låsbart, med hänglås, i öppet eller stängt läge.

Dimensionsområde: DN15 – DN25
Tryckklass: PN40 upp till max 95 °C

Temperaturområde vatten:
PN25: 0 °C – +150 °C, PN 40: 0 – 95 °C
Temperaturområde luft:
PN25: -10 °C – +150 °C, PN40: 0 – 95 °C

Får användas för grupp 1- och 2-fluider (vätskor och gaser), enligt AFS 2016:1, föreskriften för tryckbärande anordningar. RISE typgodkännande nr: SC0592-16.

Art nr	Modell
5493218	G15
5493219	G20
5493220	G25

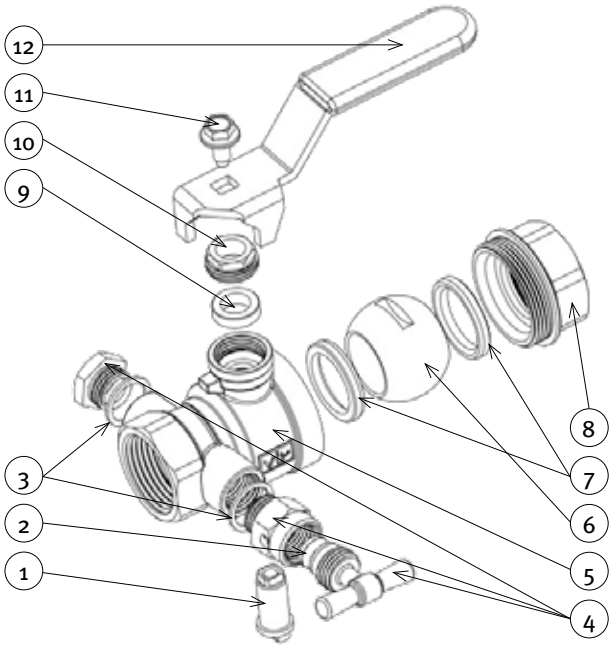

Nr	Benämning	Material
1	Undre spindelmutter	Mässing
2	Packning avtappning	NBR
3	Packning	Fiber
4	Avtappning	Förkromad mässing
5	Ventilhus	Förkromad mässing
6	Kula	Förkromad mässing
7	Sätesringar	PTFE
8	Gängände	Förkromad mässing
9	Packning	Grafoil
10	Mutter	Mässing
11	Skruv	Korrosionsbehandlat stål
12	Handtag	Plastbelagt korrosions-behandlat stål

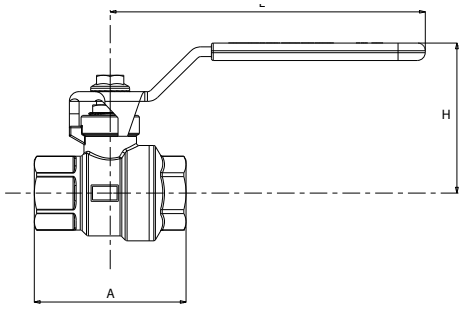

Mått och vikt för AL 3600 LC/A

Ø	A (mm)	B (mm)	H (mm)	L (mm)	Vikt (g)	K_v (m^3/h)
15	49	11,5	54	91,5	230	15,7
20	58	12	57,5	91,5	310	30,8
25	67	14,5	66,3	126,5	510	49,3

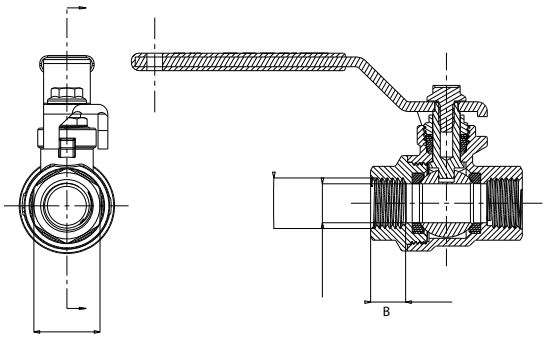

Certifierad av RISE och godkänd enligt PBL.

RI SE 1002

Altech

Kulventiler AL 3600 LC

Avstängningsventiler för värme-, kyl- och luftsystem – med låsbart handtag

Kulventiler med fullt genomlopp och invändig gänga.
Tillverkade i förkromad mässing med stålhandtag, packning i grafoil, förkromad mässingskula och blåsutsäker spindel. Handtaget är låsbart, med hänglås, i öppet eller stängt läge.

Dimensionsområde: DN15 – DN50
Tryckklass: PN40 upp till max 95 °C

Temperaturområde vatten:
PN25: 0 °C – +150 °C, PN 40: 0 – 95 °C
Temperaturområde luft:
PN25: -10 °C – +150 °C, PN40: 0 – 95 °C

Får användas för grupp 1- och 2-fluider (vätskor och gaser), enligt AFS 2016:1, föreskriften för tryckbärande anordningar. RISE typgodkännande nr: SC0592-16. Kulventiler inom dimension DN40 – DN50 är CE-märkta enligt PED 2014/68/EU.

Art nr	Modell
5493221	G15
5493222	G20
5493223	G25
5493224	G32
5493225	G40
5493226	G50

Nr	Benämning	Material
1	Ventilhus	Förkromad mässing
2	Gängande	Förkromad mässing
3	Kula	Förkromad mässing
4	Sätesringar	PTFE
5	Undre spindelmutter	Mässing
6	Packning	Grafoil
7	Mutter	Mässing
8	Handtag	Plastbelagt korrosions-behandlat stål
9	Skruv	Korrosionsbehandlat stål

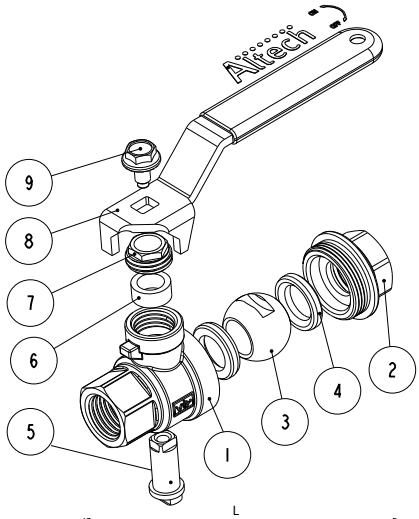

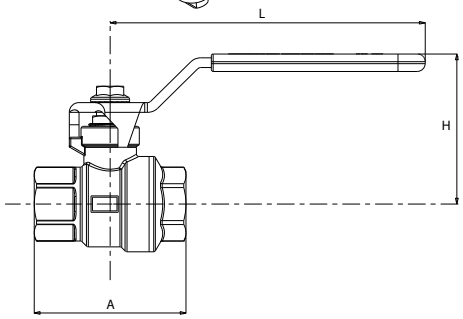

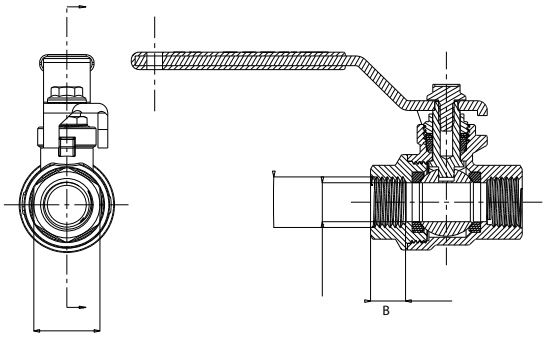

Mått och vikt för AL 3600 LC

Ø	A (mm)	B (mm)	H (mm)	L (mm)	Vikt (g)	K_v (m^3/h)
15	49	11,5	54	91,5	230	15,7
20	58	12	57,5	91,5	310	30,8
25	67	14,5	66,3	126,5	510	49,3
32	81	16	71,8	126,5	810	79,0
40	94	17	82,3	141,5	1 250	125,3
50	110	19	90	141,5	1 800	224,2

Certifierad av RISE och godkänd enligt PBL.

Kulventiler AL 3601

Avstängningsventiler för värme-, kyl- och luftsystem

Kulventiler med fullt genomlopp, invändig gänga och hög hals. Tillverkade i förkromad mässing med stålhandtag, packning i grafoil och förkromad mässingskula.

Dimensionsområde: DN10 – DN50
Tryckklass: PN40 upp till max 95 °C

Temperaturområde vatten:
PN25: 0 °C – +150 °C, PN40: 0 °C – 95 °C
Temperaturområde luft:
PN25: -10 °C – +150 °C, PN40: -10 °C – 95 °C

Får användas för grupp 1- och 2-fluider (vätskor och gaser), enligt AFS 2016:1, föreskriften för tryckbärande anordningar. Kulventiler inom dimension DN40 – DN50 är CE-märkta enligt PED 2014/68/EU.

Art nr	Modell
4513420	G10
4513438	G15
4513446	G20
4513453	G25
4513461	G32
4513479	G40
4513487	G50

Nr	Benämning	Material
1	Ventilhus	Förkromad mässing
2	Gängände	Förkromad mässing
3	Kula	Förkromad mässing
4	Sätesringar	PTFE
5	Undre spindelmutter	Mässing
6	Friktionsring	Mässing
7	Packning	Grafoil
8	Distanshylsa	Mässing
9	Mutter	Mässing
10	Handtag	Plastbelagt korrosions-behandlat stål
11	Skruv	Korrosionsbehandlat stål

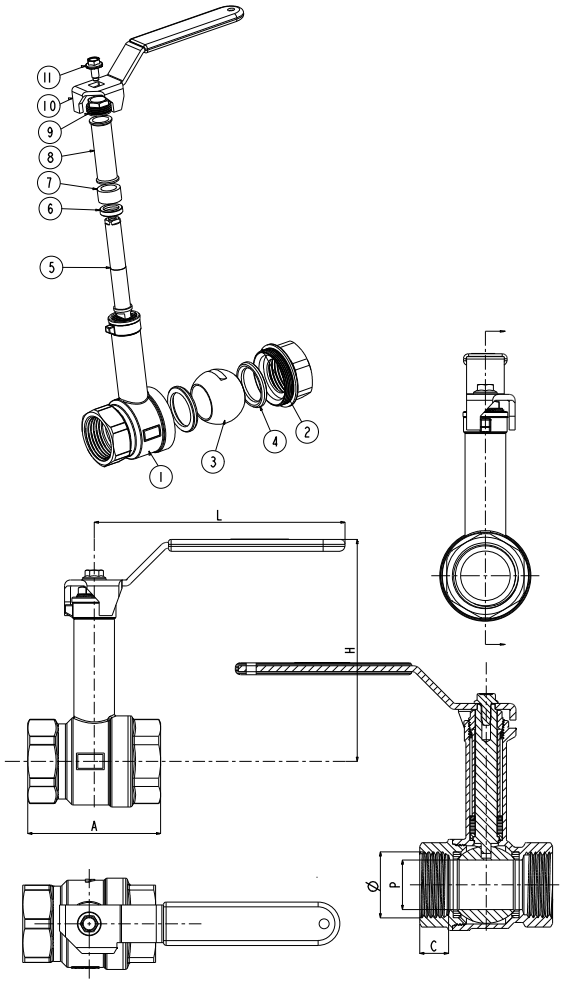

Mått och vikt för AL 3601

Ø	A (mm)	C (mm)	H (mm)	L (mm)	P (mm)	Vikt (g)	K_v (m^3/h)
10	40	9	96	90	10	225	5,8
15	49	11,5	98	90	15	300	15,7
20	58	12	101	90	20	395	30,8
25	67	14,5	110	125	25	630	49,3
32	81	16	120	125	32	900	79,0
40	94	17	132	140	40	1 370	125,3
50	110	19	140	140	50	1 945	224,2

Kulventiler AL 343

Avstängningsventiler för värme-, kyl- och luft-system

Kulventiler med fullt genomlopp och invändig x utvändig gänga., Tillverkade i förkromad mässing med stålhandtag, packning i PTFE, förkromad mässingskula och blåsutsäker spindel.

Dimensionsområde: DN10 – DN50
Tryckklass: PN40 upp till max 95 °C

Temperaturområde vatten:
PN25: 0 °C – +150 °C, PN40: 0 °C – 95 °C
Temperaturområde luft:
PN25: -10 °C – +150 °C, PN40: -10 °C – 95 °C

Får användas för grupp 1- och 2-fluider (vätskor och gaser), enligt AFS 2016:1, föreskriften för tryckbärande anordningar. RISE typgodkännande nr: SC0592-16. Kulventiler inom dimension DN40 – DN50 är CE-märkta enligt PED 2014/68/EU.

Art nr	Modell
4502938	G15 x R15
4502939	G20 x R20
4502940	G25 x R25
4502941	G32 x R32

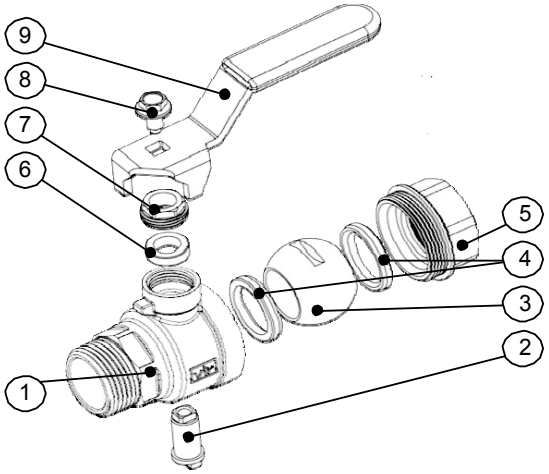

Nr	Benämning	Material
1	Ventilhus	Förkromad mässing
2	Undre spindelmutter	Mässing
3	Kula	Förkromad mässing
4	Sätesring	PTFE
5	Gängände	Förkromad mässing
6	Packning	PTFE
7	Mutter	Mässing
8	Skruv	Korrosionsbehandlat stål
9	Handtag	Plastbelagt korrosionsbehandlat stål

Mått och vikt för AL 343

Ø	A (mm)	B (mm)	C (mm)	D (mm)	E (mm)	Vikt (g)	K_v (m^3/h)
10	46,5	9	10	41	80	120	5,8
15	56	11,5	12	53	90	220	15,7
20	65,5	12	12	57	90	310	30,8
25	76	14,5	16	65	125	530	49,3
32	91	16	18	71	125	830	79,0
40	105	17	19	79	140	1 270	125,3
50	122	19	21	87	140	1 900	224,2

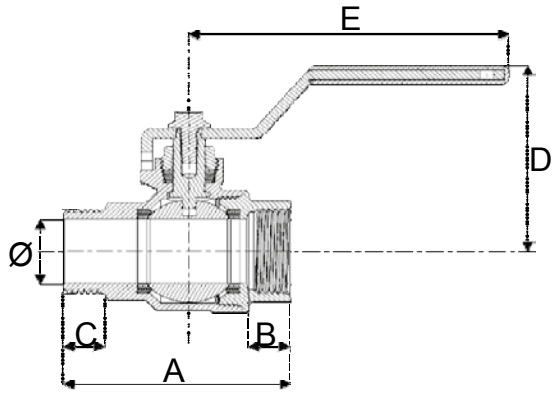

Certifierad av RISE och godkänd enligt PBL.

Altech

Kulventiler AL 348

Avstängningsventiler för värme-, kyl- och luft-system

Kulventiler med fullt genomlopp och med utvändig gänga.
Tillverkade i förkromad mässing med stålhandtag, packning i PTFE, förkromad mässingskula och blåsutsäker spindel.

Dimensionsområde: DN20 – DN25
Tryckklass: PN40 upp till max 95 °C

Temperaturområde vatten:
PN25: 0 °C – +150 °C, PN40: 0 °C – 95 °C
Temperaturområde luft:
PN25: -10 °C – +150 °C, PN40: -10 °C – 95 °C

Får användas för grupp 1- och 2-fluider (vätskor och gaser), enligt AFS 2016:1, föreskriften för tryckbärande anordningar. RISE typgodkännande nr: SC0592-16.

Art nr	Modell
4502934	R20
4502935	R25

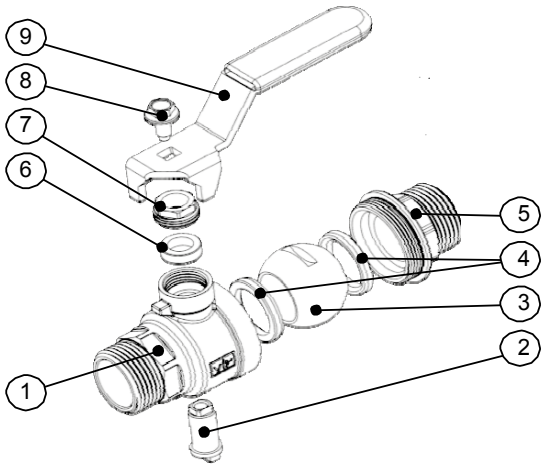

Nr	Benämning	Material
1	Ventilhus	Förkromad mässing
2	Undre spindelmutter	Mässing
3	Kula	Förkromad mässing
4	Sätesring	PTFE
5	Gängände	Förkromad mässing
6	Packning	PTFE
7	Mutter	Mässing
8	Skruv	Korrosionsbehandlat stål
9	Handtag	Plastbelagt korrosionsbehandlat stål

Mått och vikt för AL 348

Ø	A (mm)	B (mm)	C (mm)	D (mm)	E (mm)	Vikt (g)	K_v (m^3/h)
20	72,5	12	12	57	90	360	30,8
25	85	16	16	65	125	580	49,3

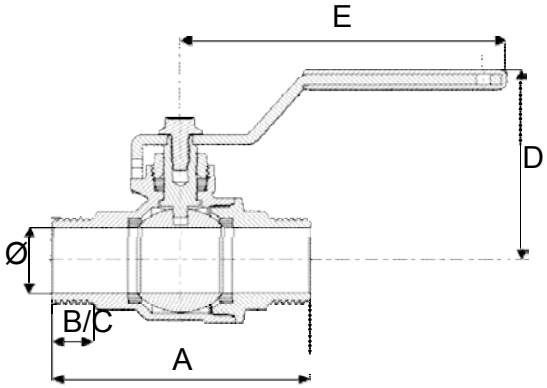

Certifierad av RISE och godkänd enligt PBL.

RI SE 1002

Altech

Kulventiler AL 3602

Avstängningsventiler för värme-, kyl- och luftsystem

Kulventiler med fullt genomlopp och invändig gänga.
Tillverkade i förkromad mässing med propellervred i aluminium, packning i grafoil, förkromad mässingskula och blåsutsäker spindel.

Dimensionsområde: DN8 – DN25
Tryckklass: PN40 upp till max 95 °C

Temperaturområde vatten:
PN25: 0 °C – +150 °C, PN40: 0 °C – 95 °C
Temperaturområde luft:
PN25: -10 °C – +150 °C, PN40: -10 °C – 95 °C

Får användas för grupp 1- och 2-fluider (vätskor och gaser), enligt AFS 2016:1, föreskriften för tryckbärande anordningar. RISE typgodkännande nr: SC0592-16.

Art nr	Modell
4503066	G8
4503074	G10
4503082	G15
4503090	G20
4503108	G25

Nr	Benämning	Material
1	Ventilhus	Förkromad mässing
2	Gängande	Förkromad mässing
3	Kula	Förkromad mässing
4	Sätesringar	PTFE
5	Undre spindelmutter	Mässing
6	Packning	Grafoil
7	Mutter	Mässing
8	Vred	Aluminium
9	Skruv	Korrosionsbehandlat stål

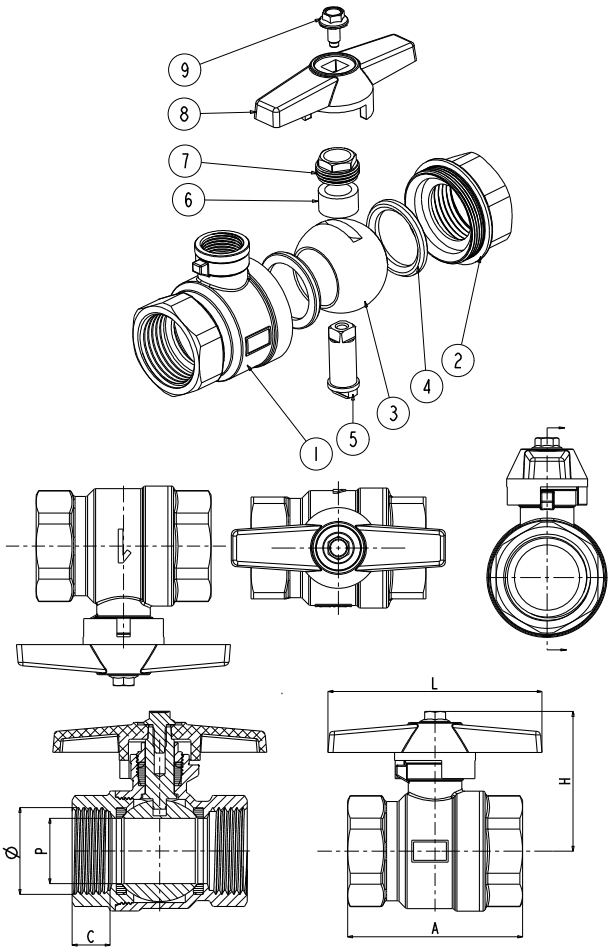

Mått och vikt för AL 3602

Ø	A (mm)	C (mm)	H (mm)	L (mm)	P (mm)	Vikt (g)	K_v (m^3/h)
8	39	9	32	44	10	90	3,2
10	39	9	32	44	10	100	5,8
15	49	11,5	39	55	15	195	15,7
20	58	12	43	55	20	280	30,8
25	67	14,5	50	83	25	460	49,3

Certifierad av RISE och godkänd enligt PBL.

Altech

Kulventiler AL 3635

Avstängningsventiler för värme-, kyl- och luftsystem

Kulventiler med fullt genomlopp, gjuten hög hals samt avtappningsdon. Tillverkade i förkromad mässing med stålhandtag och packning av grafoil.

Dimensionsområde: DN10 – DN50
Tryckklass: PN16

Temperaturområde vatten: 0 °C – +150 °C
Temperaturområde luft: -10 °C – +150 °C

Får användas för grupp 1- och 2-fluider (vätskor och gaser), enligt AFS 2016:1, föreskriften för tryckbärande anordningar. Kulventiler inom dimension DN40 – DN50 är CE-märkta enligt PED 2014/68/EU. RISE typgodkännande nr: SC0596-16.

Art nr	Modell
4502400	G10
4502401	G15
4502402	G20
4502403	G25
4502404	G32
4502405	G40
4502406	G50

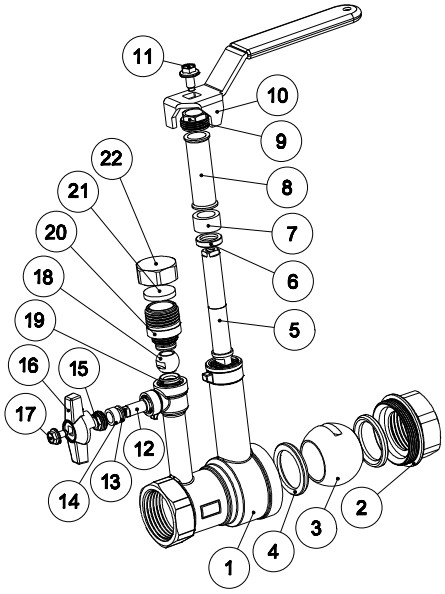

Nr	Benämning	Material
1	Ventilhus	Mässing
2	Gängände	Förkromad mässing
3	Kula	Förkromad mässing
4	Sätesring	PTFE
5	Undre spindelmutter	Mässing
6	Friktionsring	Avzinkningshärdig mässing
7	Packning	Grafoil
8	Distanshylsa	Mässing
9	Mutter	Mässing
10	Handtag	Plastbelagt korrosionsbehandlat stål
11	Skruv	Korrosionsbehandlat stål
13	Undre spindelmutter	Mässing
14	Friktionsring	Avzinkningshärdig mässing
15	Packning	Grafoil
16	Mutter	Mässing
17	Vred	Aluminium
18	Skruv	Korrosionsbehandlat stål
19	Kula	Förkromad mässing
20	Sätesring	PTFE
21	Gängände	Förkromad mässing
22	Packning	EPDM
23	Täcklock	Mässing

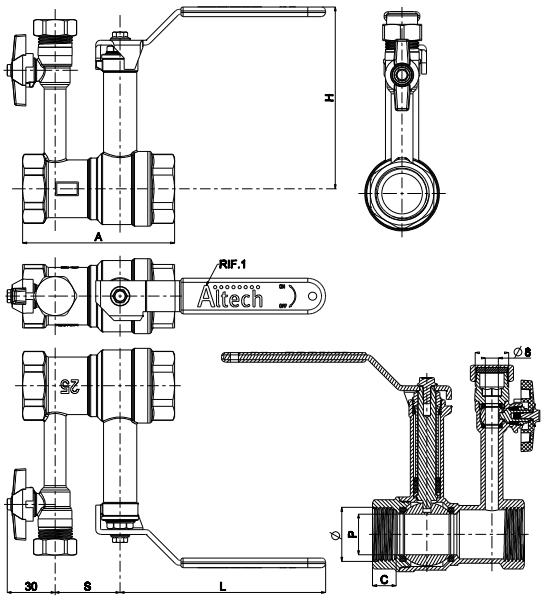

Mått och vikt för AL 3635

Ø	A (mm)	C (mm)	H (mm)	L (mm)	P (mm)	S (mm)	Vikt (g)	K_v (m^3/h)
10	74,5	9	96	90	10	39	390	5,8
15	82	11,5	96	90	15	39	480	15,7
20	86	12	101	90	20	39	570	30,8
25	93,5	14,5	110	125	25	40	810	49,3
32	102,5	16	120	125	32	40	1 080	79,0
40	113	17	132	140	40	43	1 600	125,3
50	123	19	140	140	50	43	2 250	224,2

Certifierad av RISE och godkänd enligt PBL.

RI SE 1002

Altech

Kulventiler AL 300T, AL 300L

3-vägs avstängningsventiler för värme-, kyl- och luftsystem

Kulventiler med reducerat genomlopp och invändig gänga. Tillverkade i förnicklad mässing med stålhandtag och förkromad mässingskula. Finns som T-borrad samt L-borrad.

Dimensionsområde: DN15 – DN50
Tryckklass: DN15 – DN50: PN40

Temperaturområde vatten: 0 °C – +100 °C
Temperaturområde luft: -10 °C – +100 °C

Får användas för grupp 1- och 2-fluider (vätskor och gaser), enligt AFS 2016:1, föreskriften för tryckbärande anordningar.

Art nr	Modell
T-borrad	
4551067	G15
4551068	G20
4551069	G25
L-borrad	
4551070	G15
4551071	G20
4551072	G25
4551073	G32
4551074	G40
4551075	G50

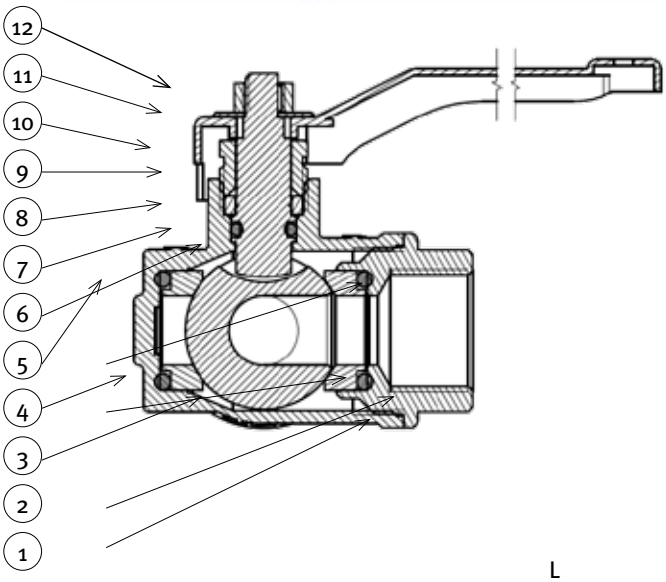

Nr	Benämning	Material
1	Ventilhus	Förnicklad mässing
2	Gängände	Förnicklad mässing
3	Kula	Förkromad mässing
4	Sätesringar	PTFE
5	Sätes O-ring	FKM
6	Undre spindelmutter	Mässing
7	O-ring	O-ring
8	Packning	PTFE
9	Mutter	Mässing
10	Handtag	Stål
11	Skiva	Aluminium
12	Skruv	Korrosionsbehandlat stål

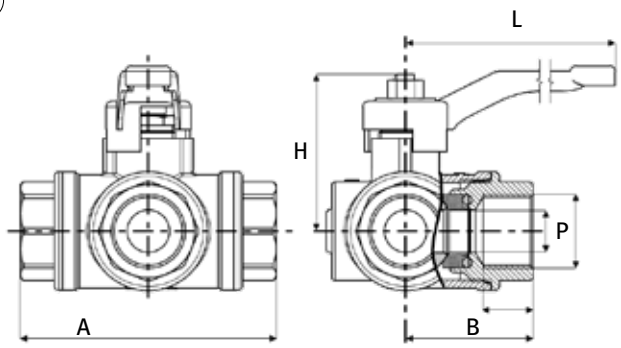

Mått och vikt för AL 300T, AL 300L

Ø	A (mm)	B (mm)	H (mm)	L (mm)	P (mm)	Vikt (g) T-borrad	Vikt (g) L-borrad
15	82	41	52	115	10	626	633
20	90	45	56	115	15	861	864
25	106	53	64	150	20	1 479	1 492
32	120	60	77	150	25	–	2 046
40	142	71	94	240	32	–	3 725
50	165	83	104	240	40	–	5 860

Kulventiler

Tappvatten

Kulventiler AL 3605, lågbly

Avstängningsventiler för varmt och kallt tappvatten

Kulventiler med fullt genomlopp och invändig gänga.
Tillverkade i avzinkningshärdig mässing CW511 L (blyhalt ≤ 0,2 %), med stålhandtag, packning i grafoil och blåsutsäker spindel.

Dimensionsområde: DN10 – DN50
Tryckklass: PN40 upp till max 95 °C

Temperaturområde vatten:
PN25: 0 °C – +150 °C, PN40: 0 °C – 95 °C
Temperaturområde luft:
PN25: -10 °C – +150 °C, PN40: -10 °C – 95 °C

Används för installationer med varmt och kallt tappvatten samt luft, vakuum och lättare oljor (som diesel). Kan även användas i värmesystem. Maxtryck 16 bar för brännbara vätskor. RISE typgodkännande nr: SC0593-16.

Med spak

Art nr	Modell
450 7406	G10
4507414	G15
4507422	G20
4507430	G25
4507448	G32
4507455	G40
4507463	G50

Med vred

Art nr	Modell	Färg
450 7441	G10	Röd
4507442	G15	Röd
4507443	G20	Röd
4507444	G10	Blå
4507445	G15	Blå
4507446	G20	Blå

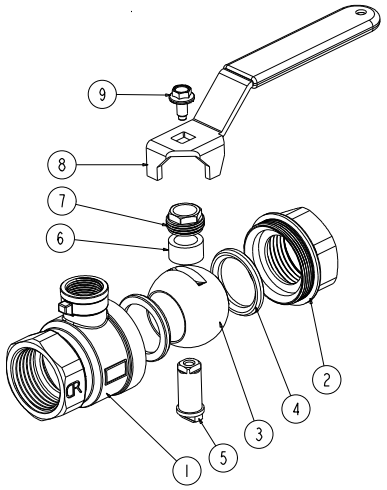

Nr	Benämning	Material
1	Ventilhus	Avzinkningshärdig mässing
2	Gängande	Avzinkningshärdig mässing
3	Kula	Avzinkningshärdig mässing
4	Sätesringar	PTFE
5	Undre spindelmutter	Avzinkningshärdig mässing
6	Packning	Grafoil
7	Mutter	Mässing
8	Handtag	Plastbelagt korrosionsbehandlat stål
9	Skruv	Korrosionsbehandlat stål

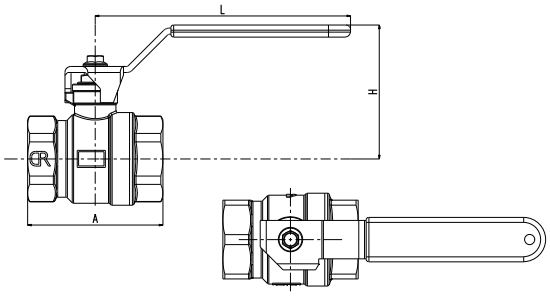

Mått och vikt för AL 3605

Ø	A (mm)	C (mm)	H (mm)	L (mm)	P (mm)	Vikt (g)	K_v (m³/h)
10	39	9	41	80	10	120	5,8
15	49	11,5	53	90	15	225	15,7
20	58	12	57	90	20	305	30,8
25	67	14,5	65	125	25	510	49,3
32	81	16	71	125	32	810	79,0
40	94	17	79	140	40	1 430	125,3
50	110	19	87	140	50	2 200	224,2

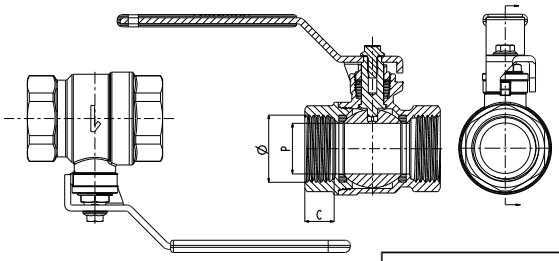

Certifierad av RISE och godkänd enligt PBL.

Altech

Kulventiler AL 3605V, lågbly

Avstängningsventiler för varmt och kallt tappvatten

Kulventiler med fullt genomlopp, invändig gänga och långsamtstängande handtag.
Tillverkade i avzinkningshärdig mässing CW511 L (blyhalt ≤ 0,2 %), med stålhandtag, packning i grafoil och blåsutsäker spindel.

Dimensionsområde: DN40 – DN50
Tryckklass: PN40 upp till max 95 °C

Temperaturområde vatten:
PN25: 0 °C – +150 °C, PN40: 0 °C – 95 °C
Temperaturområde luft:
PN25: -10 °C – +150 °C, PN40: -10 °C – 95 °C

Används för installationer med varmt och kallt tappvatten samt luft, vakuum och lättare oljor (som diesel). Kan även användas i värmesystem. Maxtryck 16 bar för brännbara vätskor. RISE typgodkännande nr: SC0593-16.

Art nr	Modell
4507480	G40
4507481	G50

Nr	Benämning	Material
1	Ventilhus	Avzinkningshärdig mässing
2	Gängande	Avzinkningshärdig mässing
3	Kula	Avzinkningshärdig mässing
4	Sätesring	PTFE
5	Undre spindelmutter	Avzinkningshärdig mässing
6	Packning	Grafoil
7	Mutter	Mässing
8	Styrskiva	Stål
9	Bricka	Korrosionsbehandlat stål
10	Handtag	Stål och aluminium
11	Skruv	Korrosionsbehandlat stål

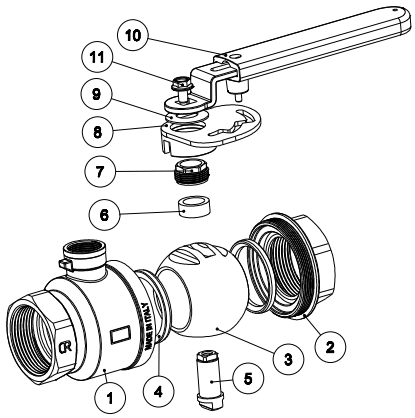

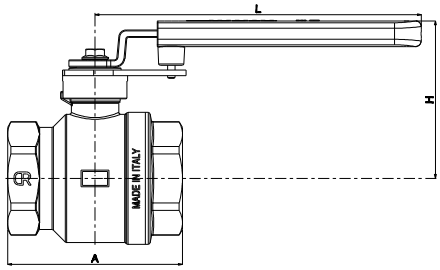

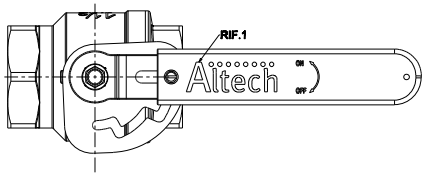

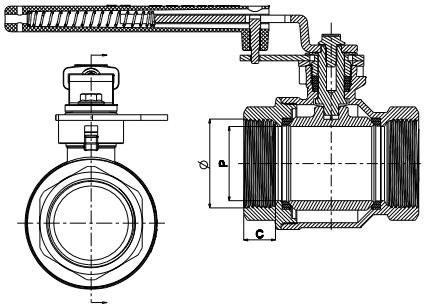

Mått och vikt för AL 3605V

Ø	A (mm)	C (mm)	H (mm)	L (mm)	P (mm)	Vikt (g)	K_v (m^3/h)
40	94	17	84	174	40	1 600	125,3
50	110	19	93	174	50	2 380	224,2

Certifierad av RISE och godkänd enligt PBL.

RI SE 1002

Altech

Kulventiler AL 4340, lågbly

Avstängningsventiler för varmt och kallt tappvatten

Kulventiler med fullt genomlopp, invändig gänga och hög spindelhals.
Tillverkade i avzinkningshärdig mässing CW511 L (blyhalt ≤ 0,2 %), med stålhandtag och packning i grafoil.

Dimensionsområde: DN15 – DN50
Tryckklass: PN40 upp till max 95 °C

Temperaturområde vatten:
PN25: 0 °C – +150 °C, PN40: 0 °C – 95 °C
Temperaturområde luft:
PN25: -10 °C – +150 °C, PN40: -10 °C – 95 °C

Används för installationer med varmt och kallt tappvatten samt luft, vakuum och lättare oljor (som diesel). Kan även användas i värmesystem. Maxtryck 16 bar för brännbara vätskor. RISE typgodkännande nr: SC0593-16.

Art nr	Modell
4513538	G15
4513539	G20
4513540	G25
4513541	G32
4513542	G40
4513543	G50

Nr	Benämning	Material
1	Ventilhus	Avzinkningshärdig mässing
2	Gängände	Avzinkningshärdig mässing
3	Kula	Avzinkningshärdig mässing
4	Sätesring	PTFE
5	Undre spindelmutter	Avzinkningshärdig mässing
6	Friktionsring	Avzinkningshärdig mässing
7	Packning	Grafoil
8	Distanshylsa	Mässing
9	Mutter	Mässing
10	Handtag	Plastbelagt korrosionsbehandlat stål
11	Skruv	Korrosionsbehandlat stål

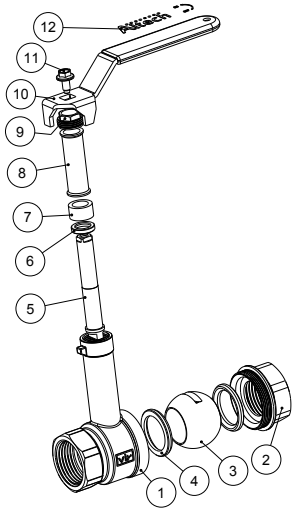

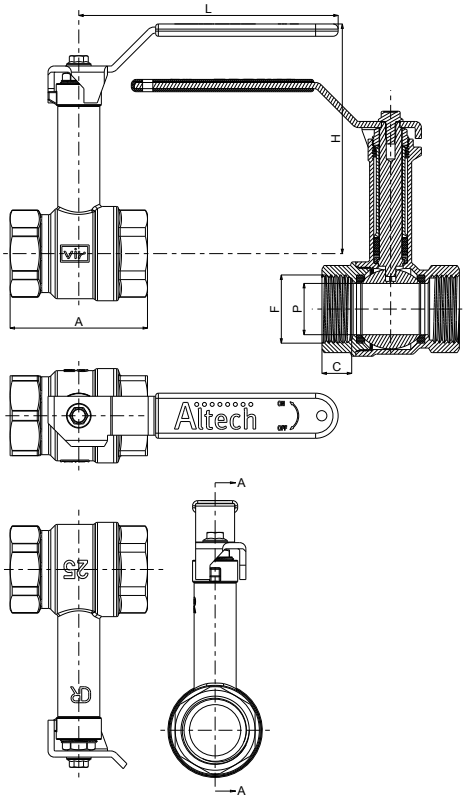

Mått och vikt för AL 4340

Ø	A (mm)	C (mm)	H (mm)	L (mm)	P (mm)	Vikt (g)	K_v (m^3/h)
15	49	11,5	98	91,5	15	293	15,7
20	58	12	101	91,5	20	390	30,8
25	67	14,5	110	126,5	25	600	49,3
32	81	16	120	126,5	32	896	79,0
40	94	17	132	142	40	1 540	125,3
50	110	19	140	142	50	2 367	224,2

Certifierad av RISE och godkänd enligt PBL.

Kulventiler AL 343 AVZ, lågbly

Avstängningsventiler för varmt och kallt tappvatten

Kulventiler med fullt genomlopp och invändig x utvändig gänga. Tillverkade i avzinkningshärdig mässing CW511 L (blyhalt ≤ 0,2 %), med aluminiumvred och packning i grafoil.

Dimensionsområde: DN15 – DN50
Tryckklass: PN40 upp till max 95 °C

Temperaturområde vatten:
PN25: 0 °C – +150 °C, PN40: 0 °C – 95 °C
Temperaturområde luft:
PN25: -10 °C – +150 °C, PN40: -10 °C – 95 °C

Används för installationer med varmt och kallt tappvatten samt luft, vakuum och lättare oljor (som diesel). Kan även användas i värmesystem. Maxtryck 16 bar för brännbara vätskor. RISE typgodkännande nr: SC0593-16.

Art nr	Modell
5493274	G15 x R15, rött vred
5493275	G15 x R15, blått vred

Nr	Benämning	Material
1	Ventilhus	Avzinkningshärdig mässing
2	Gängande	Avzinkningshärdig mässing
3	Kula	Avzinkningshärdig mässing
4	Sätesring	PTFE
5	Undre spindelmutter	Avzinkningshärdig mässing
6	Packning	Grafoil
7	Mutter	Mässing
8	Skruv	Korrosionsbehandlat stål
9	Vred	Aluminium

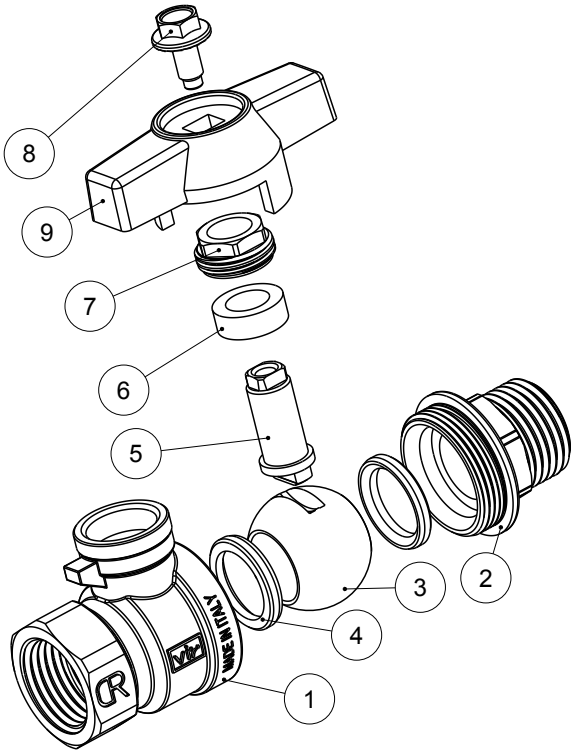

Mått och vikt för AL 343 AVZ

Ø	A (mm)	L (mm)	H (mm)	C-M (mm)	C-F (mm)	P (mm)	Vikt (g)	K_v (m^3/h)
15	56	55	40,5	12	11,5	15	170	5,8

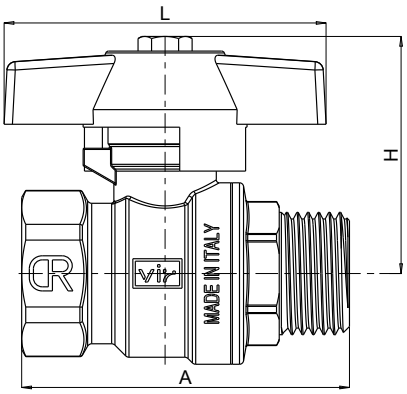

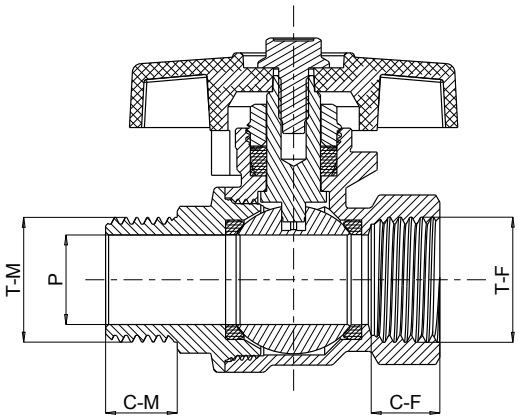

Certifierad av RISE och godkänd enligt PBL.

RISE 1002

Altech

Kulventiler AL 3611, lågbly

Avstängningsventiler för varmt och kallt tappvatten

Kulventiler med fullt genomlopp, hög hals och med lödkopplingar. Tillverkade i avzinkningshärdig mässing CW511 L (blyhalt ≤ 0,2 %), med stålhandtag och packning i grafoil.

Dimensionsområde: DN12 – DN54
Tryckklass: PN16

Temperaturområde vatten: 0 °C – +110 °C
Temperaturområde luft: -10 °C – +100 °C

Används för installationer med varmt och kallt tappvatten samt luft, neutrala, ej brandfarliga gaser och lättare oljor (som diesel). Kan även användas i värmesystem.
RISE typgodkännande nr: SC0594-16.

Art nr	Modell
4510327	12
4510335	15
4510343	18
4510350	22
4510368	28
4510376	35
4510384	42*
4510392	54*

*Långsamtstängande handtag

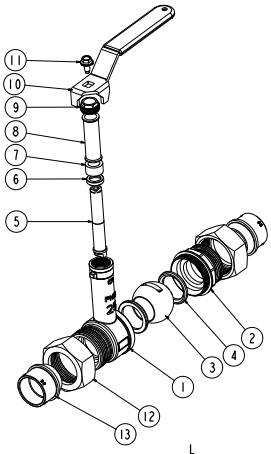

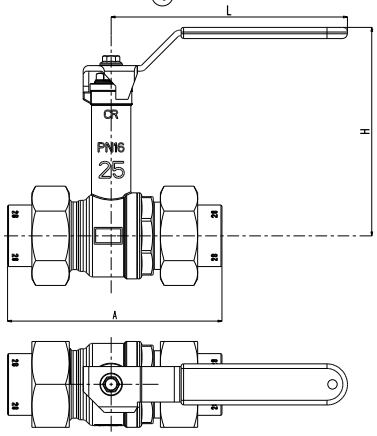

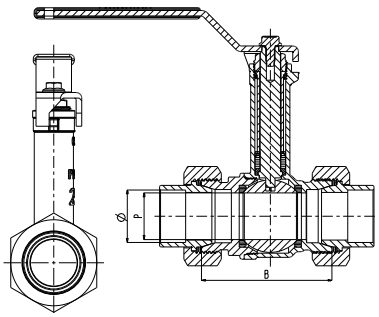

Nr	Benämning	Material
1	Ventilhus	Avzinkningshärdig mässing
2	Gängande	Avzinkningshärdig mässing
3	Kula	Avzinkningshärdig mässing
4	Sätesring	PTFE
5	Undre spindelmutter	Avzinkningshärdig mässing
6	Friktionsring	Mässing
7	Packning	Grafoil
8	Distanshylsa	Mässing
9	Mutter	Mässing
10	Handtag	Plastbelagt korrosionsbehandlat stål
11	Skruv	Korrosionsbehandlat stål
12	Mutter	Mässing
13	Kopplingsände	Brons

Mått och vikt för AL 3611

Ø	A (mm)	B (mm	H (mm	L (mm	P (mm	Vikt (g)
12	78	50	96	80	10	320
15	91	55	99	90	15	440
18	100	60	102	90	20	620
22	100	60	102	90	20	620
28	115	70	112	125	25	1 000
35	134	80	117	125	32	1 450
42	150	90	134	174	40	2 310
54	160	100	142	174	50	3 550

Certifierad av RISE och godkänd enligt PBL.

Altech

Kulventiler AL 3611, lågbly

Avstängningsventiler för varmt och kallt tappvatten

Kulventiler med fullt genomlopp, hög hals och utan klämringskopplingar. Tillverkade i avzinkningshärdig mässing CW511 L (blyhalt ≤ 0,2 %), med stålhandtag och packning i grafoil.

Dimensionsområde: DN10 – DN50
Tryckklass: PN16

Temperaturområde vatten: 0 °C – +110 °C
Temperaturområde luft: -10 °C – +100 °C

Används för installationer med varmt och kallt tappvatten samt luft, neutrala, ej brandfarliga gaser och lättare oljor (som diesel). Kan även användas i värmesystem. RISE typgodkännande nr: SC0594-16.

Art nr	Modell
4510269	15, M26 x 1,5
4510277	20, M34 x 1,5
4510285	25, M40 x 2,0
4510293	32, M50 x 2,0
4510301	40, M55 x 2,0
4510319	50, M70 x 2,0

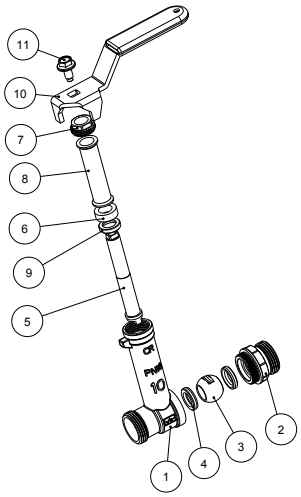

Nr	Benämning	Material
1	Ventilhus	Avzinkningshärdig mässing
2	Gängande	Avzinkningshärdig mässing
3	Kula	Avzinkningshärdig mässing
4	Sätesring	PTFE
5	Undre spindelmutter	Avzinkningshärdig mässing
6	Packning	Grafoil
7	Mutter	Mässing
8	Distanshylsa	Mässing
9	Friktionsring	Avzinkningshärdig mässing
10	Handtag	Plastbelagt korrosionsbehandlat stål
11	Skruv	Korrosionsbehandlat stål

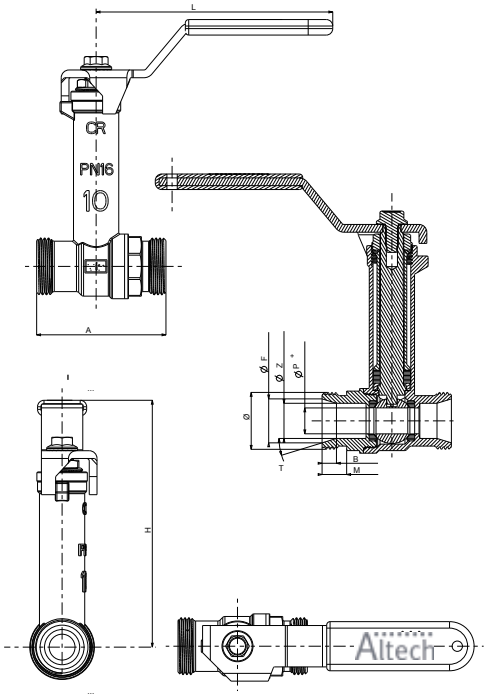

Mått och vikt för AL 3611

Ø	A (mm)	B (mm)	F (mm)	H (mm)	L (mm)	M (mm)	P (mm)	T (mm)	Z (mm)	Vikt (g)
10, M22 x 1,5	50	5,6	17	96	91,5	9,5	10	17°	13,6	300
15, M26 x 1,5	55	6,5	21	98,2	91,5	11	15	17°	17	300
20, M34 x 1,5	60	6,5	27	102	61,5	12	20	17°	23	399
25, M40 x 2,0	70	7,4	33	111,6	126,5	14,4	25	17°	28,5	594
32, M50 x 2,0	80	7,4	42	117,1	126,5	14,5	32	17°	27,5	878
40, M55 x 2,0	90	8,2	48	131,2	142	15	40	17°	43	1 552
50, M70 x 2,0	100	9	62	139	142	16,5	50	17°	56,5	2 134

Certifierad av RISE och godkänd enligt PBL.

RISE 1002

Altech

Kulventiler AL 3613, lågbly

Avstängningsventiler för varmt och kallt tappvatten

Kulventiler med fullt genomlopp och klämringskopplingar. Tillverkade i avzinkningshärdig mässing CW511 L (blyhalt ≤ 0,2 %), med stålhandtag, packning i grafoil blåsutsäker spindel.

Dimensionsområde: DN12 – DN28
Tryckklass: PN16

Temperaturområde vatten: 0 °C – +110 °C
Temperaturområde luft: -10 °C – +100 °C

För installation med varmt och kallt tappvatten. Används även för köldbärarsystem, värmevatten, neutrala, ej brandfarliga gaser, vissa lättare oljor samt tryckluft. Kan även användas i värmesystem.

Art nr	Modell
4513917	12
4513925	15
4513941	18
4513958	22
4513966	28

Nr	Benämning	Material
1	Ventilhus	Avzinkningshärdig mässing
2	Gängande	Avzinkningshärdig mässing
3	Kula	Avzinkningshärdig mässing
4	Sätesring	PTFE
5	Undre spindelmutter	Avzinkningshärdig mässing
6	Packning	Grafoil
7	Mutter	Mässing
8	Handtag	Plastbelagt korrosionsbehandlat stål
9	Skruv	Korrosionsbehandlat stål
11	Klämring	Mässing
12	Mutter	Mässing

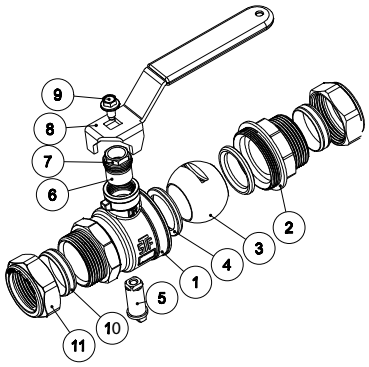

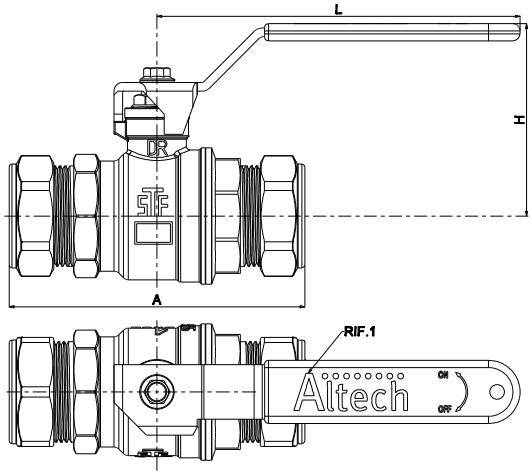

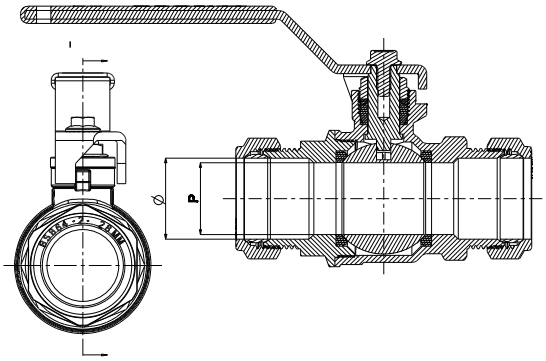

Mått och vikt för AL 3613

Ø	A (mm)	H (mm)	L (mm)	P (mm)	Vikt (g)
12	68	40	80	10	170
15	77	53	90	15	285
18	77	53	90	15	295
22	88	57	90	20	440
28	104	65	125	25	710

Kulventiler AL 3614, lågbly

Avstängningsventiler för varmt och kallt tappvatten

Kulventiler med fullt genomlopp, hög hals och klämringskopplingar. Tillverkade i avzinkningshärdig mässing CW511 L (blyhalt ≤ 0,2 %), med stålhandtag, packning i grafoil och blåsutsäker spindel.

Dimensionsområde: DN12 – DN54
Tryckklass: PN16

Temperaturområde vatten: 0 °C – +110 °C
Temperaturområde luft: -10 °C – +100 °C

För installation med varmt och kallt tappvatten. Används även för köldbärarsystem, värmevatten, neutrala, ej brandfarliga gaser, vissa lättare oljor samt tryckluft. Kan även användas i värmesystem.

Art nr	Modell
4513986	12
4513987	15
4513989	18
4513990	22
4513991	28
4513992	35
4513994	42*
4513995	54*

*Långsamtstängande handtag

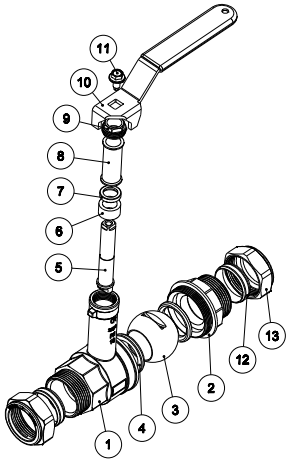

Nr	Benämning	Material
1	Ventilhus	Avzinkningshärdig mässing
2	Gängande	Avzinkningshärdig mässing
3	Kula	Avzinkningshärdig mässing
4	Sätesring	PTFE
5	Undre spindelmutter	Avzinkningshärdig mässing
6	Packning	Grafoil
7	Friktionsring	Avzinkningshärdig mässing
8	Distanshylsa	Mässing
9	Mutter	Mässing
10	Handtag	Plastbelagt korrosionsbehandlat stål
11	Skruv	Korrosionsbehandlat stål
13	Klämring	Mässing
14	Mutter	Mässing

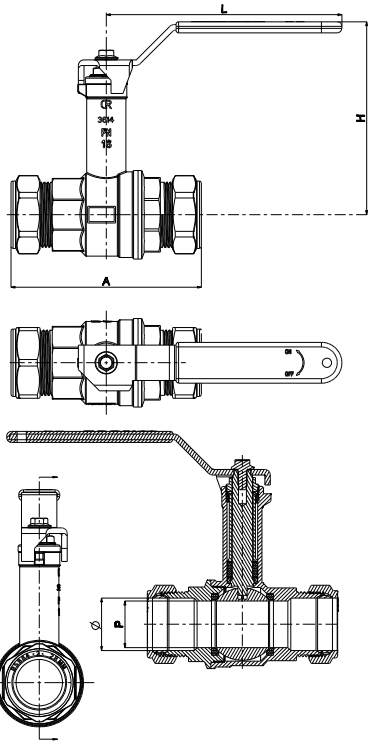

Mått och vikt för AL 3614

Ø	A (mm)	H (mm)	L (mm)	P (mm)	Vikt (g)
12	68	82	80	10	250
15	77	85	90	15	360
18	77	85	90	15	370
22	88	89	90	20	500
28	104	104	125	25	870
35	119	109	125	32	1 160
42	132	119	176	40	2 060
54	160	127	176	50	3 350

Kulventiler AL 3616, lågbly

Avstängningsventiler för varmt och kallt tappvatten

Kulventiler med slätändar för presskoppling och hög hals.
Tillverkade i avzinkningshärdig mässing CW511 L (blyhalt ≤ 0,2 %), med stålhandtag och packning i grafoil.

Dimensionsområde: DN12 – DN54
Tryckklass: PN16

Temperaturområde vatten: 0 °C – +110 °C
Temperaturområde luft: -10 °C – +100 °C

För installation med varmt och kallt tappvatten samt köldbärarsystem, i rörsystem av förzinkat stål, koppar eller rostfritt. För luft, neutrala, ej brandfarliga gaser och brännbara vätskor. Kan även användas i värmesystem.
RISE typgodkännande nr: SC0594-16.

Art nr	Modell
4510344	12
4510336	15
4510345	18
4510337	22
4510338	28
4510339	35
4510340	42
4510341	54

Nr	Benämning	Material
1	Ventilhus	Avzinkningshärdig mässing
2	Gängande	Avzinkningshärdig mässing
3	Kula	Avzinkningshärdig mässing
4	Sätesring	PTFE
5	Undre spindelmutter	Avzinkningshärdig mässing
6	Friktionsring	Mässing
7	Packning	Grafoil
8	Distanshylsa	Mässing
9	Mutter	Mässing
10	Handtag	Plastbelagt korrosionsbehandlat stål
11	Skruv	Korrosionsbehandlat stål
13	Mutter	Mässing
14	Kopplingsände	Brons

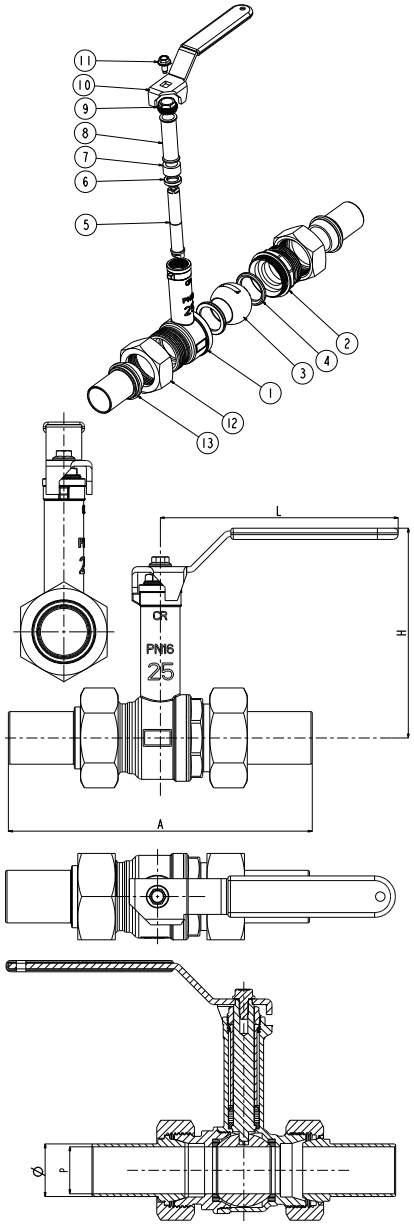

Mått och vikt för AL 3616

Ø	A (mm)	B (mm)	H (mm)	L (mm)	P (mm)	Vikt (g)
12	133	50	96	80	10	330
15	140	55	99	90	15	440
18	146	60	102	90	20	650
22	146	60	102	90	20	660
28	160	70	112	125	25	1 032
35	180	80	117	125	32	1 570
42	214	90	134	174	40	2 510
54	247	100	142	174	50	3 890

Certifierad av RISE och godkänd enligt PBL.

Altech

Kulventiler AL 5020, lågbly

Avstängningsventiler för varmt och kallt tappvatten

Kulventiler med fullt genomlopp och presskopplingar. Tillverkade i avzinkningshärdig mässing CW511 L (blyhalt ≤ 0,2 %), med stålhandtag och blåsutsäker spindel.

Dimensionsområde: DN12 – DN54
Tryckklass: PN16 upp till max 85 °C

Temperaturområde vatten:
PN10: 0 °C – +120 °C, PN16: 0 °C – 85 °C
Temperaturområde luft:
PN10: -10 °C – +120 °C, PN16: -10 °C – 85 °C

För installation med tappvatten. Används även för köldbärarsystem, värmevatten och tryckluft. Kan även användas i värmesystem.

Art nr	Modell	Pressbacks profil
4510161	12	M / V
4510162	15	M / V
4510163	18	M / V
4510164	22	M / V
4510165	28	M / V
4510166	35	M / V
4510167	42	V
4510168	54	V

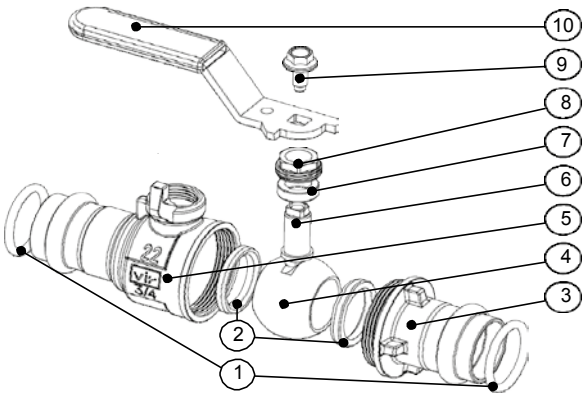

Nr	Benämning	Material
1	O-ring	EPDM
2	Sätesring	PTFE
3	Gängande	Rödgods
4	Kula	Avzinkningshärdig mässing
5	Ventilhus	Rödgods
6	Undre spindelmutter	Avzinkningshärdig mässing
7	Packning	PTFE
8	Mutter	Mässing
9	Skruv	Korrosionsbehandlat stål
10	Handtag	Plastbelagt korrosionsbehandlat stål

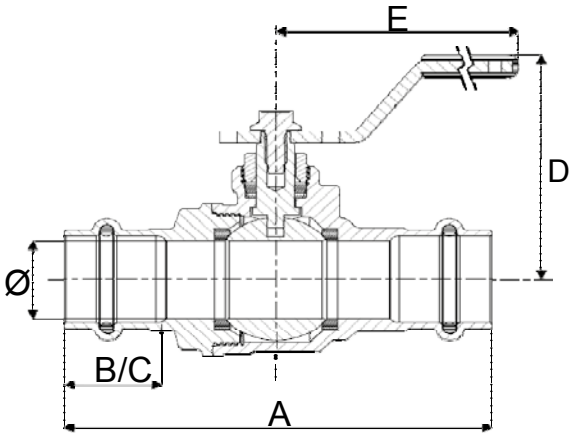

Mått och vikt för AL 5020

Ø	A (mm)	B (mm)	C (mm)	D (mm)	E (mm)	Vikt (g)	K_v (m^3/h)
12	76	18	18	39,4	81,0	146	5,8
15	83	22	22	54,0	91,5	240	15,7
18	87	22	22	54,0	91,5	271	15,73
22	101	23	23	57,5	9135	365	30,79
28	116	25	25	65,3	126,5	590	49,33
35	128	31	31	70,8	126,5	896	78,98
42	152	36	36	83,3	141,5	1 389	125,3
54	177	44	44	91,0	141,5	2 079	224,2

Kulventiler AL 5020L, lågbly

Avstängningsventiler för varmt och kallt tappvatten

Kulventiler med fullt genomlopp, hög hals och presskopplingar. Tillverkade i avzinkningshärdig mässing CW511 L (blyhalt ≤ 0,2 %), med stålhandtag.

Dimensionsområde: DN15 – DN54
Tryckklass: PN16 upp till max 85 °C

Temperaturområde vatten:
PN10: 0 °C – +120 °C, PN16: 0 °C – 85 °C
Temperaturområde luft:
PN10: -10 °C – +120 °C, PN16: -10 °C – 85 °C

För installation med tappvatten. Används även för köldbärarsystem, värmevatten och tryckluft. Kan även användas i värmesystem.

Art nr	Modell	Pressbacksprofil
4510169	15	M / V
4510170	18	M / V
4510171	22	M / V
4510172	28	M / V
4510173	35	M / V
4510174	42	V
4510175	54	V

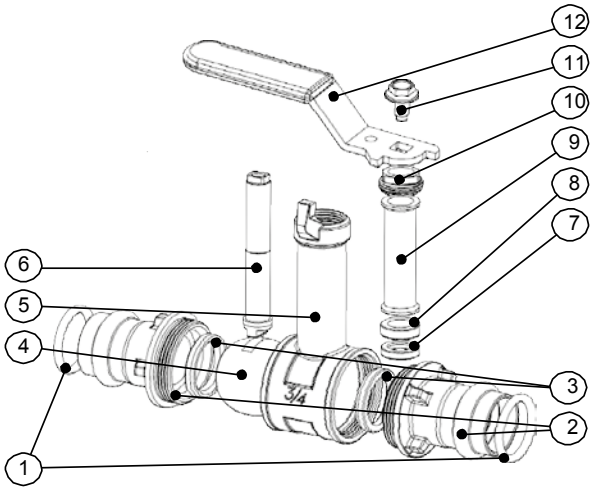

Nr	Benämning	Material
1	O-ring	EPDM
2	Gängande	Rödgods
3	Sätesring	PTFE
4	Kula	Avzinkningshärdig mässing
5	Ventilhus	Rödgods
6	Undre spindelmutter	Avzinkningshärdig mässing
7	Friktionsring	Avzinkningshärdig mässing
8	Packning	PTFE
9	Distanshylsa	Mässing
10	Mutter	Mässing
11	Skruv	Korrosionsbehandlat stål
12	Handtag	Plastbelagt korrosionsbehandlat stål

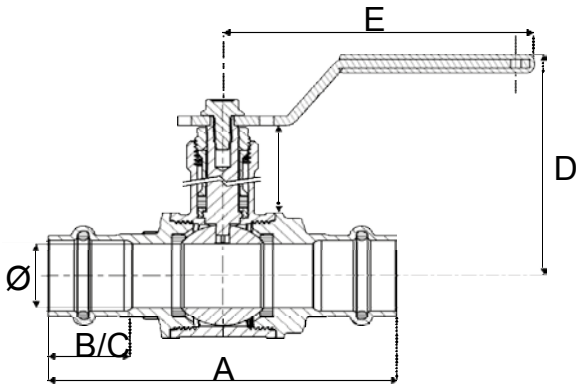

Mått och vikt för AL 5020L

Ø	A (mm)	B (mm)	C (mm)	D (mm)	E (mm)	Vikt (g)
15	85	22	22	98,2	91,5	240
18	87	22	22	98,2	91,5	271
22	100	23	23	101,7	91,5	365
28	116	25	25	110,6	126,5	590
35	128	31	31	116,0	126,5	896
42	152	36	36	132,3	141,5	1 389
54	177	44	44	140	141,5	2 079

Tappventiler

Tappventil för varmt och kallt tappvatten

Tappventil i förnicklad mässing med vred i aluminium.
Med slangförskruvning.

Dimensionsområde: G15 - G20
Tryckklass: PN16
Arbetstemperatur 0-95 °C

För installation med varmt och kallt tappvatten.
Kan installeras på eget vatten.
RISE typgodkännande nr: SC0591-16.

Art nr	Modell
4501234	G15
4501362	G20

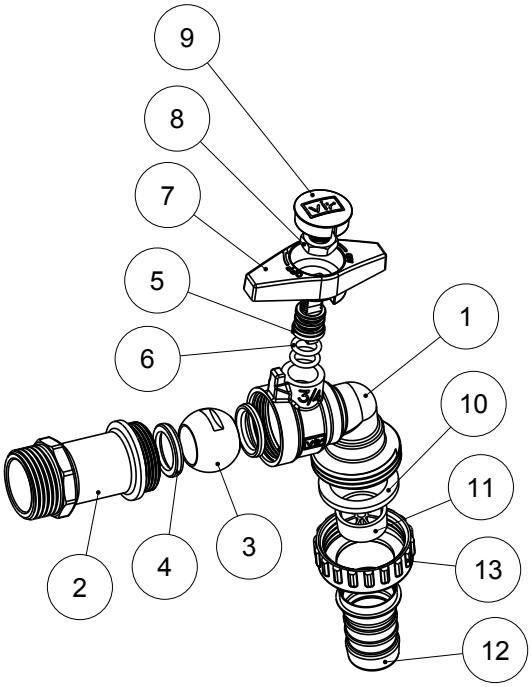

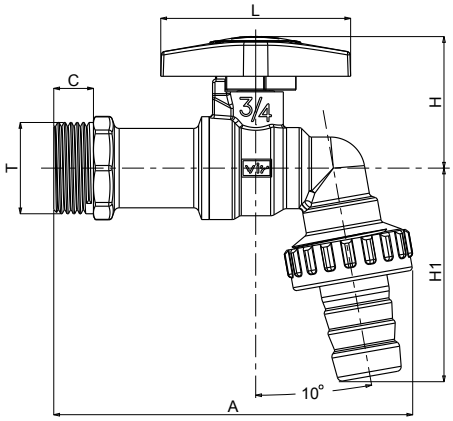

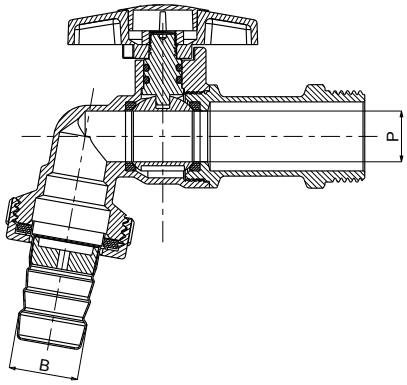

Nr	Benämning	Material
1	Slangnippel	Nickel/mässing
2	Slangmutter	Nickel/mässing
3	Filter	Plast
4	Packning	NBR 70SH
5	Hus	Nickel/mässing
6	Gängdel	Nickel/mässing
6b	Fjäderring	Rostfritt stål

Nr	Benämning	Material
6c	Insats	POM
7	Säte	PTFE
8	Kula	Krom/mässing
9	O-ring	NBR 70SH
10	Hals	Mässing
11	Skruv	Zinkplaterat stål
12	Vred	Aluminium

Mått och vikt

DN	G	E (mm)	A (mm)	D (mm)	P (mm)	HA (mm)	HB (mm)	L (mm)	HF (mm)	F (mm)	Vikt (gram)
15	1/2”	14,7	86,0	12,0	10,0	50	35	81	34	46	104
20	3/4”	20,0	104,0	11,5	14,7	62	45	91	38	55	260

Certifierad av RISE och godkänd enligt PBL.

RI SE 1002

Altech

Kulventil

Avstängningsventil för varmt och kallt tappvatten

Kulventil i avzinkningshärdig mässing med vred.
Passar bland annat till Altech vattenmätarkonsoler.
Kan även användas i värmesystem.

Art nr	Modell
4500817	G20 x R25, vinkel

Nr	Benämning	Material
1	Hus	Mässing CW602N (Azh)
2	Gängdel	Mässing CW602N (Azh)
3	Kula	Mässing CW602N (Azh)
4	Säte	PTFE
5	Hals	Mässing ASTM CW602N (Azh)
6	O-ring	NBR
7	Vred	Aluminium ASTM B85
8	Skruv	ASTM 36, zink platerad

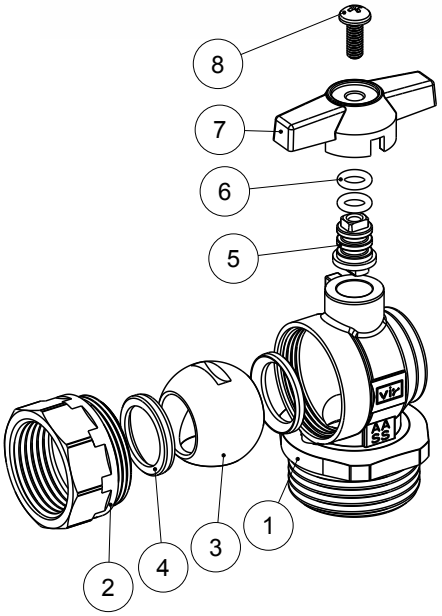

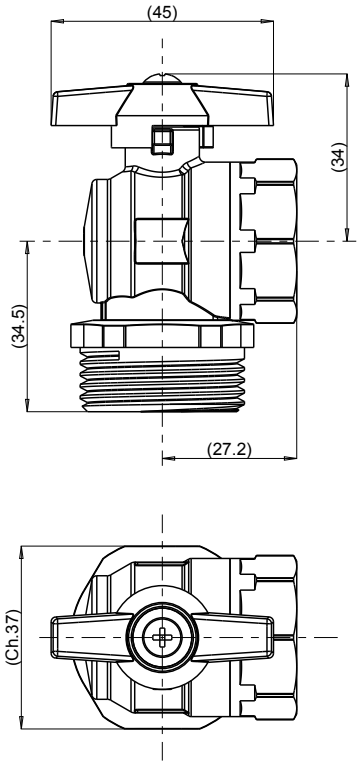

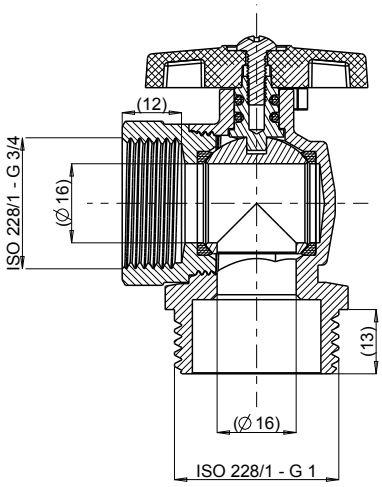

Altech

Kulventil

Avstängningsventil för varmt och kallt tappvatten

Kulventil i avzinkningshärdig mässing med vred.
Passar bland annat till Altech vattenmätarkonsoler.
Kan även användas i värmesystem.

Art nr	Modell
4500818	G20 x 22 mm, vinkel

Nr	Benämning	Material
1	Hus	Mässing CW602N (Azh)
2	Gängdel	Mässing CW602N (Azh)
3	Kula	Mässing CW602N (Azh)
4	Säte	PTFE
5	Hals	Mässing ASTM CW602N (Azh)
6	O-ring	NBR
7	Vred	Aluminium ASTM B85
8	Skruv	ASTM 36, zink platerad

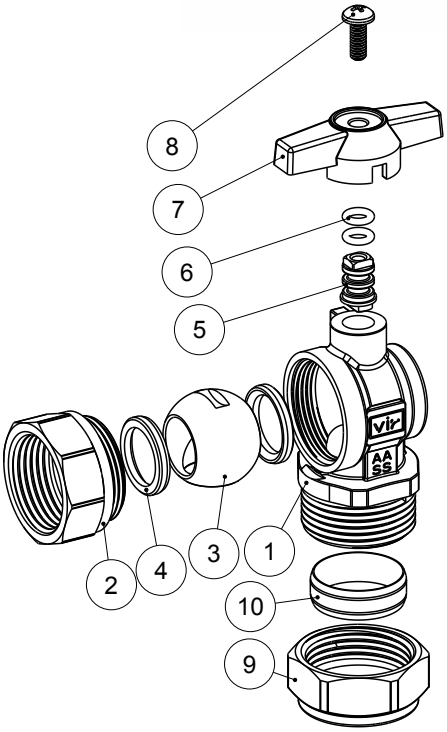

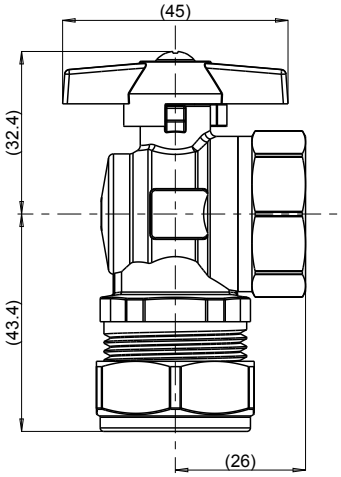

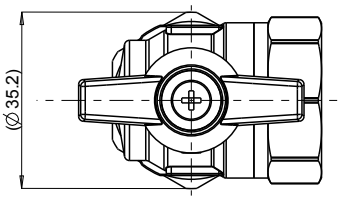

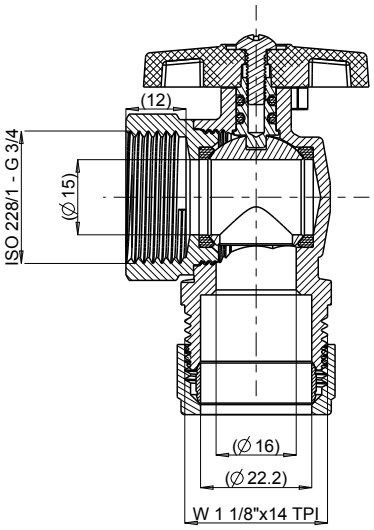

Altech

Kulventil

Avstängningsventil för varmt och kallt tappvatten

Kulventil i avzinkningshärdig mässing med vred.
Passar bland annat till Altech vattenmätarkonsoler.
Kan även användas i värmesystem.

Art nr	Modell	K_v (m^3/h)
4500819	G20 x 22 mm, rak	15,7

Nr	Benämning	Material
1	Hus	Mässing CW602N (Azh)
2	Gängdel	Mässing CW602N (Azh)
3	Kula	Mässing CW602N (Azh)
4	Säte	PTFE
5	Hals	Mässing ASTM CW602N (Azh)
6	O-ring	NBR
7	Vred	Aluminium ASTM B85
8	Skruv	ASTM 36, zink platerad
9	Mutter	Mässing CW617N
10	Klämring	Mässing CW508L

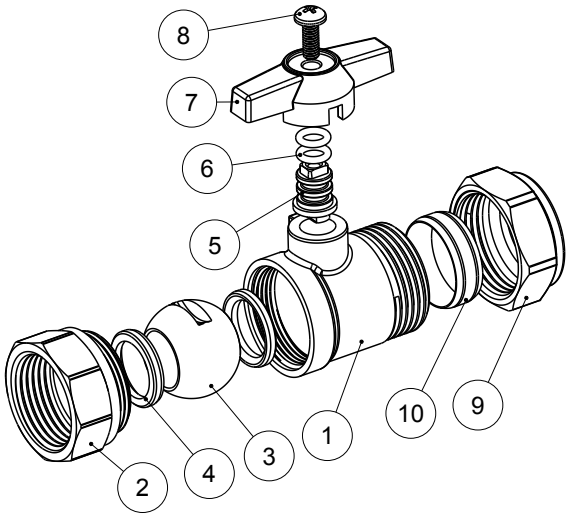

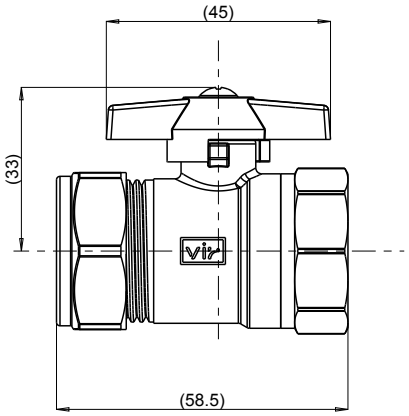

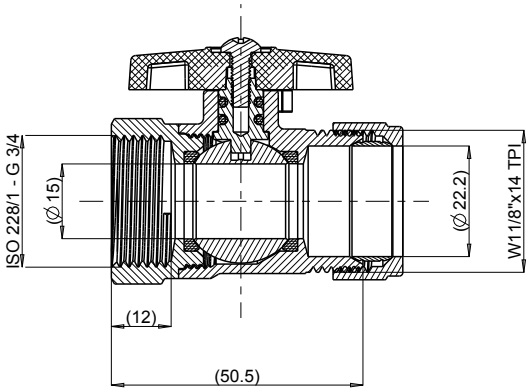

Altech

Kulventiler tillbehör

Klämring med mutter

Art nr	Modell	Art nr	Modell
110100	12	11 01 08	28
110102	15	11 01 10	35
110104	18	11 01 12	42
110106	22	11 01 14	54

Klämring

Art nr	Modell
86510	12
86511	15
86512	18
86513	22

Spindelförlängare för
AL 3600, 3603, 3605, 3610, 3613.

Art nr	Modell
4511219	DN8 – DN10
4511220	DN15 – DN20
4511218	DN25 – DN32
4511226	DN40 – DN50

Långsamtstängande handtag för AL3611, AL3614

Art nr	Modell
450 32 09	DN40 – DN50

Propellervred

Art nr	Modell
Blått vred	
4511221	DN8 – DN10
4511222	DN15 – DN20
4511223	DN25 – DN32
4511224	DN40 – DN50
Rött vred	
5197141	DN8 – DN10
5197142	DN15 – DN20
5197143	DN25 – DN32
5197144	DN40 – DN50

Handtag i rostfritt
Passar till alla Altech Kulventiler

Art nr	Modell
4503216	DN8 – DN10
4503217	DN15 – DN20
4503218	DN25 – DN32
4503219	DN40 – DN50

Låsmekanism
Passar till alla Altech Kulventiler

Art nr	Modell
4503210	DN8 – DN10
4503211	DN15 – DN20
4503212	DN25 – DN32
4503213	DN40 – DN50

Rekommendationer för användning

TECKENFÖRKLARING	
L	Lämplig
EL	Ej lämplig
PTFE	BS6564: del 2
BRONS	BS 1400 LG2 UNI 7013
MÄSSING	P-Cu Zn40 Pb2 UNI-5705 G-Cu Zn38 Pb2 UNI-5035
AVZINKNINGSHÄRDIG MÄSSING	BS-2874 CZ 132 (DZR) BS-2872 CZ 132 (DZR)

ANVÄNDNING	MATERIAL			
	PTFE	BRONS	MÄSSING	AVZINKNINGS-HÄRDIG MÄSSING
Acetathaltiga lösningsmedel	–	L	L	L
Aceton	L	L	L	L
Acetylen, ren och torr	L	EL	EL	EL
Alkaliska saltlösningar	–	–	EL	EL
Aluminiumsulfat, alun	L	EL	EL	EL
Ammoniak, vattenfri	L	EL	EL	EL
Ammoniumfosfat	L	EL	EL	EL
Ammoniumhydroxid	L	EL	EL	EL
Ammoniumklorid (rå)	L	EL	EL	EL
Ammoniumnitrat	L	EL	EL	EL
Ammoniumsulfat	L	EL	EL	EL
Amylacetat	L	–	EL	EL
Amylalkohol	L	L	L	L
Anilin, anilinolja	L	EL	EL	EL
Anilinfärger	L	–	EL	EL
Asfalt	L	L	L	L
Avloppsvatten	L	EL	EL	EL
Bariumhydroxid	L	EL	EL	EL
Bariumklorid	L	–	EL	EL
Bariumsulfat	L	L	L	L
Bariumsulfid	L	EL	EL	EL
Bensin	L	L	L	L
Bensin, blyfri	L	L	–	–
Bensin, raffinerad	L	L	L	L
Bensoesyra (Koltjära och petroleumnafta)	–	–	EL	EL
Betsockerråsaft	L	L	EL	L
Blekmedelslösningar	L	–	EL	EL
Bomullsfröolja	–	–	L	L
Borax	L	EL	EL	EL
Bordeauxvätska	–	–	EL	EL
Borsyra	L	L	EL	L
Bromlösning	L	EL	EL	EL
Bränsleoljor	L	L	L	L
Butan	L	L	L	L
Butanol, butylalkohol	–	L	L	L
Citronsyra	L	EL	EL	EL
Cyanvätesyra	L	EL	EL	EL
Dieselolja	–	L	–	EL
Epsomsalter	(Se ”Magnesiumsulfat”)			
Etan	–	–	L	L
Etrar	L	L	L	L
Etylacetat	(Se ”Acetathaltiga lösningsmedel”)			
Etylalkohol	L	L	L	L
Etylklorid, ren	L	L	L	L
Etylsulfat	L	L	L	L
Fenol	L	EL	EL	EL
Fernissa	L	L	EL	L
Fettsyror	(Se ”Oleinsyror”, ”Palmitinsyror”)			
Fluorvätesyre (kall)	–	EL	EL	EL

ANVÄNDNING	MATERIAL			
	PTFE	BRONS	MÄSSING	AVZINKNINGS-HÄRDIG MÄSSING
Flygbensin	L	L	EL	EL
Formaldehyd	L	L	EL	EL
Fosforsyra, utspädd	L	EL	El	EL
Fotogen	L	L	L	L
Fruktsafter	L	L	EL	EL
Ftalsyra	L	–	EL	EL
Furfural	L	L	L	L
Gallsyra	L	L	L	L
Gallussyra, pyrogalloler	L	L	EL	EL
Garvningsvätskor	–	L	EL	EL
Garvsyra	L	L	EL	EL
Gaser, bränslegaser eller kolväten	L	L	EL	EL
Gelatin	L	L	L	L
Gengas	L	L	EL	L
Glukos	L	L	L	L
Glycerin, glycerol	L	L	L	L
Glykoler	L	EL	L	L
Glykoletrar, etylenglykol	–	L	L	L
Grönluter	(Se ”Sulfatluter”)			
Helium	L	EL	EL	EL
Hypo	(Se ”Natriumtiosulfat”)			
Inerta gaser	L	L	L	L
Jetbränsle	L	L	L	–
Jodlösning	L	–	EL	EL
Järn(II)sulfat	L	EL	EL	EL
Järnklorid	L	EL	EL	EL
Järnsulfat	L	EL	EL	EL
Kalciumbisulfit	L	EL	EL	EL
Kalciumhydroxid	L	L	EL	L
Kalciumhypoklorit	–	EL	EL	EL
Kalciumhypoklorit	–	EL	EL	EL
Kalciumklorid	L	L	EL	L
Kalciumpolysulfider	L	EL	EL	EL
Kalciumsulfat	L	L	EL	L
Kaliumcyanid	L	EL	EL	EL
Kaliumdikromat	–	EL	EL	EL
Kaliumhydroxid	L	EL	EL	EL
Kaliumkarbonat	L	L	EL	L
Kaliumklorid	L	L	EL	L
Kaliumnitrat	–	L	EL	EL
Kaliumpermanganat	L	L	EL	EL
Kaliumsulfat	L	L	EL	L
Kaliumsulfid	L	EL	EL	EL
Kaliumsulfit	L	EL	EL	EL
Karbolsyra (fenol)	L	–	EL	EL
Kaustiksoda & kaliumhydroxid	L	EL	EL	EL
Klorerade lösningsmedel, torra	L	L	L	L
Klorgas, fuktig	L	EL	EL	EL
Klorgas, torr	–	L	L	L
Koksgas	–	EL	EL	EL
Koldioxid (torr gas)	L	L	L	L
Koldisulfid	L	–	EL	EL
Kolofonium, rått	L	–	EL	EL
Kolsyra	–	–	EL	L
Koltetraklorid	L	L	EL	L
Koltjärehaltiga lösningsmedel, torra	–	L	L	L
Kopparcyanid	–	–	EL	EL
Kopparsulfat	L	EL	EL	EL
Kreosot, kresoler	–	–	EL	EL

ANVÄNDNING	MATERIAL			
	PTFE	BRONS	MÄSSING	AVZINKNINGS-HÄRDIG MÄSSING
Kresylsyra	L	EL	EL	EL
Kromsyra, utspädd	L	EL	EL	EL
Kvicksilver	L	EL	EL	EL
Kvicksilverklorid	L	–	EL	EL
Kväve	L	L	L	L
Kärnolja	–	L	L	L
Lacker	L	L	L	L
Lim	L	L	L	L
Linfröolja	(Se ”Vegetabiliska oljor”)			
Lut	(Se ”Natriumhydroxid”)			
Magnesiumhydroxid	L	L	EL	L
Magnesiumklorid	L	L	EL	L
Magnesiumsulfat	L	L	EL	L
Majsolja	–	L	L	L
Maleinsyra	L	EL	EL	EL
Matoljor	(Se ”Vegetabiliska oljor”)			
Melass	L	EL	EL	EL
Metan	L	L	L	L
Metanol	–	–	L	L
Metylalkohol	L	L	L	L
Metylklorid, torr	L	L	L	L
Mjölk	L	EL	EL	EL
Mjölksyra, utspädd	L	EL	EL	EL
Monoklorbensen, torr	L	L	L	L
Myrsyra	L	EL	EL	EL
Nafta, koltjära, bensen, bensol	L	L	L	L
Natriumbikarbonat	L	L	EL	L
Natriumbisulfat	(Se ”Natriumvätesulfat”)			
Natriumcyanid	L	EL	EL	EL
Natriumfosfat, 5 %	L	EL	EL	EL
Natriumhydroxid	L	EL	EL	EL
Natriumhypoklorid, utspädd	L	EL	EL	EL
Natriumhyposulfit, hypo	(Se ”Natriumtiosulfat”)			
Natriumkarbonat, soda	L	EL	EL	EL
Natriumklorid	L	L	EL	L
Natriummetafosfat	–	L	EL	L
Natriumnitrat, utspätt	–	EL	EL	EL
Natriumperborat	L	–	EL	EL
Natriumperoxid, lösning	L	EL	EL	EL
Natriumsilikat, utspätt	L	L	EL	L
Natriumsulfat	L	L	EL	L
Natriumsulfid	L	EL	EL	EL
Natriumtiosulfat	L	EL	EL	EL
Natriumvätesulfat, natriumbisulfat	L	–	EL	L
Naturgas, raffinerad	L	L	EL	EL
Naturgas, sur	–	EL	EL	–
Neon	–	–	L	L
Nickelklorid, utspädd	L	–	–	EL
Nickelsulfat	L	L	EL	L
Nitrobensen	L	L	L	L
Oleinsyror	L	EL	EL	EL
Oxalsyra	L	EL	EL	EL
Palmitinsyror	L	EL	EL	EL
Pentan	L	L	L	L
Pikrinsyra, utspädd	L	EL	El	EL
Propan	L	L	L	L
Propylalkohol	–	L	L	L
Pyridin	L	L	L	L
Pyrosvavelsyra (oleum)	L	EL	EL	EL

ANVÄNDNING	MATERIAL			
	PTFE	BRONS	MÄSSING	AVZINKNINGS-HÄRDIG MÄSSING
Ricinolja	(Se ”Vegetabiliska oljor”)			
Råolja & råoljebaserade lösningsmedel	–	–	L	L
Rörsockerråsaft	–	–	EL	L
Salicylsyra	L	L	EL	EL
Salmiak	(Se ”Ammoniumklorid”)			
Salpetersyra, utspädd	L	EL	EL	EL
Saltlösningar	L	EL	EL	EL
Saltsyra	(Se ”Klorvätesyra”)			
Saltsyra, utspädd saltsyra (kall)	L	EL	EL	EL
Saltvatten	L	L	EL	L
Shellack	L	–	L	L
Smörjoljor	L	L	L	L
Sojabönolja	(Se ”Vegetabiliska Oljor”)			
Stearin (under 250 °C)	–	L	–	–
Stearinsyra	–	L	L	L
Sulfatluter (gröna)	–	EL	EL	EL
Surt lakvatten	L	EL	EL	EL
Surt slam	–	L	EL	EL
Svartlut	(Se ”Sulfatluter”)			
Svavel (smält)	–	El	EL	EL
Svaveldioxid, torr	–	L	L	L
Svavelklorid	–	–	EL	EL
Svavelsyra, 10 % till 75 %	L	EL	EL	EL
Svavelsyra, 75 % till 95 %	L	EL	EL	EL
Svavelsyra, 95 % till 100 %	L	–	EL	EL
Svavelsyrlighet	L	L	EL	EL
Svaveltrioxid	–	–	EL	EL
Syre	L	L	L	L
Sötvatten	L	L	L	L
Terpentin	L	L	EL	L
Titanklorid, torr	–	L	L	L
Tjära	L	L	EL	L
Toluen, toluol	–	L	L	L
Torkande oljor	–	–	L	L
Trietanolamin	L	–	EL	EL
Trikloretylen	L	L	L	L
Trinatriumfosfat (TSP)	–	–	EL	L
Trycksvärta	L	EL	L	L
Träättika	(Se ”Ättiksyra”)			
Turkiskt-röd-olja	(Se ”Oleinsyror”)			
Tvål	L	L	L	L
Urea	L	–	EL	L
Vegetabiliska oljor, ricinolja	L	–	L	L
Vin	L	L	EL	L
Vinsyra	L	EL	EL	EL
Vinäger	L	EL	EL	EL
Vitlut	L	–	EL	EL
Väteperoxid	L	EL	EL	EL
Vätesulfid, fuktig	L	EL	EL	EL
Vätesulfid, torr	L	EL	EL	EL
Vätgas	L	L	L	L
Whiskey	L	EL	EL	EL
Xylen, xylol	–	L	L	L
Zinkklorid	L	EL	EL	EL
Zinksulfat	L	L	EL	L
Återfört koncentrerad	–	L	EL	L
Ättiksyra, koncentrerad	L	L	EL	EL
Ättiksyra, utspädd	L	L	EL	EL
Ättiksyreanhydrid	L	EL	EL	EL
Öl	L	L	EL	L

Anteckningar

Anteckningar

14 – 330 – V10

Distribueras av Dahl Sverige AB
Teknisk Support
Telefon: 020-58 30 00
E-post: tks@dahl.se

Altech

Altech betyder noggrant utvalda produkter med hög kvalitet till bra pris.