Altech

Pumpstation

Med 1- eller 3-faspump

Altech Pumpstation

Altech Pumpstation PS 1500 med 1-faspump

Pumpstation i polyeten med skärande 1-faspump i rostfritt utförande som maler ner partiklarna. Pumpstationen är komplett utrustad och monterad med rör- och gejderinredning för enkel installation av pumpen. Den styrs genom pumpens egen vippa.

Information pumpstation:
- Tillverkad i polyeten, rör- och gejderinredning i rostfritt stål AISI304.
- Utlopp DN32.
- Höjd till överkant lock: 1 500 mm.
- Låsbart lock i polyeten.
- Levereras komplett inklusive pump, vippa, lyftkätting osv.
- Med kulbackventil och avstängningsventil, nyckel medföljer för reglering av avstängningsventil.
- Tillbehör: Förlängningsenhet.

Teknisk information 1-faspump (Pumptyp DXGM 25-11).
Användningsområde:
Dränkbar pump för hushållsavlopp och LTA-system.
Motor:
Torr dränkbar, isolationsklass IP 68.
Isolationsklass stator F = 155 °C.
Maximal vätsketemperatur 50 °C vid dränkt pump.
Märkeffekt: 1,1 kW.

Art nr	Beskrivning	Mått på pumpen (se illustration)				
		A	B	C	D	E
588 50 21	Altech Pumpstation med 1-faspump	60	10	446	231	195

Pumpstation

1-faspump med monterad gejderutrustning

3-faspump

Pump med monterad gejderutrustning monterad inuti pumpstationen.

Altech Pumpstation PS 1500 med 3-faspump

Pumpstation i polyeten med skärande trefas-pump i rostfritt utförande som maler ner partiklarna. Pumpstationen är komplett utrustad och monterad med rör- och gejderinredning för enkel installation av pumpen. Pumpen styrs genom vippa kopplad till ett styrskåp, FGC 100.

Information pumpstation:
- Tillverkad i polyeten, rör- och gejderinredning i rostfritt stål AISI304.
- Utlopp DN32.
- Höjd till överkant lock: 1500 mm.
- Låsbart lock i polyeten.
- Levereras komplett inklusive pump, vippa, lyftkätting osv.
- Med kulbackventil och avstängningsventil, nyckel medföljer för reglering av avstängningsventil.
- Tillbehör: Förlängningsenhet.

Teknisk information 3-faspump (Pumptyp DXG 25-11).
Användningsområde:
Dränkbar pump för hushållsavlopp och LTA-system.
Motor:
Torr dränkbar, isolationsklass IP 68.
Isolationsklass stator F = 155 °C.
Maximal vätsketemperatur 50 °C vid dränkt pump.
Märkeffekt: 1,1 kW.

Art nr	Beskrivning	Mått på pumpen (se illustration)				
		A	B	C	D	E
588 50 20	Altech Pumpstation med 3-faspump	60	104	446	231	

Måtthänvisningar

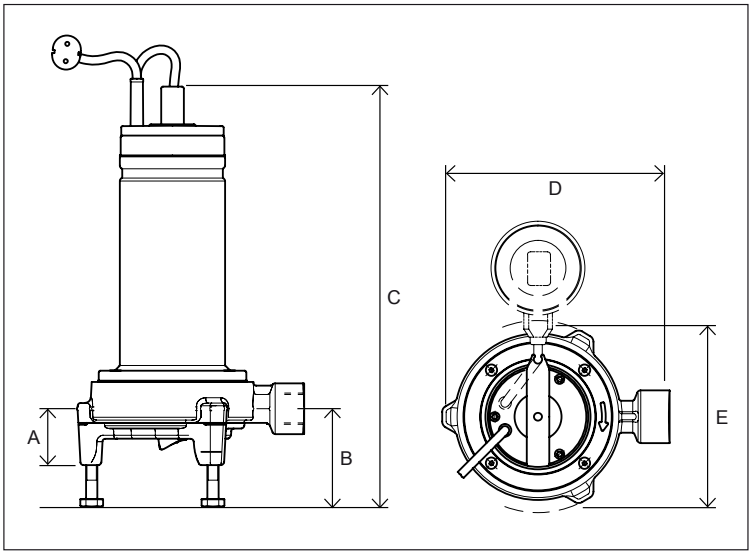

Kapacitetskurva

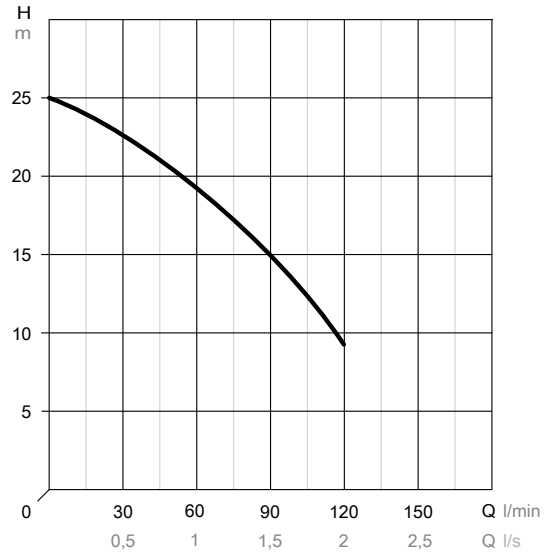

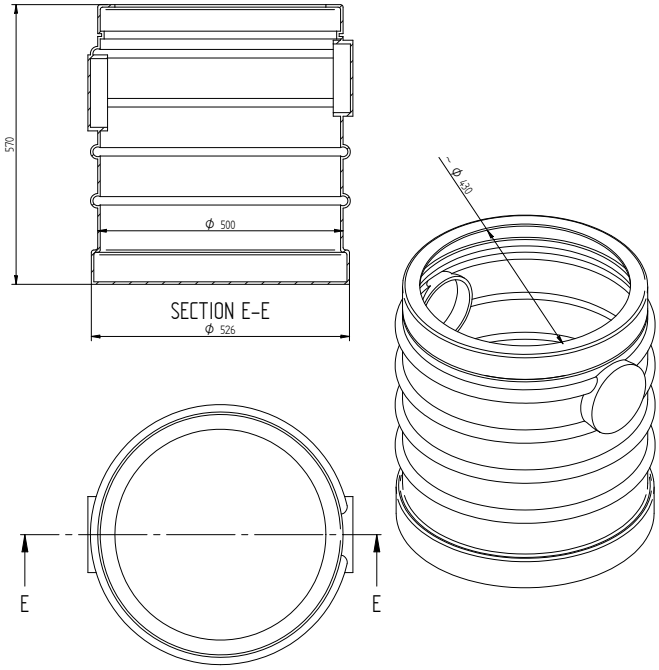

Art nr	Beskrivning
588 52 55	Altech Förlängningsenhet PS 1500

Art nr	Beskrivning
588 52 57	Altech Isolering till kula

Distribueras av Dahl Sverige AB
Teknisk support
Telefon: 020-583000
E-post: tks@dahl.se

Altech

Altech betyder noggrant utvalda produkter med hög kvalitet till bra pris.