SORTIMENT OCH PRISLISTA 2022

UPPDATERING JULI

Priserna är rekommenderade cirkapriser och gäller från 2022-07-01. Vi reserverar oss för eventuella tryckfel, prisjusteringar och förändringar i sortimentet. Av tryckteknisk skäl kan färger skilja sig något mot verkligheten.

Ifö Spira Art
Ifö Spira
Ifö Sign
Ifö Cera
Ifö Care
Ifö Sense Art
Ifö Sense Pro
Ifö Spira Pro
Ifö Option
Ifö Space
Ifö Next
Ifö Caribia
Ifö Vinta Art
Ifö Vinta
Ifö Pala
Ifö Silia
Ifö Elegant
Ifö Reflect
Ifö Showerama Art
Ifö Showerama
Ifö Övriga produkter
Geberit produkter
Tillägg

Rekommenderade cirkapriser.
Vi reserverar oss för eventuella tryckfel, prisjusteringar och förändringar i sortimentet.

MODERNA BADRUM
Nordiska och hållbara

Lokaltillverkade duschväggar och duschkabiner för alla behov och planlösningar

Speglar och spegelskåp som passar med tvättställ och underskåp
Moderna toaletter som produceras lokalt
Badrumsmöbler som är funktionella och enkla att rengöra

Ifö Sense Art 90 cm underskåp i valnöt med lay on-tvättställ till vänster. Ifö Option spegel med LED-belysning 90 cm.

SENSE ART BADRUMSMÖBLER

Vår nya badrumsserie Sense Art kombinerar minimalistisk nordisk design, högkvalitativa material och hållbart hantverk. Sense Art erbjuder möbler i tre färger: vit, lava och midnattsblå, och i två träytor: ek och valnöt. Underskåpen med mjukstängande lådor är tillgängliga i 60, 75, 90 och 120 cm bredd med flera olika tvättställsmodeller. För mindre badrum finns två kombinationer av handfat och underskåp med dörr, som är 40 och 45 cm. Även sidoskåp i olika storlekar och utformning finns i Sense Art.

Högskåp finns med mjukstängande luckor och med kombinationen mjukstängande luckor och öppna hyllor.

Ett brett utbud av trendiga handtag och grepp i metall, trä och läder finns i sortimentet - för peronligare badrum.

Smarta lösningar för att organisera förvaringen i underskåpets lådor - insatser för att skapa rum för personliga ägodelar. LED-belysning för lådorna finns som tillval.

Handdukshållare i olika färger finns som tillval och kan enkelt installeras på vänster eller höger sida av underskåpet.

TILLGÄNGLIG I DESSA FÄRGER

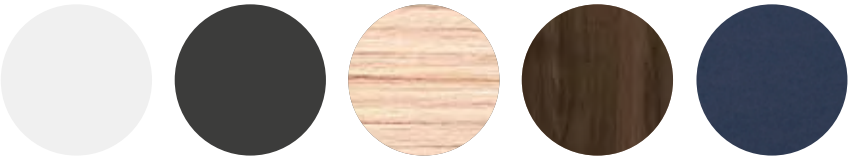

Matt vit | Matt lava | Ek | Valnöt | Matt midnattsblå

SHOWERAMA ART DESIGNDUSCHAR

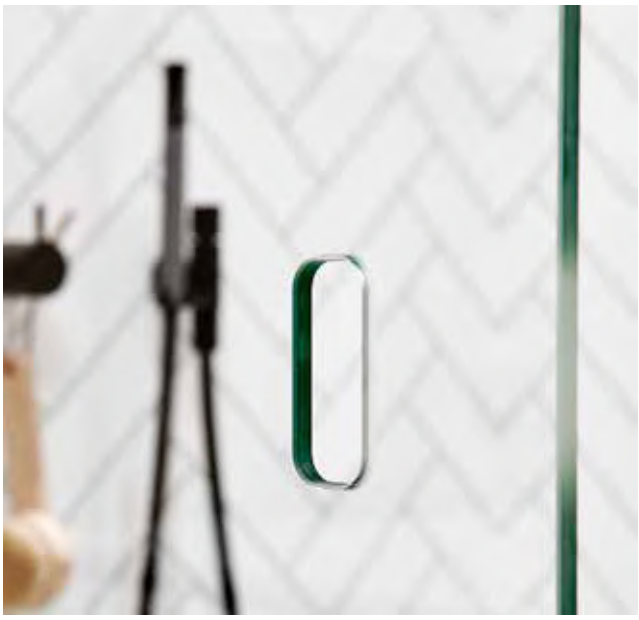

Vår nya duschserie Showerama Art erbjuder både duschväggar och duschdörrar för moderna nordiska badrum. De finns i bredder från 70 till 100 cm. Samtliga har 8 mm säkerhetsglas.

VÄNDBARA DUSCHDÖRRAR

Space duschdörrar har en ny teknik som gör dem vändbara. Det betyder att dörrarna är universella och kan installeras antingen till höger eller vänster. Alla har lyftmekanism både uppe och nere så hur dörrarna än monteras lyfts dörren 7 mm när den öppnas vilket gör att släplisten inte skrapar i golvet.

SPACE OCH NYA DUSCHLÖSNINGAR

Nya Space för nischer och Space för pentagonala och rektangulära duschlösningar är solida och har aluminiumprofiler. De öppningsbara glasen är 6 mm säkerhetsglas medan de fasta är 5 mm och garanterar stabilitet och säkerhet.

Ifö Spira Art

Ifö Spira Art

TVÄTTSTÄLL 10

Tvättställ 10

TOALETTER 10

Vägghängda WC 10

Golvstående WC 11

TVÄTTSTÄLL

Tvättställ

Ifö Spira Art tvättställ

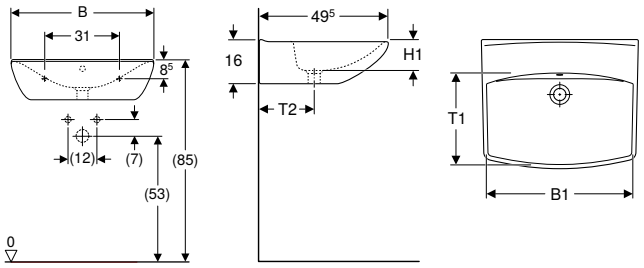

Tekniska data

Material	Sanitetsporslin

Leveransomfattning
- Tvättställ
- Infästningsmaterial

Egenskaper
- Rektangulärt

Artikelnr	RSK nr.	Färg / yta	Kranhål	Överfyllnad	Avställningsyta	B1 [cm]	H [cm]	H1 [cm]	T [cm]	T1 [cm]	T2 [cm]	SEK/st. Exkl moms	SEK/st. Inkl moms
B / Bredd: 60 cm													
15172	7614308	Vit / Ifö Clean	Mitten	Synlig	Baktill	57	16	11	49,5	36	21	**2'028**	**2'536**
15172100	7614309	Vit / Ifö Clean	Mitten	Utan	Baktill	57	16	11	49,5	36	21	**2'028**	**2'536**
15170	7479385	Vit / Ifö Clean	Utan	Synlig	Baktill	57	16	11	49,5	36	21	**1'969**	**2'462**
B / Bredd: 70 cm													
15072	7606575	Vit / Ifö Clean	Mitten	Synlig	Baktill	67,5	16	11	49,5	39	23	**2'477**	**3'096**
15072100	7606576	Vit / Ifö Clean	Mitten	Utan	Baktill	67,5	16	11	49,5	39	23	**2'477**	**3'096**
15070	7479384	Vit / Ifö Clean	Utan	Synlig	Baktill	67,5	16	11	49,5	39	23	**2'363**	**2'954**

Att beställa extra
- 2 bultar M12

TOALETTER

Vägghängda WC

Ifö Spira Art 6245 sats vägghängd WC, slät utsida, Rimfree, med WC-sits

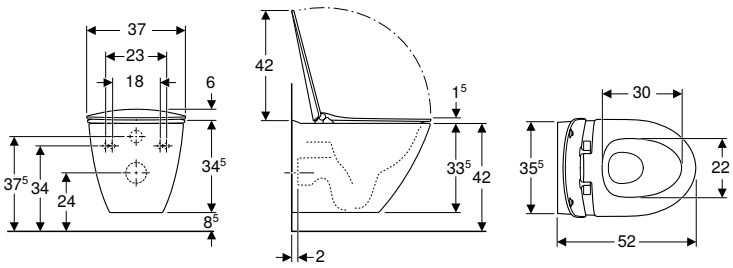

Användning
- För inbyggnadscisterner

Tekniska data

Material	Sanitetsporslin
Monteringsdistans	18 / 23 cm

Egenskaper
- Väggmonterad
- Toalett
- Rimfree
- Utlopp horisontellt

Leveransomfattning
- WC-porslin
- Vattenfördelare
- 3 flödesbegränsare
- WC-sits
- Infästningsmaterial

Artikelnr	RSK nr.	Färg / yta	B [cm]	H [cm]	T [cm]	Gångjärn för snabbfäste	Soft-close	Fast-sättning	Gångjärns-material	Material-hårdhet	SEK/st. Exkl moms	SEK/st. Inkl moms
624509309	7819954	Vit / Ifö Clean	35,5	34,5	52	Ja	Ja	Nerifrån	Mässing förkromad	Hård sits	**6'354**	**7'942**

Golvstående WC

Ifö Spira Art 6240 golvstående WC inbyggt S-lås, dubbelspolning, Rimfree, med WC-sits

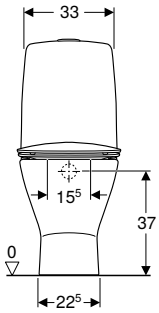

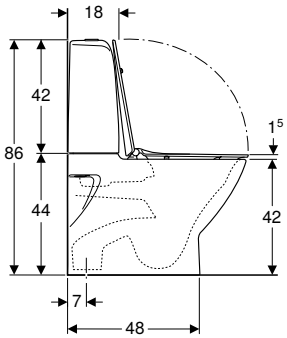

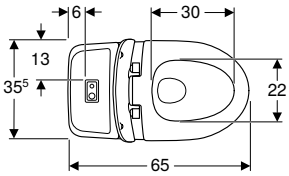

Tekniska data

Flödestryck	0,1–10 bar
Spolmängd, fabriksinställning	4 och 2 l
Spolmängd vid stor spolning	4 / 6 l
Spolmängd vid liten spolning	2 / 3 l
Material	Sanitetsporslin

Leveransomfattning

- Manschett av EPDM
- WC-porslin
- Avstängningsventil
- Synlig cistern
- WC-sits
- Mekanism
- Täckplatta
- Fresh WC-stick

Egenskaper

- Golvstående
- Dubbelspolning
- Toalett
- Rimfree
- Infästning med silikontätning
- Vattenanslutning nedtill till vänster/höger
- Inbyggt S-lås
- Passar för WC-tabletter Fresh

Artikelnr	RSK nr.	Färg / yta	B [cm]	H [cm]	T [cm]	Gångjärn för snabbfäste	Soft-close	Fast-sättning	Gångjärns-material	Material-hårdhet	SEK/st. Exkl moms	SEK/st. Inkl moms
624009311	7803062	WC-porslin: vit/ Ifö Clean Knapp: blankförkromad, strukturerad	35,5	86	65	Ja	Ja	Inga	Mässing förkromad	Hård sits	**8'382**	**10'478**

Tillbehör

- Ifö/IDO/Porsgrund Fresh WC-stick Ocean → s. 257
- Ifö/IDO/Porsgrund Fresh WC-stick Lime → s. 258

Ifö Spira

TVÄTTSTÄLL 18

Handfat 18
Tvättställ 21

BADRUMSMÖBEL 24

Tvättställsunderskåp 24

TOALETTER 25

Vägghängda WC 25
Golvstående WC 27
Golvstående WC förhöjd 37
WC-sitsar 39
Tillbehör 40

PRODUKTÖVERSIKT WC

GOLVSTÅENDE MODELLER

FUNKTION

	Artikel	RSK nr	S-Lås	P-Lås	Montering med silikon	Sitthöjd 42 cm	Sitthöjd 46 cm (förhöjd)	Kort modell	Barn-WC
SPIRA ART/SPIRA	626008811	7811034	x			x			
	626009311	7811032	x			x			
	626009211020	7811040	x		x	x			
	626008811010	7811035	x		x	x			
	626108897	7811052	x				x		
	626009311010	7811033	x		x	x			
	624009311	7803062	x		x	x			
	626208811	7796165		x		x			
	626209311	7796164		x		x			
	626208811010	7796166		x	x	x			
	626008897	7811036	x			x			
	626009311040	7805863	x			x			
	626009311050	7805862	x			x			
	627008897	7811042	x			x			
	627008811	7811037	x			x			
	627008811010	7811041	x		x	x			
	627008811004	7811038	x			x			
	627008811006	7811039	x			x			
	626108811	7811051	x				x		
	626109211	7811049	x				x		
	626109311	7811050	x				x		
	626108811010	7811055	x		x		x		
	626208897	7796167		x		x			
	626109311010	7811054	x		x		x		
SIGN	686006597	7856900	x			x			
	686006511	7856902	x			x			
	68600651100010	7856903	x		x	x			
	683206511	7856718		x		x		x	
	682001811	7808489	x						x
	687206511	7856839		x			x		

VÄGGHÄNGDA MODELLER

FUNKTION

	Artikelnr	RSK nr	Utanpåliggande cistern	ROT	180 / 230 bult-mått	180 bultmått	230 bultmått
SPIRA ART/ SPIRA	629308811	7819972	x		x		
	629309211	7819970	x		x		
	629309311	7819971	x		x		
	629308897	7819973	x		x		
	624509309	7819954			x		
	627508809	7819927			x		
SIGN	689406521	7856836	x	x			
	677505509	7856960					x
	677506509	7856941					x
	687506509	7856922					x
CERA	387502099	7856077					x

							SITS			
	Dubbel-spolning	Enkel-spolning	Anslutning för ytterlig-gare avlopp	Sensor-spolning	Kompatibel med arm-stöd	Rimfree	Mjuksits	Hårdsits mjukstäng-ande	Hårdsits fasta be-slag/Q-R	Sidhänvis-ning
	x					x	x			27
	x					x		x		27
	x				x	x			x	29
	x					x	x			28
		x				x	x			39
	x					x		x		28
	x					x		x		11
	x					x	x			35
	x					x		x		35
	x					x	x			35
		x				x	x			29
	x			x		x		x		30
	x			x		x		x		31
		x				x	x			33
	x					x	x			32
	x					x	x			34
	x		x			x	x			33
	x		x			x	x			33
	x					x	x			37
	x				x	x			x	37
	x				x	x		x		37
	x					x	x			38
		x				x	x			36
	x					x		x		38
		x					x			49
	x						x			48
	x						x			49
	x						x			50
	x						x			51
	x				x		x			52

				SITS				
	Dubbel-spolning	Enkel-spolning	Kompatibel med armstöd	Mjuksits	Hårdsits mjukstängande toppmonterad	Hårdsits mjuk-stängande	Hårdsits fasta beslag/Q-R	Sidhänvisning
	x			x				26
	x		x				x	26
	x		x			x		26
		x		x				27
						x		10
				x				25
	x			x				47
					x			46
				x				46
				x				46
				x				62

PRODUKTÖVERSIKT TVÄTTSTÄLL

		BREDD												DJUP														
Artikel	RSK nr	40.0	41.5	45.0	50.0	51.1	51.5	57.0	59.0	60.0	62.0	70.0	92.0	28.5	31.0	32.0	36.0	38.0	41.5	43.0	43.5	44.0	44.5	46.0	48.0	49.5	51.5	56.0
15010	7612589				x										x													
15017	7612585				x										x													
15018	7612584				x										x													
15020	7606573							x													x							
15022	7606570							x													x							
15047	7502991		x												x													
15048	7502990		x												x													
15050	7502967				x												x											
15052	7502965				x												x											
15060	7614313									x													x					
15062	7614310									x													x					
15070	7479384											x														x		
15072	7606575											x														x		
15087	7502971						x							x														
15088	7502970						x							x														
15120	7502935							x													x							
15122	7502931							x													x							
15142	7502989	x														x												
15160	7503009								x															x				
15162	7502963								x															x				
15170	7479385									x																x		
15172	7614308									x																x		
22220	7606495				x															x								
23220	7606418							x												x								
88036	7521508								x																			x
15010100	7612586				x										x													
15017100	7612588				x										x													
15018100	7612587				x										x													
15020100	7606571							x													x							
15022100	7606572							x													x							
15050100	7502968				x												x											
15052100	7502969				x												x											
15060100	7614311									x													x					
15062100	7614312									x													x					
15072100	7606576											x														x		
15120100	7502932							x													x							
15122100	7502934							x													x							
15160100	7503008								x															x				
15162100	7502964								x															x				
15172100	7614309									x																x		
15342007	7550758										x								x									
15382007	7550760												x						x									

	Bult	Konsol	Montering i hörn	Vägghakar	Montering på underskåp	Med kranhål	Utan kranhål	Med bräddavlopp	Utan bräddavlopp	Sidhänvis-ning
		x		x	x		x	x		18
		x		x	x	x		x		18
		x		x	x	x		x		18
	x	x			x		x	x		21
	x	x			x	x		x		21
		x		x	x	x		x		18
		x		x	x	x		x		18
	x						x	x		19
	x					x		x		19
	x	x					x	x		21
	x	x				x		x		21
	x						x	x		10
	x					x		x		10
		x				x		x		18
		x				x		x		18
	x						x	x		23
	x					x		x		23
	x					x		x		19
	x						x	x		23
	x					x		x		23
	x						x	x		10
	x					x		x		10
		x			x	x		x		60
		x			x	x		x		62
	x		x			x		x		247
		x		x	x		x		x	18
		x		x	x	x			x	18
		x		x	x	x			x	18
	x	x			x		x		x	21
	x	x			x	x			x	21
	x						x		x	68
	x					x			x	68
	x	x					x		x	21
	x	x				x			x	21
	x					x			x	10
	x						x		x	23
	x					x			x	23
	x						x		x	23
	x					x			x	23
	x					x			x	10
		x				x		x		21
		x				x		x		22

TVÄTTSTÄLL

Handfat

Ifö Spira Square handfat kompakt

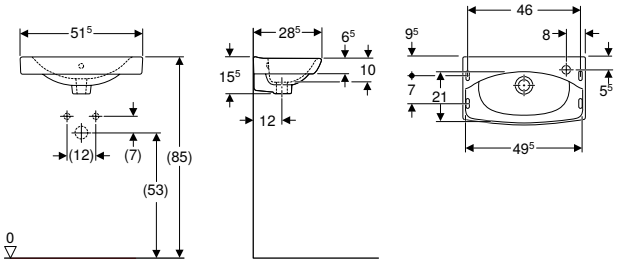

Användning
- För montering på konsoler
- Monteras lämpligen i små badrum och gästtoaletter

Egenskaper
- Rektangulärt
- Kompakt

Tekniska data

Material	Sanitetsporslin

Leveransomfattning
- Handfat

Artikelnr	RSK nr.	Färg / yta	Kranhål	Överfyllnad	Avställningsyta	H [cm]	T [cm]	SEK/st. Exkl moms	SEK/st. Inkl moms
B / Bredd: 51,5 cm									
15087	7502971	Vit / Ifö Clean	Höger	Synlig	Baktill	15,5	28,5	1'652	2'066
15088	7502970	Vit / Ifö Clean	Vänster	Synlig	Baktill	15,5	28,5	1'652	2'066

Tillbehör
- Ifö sats konsoler för handfat

Ifö Spira Square handfat

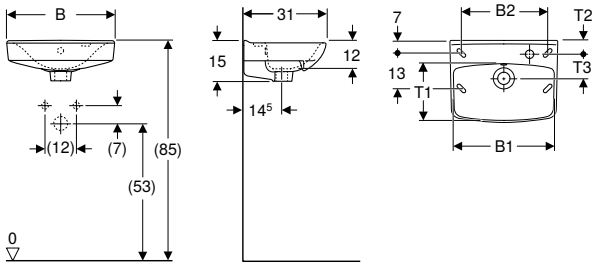

Användning
- För montering med konsoler eller vägghakar

Egenskaper
- Passar för underskåp
- Rektangulärt

Tekniska data

Material	Sanitetsporslin

Artikelnr	RSK nr.	Färg / yta	Kranhål	Överfyllnad	Avställningsyta	B1 [cm]	B2 [cm]	H [cm]	T [cm]	T1 [cm]	T2 [cm]	T3 [cm]	SEK/st. Exkl moms	SEK/st. Inkl moms
B / Bredd: 41,5 cm														
15047	7502991	Vit / Ifö Clean	Höger	Synlig	Baktill	39	34,5	15	31	24,5	6	10	1'359	1'698
15048	7502990	Vit / Ifö Clean	Vänster	Synlig	Baktill	39	34,5	15	31	24,5	6	10	1'359	1'698
B / Bredd: 50 cm														
15017	7612585	Vit / Ifö Clean	Höger	Synlig	Baktill	47	42	15	31	22	5,5	14,5	1'216	1'520
15017099	7550765	Vit / Ifö Clean	Höger	Utan	Baktill	47	42	15	31	22	5,5	14,5	1'205	1'506
15017100	7612588	Vit / Ifö Clean	Höger	Utan	Baktill	47	42	15	31	22	5,5	14,5	1'340	1'676
15010	7612589	Vit / Ifö Clean	Utan	Synlig	Baktill	47	42	15	31	22	20	–	1'340	1'676
15010100	7612586	Vit / Ifö Clean	Utan	Utan	Baktill	47	42	15	31	22	20	–	1'340	1'676
15018	7612584	Vit / Ifö Clean	Vänster	Synlig	Baktill	47	42	15	31	22	5,5	14,5	1'216	1'520
15018099	7550766	Vit / Ifö Clean	Vänster	Utan	Baktill	47	42	15	31	22	5,5	14,5	1'205	1'506
15018100	7612587	Vit / Ifö Clean	Vänster	Utan	Baktill	47	42	15	31	22	5,5	14,5	1'340	1'676

Tillbehör
- Ifö sats konsoler för handfat
- Ifö sats vägghakar för handfat

Ifö Spira handfat

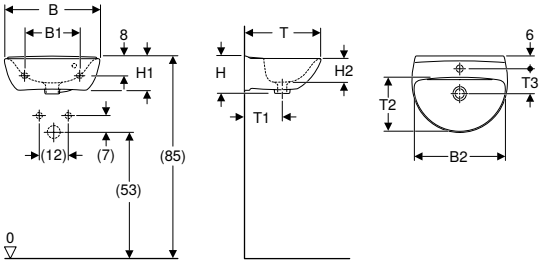

Tekniska data

Material	Sanitetsporslin

Egenskaper
- Rund
- Asymmetriskt bräddavlopp

Leveransomfattning
- Handfat
- Infästningsmaterial

ArtikelNr	RSK nr.	Färg / yta	Kranhål	Överfyllnad	Avställningsyta	B1 [cm]	B2 [cm]	H [cm]	H1 [cm]	H2 [cm]	T [cm]	T1 [cm]	T2 [cm]	T3 [cm]	SEK/st. Exkl moms	SEK/st. Inkl moms
B / Bredd: 40 cm																
15142	7502989	Vit / Ifö Clean	Mitten	Synlig	Baktill	20	38	15	14	10	32	16	22,5	12	**1'359**	**1'698**
B / Bredd: 50 cm																
15052	7502965	Vit / Ifö Clean	Mitten	Synlig	Baktill	28	47	16	13	9,5	36	18	26,5	18	**1'673**	**2'092**
15050	7502967	Vit / Ifö Clean	Utan	Synlig	Baktill	28	47	16	14	9,5	36	18	26,5	–	**1'916**	**2'396**

Att beställa extra
- 2 bultar M12

Ifö Spira handfat, utan bräddavlopp

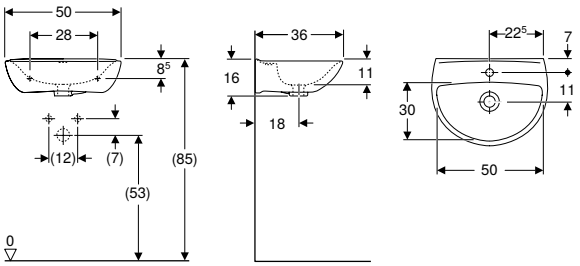

Användning
- För sanitära installationer med högre hygienkrav

Tekniska data

Material	Sanitetsporslin

Egenskaper
- Rund
- Utan bräddavlopp

Leveransomfattning
- Handfat
- Infästningsmaterial

ArtikelNr	RSK nr.	Färg / yta	Kranhål	Överfyllnad	Avställningsyta	B [cm]	H [cm]	T [cm]	SEK/st. Exkl moms	SEK/st. Inkl moms
15050100	7502968	Vit / Ifö Clean	Utan	Utan	Baktill	50	16	36	**1'916**	**2'396**
15052100	7502969	Vit / Ifö Clean	Mitten	Utan	Baktill	50	16	36	**1'916**	**2'396**

Att beställa extra
- 2 bultar M12

Ifö Spira Square möbelpaket, en dörr

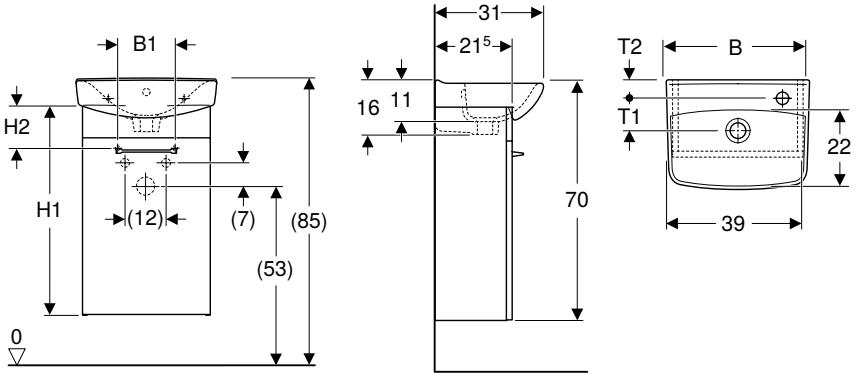

Tekniska data

Material	Tätt försluten spånplatta med tre skikt

Leveransomfattning

- Handfat
- Underskåp för handfat
- Infästningsmaterial

Egenskaper

- Väggmonterad
- Med en dörr
- Handdukshållare blankförkromad
- Handtag för öppning
- Med ett flyttbart hyllplan
- Dörr med dämpningsmekanism
- Kompakt
- Vänster- eller högerhängd
- Fukttålig
- Kan monteras på fötter
- Framsida av MDF
- Levereras förmonterad

Artikelnr	RSK nr.	Färg / yta	Kranhål	Överfyllnad	B1 [cm]	H [cm]	H1 [cm]	H2 [cm]	T [cm]	T1 [cm]	T2 [cm]	SEK/st. Exkl moms	SEK/st. Inkl moms
B / Bredd: 41,5 cm													
42331	8915488	Tvättställ: vit/Ifö Clean Skåpstomme och front: vit/lackerad matt	Höger	Synlig	17	70	62	13	31	10	5	**3'308**	**4'136**
B / Bredd: 41 cm													
42330	8915487	Tvättställ: vit/Ifö Clean Skåpstomme och front: vit/lackerad matt	Vänster	Synlig	17	70	62	13	31	10	5	**3'308**	**4'136**
B / Bredd: 50 cm													
42332	8915489	Tvättställ: vit/Ifö Clean Skåpstomme och front: vit/lackerad matt	Vänster	Synlig	32	70	62,5	13,5	31	9	5,5	**3'379**	**4'224**
42333	8915490	Tvättställ: vit/Ifö Clean Skåpstomme och front: vit/lackerad matt	Höger	Synlig	32	70	62,5	13,5	31	9	5,5	**3'379**	**4'224**

Tvättställ

Ifö Spira Square tvättställ

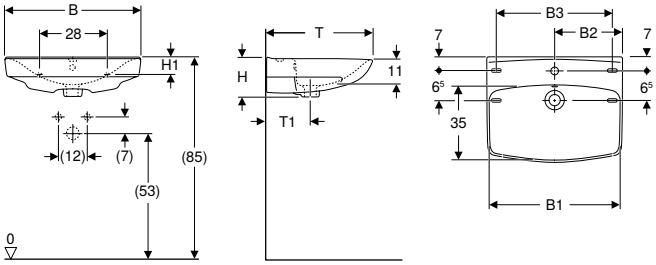

Användning
- För montering med konsoler eller bultar

Tekniska data

Material	Sanitetsporslin

Egenskaper
- Passar för underskåp
- Rektangulärt

Leveransomfattning
- Tvättställ

Artikelnr	RSK nr.	Färg / yta	Kranhål	Överfyllnad	Avställningsyta	B1 [cm]	B2 [cm]	B3 [cm]	H [cm]	H1 [cm]	T [cm]	T1 [cm]	SEK/st. Exkl moms	SEK/st. Inkl moms
B / Bredd: 57 cm														
15022	7606570	Vit / Ifö Clean	Mitten	Synlig	Baktill	55,5	28,5	48,5	16	7,5	43,5	20	**1'319**	**1'648**
15022099	7550761	Vit / Ifö Clean	Mitten	Utan	Baktill	55,5	28,5	48,5	16	7,5	43,5	20	**1'309**	**1'636**
15022100	7606572	Vit / Ifö Clean	Mitten	Utan	Baktill	55,5	28,5	48,5	16	7,5	43,5	20	**1'518**	**1'898**
15020	7606573	Vit / Ifö Clean	Utan	Synlig	Baktill	55,5	28,5	48,5	16	7,5	43,5	20	**1'518**	**1'898**
15020100	7606571	Vit / Ifö Clean	Utan	Utan	Baktill	55,5	28,5	48,5	16	7,5	43,5	20	**1'518**	**1'898**
B / Bredd: 60 cm														
15062	7614310	Vit / Ifö Clean	Mitten	Synlig	Baktill	28,5	30	49	17	9	44,5	22	**1'706**	**2'132**
15062100	7614312	Vit / Ifö Clean	Mitten	Utan	Baktill	28,5	30	49	17	9	44,5	22	**1'961**	**2'452**
15060	7614313	Vit / Ifö Clean	Utan	Synlig	Baktill	28,5	30	49	17	9	44,5	22	**1'961**	**2'452**
15060100	7614311	Vit / Ifö Clean	Utan	Utan	Baktill	28,5	30	49	17	9	44,5	22	**1'961**	**2'452**

Tillbehör
- Ifö sats konsoler för tvättställ

Ifö Spira Square tvättställ kompakt

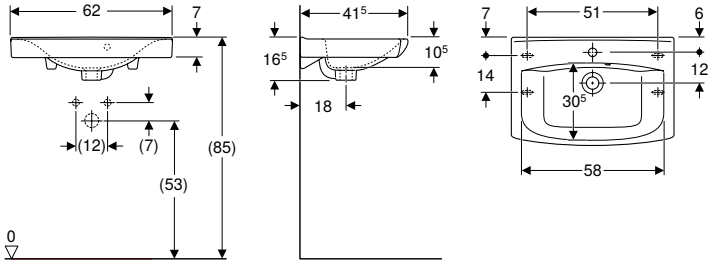

Tekniska data

Material	Sanitetsporslin

Leveransomfattning
- Tvättställ

Egenskaper
- Rektangulärt
- Asymmetriskt bräddavlopp
- Kompakt

Artikelnr	RSK nr.	Färg / yta	Kranhål	Överfyllnad	Avställningsyta	H [cm]	T [cm]	SEK/st. Exkl moms	SEK/st. Inkl moms
B / Bredd: 62 cm									
15342007	7550758	Vit / Ifö Clean	Mitten	Synlig	Baktill	16,5	41,5	**2'923**	**3'654**

Tillbehör
- Ifö sats konsoler för tvättställ

Ifö Spira Square tvättställ med avställningsyta, kompakt

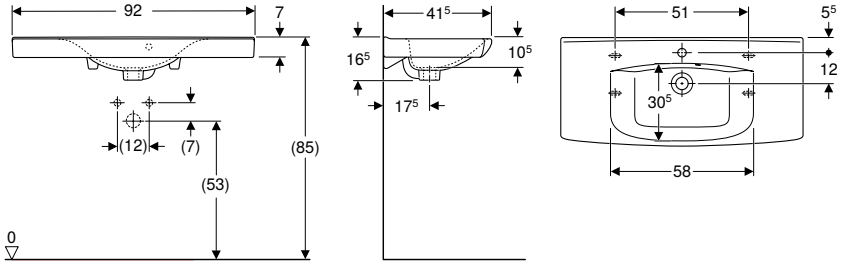

Tekniska data

Material	Sanitetsporslin

Leveransomfattning

- Tvättställ

Egenskaper

- Rektangulärt
- Asymmetriskt bräddavlopp
- Kompakt
- Med avställningsyta

Artikelnr	RSK nr.	Färg / yta	Kranhål	Överfyllnad	Avställningsyta	B [cm]	H [cm]	T [cm]	SEK/st. Exkl moms	SEK/st. Inkl moms
15382007	7550760	Vit / Ifö Clean	Mitten	Synlig	På bägge sidor	92	16,5	41,5	**4'314**	**5'392**

Tillbehör

- Ifö sats konsoler för tvättställ

Ifö Spira Square möbelpaket, två dörrar

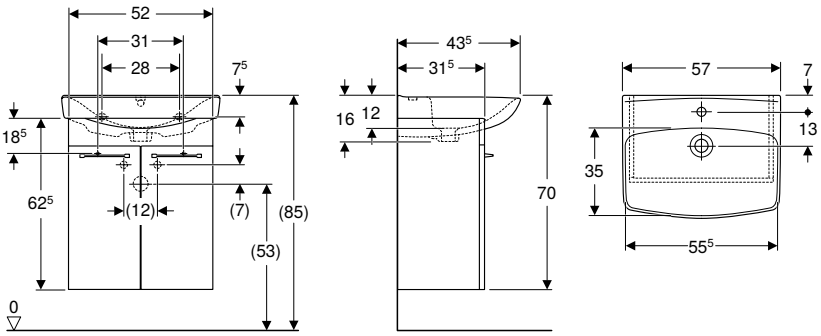

Tekniska data

Material	Tätt försluten spånplatta med tre skikt

Leveransomfattning

- Tvättställ
- Underskåp för tvättställ
- Infästningsmaterial

Egenskaper

- Väggmonterad
- Med två dörrar
- Handdukshållare blankförkromad
- Handtag för öppning
- Med ett flyttbart hyllplan
- Dörr med dämpningsmekanism
- Fukttålig
- Kan monteras på fötter
- Framsida av MDF
- Levereras förmonterad

Artikelnr	RSK nr.	Färg / yta	Kranhål	Överfyllnad	B [cm]	H [cm]	T [cm]	SEK/st. Exkl moms	SEK/st. Inkl moms
42334	8915491	Tvättställ: vit/Ifö Clean Skåpstomme och front: vit/lackerad matt	Mitten	Synlig	57	70	43,5	**3'440**	**4'300**

Ifö Spira tvättställ

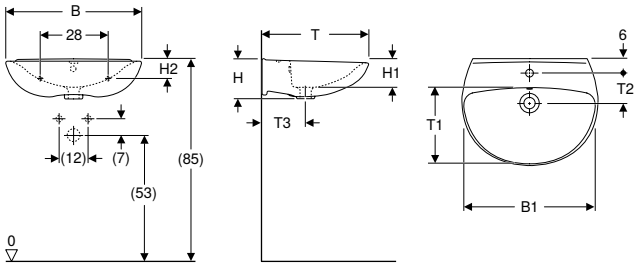

Tekniska data

Material	Sanitetsporslin

Egenskaper
- Rund

Leveransomfattning
- Tvättställ
- Infästningsmaterial

Artikelnr	RSK nr.	Färg / yta	Kranhål	Överfyllnad	Avställningsyta	B1 [cm]	H [cm]	H1 [cm]	H2 [cm]	T [cm]	T1 [cm]	T2 [cm]	T3 [cm]	SEK/st. Exkl moms	SEK/st. Inkl moms
B / Bredd: 57 cm															
15122	7502931	Vit / Ifö Clean	Mitten	Synlig	Baktill	50	17	12	9	43,5	35	13,5	18	**1'319**	**1'648**
15122100	7502934	Vit / Ifö Clean	Mitten	Utan	Baktill	50	17	12	9	43,5	35	13,5	18	**1'518**	**1'898**
15120	7502935	Vit / Ifö Clean	Utan	Synlig	Baktill	50	17	12	9	43,5	35	13,5	18	**1'518**	**1'898**
15120100	7502932	Vit / Ifö Clean	Utan	Utan	Baktill	50	17	12	9	43,5	35	13,5	18	**1'518**	**1'898**
B / Bredd: 59 cm															
15162	7502963	Vit / Ifö Clean	Mitten	Synlig	Baktill	57	17	10,5	8	46	33	14,5	21	**1'706**	**2'132**
15160	7503009	Vit / Ifö Clean	Utan	Synlig	Baktill	57	17	10,5	8	46	33	14,5	21	**1'961**	**2'452**

Att beställa extra
- 2 bultar M12

Ifö Spira tvättställ, utan bräddavlopp

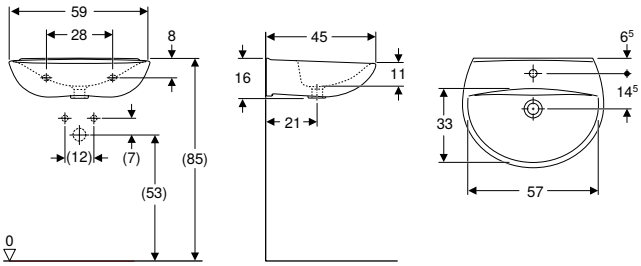

Användning
- För sanitära installationer med högre hygienkrav

Tekniska data

Material	Sanitetsporslin

Egenskaper
- Rund
- Utan bräddavlopp

Leveransomfattning
- Tvättställ
- Infästningsmaterial

Artikelnr	RSK nr.	Färg / yta	Kranhål	Överfyllnad	Avställningsyta	B [cm]	H [cm]	T [cm]	SEK/st. Exkl moms	SEK/st. Inkl moms
15160100	7503008	Vit / Ifö Clean	Utan	Utan	Baktill	59	17	46	**1'961**	**2'452**
15162100	7502964	Vit / Ifö Clean	Mitten	Utan	Baktill	59	17	46	**1'961**	**2'452**

Att beställa extra
- 2 bultar M12

BADRUMSMÖBEL

Tvättställsunderskåp

Ifö Spira Square underskåp för handfat, med en dörr

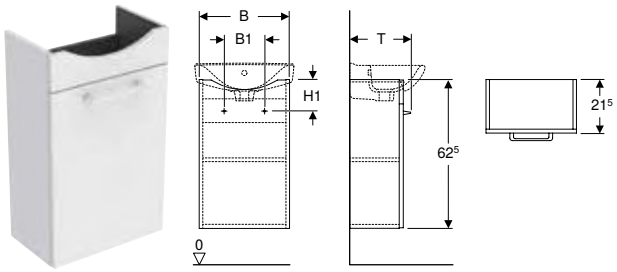

Tekniska data

Material	Tätt försluten spånplatta med tre skikt

Leveransomfattning
- Underskåp för handfat
- Infästningsmaterial

Egenskaper
- Väggmonterad
- Med en dörr
- Handdukshållare blankförkromad
- Handtag för öppning
- Med ett flyttbart hyllplan
- Dörr med dämpningsmekanism
- Kompakt
- Vänster- eller högerhängd
- Fukttålig
- Kan monteras på fötter
- Framsida av MDF
- Levereras förmonterad

Artikelnr	RSK nr.	Färg / yta	B [cm]	B1 [cm]	Bredd tvättställ [cm]	H [cm]	H1 [cm]	T [cm]	SEK/st. Exkl moms	SEK/st. Inkl moms
42770	8845394	Vit / Lackerad matt	37,5	17	41,5	62,5	13	24	**1'946**	**2'432**
42771	8845395	Vit / Lackerad matt	45	24	50	62,5	15	25,5	**2'165**	**2'706**

Ifö Spira Square underskåp för tvättställ, med två dörrar

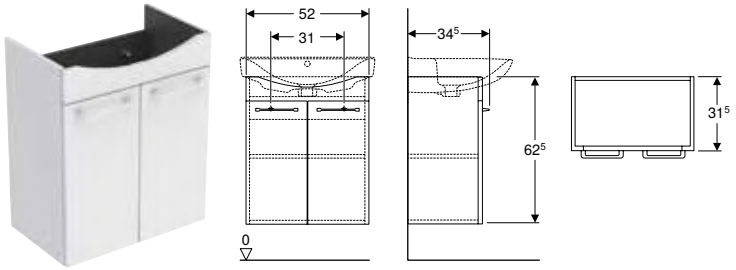

Tekniska data

Material	Tätt försluten spånplatta med tre skikt

Leveransomfattning
- Underskåp för tvättställ
- Infästningsmaterial

Egenskaper
- Väggmonterad
- Med två dörrar
- Handdukshållare blankförkromad
- Handtag för öppning
- Med ett flyttbart hyllplan
- Dörr med dämpningsmekanism
- Fukttålig
- Kan monteras på fötter
- Framsida av MDF
- Levereras förmonterad

Artikelnr	RSK nr.	Färg / yta	B [cm]	Bredd tvättställ [cm]	H [cm]	T [cm]	SEK/st. Exkl moms	SEK/st. Inkl moms
42772	8845396	Vit / Lackerad matt	52	57	62,5	31,5	**2'115**	**2'644**

TOALETTER

Vägghängda WC

Ifö Spira 6275 sats vägghängd WC, Rimfree, med WC-sits

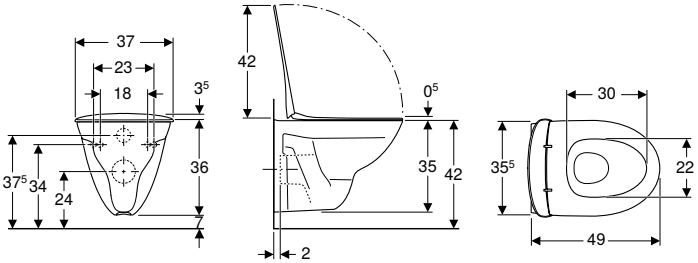

Användning
- För inbyggnadscisterner

Tekniska data

Material	Sanitetsporslin
Monteringsdistans	18 / 23 cm

Egenskaper
- Väggmonterad
- Toalett
- Rimfree
- Utlopp horisontellt

Leveransomfattning
- WC-porslin
- Vattenfördelare
- Flödesbegränsare
- WC-sits

Artikelnr	RSK nr.	Färg / yta	B [cm]	H [cm]	T [cm]	Gångjärn för snabbfäste	Soft-close	Gångjärnsmaterial	Materialhårdhet	SEK/st. Exkl moms	SEK/st. Inkl moms
627508809	7819927	Vit / Ifö Clean	35,5	36	49	Ja	Nej	Plast	Mjuk sits	**3'084**	**3'856**

Ifö Spira 6293 vägghängd WC dubbelspolning, Rimfree, med synlig cistern, med WC-sits

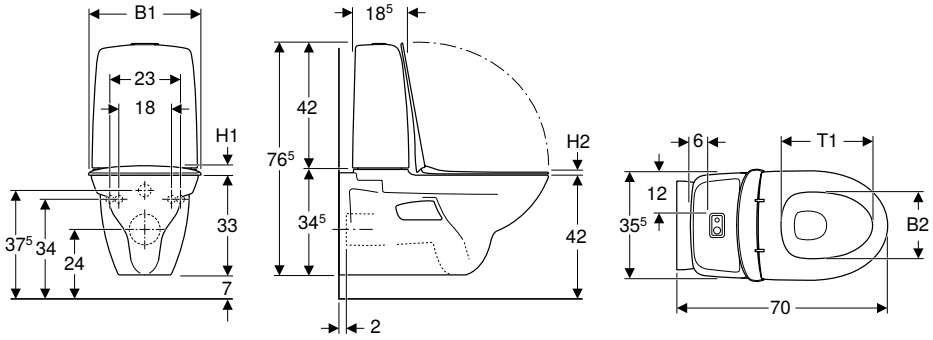

Tekniska data

Flödestryck	0,1–10 bar
Spolmängd, fabriksinställning	4 och 2 l
Spolmängd vid stor spolning	4 / 6 l
Spolmängd vid liten spolning	2 / 3 l
Material	Sanitetsporslin
Monteringsdistans	18 / 23 cm

Leveransomfattning
- Manschett av EPDM
- WC-porslin
- Avstängningsventil
- Synlig cistern
- WC-sits
- Fresh WC-stick
- Infästningsmaterial

Egenskaper
- Väggmonterad
- Dubbelspolning
- Toalett
- Rimfree
- Vattenanslutning nedtill till vänster/höger
- Avsedd för armstöd
- Passar för WC-tabletter Fresh

Artikelnr	RSK nr.	Färg / yta	B [cm]	B1 [cm]	B2 [cm]	H [cm]	H1 [cm]	H2 [cm]	T [cm]	T1 [cm]	Gångjärn för snabb-fäste	Soft-close	Fast-sättning	Gångjärns-material	Material-hårdhet	SEK/st. Exkl moms	SEK/st. Inkl moms
629308811	7819972	WC-porslin: vit/Ifö Clean Knapp: blankförkromad, strukturerad	35,5	37,5	22	76,5	3,5	3	70	30	Ja	Nej	Inga	Plast	Mjuk sits	**7’541**	**9’426**
629309211	7819970	WC-porslin: vit/Ifö Clean Knapp: blankförkromad, strukturerad	35,5	37	22	76,5	6	2	70	30	Ja	Nej	Nerifrån	Rostfritt stål	Hård sits	**8’284**	**10’356**
629309311	7819971	WC-porslin: vit/Ifö Clean Knapp: blankförkromad, strukturerad	35,5	37	22	76,5	6	2	70	30	Ja	Ja	Nerifrån	Mässing förkromad	Hård sits	**8’655**	**10’818**

Tillbehör
- Ifö/IDO/Porsgrund Fresh WC-stick Ocean → s. 257
- Ifö/IDO/Porsgrund Fresh WC-stick Lime → s. 258
- Ifö Care armstöd med WC-pappershållare → s. 72

Ifö Spira 6293 vägghängd WC enkelspolning, Rimfree, med synlig cistern, med WC-sits

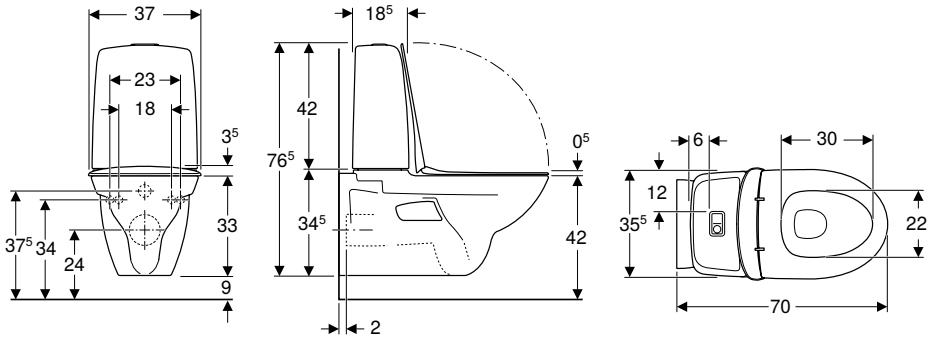

Tekniska data

Flödestryck	0,1–10 bar
Spolmängd, fabriksinställning	4 l
Spolmängd, inställningsområde	4 / 6 l
Material	Sanitetsporslin
Monteringsdistans	18 / 23 cm

Leveransomfattning
- Manschett av EPDM
- WC-porslin
- Avstängningsventil
- Synlig cistern
- WC-sits
- Fresh WC-stick
- Infästningsmaterial

Egenskaper
- Väggmonterad
- Enkelspolning
- Toalett
- Rimfree
- Vattenanslutning nedtill till vänster/höger
- Avsedd för armstöd
- Passar för WC-tabletter Fresh

Artikelnr	RSK nr.	Färg / yta	B [cm]	H [cm]	T [cm]	Gångjärn för snabbfäste	Soft-close	Gångjärns-material	Material-hårdhet	SEK/st. Exkl moms	SEK/st. Inkl moms
629308897	7819973	WC-porslin: vit/Ifö Clean Knapp: blankförkromad, strukturerad	35,5	76,5	70	Ja	Nej	Plast	Mjuk sits	**7'541**	**9'426**

Tillbehör
- Ifö/IDO/Porsgrund Fresh WC-stick Ocean → s. 257
- Ifö/IDO/Porsgrund Fresh WC-stick Lime → s. 258
- Ifö Care armstöd med WC-pappershållare → s. 72

Golvstående WC

Ifö Spira 6260 golvstående WC inbyggt S-lås, dubbelspolning, Rimfree, med WC-sits

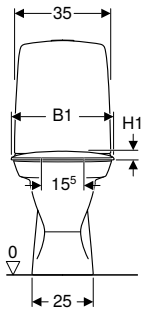

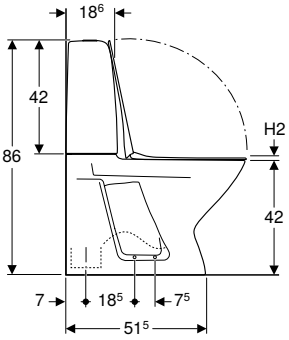

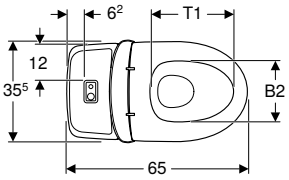

Tekniska data

Flödestryck	0,1–10 bar
Spolmängd, fabriksinställning	4 och 2 l
Spolmängd vid stor spolning	4 / 6 l
Spolmängd vid liten spolning	2 / 3 l
Material	Sanitetsporslin

Leveransomfattning
- WC-porslin
- Avstängningsventil
- Synlig cistern
- WC-sits
- Mekanism
- Täckplatta
- Fresh WC-stick
- Infästningsmaterial

Egenskaper
- Golvstående
- Dubbelspolning
- Toalett
- Fäste med skruv
- Rimfree
- Vattenanslutning nedtill till vänster/höger
- Inbyggt S-lås
- Passar för WC-tabletter Fresh

Artikelnr	RSK nr.	Färg / yta	B [cm]	B1 [cm]	B2 [cm]	H [cm]	H1 [cm]	H2 [cm]	T [cm]	T1 [cm]	Gångjärn för snabbfäste	Soft-close	Fast-sättning	Gångjärns-material	Material-hårdhet	SEK/st. Exkl moms	SEK/st. Inkl moms
626008811	7811034	WC-porslin: vit/Ifö Clean Knapp: blankförkromad, strukturerad	35,5	37,5	22	86	3,5	3	65	30	Ja	Nej	Inga	Plast	Mjuk sits	**5'229**	**6'536**
626009311	7811032	WC-porslin: vit/Ifö Clean Knapp: blankförkromad, strukturerad	35,5	37	22	86	6	2	65	30	Ja	Ja	Nerifrån	Mässing förkromad	Hård sits	**6'070**	**7'588**

Tillbehör
- Ifö/IDO/Porsgrund Fresh WC-stick Ocean → s. 257
- Ifö/IDO/Porsgrund Fresh WC-stick Lime → s. 258

Ifö Spira 6260 golvstående WC med inbyggt s-lås, infästning med silikontätning, dubbelspolning, Rimfree, med WC-sits

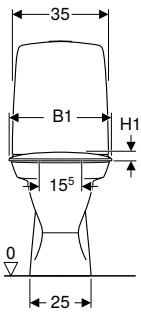

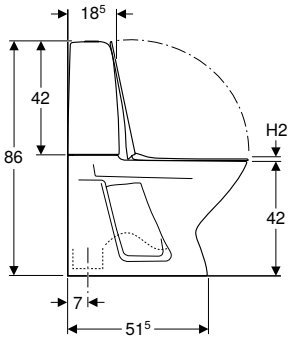

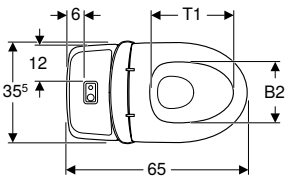

Tekniska data

Flödestryck	0,1–10 bar
Spolmängd, fabriksinställning	4 och 2 l
Spolmängd vid stor spolning	4 / 6 l
Spolmängd vid liten spolning	2 / 3 l
Material	Sanitetsporslin

Egenskaper
- Golvstående
- Dubbelspolning
- Toalett
- Rimfree
- Infästning med silikontätning
- Vattenanslutning nedtill till vänster/höger
- Inbyggt S-lås
- Passar för WC-tabletter Fresh

Leveransomfattning
- WC-porslin
- Avstängningsventil
- Synlig cistern
- WC-sits
- Mekanism
- Täckplatta
- Fresh WC-stick

Artikelnr	RSK nr.	Färg / yta	B [cm]	B1 [cm]	B2 [cm]	H [cm]	H1 [cm]	H2 [cm]	T [cm]	T1 [cm]	Gångjärn snabbfäste	Soft-close	Fast-sättning	Gångjärns-material	Material-hårdhet	SEK/st. Exkl moms	SEK/st. Inkl moms
626008811010	7811035	WC-porslin: vit/Ifö Clean Knapp: blankförkromad, strukturerad	35,5	37,5	22	86	3,5	3	65	30	Ja	Nej	Inga	Plast	Mjuk sits	**5'229**	**6'536**
626009311010	7811033	WC-porslin: vit/Ifö Clean Knapp: blankförkromad, strukturerad	35,5	37	22	86	6	2	65	30	Ja	Ja	Nerifrån	Mässing förkromad	Hård sits	**6'070**	**7'588**

Tillbehör
- Ifö/IDO/Porsgrund Fresh WC-stick Ocean → s. 257
- Ifö/IDO/Porsgrund Fresh WC-stick Lime → s. 258

Ifö Spira 6260 golvstående WC inbyggt S-lås, dubbelspolning, Rimfree, med WC-sits

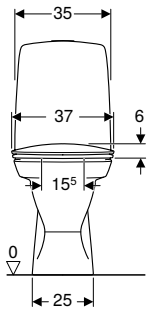

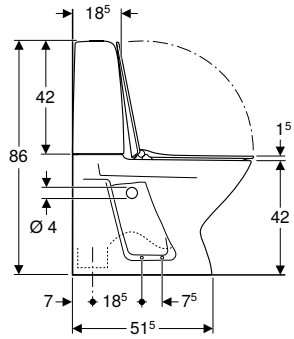

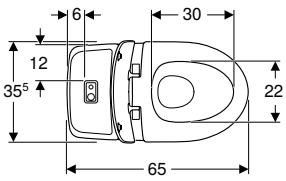

Tekniska data

Flödestryck	0,1–10 bar
Spolmängd, fabriksinställning	4 och 2 l
Spolmängd vid stor spolning	4 / 6 l
Spolmängd vid liten spolning	2 / 3 l
Material	Sanitetsporslin

Leveransomfattning
- WC-porslin
- Avstängningsventil
- Synlig cistern
- WC-sits
- Mekanism
- Täckplatta
- Fresh WC-stick
- Infästningsmaterial

Egenskaper
- Golvstående
- Dubbelspolning
- Toalett
- Fäste med skruv
- Rimfree
- Vattenanslutning nedtill till vänster/höger
- Inbyggt S-lås
- Avsedd för armstöd
- Passar för WC-tabletter Fresh

Artikelnr	RSK nr.	Färg / yta	B [cm]	H [cm]	T [cm]	Gångjärn för snabbfäste	Soft-close	Fast-sättning	Gångjärns-material	Material-hårdhet	SEK/st. Exkl moms	SEK/st. Inkl moms
626009211020	7811040	WC-porslin: vit/ Ifö Clean Knapp: blankförkromad, strukturerad	35,5	86	65	Ja	Nej	Nerifrån	Rostfritt stål	Hård sits	**5'908**	**7'386**

Tillbehör
- Ifö Care armstöd med WC-pappershållare → s. 72
- Ifö/IDO/Porsgrund Fresh WC-stick Ocean → s. 257
- Ifö/IDO/Porsgrund Fresh WC-stick Lime → s. 258

Ifö Spira 6260 golvstående WC inbyggt S-lås, enkelspolning, Rimfree, med WC-sits

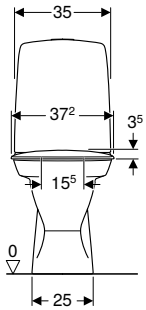

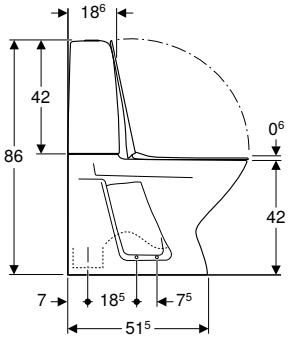

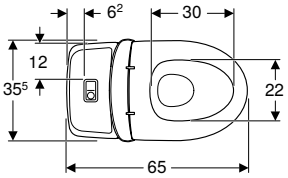

Tekniska data

Flödestryck	0,1–10 bar
Spolmängd, fabriksinställning	4 l
Spolmängd, inställningsområde	4 / 6 l
Material	Sanitetsporslin

Leveransomfattning
- WC-porslin
- Avstängningsventil
- Synlig cistern
- WC-sits
- Mekanism
- Täckplatta
- Fresh WC-stick
- Infästningsmaterial

Egenskaper
- Golvstående
- Enkelspolning
- Toalett
- Fäste med skruv
- Rimfree
- Vattenanslutning nedtill till vänster/höger
- Inbyggt S-lås
- Passar för WC-tabletter Fresh

Artikelnr	RSK nr.	Färg / yta	B [cm]	H [cm]	T [cm]	Gångjärn för snabbfäste	Soft-close	Gångjärns-material	Material-hårdhet	SEK/st. Exkl moms	SEK/st. Inkl moms
626008897	7811036	WC-porslin: vit/Ifö Clean Knapp: blankförkromad, strukturerad	35,5	86	65	Ja	Nej	Plast	Mjuk sits	**5'229**	**6'536**

Tillbehör
- Ifö/IDO/Porsgrund Fresh WC-stick Ocean → s. 257
- Ifö/IDO/Porsgrund Fresh WC-stick Lime → s. 258

Ifö Spira 6260 golvstående WC inbyggt S-lås, elektronisk spolning, batteridrift, Rimfree, med WC-sits, beröringsfri

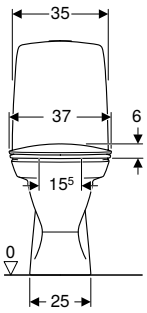

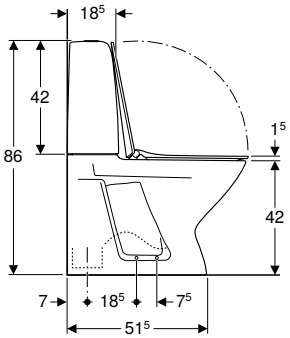

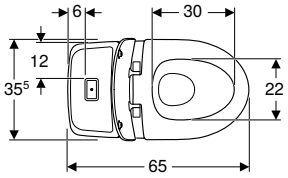

Tekniska data

Batterityp	Alkaliskt (1,5 V AA)
Kapslingsklass	IP54
Driftspänning	6 V DC
Effekt	1,8 W
Effekt standby	0,0003 W
Flödestryck	0,1–10 bar
Spolmängd, fabriksinställning	6 l
Spolmängd, inställningsområde	6 eller 2 / 4 l
Intervallspolning, fabriksinställning	72 h
Reaktionstid, fabriksinställning	0,5 s
Material	Sanitetsporslin

Leveransomfattning

- WC-porslin
- Avstängningsventil
- Synlig cistern
- WC-sits
- Mekanism
- Täckplatta
- Fresh WC-stick
- Infästningsmaterial

Egenskaper

- Golvstående
- Enkelspolning
- Toalett
- Fäste med skruv
- Rimfree
- Manuell spolmanövrering, beröringsfri
- Vattenanslutning nedtill till vänster/höger
- Inbyggt S-lås
- Passar för WC-tabletter Fresh

Artikelnr	RSK nr.	Färg / yta	B [cm]	H [cm]	T [cm]	Gångjärn för snabbfäste	Soft-close	Fast-sättning	Gångjärns-material	Material-hårdhet	SEK/st. Exkl moms	SEK/st. Inkl moms
626009311040	7805863	Vit / Ifö Clean	35,5	86	65	Ja	Ja	Nerifrån	Mässing förkromad	Hård sits	**11'283**	**14'104**

Tillbehör

- Ifö/IDO/Porsgrund Fresh WC-stick Ocean → s. 257
- Ifö/IDO/Porsgrund Fresh WC-stick Lime → s. 258

Ifö Spira 6260 golvstående WC inbyggt S-lås, elektronisk spolning, nätdrift, Rimfree, med WC-sits, beröringsfri

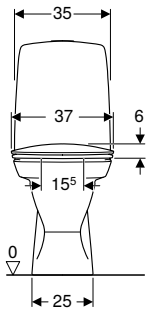

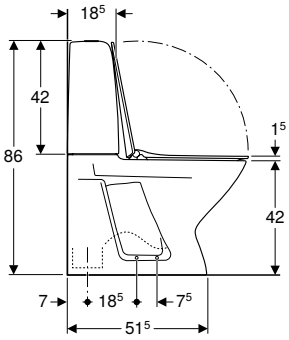

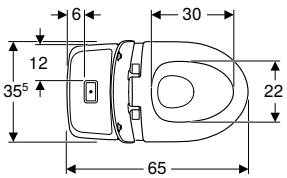

Tekniska data

Kapslingsklass	IP44
Skyddsklass	II
Märkspänning	230 V AC
Nätfrekvens	50 Hz
Driftspänning	6 V DC
Effekt	1,8 W
Effekt standby	0,0003 W
Kabellängd	1 m
Flödestryck	0,1–10 bar
Spolmängd, fabriksinställning	6 l
Spolmängd, inställningsområde	6 eller 2 / 4 l
Intervallspolning, fabriksinställning	72 h
Reaktionstid, fabriksinställning	0,5 s
Material	Sanitetsporslin

Leveransomfattning

- WC-porslin
- Avstängningsventil
- Synlig cistern
- WC-sits
- Mekanism
- Täckplatta
- Fresh WC-stick
- Infästningsmaterial

Egenskaper

- Golvstående
- Enkelspolning
- Toalett
- Fäste med skruv
- Rimfree
- Manuell spolmanövrering, beröringsfri
- Vattenanslutning nedtill till vänster/höger
- Inbyggt S-lås
- Passar för WC-tabletter Fresh

Artikelnr	RSK nr.	Färg / yta	B [cm]	H [cm]	T [cm]	Gångjärn för snabbfäste	Soft-close	Fast-sättning	Gångjärns-material	Material-hårdhet	SEK/st. Exkl moms	SEK/st. Inkl moms
626009311050	7805862	Vit / Ifö Clean	35,5	86	65	Ja	Ja	Nerifrån	Mässing förkromad	Hård sits	**11'283**	**14'104**

Tillbehör

- Ifö/IDO/Porsgrund Fresh WC-stick Ocean → s. 257
- Ifö/IDO/Porsgrund Fresh WC-stick Lime → s. 258

Ifö Spira 6270 golvstående WC, öppet S-lås, dubbelspolning, Rimfree, med WC-sits

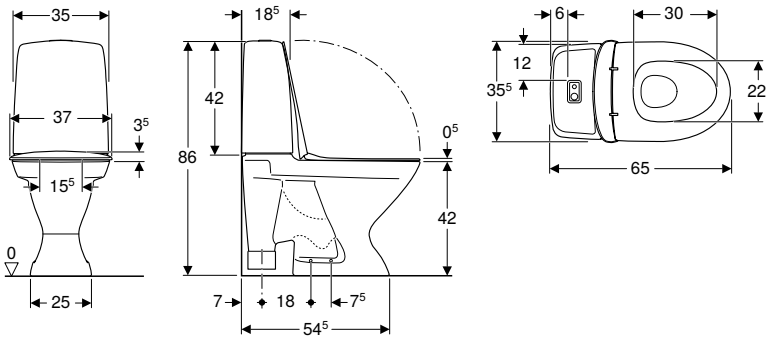

Tekniska data

Flödestryck	0,1–10 bar
Spolmängd, fabriksinställning	4 och 2 l
Spolmängd vid stor spolning	4 / 6 l
Spolmängd vid liten spolning	2 / 3 l
Material	Sanitetsporslin

Leveransomfattning
- WC-porslin
- Avstängningsventil
- Synlig cistern
- WC-sits
- Mekanism
- Fresh WC-stick
- Infästningsmaterial

Egenskaper
- Golvstående
- Dubbelspolning
- Toalett
- Fäste med skruv
- Rimfree
- Vattenanslutning nedtill till vänster/höger
- Öppet S-lås
- Passar för WC-tabletter Fresh

Artikelnr	RSK nr.	Färg / yta	B [cm]	H [cm]	T [cm]	Gångjärn för snabbfäste	Soft-close	Gångjärns-material	Material-hårdhet	SEK/st. Exkl moms	SEK/st. Inkl moms
627008811	7811037	WC-porslin: vit/Ifö Clean Knapp: blankförkromad, strukturerad	35,5	86	65	Ja	Nej	Plast	Mjuk sits	**5’229**	**6’536**

Tillbehör
- Ifö/IDO/Porsgrund Fresh WC-stick Ocean → s. 257
- Ifö/IDO/Porsgrund Fresh WC-stick Lime → s. 258

Ifö Spira 6270 golvstående WC, öppet S-lås, öppning för anslutning av ytterligare utlopp, dubbelspolning, Rimfree, med WC-sits

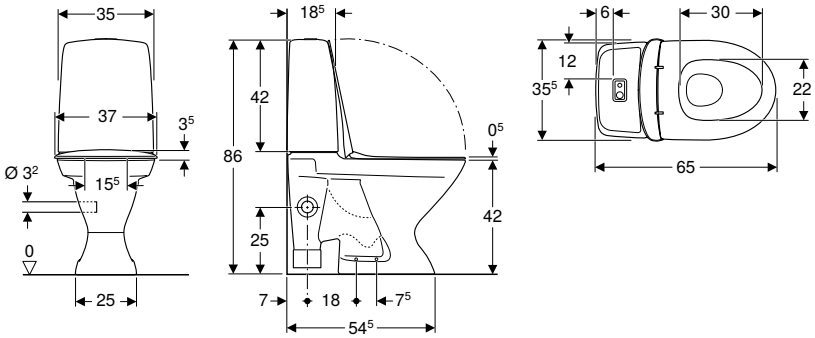

Tekniska data

Flödestryck	0,1–10 bar
Spolmängd, fabriksinställning	4 och 2 l
Spolmängd vid stor spolning	4 / 6 l
Spolmängd vid liten spolning	2 / 3 l
Material	Sanitetsporslin

Leveransomfattning
- WC-porslin
- Avstängningsventil
- Synlig cistern
- WC-sits
- Mekanism
- Fresh WC-stick
- Förslutning för öppning för extra utloppsanslutning
- Infästningsmaterial

Egenskaper
- Golvstående
- Dubbelspolning
- Toalett
- Fäste med skruv
- Rimfree
- Vattenanslutning nedtill till vänster/höger
- Öppet S-lås
- Passar för WC-tabletter Fresh
- Med ytterligare anslutning för utlopp från tvättställ eller tvätt-maskin

Artikelnr	RSK nr.	Färg / yta	B [cm]	H [cm]	T [cm]	Öppning för handfats-anslutning	Gångjärn för snabbfäste	Soft-close	Gångjärns-material	Material-hårdhet	SEK/st. Exkl moms	SEK/st. Inkl moms
627008811004	7811038	WC-porslin: vit/ Ifö Clean Knapp: blankförkromad, strukturerad	35,5	86	65	Höger	Ja	Nej	Plast	Mjuk sits	**5'688**	**7'110**
627008811006	7811039	WC-porslin: vit/ Ifö Clean Knapp: blankförkromad, strukturerad	35,5	86	65	Vänster	Ja	Nej	Plast	Mjuk sits	**5'688**	**7'110**

Tillbehör
- Ifö/IDO/Porsgrund Fresh WC-stick Ocean → s. 257
- Ifö/IDO/Porsgrund Fresh WC-stick Lime → s. 258

Ifö Spira 6270 golvstående WC, öppet S-lås, enkelspolning, Rimfree, med WC-sits

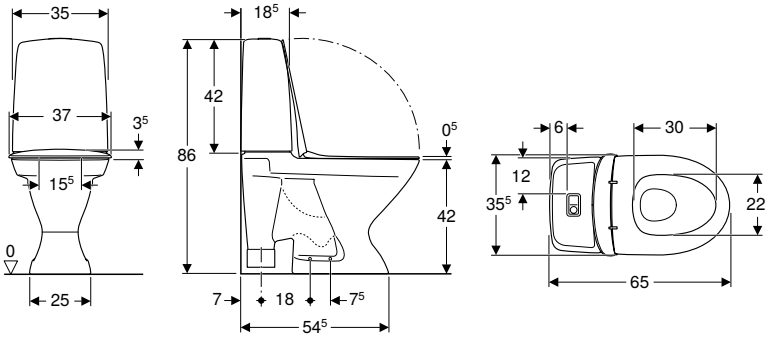

Tekniska data

Flödestryck	0,1–10 bar
Spolmängd, fabriksinställning	4 l
Spolmängd, inställningsområde	4 / 6 l
Material	Sanitetsporslin

Leveransomfattning
- WC-porslin
- Avstängningsventil
- Synlig cistern
- WC-sits
- Mekanism
- Fresh WC-stick
- Infästningsmaterial

Egenskaper
- Golvstående
- Enkelspolning
- Toalett
- Fäste med skruv
- Rimfree
- Vattenanslutning nedtill till vänster/höger
- Öppet S-lås
- Passar för WC-tabletter Fresh

Artikelnr	RSK nr.	Färg / yta	B [cm]	H [cm]	T [cm]	Gångjärn för snabbfäste	Soft-close	Gångjärns-material	Material-hårdhet	SEK/st. Exkl moms	SEK/st. Inkl moms
627008897	7811042	WC-porslin: vit/Ifö Clean Knapp: blankförkromad, strukturerad	35,5	86	65	Ja	Nej	Plast	Mjuk sits	**5'229**	**6'536**

Tillbehör
- Ifö/IDO/Porsgrund Fresh WC-stick Ocean → s. 257
- Ifö/IDO/Porsgrund Fresh WC-stick Lime → s. 258

Ifö Spira 6270 golvstående WC, öppet S-lås, infästning med silikontätning, dubbelspolning, Rimfree, med WC-sits

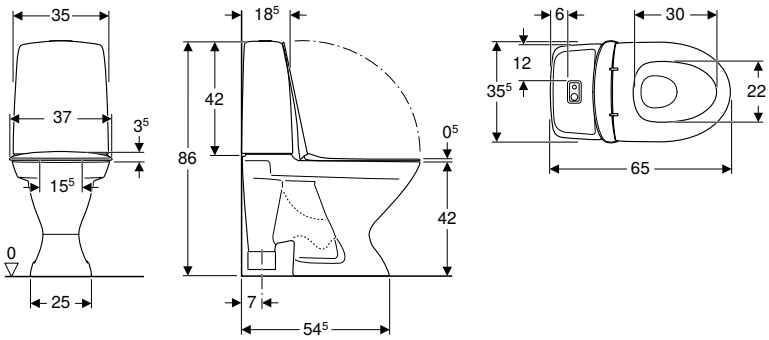

Tekniska data

Flödestryck	0,1–10 bar
Spolmängd, fabriksinställning	4 och 2 l
Spolmängd vid stor spolning	4 / 6 l
Spolmängd vid liten spolning	2 / 3 l
Material	Sanitetsporslin

Leveransomfattning
- WC-porslin
- Avstängningsventil
- Synlig cistern
- WC-sits
- Mekanism
- Fresh WC-stick

Egenskaper
- Golvstående
- Dubbelspolning
- Toalett
- Rimfree
- Infästning med silikontätning
- Vattenanslutning nedtill till vänster/höger
- Öppet S-lås
- Passar för WC-tabletter Fresh

Artikelnr	RSK nr.	Färg / yta	B [cm]	H [cm]	T [cm]	Gångjärn för snabbfäste	Soft-close	Gångjärns-material	Material-hårdhet	SEK/st. Exkl moms	SEK/st. Inkl moms
627008811010	7811041	WC-porslin: vit/Ifö Clean Knapp: blankförkromad, strukturerad	35,5	86	65	Ja	Nej	Plast	Mjuk sits	**5’229**	**6’536**

Tillbehör
- Ifö/IDO/Porsgrund Fresh WC-stick Ocean → s. 257
- Ifö/IDO/Porsgrund Fresh WC-stick Lime → s. 258

Ifö Spira 6262 golvstående WC universallås täckt, Rimfree, med WC-sits

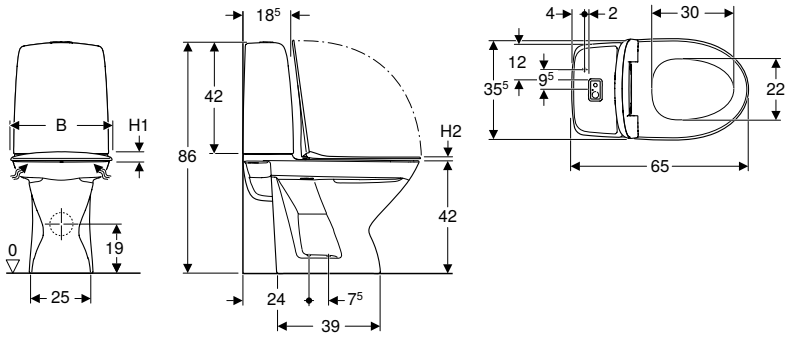

Tekniska data

Flödestryck	0,1–10 bar
Spolmängd, fabriksinställning	4 och 2 l
Spolmängd vid stor spolning	4 / 6 l
Spolmängd vid liten spolning	2 / 3 l
Material	Sanitetsporslin

Leveransomfattning
- WC-porslin
- Avstängningsventil
- Synlig cistern
- WC-sits
- Mekanism
- Fresh WC-stick
- Infästningsmaterial

Egenskaper
- Golvstående
- Dubbelspolning
- Toalett
- Fäste med skruv
- Rimfree
- Vattenanslutning nedtill till vänster/höger
- Universallås täckt
- Passar för WC-tabletter Fresh

Artikelnr	RSK nr.	Färg / yta	B [cm]	H [cm]	H1 [cm]	H2 [cm]	T [cm]	Gångjärn för snabbfäste	Soft-close	Fast-sättning	Gångjärns-material	Material-hårdhet	SEK/st. Exkl moms	SEK/st. Inkl moms
626208811	7796165	WC-porslin: vit/Ifö Clean Knapp: blankförkromad, strukturerad	37,5	86	3,5	0,5	65	Ja	Nej	Inga	Plast	Mjuk sits	**5'848**	**7'310**
626209311	7796164	WC-porslin: vit/Ifö Clean Knapp: blankförkromad, strukturerad	37	86	6	1,5	65	Ja	Ja	Nerifrån	Mässing förkromad	Hård sits	**6'689**	**8'362**

Tillbehör
- Ifö/IDO/Porsgrund Fresh WC-stick Ocean → s. 257
- Ifö/IDO/Porsgrund Fresh WC-stick Lime → s. 258
- Geberit anslutningssats för golvstående WC → s. 276

Ifö Spira 6262 golvstående WC, universallås täckt, infästning med silikontätning, Rimfree, med WC-sits

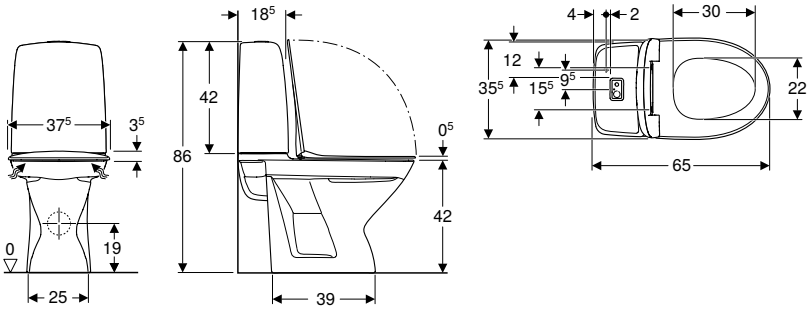

Tekniska data

Flödestryck	0,1–10 bar
Spolmängd, fabriksinställning	4 och 2 l
Spolmängd vid stor spolning	4 / 6 l
Spolmängd vid liten spolning	2 / 3 l
Material	Sanitetsporslin

Leveransomfattning
- WC-porslin
- Avstängningsventil
- Synlig cistern
- WC-sits
- Mekanism
- Fresh WC-stick

Egenskaper
- Golvstående
- Dubbelspolning
- Toalett
- Rimfree
- Infästning med silikontätning
- Vattenanslutning nedtill till vänster/höger
- Universallås täckt
- Passar för WC-tabletter Fresh

Artikelnr	RSK nr.	Färg / yta	B [cm]	H [cm]	T [cm]	Gångjärn för snabbfäste	Soft-close	Fast-sättning	Gångjärns-material	Material-hårdhet	SEK/st. Exkl moms	SEK/st. Inkl moms
626208811010	7796166	WC-porslin: vit/ Ifö Clean Knapp: blankförkromad, strukturerad	37,5	86	65	Ja	Nej	Inga	Plast	Mjuk sits	**5'848**	**7'310**

Tillbehör
- Ifö/IDO/Porsgrund Fresh WC-stick Ocean → s. 257
- Ifö/IDO/Porsgrund Fresh WC-stick Lime → s. 258
- Geberit anslutningssats för golvstående WC → s. 276

Ifö Spira 6262 golvstående WC universallås täckt, Rimfree, med WC-sits

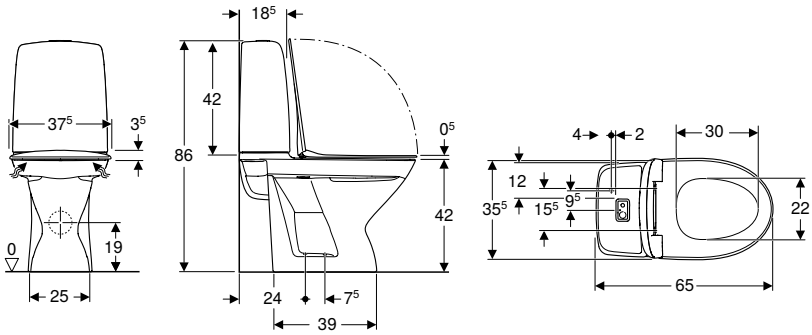

Tekniska data

Flödestryck	0,1–10 bar
Spolmängd, fabriksinställning	4 l
Spolmängd, inställningsområde	4 / 6 l
Material	Sanitetsporslin

Leveransomfattning

- WC-porslin
- Avstängningsventil
- Synlig cistern
- WC-sits
- Mekanism
- Fresh WC-stick
- Infästningsmaterial

Egenskaper

- Golvstående
- Enkelspolning
- Toalett
- Fäste med skruv
- Rimfree
- Vattenanslutning nedtill till vänster/höger
- Universallås täckt
- Passar för WC-tabletter Fresh

Artikelnr	RSK nr.	Färg / yta	B [cm]	H [cm]	T [cm]	Gångjärn för snabbfäste	Soft-close	Gångjärns-material	Material-hårdhet	SEK/st. Exkl moms	SEK/st. Inkl moms
626208897	7796167	WC-porslin: vit/Ifö Clean Knapp: blankförkromad, strukturerad	37,5	86	65	Ja	Nej	Plast	Mjuk sits	**5'848**	**7'310**

Tillbehör

- Ifö/IDO/Porsgrund Fresh WC-stick Ocean → s. 257
- Ifö/IDO/Porsgrund Fresh WC-stick Lime → s. 258
- Geberit anslutningssats för golvstående WC → s. 276

Golvstående WC förhöjd

Ifö Spira 6261 golvstående WC förhöjd, inbyggt S-lås, dubbelspolning, Rimfree, med WC-sits

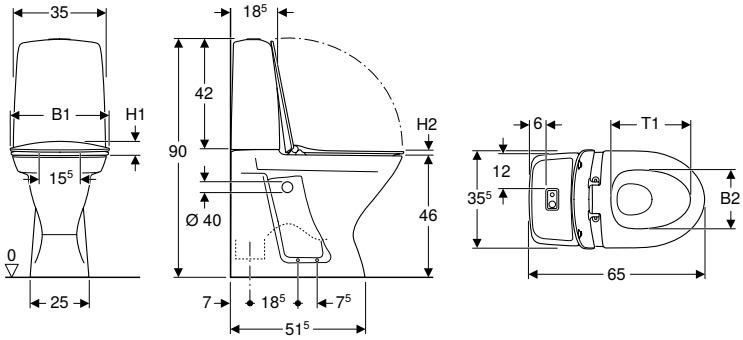

Tekniska data

Flödestryck	0,1–10 bar
Spolmängd, fabriksinställning	4 och 2 l
Spolmängd vid stor spolning	4 / 6 l
Spolmängd vid liten spolning	2 / 3 l
Material	Sanitetsporslin

Leveransomfattning

- WC-porslin
- Avstängningsventil
- Synlig cistern
- WC-sits
- Mekanism
- Täckplatta
- Fresh WC-stick
- Infästningsmaterial

Egenskaper

- Golvstående
- Dubbelspolning
- Toalett
- Fäste med skruv
- Rimfree
- Vattenanslutning nedtill till vänster/höger
- Inbyggt S-lås
- Förhöjd sitthöjd 46 cm
- Avsedd för armstöd
- Passar för WC-tabletter Fresh

Artikelnr	RSK nr.	Färg / yta	B [cm]	B1 [cm]	B2 [cm]	H [cm]	H1 [cm]	H2 [cm]	T [cm]	T1 [cm]	Gångjärn för snabbfäste	Soft-close	Fast-sättning	Gångjärns-material	Material-hårdhet	SEK/st. Exkl moms	SEK/st. Inkl moms
626108811	7811051	WC-porslin: vit/Ifö Clean Knapp: blankförkromad, strukturerad	35,5	37,5	22	90	3,5	3	65	30	Ja	Nej	Inga	Plast	Mjuk sits	**7'541**	**9'426**
626109211	7811049	WC-porslin: vit/Ifö Clean Knapp: blankförkromad, strukturerad	35,5	37	22	90	6	2	65	30	Ja	Nej	Nerifrån	Rostfritt stål	Hård sits	**8'284**	**10'356**
626109311	7811050	WC-porslin: vit/Ifö Clean Knapp: blankförkromad, strukturerad	35,5	37	22	90	6	2	65	30	Ja	Ja	Nerifrån	Mässing förkromad	Hård sits	**8'655**	**10'818**

Tillbehör

- Ifö Care armstöd med WC-pappershållare → s. 72
- Ifö/IDO/Porsgrund Fresh WC-stick Ocean → s. 257
- Ifö/IDO/Porsgrund Fresh WC-stick Lime → s. 258

Ifö Spira 6261 golvstående WC, förhöjd, inbyggt s-lås, infästning med silikontätning, dubbelspolning, Rimfree, med WC-sits

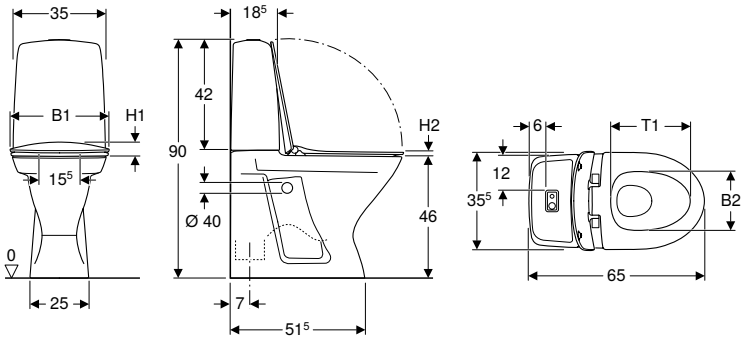

Tekniska data

Flödestryck	0,1–10 bar
Spolmängd, fabriksinställning	4 och 2 l
Spolmängd vid stor spolning	4 / 6 l
Spolmängd vid liten spolning	2 / 3 l
Material	Sanitetsporslin

Leveransomfattning

- WC-porslin
- Avstängningsventil
- Synlig cistern
- WC-sits
- Mekanism
- Täckplatta
- Fresh WC-stick

Egenskaper

- Golvstående
- Dubbelspolning
- Toalett
- Rimfree
- Infästning med silikontätning
- Vattenanslutning nedtill till vänster/höger
- Inbyggt S-lås
- Förhöjd sitthöjd 46 cm
- Passar för WC-tabletter Fresh

Artikelnr	RSK nr.	Färg / yta	B [cm]	B1 [cm]	B2 [cm]	H [cm]	H1 [cm]	H2 [cm]	T [cm]	T1 [cm]	Gångjärn för snabbfäste	Soft-close	Fast-sättning	Gångjärns-material	Material-hårdhet	SEK/st. Exkl moms	SEK/st. Inkl moms
626108811010	7811055	WC-porslin: vit/ Ifö Clean Knapp: blankför-kromad, strukturerad	35,5	37,5	22	90	3,5	3	65	30	Ja	Nej	Inga	Plast	Mjuk sits	**7'541**	**9'426**
626109311010	7811054	WC-porslin: vit/ Ifö Clean Knapp: blankför-kromad, strukturerad	35,5	37	22	90	6	2	65	30	Ja	Ja	Nerifrån	Mässing förkromad	Hård sits	**8'655**	**10'818**

Tillbehör

- Ifö/IDO/Porsgrund Fresh WC-stick Ocean → s. 257
- Ifö/IDO/Porsgrund Fresh WC-stick Lime → s. 258

Ifö Spira 6261 golvstående WC förhöjd, inbyggt S-lås, enkelspolning, Rimfree, med WC-sits

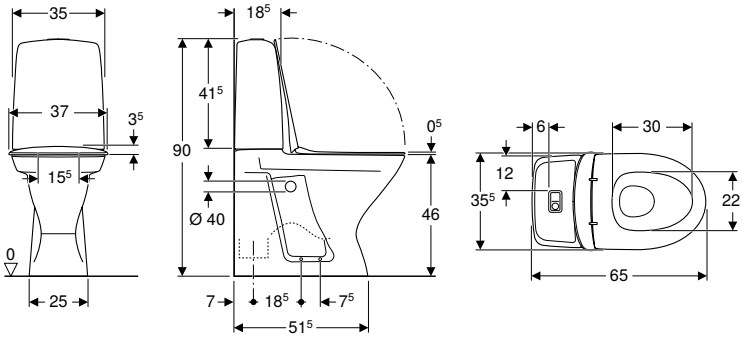

Tekniska data

Flödestryck	0,1–10 bar
Spolmängd, fabriksinställning	4 l
Spolmängd, inställningsområde	4 / 6 l
Material	Sanitetsporslin

Egenskaper
- Golvstående
- Enkelspolning
- Toalett
- Fäste med skruv
- Rimfree
- Vattenanslutning nedtill till vänster/höger
- Inbyggt S-lås
- Förhöjd sitthöjd 46 cm
- Avsedd för armstöd
- Passar för WC-tabletter Fresh

Leveransomfattning
- WC-porslin
- Avstängningsventil
- Synlig cistern
- WC-sits
- Mekanism
- Täckplatta
- Fresh WC-stick
- Infästningsmaterial

Artikelnr	RSK nr.	Färg / yta	B [cm]	H [cm]	T [cm]	Gångjärn för snabbfäste	Soft-close	Gångjärns-material	Material-hårdhet	SEK/st. Exkl moms	SEK/st. Inkl moms
626108897	7811052	WC-porslin: vit/Ifö Clean Knapp: blankförkromad, strukturerad	35,5	90	65	Ja	Nej	Plast	Mjuk sits	**7'541**	**9'426**

Tillbehör
- Ifö Care armstöd med WC-pappershållare → s. 72
- Ifö/IDO/Porsgrund Fresh WC-stick Ocean → s. 257
- Ifö/IDO/Porsgrund Fresh WC-stick Lime → s. 258

WC-sitsar

Ifö Spira WC-sits hård

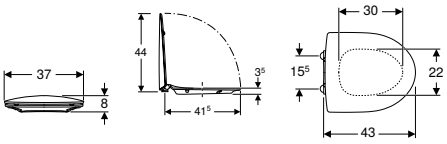

Tekniska data

Material	Hårdplast
Monteringsdistans	15,5 cm

Leveransomfattning
- WC-sits

Egenskaper
- Sandwichform
- Hård sits

Artikelnr	RSK nr.	Färg / yta	Gångjärn för snabbfäste	Soft-close	Fastsättning	Gångjärns-material	SEK/st. Exkl moms	SEK/st. Inkl moms
99492	7821794	Vit	Ja	Nej	Nerifrån	Rostfritt stål	**682**	**852**
99493	7821793	Vit	Ja	Ja	Nerifrån	Mässing förkromad	**1'348**	**1'686**
99494	7921451	WC-sits: vit Gångjärn: vita	Ja	Ja	Inga	Pulverlackerad mässing	**1'348**	**1'686**
99496	7821828	Röd	Ja	Nej	Nerifrån	Rostfritt stål	**682**	**852**
99497	7821832	Svart	Ja	Ja	Nerifrån	Mässing förkromad	**1'348**	**1'686**

Ifö Spira WC-sits mjuk

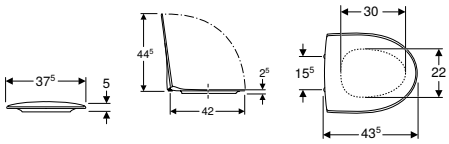

Tekniska data

Material	PP
Monteringsdistans	15,5 cm

Leveransomfattning
- WC-sits

Egenskaper
- Överlappande WC-lock
- Mjuk sits

Artikelnr	RSK nr.	Färg / yta	Gångjärn för snabbfäste	Soft-close	Fastsättning	Gångjärns-material	SEK/st. Exkl moms	SEK/st. Inkl moms
99488	7821786	Vit	Ja	Nej	Inga	Plast	409	512

Tillbehör

Ifö Care vägghängt armstöd

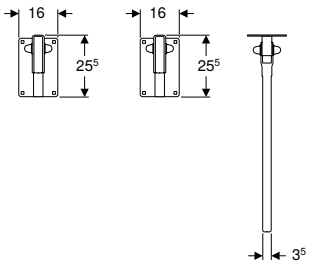

Användning
- För golvstående och vägghängda WC-stolar
- Lämplig för rullstolsanvändare
- Lämplig för tillgänglighetsanpassad byggnation

Leveransomfattning
- Armstöd
- Infästningsmaterial

Egenskaper
- Kan belastas med upp till 75 kg per armstöd
- Väggmonterad
- Tillgänglighetsanpassat
- Vinklingsbar
- Uppfyller kraven i SS-EN 12182

Artikelnr	RSK nr.	Färg / yta	SEK/st. Exkl moms	SEK/st. Inkl moms
98058	7972792	Vit	2'008	2'510

Tillbehör
- Ifö Care fotstöd för vägghängt armstöd och golvstående armstöd → s. 41
- Ifö Care WC-pappershållare för vägghängt armstöd och golvstående armstöd → s. 41

Ifö Care WC-pappershållare för vägghängt armstöd och golvstående armstöd

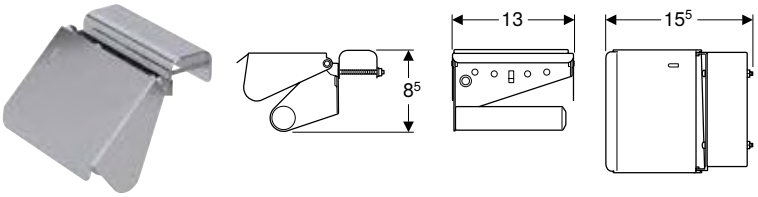

Användning
- För montering på golvstående eller vägghängda armstöd

Artikelnr	RSK nr.	Färg / yta	SEK/st. Exkl moms	SEK/st. Inkl moms
96079	7975355	Förkromad	1'217	1'522

Ifö Care fotstöd för vägghängt armstöd och golvstående armstöd

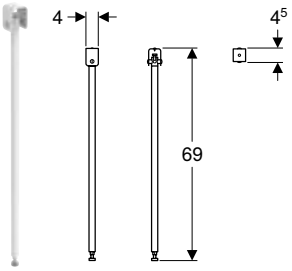

Användning
- För stöd av golvstående eller vägghängda armstöd

Artikelnr	RSK nr.	Färg / yta	SEK/st. Exkl moms	SEK/st. Inkl moms
96078	7972793	Vit	1'211	1'514

Ifö Spira spolknapp för enkelspolning

Användning
- För Spira och Spira Art-toaletter med synlig cistern

Egenskaper
- Enkelspolning
- Passar för WC-tabletter Fresh

Artikelnr	RSK nr.	Färg / yta	SEK/st. Exkl moms	SEK/st. Inkl moms
501.876.00.1	7790427	Röd	384	480

Ifö Spira WC-styrning elektronisk spolning, batteridrift, dubbelspolning, beröringsfri

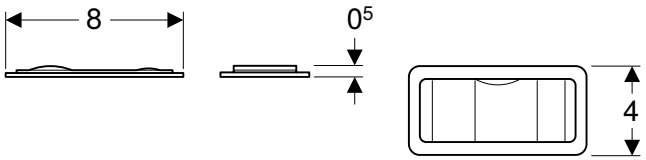

Användning
- För Spira och Spira Art-toaletter med synlig cistern

Tekniska data

Batterityp	Alkaliskt (1,5 V AA)
Kapslingsklass	IP54
Driftspänning	6 V DC
Effekt	1,8 W
Effekt standby	0,0003 W
Intervallspolning, fabriksinställning	72 h
Reaktionstid, fabriksinställning	0,5 s

Egenskaper
- Enkelspolning
- Manuell spolmanövrering, beröringsfri
- Passar för WC-tabletter Fresh
- Kan ställas om till dubbelspolning
- Vid rengöring kan spolningen inaktiveras manuellt
- Intervallspolning förinställd

Artikelnr	RSK nr.	Färg / yta	Material	B [cm]	H [cm]	T [cm]	SEK/st. Exkl moms	SEK/st. Inkl moms
97284	7790346	Mattförkromad	Plast	8	4	0,5	4'595	5'744

Tillbehör
- Ifö/IDO/Porsgrund Fresh WC-stick Ocean → s. 257
- Ifö/IDO/Porsgrund Fresh WC-stick Lime → s. 258

Ifö Spira WC-styrning elektronisk spolning, nätdrift, dubbelspolning, beröringsfri

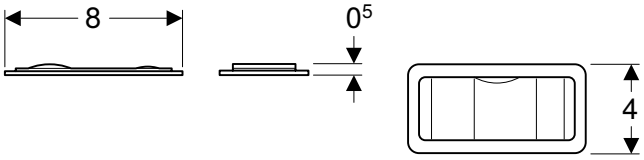

Användning
- För Spira och Spira Art-toaletter med synlig cistern

Egenskaper
- Enkelspolning
- Manuell spolmanövrering, beröringsfri
- Passar för WC-tabletter Fresh
- Kan ställas om till dubbelspolning
- Vid rengöring kan spolningen inaktiveras manuellt
- Intervallspolning förinställd

Tekniska data

Kapslingsklass	IP44
Skyddsklass	II
Märkspänning	230 V AC
Nätfrekvens	50 Hz
Driftspänning	6 V DC
Effekt	1,8 W
Effekt standby	0,0003 W
Kabellängd	1 m
Intervallspolning, fabriksinställning	72 h
Reaktionstid, fabriksinställning	0,5 s

Artikelnr	RSK nr.	Färg / yta	Material	B [cm]	H [cm]	T [cm]	SEK/st. Exkl moms	SEK/st. Inkl moms
97285	7790347	Mattförkromad	Plast	8	4	0,5	4'595	5'744

Tillbehör
- Ifö/IDO/Porsgrund Fresh WC-stick Ocean → s. 257
- Ifö/IDO/Porsgrund Fresh WC-stick Lime → s. 258

Ifö Sign

TOALETTER 46

Vägghängda WC..... 46
Golvstående WC..... 48
Golvstående WC för barn..... 51
Golvstående WC förhöjd 52
WC-sitsar..... 52
WC-sitsar för barn..... 54
Tillbehör 54

TOALETTER

Vägghängda WC

Ifö Sign Art 6775 sats vägghängd WC slät utsida, med WC-sits

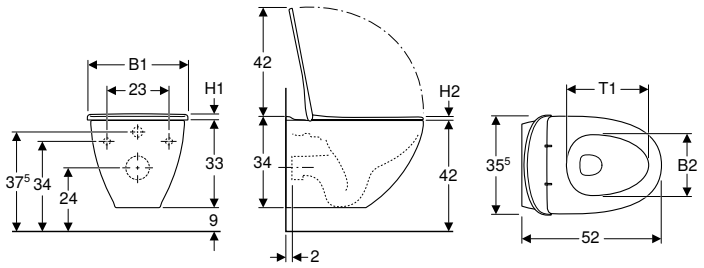

Användning
- För inbyggnadscisterner

Tekniska data

Material	Sanitetsporslin
Monteringsdistans	23 cm

Egenskaper
- Väggmonterad
- Toalett
- Med spolkant
- Enkel Fastsättning genom Geberit väggfixtur typ EFF2 för WC
- Utlopp horisontellt

Leveransomfattning
- WC-porslin
- WC-sits
- Infästningsmaterial

Artikelnr	RSK nr.	Färg / yta	B [cm]	B1 [cm]	B2 [cm]	H [cm]	H1 [cm]	H2 [cm]	T [cm]	T1 [cm]	Gångjärn för snabbfäste	Soft-close	Fast-sättning	Gångjärns-material	Material-hårdhet	SEK/st. Exkl moms	SEK/st. Inkl moms
677505509	7856960	Vit / Ifö Clean	35,5	37,5	24,5	34	6	2,5	52	29	Nej	Ja	Uppifrån	Mässing förkromad	Hård sits	**5'983**	**7'478**
677506509	7856941	Vit / Ifö Clean	35,5	38	23	34	6,5	0,5	52	31	Ja	Nej	Inga	Plast	Mjuk sits	**4'641**	**5'802**

Ifö Sign 6875 sats vägghängd WC med WC-sits

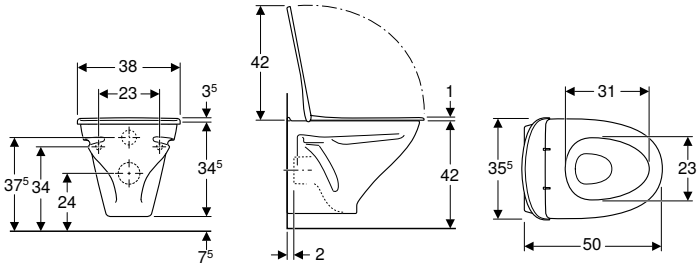

Användning
- För inbyggnadscisterner

Tekniska data

Material	Sanitetsporslin
Monteringsdistans	23 cm

Egenskaper
- Väggmonterad
- Toalett
- Med spolkant
- Utlopp horisontellt

Leveransomfattning
- WC-porslin
- Vattenfördelare
- WC-sits

Artikelnr	RSK nr.	Färg / yta	B [cm]	H [cm]	T [cm]	Gångjärn för snabbfäste	Soft-close	Gångjärns-material	Material-hårdhet	SEK/st. Exkl moms	SEK/st. Inkl moms
687506509	7856922	Vit / Ifö Clean	35,5	34,5	50	Ja	Nej	Plast	Mjuk sits	**2'990**	**3'738**

Ifö Sign 6894 vägghängd WC med dubbelspolning, med synlig cistern, med WC-sits

Användning
- För renoveringar och ombyggnader

Tekniska data

Flödestryck	0,1–10 bar
Spolmängd, fabriksinställning	4 och 2 l
Spolmängd vid stor spolning	4 / 6 l
Spolmängd vid liten spolning	2 / 3 l
Material	Sanitetsporslin
Monteringsdistans	23 cm

Egenskaper
- Väggmonterad
- Dubbelspolning
- Toalett
- Med spolkant
- Vattenanslutning nedtill till vänster/höger
- Passar för WC-tabletter Fresh

Leveransomfattning
- Manschett av EPDM
- WC-porslin
- Avstängningsventil
- Synlig cistern
- WC-sits
- Fresh WC-stick
- Infästningsmaterial

Artikelnr	RSK nr.	Färg / yta	B [cm]	H [cm]	T [cm]	Gångjärn för snabbfäste	Soft-close	Gångjärns-material	Material-hårdhet	SEK/st. Exkl moms	SEK/st. Inkl moms
689406521	7856836	WC-porslin: vit/Ifö Clean Knapp: blankförkromad, strukturerad	35,5	80	66	Ja	Nej	Plast	Mjuk sits	**7'005**	**8'756**

Tillbehör
- Ifö/IDO/Porsgrund Fresh WC-stick Ocean → s. 257
- Ifö/IDO/Porsgrund Fresh WC-stick Lime → s. 258

Golvstående WC

Ifö Sign 6860 golvstående WC inbyggt S-lås, dubbelspolning, med WC-sits

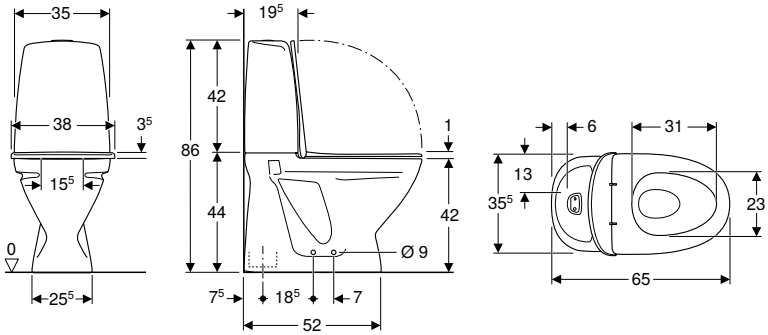

Tekniska data

Flödestryck	0,1–10 bar
Spolmängd, fabriksinställning	4 och 2 l
Spolmängd vid stor spolning	4 / 6 l
Spolmängd vid liten spolning	2 / 3 l
Material	Sanitetsporslin

Egenskaper
- Golvstående
- Dubbelspolning
- Toalett
- Fäste med skruv
- Med spolkant
- Inbyggt S-lås
- Vattenanslutning på höger sida
- Passar för WC-tabletter Fresh

Leveransomfattning
- WC-porslin
- Avstängningsventil
- Synlig cistern
- WC-sits
- Mekanism
- Täckplatta
- Fresh WC-stick
- Infästningsmaterial

Artikelnr	RSK nr.	Färg / yta	B [cm]	H [cm]	T [cm]	Gångjärn för snabbfäste	Soft-close	Gångjärns-material	Material-hårdhet	SEK/st. Exkl moms	SEK/st. Inkl moms
686006511	7856902	WC-porslin: vit/Ifö Clean Knapp: blankförkromad, strukturerad	35,5	86	65	Ja	Nej	Plast	Mjuk sits	**4'635**	**5'794**

Tillbehör
- Ifö/IDO/Porsgrund Fresh WC-stick Ocean → s. 257
- Ifö/IDO/Porsgrund Fresh WC-stick Lime → s. 258

Ifö Sign 6860 golvstående WC, inbyggt s-lås, infästning med silikontätning, dubbelspolning, med WC-sits

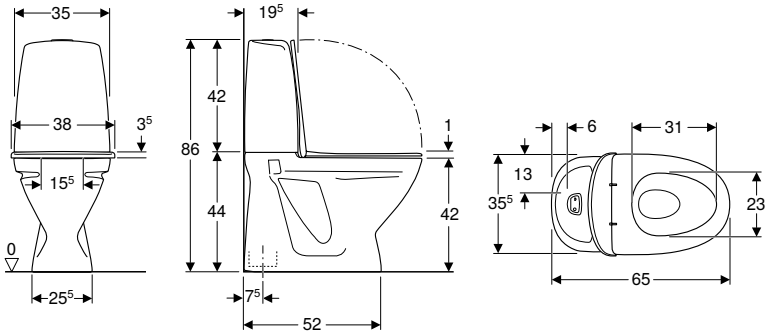

Tekniska data

Flödestryck	0,1–10 bar
Spolmängd, fabriksinställning	4 och 2 l
Spolmängd vid stor spolning	4 / 6 l
Spolmängd vid liten spolning	2 / 3 l
Material	Sanitetsporslin

Leveransomfattning
- WC-porslin
- Avstängningsventil
- Synlig cistern
- WC-sits
- Mekanism
- Täckplatta
- Fresh WC-stick
- Infästningsmaterial

Egenskaper
- Golvstående
- Dubbelspolning
- Toalett
- Med spolkant
- Infästning med silikontätning
- Inbyggt S-lås
- Vattenanslutning på höger sida
- Passar för WC-tabletter Fresh

Artikelnr	RSK nr.	Färg / yta	B [cm]	H [cm]	T [cm]	Gångjärn för snabbfäste	Soft-close	Gångjärns-material	Material-hårdhet	SEK/st. Exkl moms	SEK/st. Inkl moms
68600651100010	7856903	WC-porslin: vit/Ifö Clean Knapp: blankförkromad, strukturerad	35,5	86	65	Ja	Nej	Plast	Mjuk sits	**4'635**	**5'794**

Tillbehör
- Ifö/IDO/Porsgrund Fresh WC-stick Ocean → s. 257
- Ifö/IDO/Porsgrund Fresh WC-stick Lime → s. 258

Ifö Sign 6860 golvstående WC inbyggt S-lås, enkelspolning, med WC-sits

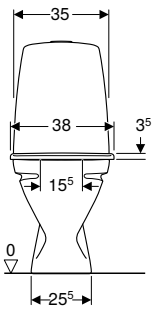

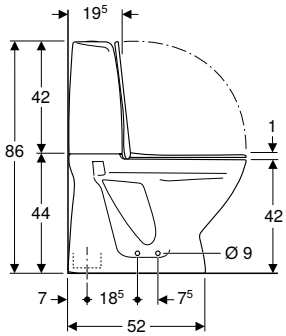

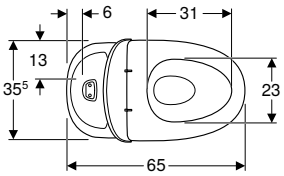

Tekniska data

Flödestryck	0,1–10 bar
Spolmängd, fabriksinställning	4 l
Spolmängd, inställningsområde	4 / 6 l
Material	Sanitetsporslin

Leveransomfattning
- WC-porslin
- Avstängningsventil
- Synlig cistern
- WC-sits
- Mekanism
- Täckplatta
- Fresh WC-stick
- Infästningsmaterial

Egenskaper
- Golvstående
- Enkelspolning
- Toalett
- Fäste med skruv
- Med spolkant
- Inbyggt S-lås
- Vattenanslutning på höger sida
- Passar för WC-tabletter Fresh

Artikelnr	RSK nr.	Färg / yta	B [cm]	H [cm]	T [cm]	Gångjärn för snabbfäste	Soft-close	Gångjärns-material	Material-hårdhet	SEK/st. Exkl moms	SEK/st. Inkl moms
686006597	7856900	WC-porslin: vit/Ifö Clean Knapp: blankförkromad, strukturerad	35,5	86	65	Ja	Nej	Plast	Mjuk sits	**4'499**	**5'624**

Tillbehör
- Ifö/IDO/Porsgrund Fresh WC-stick Ocean → s. 257
- Ifö/IDO/Porsgrund Fresh WC-stick Lime → s. 258

Ifö Sign 6832 golvstående WC, kompakt, universallås täckt, dubbelspolning, med WC-sits

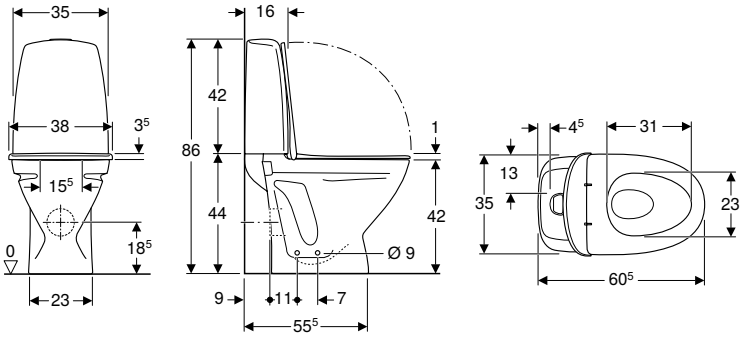

Tekniska data

Flödestryck	0,1–10 bar
Spolmängd, fabriksinställning	4 och 2 l
Spolmängd vid stor spolning	4 / 6 l
Spolmängd vid liten spolning	2 / 3 l
Material	Sanitetsporslin

Egenskaper

- Golvstående
- Dubbelspolning
- Toalett
- Fäste med skruv
- Med spolkant
- Kompakt
- Universallås täckt
- Vattenanslutning på höger sida
- Passar för WC-tabletter Fresh

Leveransomfattning

- WC-porslin
- Anslutningsböj
- Avstängningsventil
- Synlig cistern
- WC-sits
- Mekanism
- Fresh WC-stick
- Infästningsmaterial

Artikelnr	RSK nr.	Färg / yta	B [cm]	H [cm]	T [cm]	Gångjärn för snabbfäste	Soft-close	Gångjärns-material	Material-hårdhet	SEK/st. Exkl moms	SEK/st. Inkl moms
683206511	7856718	WC-porslin: vit/Ifö Clean Knapp: blankförkromad, strukturerad	35	86	60,5	Ja	Nej	Plast	Mjuk sits	**7'005**	**8'756**

Tillbehör

- Ifö/IDO/Porsgrund Fresh WC-stick Ocean → s. 257
- Ifö/IDO/Porsgrund Fresh WC-stick Lime → s. 258

Golvstående WC för barn

Ifö Sign 6820 golvstående WC för barn, inbyggt s-lås, infästning med silikontätning, med WC-sits

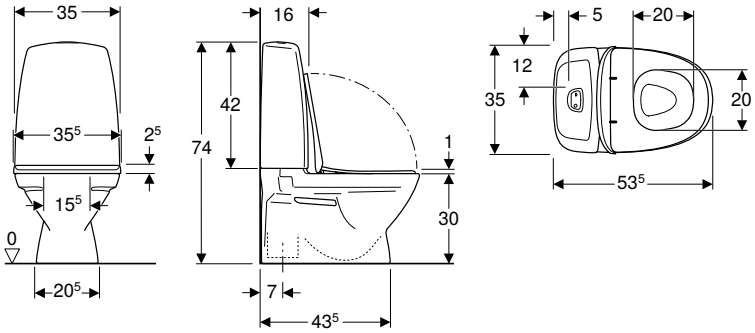

Användning
- För småbarn

Tekniska data

Flödestryck	0,1–10 bar
Spolmängd, fabriksinställning	4 och 2 l
Spolmängd vid stor spolning	4 / 6 l
Spolmängd vid liten spolning	2 / 3 l
Material	Sanitetsporslin

Egenskaper
- Golvstående
- Dubbelspolning
- Toalett
- Med spolkant
- Infästning med silikontätning
- Inbyggt S-lås
- Vattenanslutning på höger sida
- Passar för WC-tabletter Fresh

Leveransomfattning
- WC-porslin
- Avstängningsventil
- Synlig cistern
- WC-sits
- Mekanism
- Fresh WC-stick

Artikelnr	RSK nr.	Färg / yta	B [cm]	H [cm]	T [cm]	Gångjärn för snabbfäste	Soft-close	Gångjärns-material	Material-hårdhet	SEK/st. Exkl moms	SEK/st. Inkl moms
682001811	7808489	WC-porslin: vit/Ifö Clean Knapp: blankförkromad, strukturerad	35	74,2	53,5	Ja	Nej	Plast	Mjuk sits	**6'613**	**8'266**

Tillbehör
- Ifö/IDO/Porsgrund Fresh WC-stick Lime → s. 258
- Ifö/IDO/Porsgrund Fresh WC-stick Ocean → s. 257

Golvstående WC förhöjd

Ifö Sign 6872 golvstående WC, förhöjd, universallås, dubbelspolning, med WC-sits

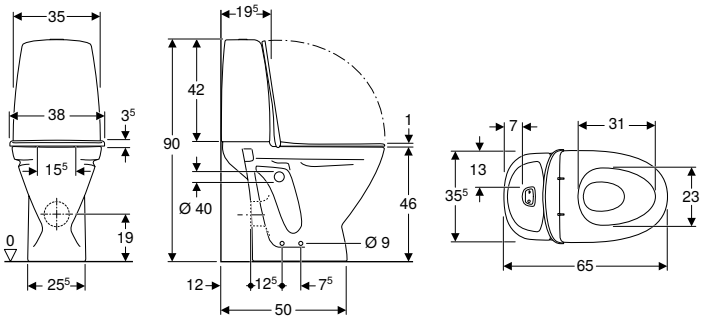

Tekniska data

Flödestryck	0,1–10 bar
Spolmängd, fabriksinställning	4 och 2 l
Spolmängd vid stor spolning	4 / 6 l
Spolmängd vid liten spolning	2 / 3 l
Material	Sanitetsporslin

Egenskaper
- Golvstående
- Dubbelspolning
- Toalett
- Fäste med skruv
- Med spolkant
- Universallås täckt
- Vattenanslutning på höger sida
- Förhöjd sitthöjd 46 cm
- Avsedd för armstöd
- Passar för WC-tabletter Fresh

Leveransomfattning
- WC-porslin
- Avstängningsventil
- Synlig cistern
- WC-sits
- Mekanism
- Fresh WC-stick
- Infästningsmaterial

Artikelnr	RSK nr.	Färg / yta	B [cm]	H [cm]	T [cm]	Gångjärn för snabbfäste	Soft-close	Gångjärns-material	Material-hårdhet	SEK/st. Exkl moms	SEK/st. Inkl moms
687206511	7856839	WC-porslin: vit/Ifö Clean Knapp: blankförkromad, strukturerad	35,5	90	65	Ja	Nej	Plast	Mjuk sits	**7'005**	**8'756**

Tillbehör
- Ifö Care armstöd med WC-pappershållare → s. 72
- Ifö/IDO/Porsgrund Fresh WC-stick Ocean → s. 257
- Ifö/IDO/Porsgrund Fresh WC-stick Lime → s. 258
- Geberit anslutningssats för golvstående WC → s. 276

WC-sitsar

Ifö Sign Art WC-sits hård

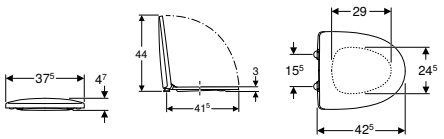

Tekniska data

Material	Hårdplast
Monteringsdistans	15,5 cm

Egenskaper
- Överlappande WC-lock
- Hård sits

Leveransomfattning
- WC-sits

Artikelnr	RSK nr.	Färg / yta	Soft-close	Fastsättning	Gångjärns-material	SEK/st. Exkl moms	SEK/st. Inkl moms
99255	7921420	Vit	Ja	Uppifrån	Mässing förkromad	1'348	1'686

Ifö Sign WC-sits hård

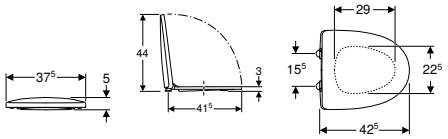

Tekniska data

Material	Hårdplast
Monteringsdistans	15,5 cm

Leveransomfattning

- WC-sits

Egenskaper

- Överlappande WC-lock
- Hård sits

Artikelnr	RSK nr.	Färg / yta	Gångjärn för snabbfäste	Soft-close	Fastsättning	Gångjärnsmaterial	SEK/st. Exkl moms	SEK/st. Inkl moms
99260	7921417	Vit	Ja	Nej	Nerifrån	Rostfritt stål	682	852
99262	7921418	Svart	Ja	Nej	Nerifrån	Rostfritt stål	682	852
99263	7921415	Vit	Ja	Ja	Nerifrån	Mässing förkromad	1'348	1'686
99265	7921416	Svart	Ja	Ja	Nerifrån	Mässing förkromad	1'348	1'686
99266	7921419	Röd	Ja	Nej	Nerifrån	Rostfritt stål	682	852

Ifö Sign WC-sits mjuk

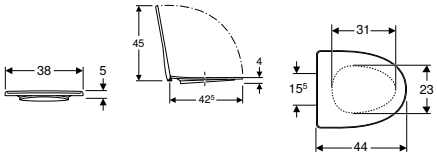

Tekniska data

Material	PP
Monteringsdistans	15,5 cm

Leveransomfattning

- WC-sits

Egenskaper

- Överlappande WC-lock
- Mjuk sits

Artikelnr	RSK nr.	Färg / yta	Gångjärn för snabbfäste	Soft-close	Fastsättning	Gångjärns-material	SEK/st. Exkl moms	SEK/st. Inkl moms
99565	7921874	Vit	Ja	Nej	Inga	Plast	409	512
99566	7921873	Vit	Ja	Nej	Inga	Plast	409	512

WC-sitsar för barn

Ifö Sign WC-sits för barn

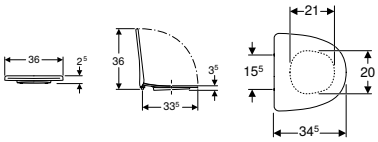

Användning
- För barntoaletter

Tekniska data

Material	PP
Monteringsdistans	15,5 cm

Egenskaper
- Överlappande WC-lock
- Mjuk sits

Leveransomfattning
- WC-sits

Artikelnr	RSK nr.	Färg / yta	Gångjärn för snabbfäste	Soft-close	Fastsättning	Gångjärns-material	SEK/st. Exkl moms	SEK/st. Inkl moms
99418	7921870	Vit	Ja	Nej	Inga	Plast	1'392	1'740

Tillbehör

Ifö Sign spolknapp för dubbelspolning

Användning
- För Sign-toaletter med synlig cistern
- För dubbelspolning

Artikelnr	RSK nr.	Färg / yta	SEK/st. Exkl moms	SEK/st. Inkl moms
Z98300	7925971	Vit	131	164
Z98304	7925972	Mattförkromad	383	478

Ifö Sign spolknapp för dubbelspolning och WC-tablett

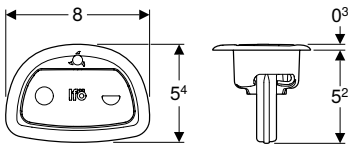

Användning
- För Sign-toaletter med synlig cistern
- För dubbelspolning

Egenskaper
- Passar för WC-tabletter Fresh

Artikelnr	RSK nr.	Färg / yta	SEK/st. Exkl moms	SEK/st. Inkl moms
Z98305	7925973	Mattförkromad	383	478
Z98307	7925974	Vit	237	296

Tillbehör
- Ifö/IDO/Porsgrund Fresh WC-stick Ocean → s. 257
- Ifö/IDO/Porsgrund Fresh WC-stick Lime → s. 258

Ifö Sign spolknapp förhöjd, för dubbelspolning

Användning
- För Sign-toaletter med synlig cistern
- För dubbelspolning

Egenskaper
- Upphöjd

Artikelnr	RSK nr.	Färg / yta	SEK/st. Exkl moms	SEK/st. Inkl moms
Z98313	7925978	Röd	364	456

Ifö Sign spolknapp för enkelspolning

Användning
- För Sign-toaletter med synlig cistern
- För enkelspolning

Artikelnr	RSK nr.	Färg / yta	SEK/st. Exkl moms	SEK/st. Inkl moms
Z98309	7925976	Vit	237	296

Ifö Sign spolknapp för enkelspolning och WC-tablett

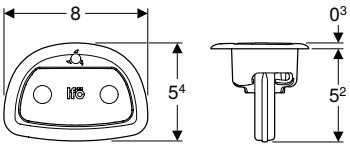

Användning
- För Sign-toaletter med synlig cistern
- För enkelspolning

Egenskaper
- Passar för WC-tabletter Fresh

Artikelnr	RSK nr.	Färg / yta	SEK/st. Exkl moms	SEK/st. Inkl moms
Z98310	7925977	Vit	237	296

Tillbehör
- Ifö/IDO/Porsgrund Fresh WC-stick Ocean → s. 257
- Ifö/IDO/Porsgrund Fresh WC-stick Lime → s. 258

Ifö Sign spolknapp förhöjd, för dubbelspolning och WC-tablett

Användning
- För Sign-toaletter med synlig cistern
- För dubbelspolning

Egenskaper
- Passar för WC-tabletter Fresh
- Upphöjd

Artikelnr	RSK nr.	Färg / yta	SEK/st. Exkl moms	SEK/st. Inkl moms
Z98308	7925975	Blankförkromad	316	396

Tillbehör
- Ifö/IDO/Porsgrund Fresh WC-stick Ocean → s. 257
- Ifö/IDO/Porsgrund Fresh WC-stick Lime → s. 258

Ifö Cera

TVÄTTSTÄLL 60

Handfat 60
Tvättställ 61

TOALETTER 62

Vägghängda WC 62
WC-sitsar 62
Tillbehör 63

BADRUMSMÖBEL 64

Tvättställsunderskåp 64

TVÄTTSTÄLL

Handfat

Ifö Cera handfat

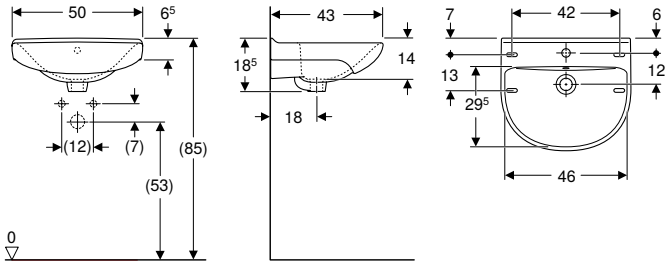

Användning
- För montering på konsoler

Tekniska data

Material	Sanitetsporslin

Egenskaper
- Rund
- Passar för underskåp

Leveransomfattning
- Handfat

Artikelnr	RSK nr.	Färg / yta	Kranhål	Överfyllnad	Avställningsyta	H [cm]	T [cm]	SEK/st. Exkl moms	SEK/st. Inkl moms
B / Bredd: 50 cm									
22220	7606495	Vit	Mitten	Synlig	Baktill	18,5	43	**1'263**	**1'578**

Kan kombineras med
- Ifö Cera underskåp för handfat, med två dörrar → s. 64

Tillbehör
- Ifö sats konsoler för tvättställ

Ifö Cera sats handfat med tvättställsunderskåp, två dörrar

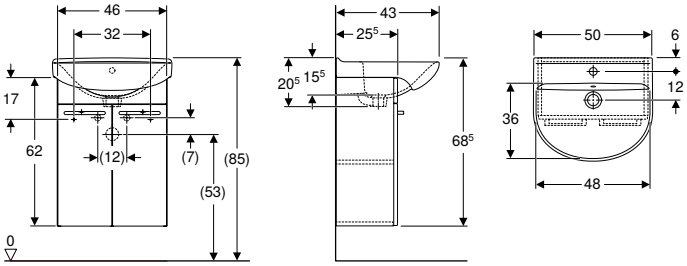

Tekniska data

Material	Tätt försluten spånplatta med tre skikt

Leveransomfattning
- Handfat
- Underskåp för handfat
- Infästningsmaterial

Egenskaper
- Väggmonterad
- Med två dörrar
- Handtag för öppning
- Med ett flyttbart hyllplan
- Fukttålig
- Kan monteras på fötter
- Framsida av MDF
- Levereras förmonterad

Artikelnr	RSK nr.	Färg / yta	Kranhål	Överfyllnad	B [cm]	H [cm]	T [cm]	SEK/st. Exkl moms	SEK/st. Inkl moms
222200082	8971687	Tvättställ: vit Skåpstomme och front: vit/lackerad matt	Mitten	Synlig	50	68,5	43	**3'652**	**4'566**

Tvättställ

Ifö Cera tvättställ

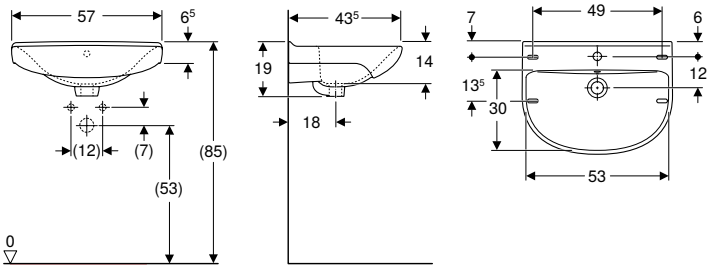

Användning
- För montering på konsoler

Egenskaper
- Rund

Tekniska data

Material	Sanitetsporslin

Leveransomfattning
- Tvättställ

Artikelnr	RSK nr.	Färg / yta	Kranhål	Överfyllnad	Avställningsyta	H [cm]	T [cm]	SEK/st. Exkl moms	SEK/st. Inkl moms
B / Bredd: 57 cm									
23220	7606418	Vit	Mitten	Synlig	Baktill	19	43,5	**1'389**	**1'736**
23220000000099	7606458	Vit	Mitten	Synlig	Baktill	19	43,5	**1'379**	**1'724**

Kan kombineras med
- Ifö Cera underskåp för tvättställ, med två dörrar → s. 64

Tillbehör
- Ifö sats konsoler för tvättställ

Ifö Cera sats tvättställ med underskåp, två dörrar

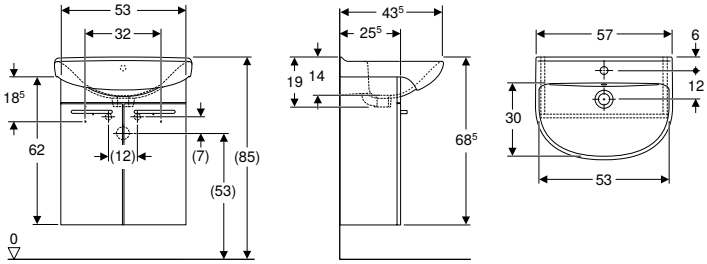

Tekniska data

Material	Tätt försluten spånplatta med tre skikt

Leveransomfattning
- Tvättställ
- Underskåp för tvättställ
- Infästningsmaterial

Egenskaper
- Väggmonterad
- Med två dörrar
- Handtag för öppning
- Med ett flyttbart hyllplan
- Fukttålig
- Kan monteras på fötter
- Framsida av MDF
- Levereras förmonterad

Artikelnr	RSK nr.	Färg / yta	Kranhål	Överfyllnad	B [cm]	H [cm]	T [cm]	SEK/st. Exkl moms	SEK/st. Inkl moms
232200090	8971299	Tvättställ: vit Skåpstomme och front: vit/lackerad matt	Mitten	Synlig	57	68,5	43,5	**3'477**	**4'346**

TOALETTER

Vägghängda WC

Ifö Cera sats vägghängd WC med WC-sits

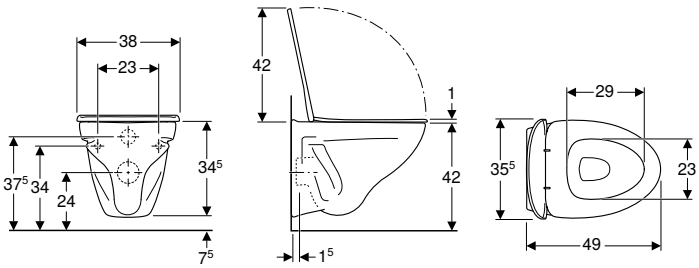

Användning
- För inbyggnadscisterner

Tekniska data

Material	Sanitetsporslin
Monteringsdistans	23 cm

Egenskaper
- Väggmonterad
- Toalett
- Med spolkant
- Utlopp horisontellt

Leveransomfattning
- WC-porslin
- Vattenfördelare
- WC-sits

Artikelnr	RSK nr.	Färg / yta	B [cm]	H [cm]	T [cm]	Gångjärn för snabbfäste	Soft-close	Gångjärns-material	Material-hårdhet	SEK/st. Exkl moms	SEK/st. Inkl moms
387502099	7856077	Vit	35,5	34,5	49	Ja	Nej	Plast	Mjuk sits	**2'735**	**3'418**

WC-sitsar

Ifö Cera WC-sits hård

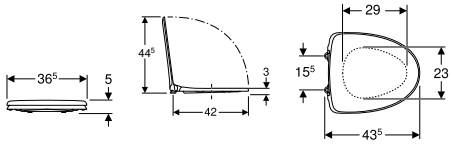

Tekniska data

Material	Hårdplast
Monteringsdistans	15,5 cm

Leveransomfattning
- WC-sits

Egenskaper
- Sandwichform
- Hård sits

Artikelnr	RSK nr.	Färg / yta	Gångjärn för snabbfäste	Soft-close	Fastsättning	Gångjärnsmaterial	SEK/st. Exkl moms	SEK/st. Inkl moms
99846	7925158	Vit	Ja	Nej	Nerifrån	Rostfritt stål	**991**	**1'238**
99863	7925160	Vit	Ja	Ja	Nerifrån	Mässing förkromad	**1'964**	**2'456**

Ifö Cera WC-sits mjuk

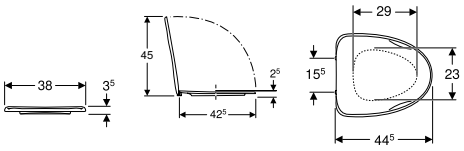

Tekniska data

Material	PP
Monteringsdistans	15,5 cm

Leveransomfattning

- WC-sits

Egenskaper

- Överlappande WC-lock
- Mjuk sits

Artikelnr	RSK nr.	Färg / yta	Gångjärn för snabbfäste	Soft-close	Fastsättning	Gångjärnsmaterial	SEK/st. Exkl moms	SEK/st. Inkl moms
99420	7921868	Vit	Ja	Nej	Inga	Plast	625	782
99520	7924924	Vit	Ja	Nej	Inga	Plast	625	782

Tillbehör

Ifö Cera spolknapp för dubbelspolning

Användning

- För Cera-toaletter med synlig cistern
- För dubbelspolning

Artikelnr	RSK nr.	Färg / yta	SEK/st. Exkl moms	SEK/st. Inkl moms
Z96608	7925495	Vit	235	294
Z96610	7925497	Mattförkromad	375	468

BADRUMSMÖBEL

Tvättställsunderskåp

Ifö Cera underskåp för handfat, med två dörrar

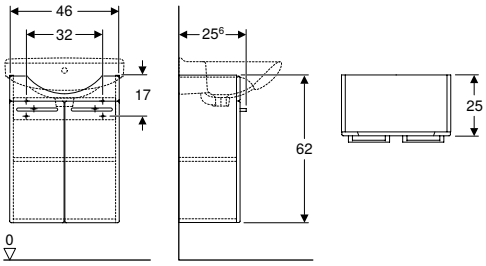

Tekniska data

Material	Tätt försluten spånplatta med tre skikt

Leveransomfattning
- Underskåp för handfat
- Infästningsmaterial

Egenskaper
- Väggmonterad
- Med två dörrar
- Handtag för öppning
- Med ett flyttbart hyllplan
- Fukttålig
- Kan monteras på fötter
- Framsida av MDF
- Levereras förmonterad

Artikelnr	Färg / yta	B [cm]	Bredd tvättställ [cm]	H [cm]	T [cm]	SEK/st. Exkl moms	SEK/st. Inkl moms
99982	Vit / Lackerad matt	46	50	62	25,6	2'648	3'310

Kan kombineras med
- Ifö Cera handfat → s. 60

Ifö Cera underskåp för tvättställ, med två dörrar

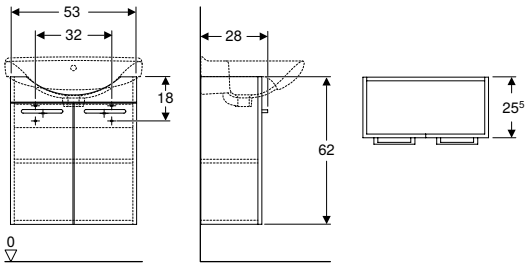

Tekniska data

Material	Tätt försluten spånplatta med tre skikt

Leveransomfattning
- Underskåp för tvättställ
- Infästningsmaterial

Egenskaper
- Väggmonterad
- Med två dörrar
- Handtag för öppning
- Med ett flyttbart hyllplan
- Fukttålig
- Kan monteras på fötter
- Framsida av MDF
- Levereras förmonterad

Artikelnr	RSK nr.	Färg / yta	B [cm]	Bredd tvättställ [cm]	H [cm]	T [cm]	SEK/st. Exkl moms	SEK/st. Inkl moms
99990	8971196	Vit / Lackerad matt	53	57	62	25,6	2'901	3'626

Kan kombineras med
- Ifö Cera tvättställ → s. 61

Ifö Care

TVÄTTSTÄLL 68

Handfat 68
Tvättställ 68
Tillgänglighetsanpassade tvättställ 69

TOALETT 70

Tillbehör 70

TVÄTTSTÄLL

Handfat

Ifö Spira handfat, utan bräddavlopp

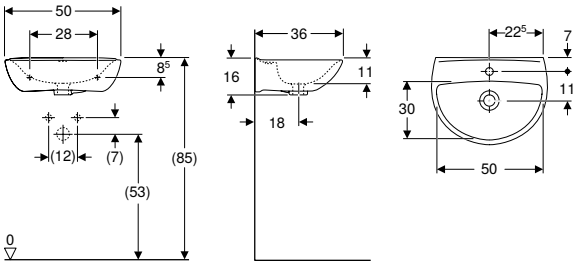

Användning
- För sanitära installationer med högre hygienkrav

Tekniska data

Material	Sanitetsporslin

Egenskaper
- Rund
- Utan bräddavlopp

Leveransomfattning
- Handfat
- Infästningsmaterial

Artikelnr	RSK nr.	Färg / yta	Kranhål	Överfyllnad	Avställningsyta	B [cm]	H [cm]	T [cm]	SEK/st. Exkl moms	SEK/st. Inkl moms
15050100	7502968	Vit / Ifö Clean	Utan	Utan	Baktill	50	16	36	**1'916**	**2'396**
15052100	7502969	Vit / Ifö Clean	Mitten	Utan	Baktill	50	16	36	**1'916**	**2'396**

Att beställa extra
- 2 bultar M12

Tvättställ

Ifö Spira tvättställ, utan bräddavlopp

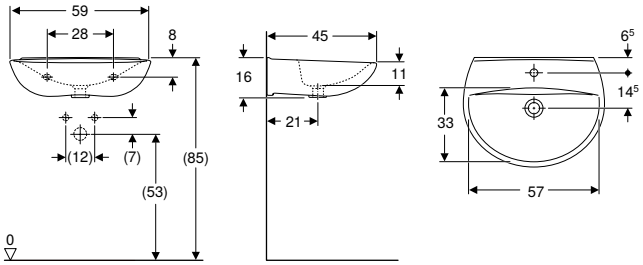

Användning
- För sanitära installationer med högre hygienkrav

Tekniska data

Material	Sanitetsporslin

Egenskaper
- Rund
- Utan bräddavlopp

Leveransomfattning
- Tvättställ
- Infästningsmaterial

Artikelnr	RSK nr.	Färg / yta	Kranhål	Överfyllnad	Avställningsyta	B [cm]	H [cm]	T [cm]	SEK/st. Exkl moms	SEK/st. Inkl moms
15160100	7503008	Vit / Ifö Clean	Utan	Utan	Baktill	59	17	46	**1'961**	**2'452**
15162100	7502964	Vit / Ifö Clean	Mitten	Utan	Baktill	59	17	46	**1'961**	**2'452**

Att beställa extra
- 2 bultar M12

Tillgänglighetsanpassade tvättställ

Ifö Care tvättställ, tillgänglighetsanpassat

Användning
- Lämplig för rullstolsanvändare
- Lämplig för tillgänglighetsanpassad byggnation

Tekniska data

Material	Sanitetsporslin

Egenskaper
- Rektangulärt
- Ergonomiskt utformad framsida
- Ergonomiskt utformat armstöd

Leveransomfattning
- Tvättställ

Artikelnr	RSK nr.	Färg / yta	Kranhål	Överfyllnad	Avställningsyta	B [cm]	H [cm]	T [cm]	SEK/st. Exkl moms	SEK/st. Inkl moms
25120	7525602	Vit	Mitten	Synlig	Baktill	60	18	58	**5'721**	**7'152**
25120000000100	7525604	Vit	Mitten	Utan	Baktill	60	18	58	**5'546**	**6'932**

Ifö Care tvättställ, tillgänglighetsanpassat

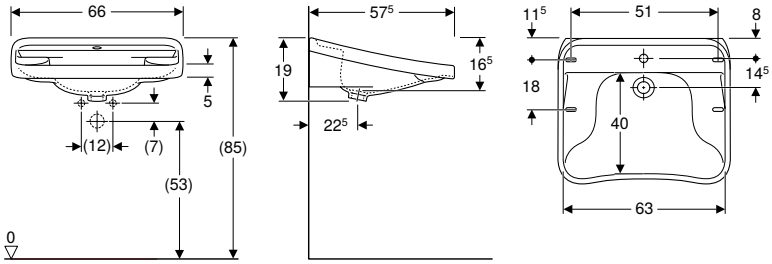

Användning
- Lämplig för rullstolsanvändare

Tekniska data

Material	Sanitetsporslin

Egenskaper
- Rektangulärt
- Ergonomiskt utformad framsida
- Ergonomiskt utformat armstöd

Leveransomfattning
- Utloppsventil
- Tvättställ
- Konsoler

Artikelnr	RSK nr.	Färg / yta	Kranhål	Överfyllnad	Avställningsyta	H [cm]	T [cm]	SEK/st. Exkl moms	SEK/st. Inkl moms
B / Bredd: 66 cm									
500.655.01.2	7511857	Vit	Mitten	Utan	På bägge sidor	19	57,5	**4'918**	**6'148**

Ifö Care tvättställ med vinklingsbara konsoler, tillgänglighetsanpassat

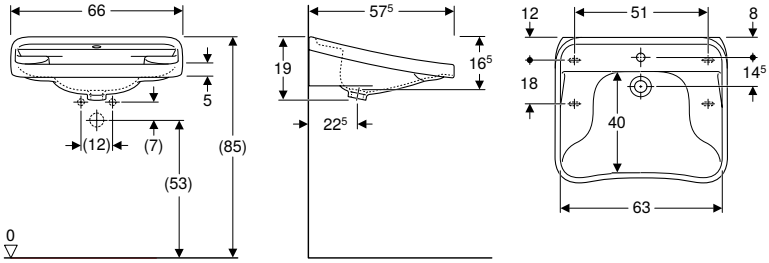

Användning
- Lämplig för rullstolsanvändare

Tekniska data

Material	Sanitetsporslin

Egenskaper
- Rektangulärt
- Ergonomiskt utformad framsida
- Ergonomiskt utformat armstöd

Leveransomfattning
- Tvättställ
- Flaskvattenlås med dykrör, med flexibel kopplingsslang
- Utloppsventil
- Konsoler

Artikelnr	RSK nr.	Färg / yta	Kranhål	Överfyllnad	Avställningsyta	H [cm]	T [cm]	SEK/st. Exkl moms	SEK/st. Inkl moms
B / Bredd: 66 cm									
500.656.01.2	7511858	Vit	Mitten	Utan	På bägge sidor	19	57,5	**7'392**	**9'240**

TOALETT

Tillbehör

Ifö Spira spolknapp för enkelspolning

Användning
- För Spira och Spira Art-toaletter med synlig cistern

Egenskaper
- Enkelspolning
- Passar för WC-tabletter Fresh

Artikelnr	RSK nr.	Färg / yta	SEK/st. Exkl moms	SEK/st. Inkl moms
501.876.00.1	7790427	Röd	**384**	**480**

Ifö Care fotstöd för vägghängt armstöd och golvstående armstöd

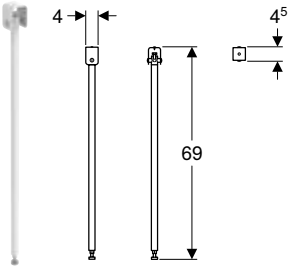

Användning
- För stöd av golvstående eller vägghängda armstöd

Artikelnr	RSK nr.	Färg / yta	SEK/st. Exkl moms	SEK/st. Inkl moms
96078	7972793	Vit	**1'211**	**1'514**

Ifö Care WC-pappershållare för vägghängt armstöd och golvstående armstöd

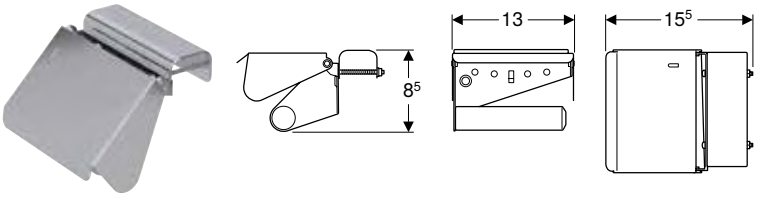

Användning
- För montering på golvstående eller vägghängda armstöd

Artikelnr	RSK nr.	Färg / yta	SEK/st. Exkl moms	SEK/st. Inkl moms
96079	7975355	Förkromad	1'217	1'522

Ifö Care vägghängt armstöd

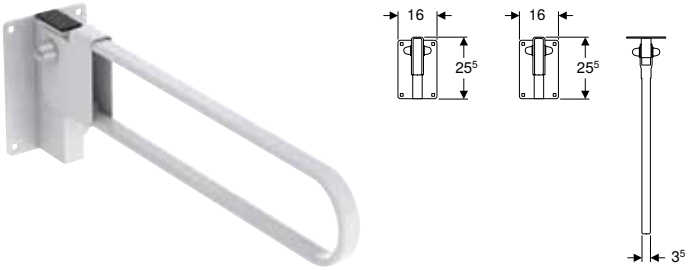

Användning
- För golvstående och vägghängda WC-stolar
- Lämplig för rullstolsanvändare
- Lämplig för tillgänglighetsanpassad byggnation

Leveransomfattning
- Armstöd
- Infästningsmaterial

Egenskaper
- Kan belastas med upp till 75 kg per armstöd
- Väggmonterad
- Tillgänglighetsanpassat
- Vinklingsbar
- Uppfyller kraven i SS-EN 12182

Artikelnr	RSK nr.	Färg / yta	SEK/st. Exkl moms	SEK/st. Inkl moms
98058	7972792	Vit	2'008	2'510

Tillbehör
- Ifö Care fotstöd för vägghängt armstöd och golvstående armstöd → s. 41
- Ifö Care WC-pappershållare för vägghängt armstöd och golvstående armstöd → s. 41

Ny

Ifö Care armstöd med WC-pappershållare

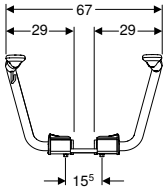

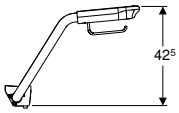

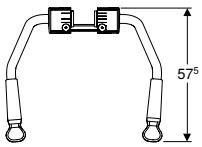

Användning
- För Spira och Sign WC som fästs med skruv, med hård WC-sits
- Lämplig för tillgänglighetsanpassad byggnation
- Lämplig för rullstolsanvändare

Tekniska data

Material	Aluminium

Egenskaper
- Kan belastas med upp till 75 kg per armstöd
- Tillgänglighetsanpassat
- Vinklingsbar

Leveransomfattning
- 2 armstöd
- WC-pappershållare
- Infästningsmaterial

Artikelnr	RSK nr.	SEK/st. Exkl moms	SEK/st. Inkl moms
502.299.00.1	8487492	4'062	5'078
Levereras fr.o.m. april 2022			

Tillbehör
- Ifö Care WC-pappershållare för armstöd → s. 72

- Ersättning för artikelnr 98126

Ny

Ifö Care WC-pappershållare för armstöd

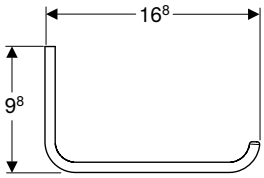

Användning
- För montering på armstöd för WC-porslin

Leveransomfattning
- WC-pappershållare
- Infästningsmaterial

Artikelnr	RSK nr.	SEK/st. Exkl moms	SEK/st. Inkl moms
502.341.00.1	8865882	352	440
Levereras fr.o.m. april 2022			

Ifö Sense Art

TVÄTTSTÄLL 76

Handfat 76
Tvättställ 78
Möbeltvättställ 84
Fristående tvättställ 86

BADRUMSMÖBLER 87

Sidoskåp 87
Tillbehör 91

TVÄTTSTÄLL

Handfat

Ny

Ifö Sense Art sats handfat med tvättställsunderskåp, en dörr, kompakt

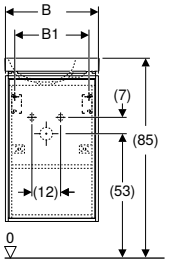

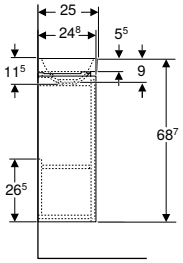

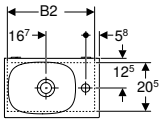

Egenskaper
- Väggmonterad
- Med en dörr
- Dörr med dämpningsmekanism
- Push-to-open-mekanism för öppning
- Kan utrustas med handtag
- Med ett flyttbart trähyllplan
- Vänster- eller högerhängd
- Kan monteras på fötter
- Fukttålig
- Levereras förmonterad

Leveransomfattning
- Underskåp för handfat
- Handfat
- Trähyllplan
- Flaskvattenlås, kompaktmodell, ø 32 mm
- Infästningsmaterial

Artikelnr	RSK nr.	Färg / yta	Kranhål	Överfyllnad	B [cm]	B1 [cm]	B2 [cm]	SEK/st. Exkl moms	SEK/st. Inkl moms
Bredd tvättställ: 40 cm									
502.540.01.1	8914170	Skåpstomme och front: vit/ lackerad matt Tvättställ: vit/Ifö Clean	Höger	Utan	39,2	31,2	33,6	**4'987**	**6'234**
502.540.JK.1	8914171	Skåpstomme och front: lava/ lackerad matt Tvättställ: vit/Ifö Clean	Höger	Utan	39,2	31,2	33,6	**4'987**	**6'234**
502.540.JH.1	8914172	Skåpstomme och front: Naturek/ melamin trästruktur Tvättställ: vit/Ifö Clean	Höger	Utan	39,2	31,2	33,6	**4'987**	**6'234**

Levereras fr.o.m. april 2022

Kan kombineras med
- Ifö Option ljusspegel belysning på båda sidor → s. 122

Tillbehör
- Ifö handtag fyrkantigt → s. 92
- Ifö knopp rund → s. 92
- Ifö handtag → s. 92
- Ifö runt grepp → s. 93
- Ifö handtag trä → s. 93
- Ifö knopp trä → s. 93
- Ifö öglehandtag → s. 94
- Ifö Sense Art bensats → s. 91

Ny

Ifö Sense Art sats handfat med tvättställsunderskåp, en dörr

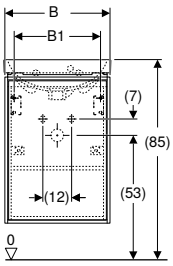

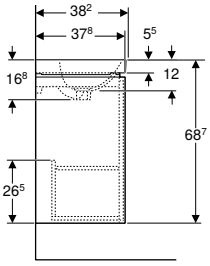

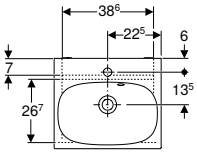

Egenskaper
- Väggmonterad
- Med en dörr
- Dörr med dämpningsmekanism
- Push-to-open-mekanism för öppning
- Kan utrustas med handtag
- Med ett flyttbart trähyllplan
- Vänster- eller högerhängd
- Kan monteras på fötter
- Fukttålig
- Levereras förmonterad

Leveransomfattning
- Underskåp för handfat
- Handfat
- Trähyllplan
- Flaskvattenlås, kompaktmodell, ø 32 mm
- Infästningsmaterial

Artikelnr	RSK nr.	Färg / yta	Kranhål	Överfyllnad	B [cm]	B1 [cm]	B2 [cm]	SEK/st. Exkl moms	SEK/st. Inkl moms
Bredd tvättställ: 45 cm									
502.541.01.1	8914173	Skåpstomme och front: vit/lackerad matt Tvättställ: vit/Ifö Clean	Mitten	Synlig	44,2	36,2	38,6	**5'838**	**7'298**
502.541.JK.1	8914174	Skåpstomme och front: lava/lackerad matt Tvättställ: vit/Ifö Clean	Mitten	Synlig	44,2	36,2	38,6	**5'838**	**7'298**
502.541.JH.1	8914175	Skåpstomme och front: Naturek/melamin trästruktur Tvättställ: vit/Ifö Clean	Mitten	Synlig	44,2	36,2	38,6	**5'838**	**7'298**
Levereras fr.o.m. april 2022									

Kan kombineras med
- Ifö Option ljusspegel belysning på båda sidor → s. 122

Tillbehör
- Ifö handtag fyrkantigt → s. 92
- Ifö knopp rund → s. 92
- Ifö handtag → s. 92
- Ifö runt grepp → s. 93
- Ifö handtag trä → s. 93
- Ifö knopp trä → s. 93
- Ifö öglehandtag → s. 94
- Ifö Sense Art bensats → s. 91

Tvättställ

Ny

Ifö Sense Art sats tvättställ med underskåp, två lådor

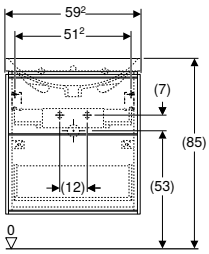

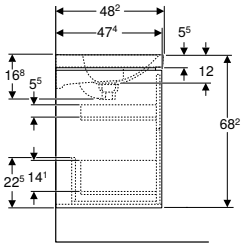

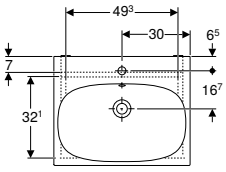

Tekniska data

Material	Tätt försluten spånplatta med tre skikt

Leveransomfattning

- Underskåp för tvättställ
- Tvättställ
- Antiglidmatta
- Flaskvattenlås, kompaktmodell, ø 32 mm
- Infästningsmaterial

Egenskaper

- Väggmonterad
- Med två lådor
- Kan utrustas med Push-to-open-mekanism
- Kan utrustas med handtag
- Låda, mjukstängande
- Låda utan vattenlåsutskärning
- Låda med antiglidmatta
- Kan monteras på fötter
- Fukttålig
- Levereras förmonterad

Artikelnr	RSK nr.	Färg / yta	Kranhål	Överfyllnad	B [cm]	B1 [cm]	B2 [cm]	SEK/st. Exkl moms	SEK/st. Inkl moms
Bredd tvättställ: 60 cm									
502.542.01.1	8914176	Skåpstomme och front: vit/lackerad matt Tvättställ: vit/Ifö Clean	Mitten	Synlig	59,2	51,2	49,3	**9'374**	**11'718**
502.542.JK.1	8914177	Skåpstomme och front: lava/lackerad matt Tvättställ: vit/Ifö Clean	Mitten	Synlig	59,2	51,2	49,3	**9'374**	**11'718**
502.542.JH.1	8914179	Skåpstomme och front: Naturek/melamin trästruktur Tvättställ: vit/Ifö Clean	Mitten	Synlig	59,2	51,2	49,3	**9'374**	**11'718**
502.542.00.1 *	8914180	Skåpstomme och front: valnöt/melamin trästruktur Tvättställ: vit/Ifö Clean	Mitten	Synlig	59,2	51,2	49,3	**9'374**	**11'718**
502.542.PG.1 *	8914181	Skåpstomme och front: midnattsblå/ akryl djupmatt Tvättställ: vit/Ifö Clean	Mitten	Synlig	59,2	51,2	49,3	**9'374**	**11'718**

Levereras fr.o.m. april 2022; * Orderrelaterad produktion

Kan kombineras med

- Ifö Option Plus spegelskåp med belysning och två dörrar → s. 116
- Ifö Option Plus spegelskåp med belysning och tre dörrar → s. 117
- Ifö Option ljusspegel, belysning på båda sidor → s. 122
- Ifö Option ljusspegel belysning på båda sidor → s. 122

Tillbehör

- Ifö Sense Art sats push-to-open för låda → s. 91
- Ifö handtag fyrkantigt → s. 92
- Ifö knopp rund → s. 92
- Ifö handtag → s. 92
- Ifö runt grepp → s. 93
- Ifö handtag trä → s. 93
- Ifö knopp trä → s. 93
- Ifö öglehandtag → s. 94
- Ifö lådinsats H-indelning → s. 95
- Ifö lådinsats T-indelning → s. 95
- Ifö lådinsats, H-indelning, för nedre låda → s. 96
- Ifö Set ljuslister för låda, vänster och höger, längd 35 cm → s. 94
- Ifö handdukshållare för badrumsmöbler → s. 95
- Ifö Sense Art bensats → s. 91

Ny

Ifö Sense Art sats tvättställ med avställningsyta, med tvättställsunderskåp, två lådor

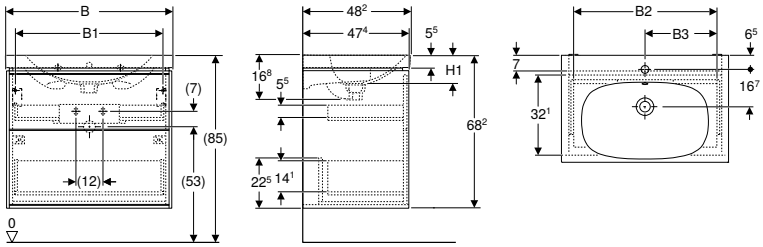

Tekniska data

Material	Tätt försluten spånplatta med tre skikt

Leveransomfattning

- Underskåp för tvättställ
- Tvättställ
- Antiglidmatta
- Flaskvattenlås, kompaktmodell, ø 32 mm
- Infästningsmaterial

Egenskaper

- Väggmonterad
- Med två lådor
- Kan utrustas med Push-to-open-mekanism
- Kan utrustas med handtag
- Låda, mjukstängande
- Låda utan vattenlåsutskärning
- Låda med antiglidmatta
- Kan monteras på fötter
- Fukttålig
- Levereras förmonterad

Artikelnr	RSK nr.	Färg / yta	Kranhål	Över-fyllnad	B [cm]	B1 [cm]	B2 [cm]	B3 [cm]	H1 [cm]	SEK/st. Exkl moms	SEK/st. Inkl moms
Bredd tvättställ: 75 cm											
502.544.01.1	8914182	Skåpstomme och front: vit/lackerad matt Tvättställ: vit/Ifö Clean	Mitten	Synlig	74	66	64,1	37,5	12	**11'871**	**14'838**
502.544.JK.1	8914183	Skåpstomme och front: lava/lackerad matt Tvättställ: vit/Ifö Clean	Mitten	Synlig	74	66	64,1	37,5	12	**11'871**	**14'838**
502.544.JH.1	8914184	Skåpstomme och front: Naturek/melamin trästruktur Tvättställ: vit/Ifö Clean	Mitten	Synlig	74	66	64,1	37,5	12	**11'871**	**14'838**
502.544.00.1 *	8914185	Skåpstomme och front: valnöt/melamin trästruktur Tvättställ: vit/Ifö Clean	Mitten	Synlig	74	66	64,1	37,5	12	**11'871**	**14'838**
502.544.PG.1 *	8914187	Skåpstomme och front: midnattsblå/akryl djupmatt Tvättställ: vit/Ifö Clean	Mitten	Synlig	74	66	64,1	37,5	12	**11'871**	**14'838**
Bredd tvättställ: 90 cm											
502.546.01.1	8914188	Skåpstomme och front: vit/lackerad matt Tvättställ: vit/Ifö Clean	Mitten	Synlig	88,8	80,8	78,9	45	13,3	**14'436**	**18'046**
502.546.JK.1	8914189	Skåpstomme och front: lava/lackerad matt Tvättställ: vit/Ifö Clean	Mitten	Synlig	88,8	80,8	78,9	45	13,3	**14'436**	**18'046**
502.546.JH.1	8914190	Skåpstomme och front: Naturek/melamin trästruktur Tvättställ: vit/Ifö Clean	Mitten	Synlig	88,8	80,8	78,9	45	13,3	**14'436**	**18'046**
502.546.00.1 *	8914191	Skåpstomme och front: valnöt/melamin trästruktur Tvättställ: vit/Ifö Clean	Mitten	Synlig	88,8	80,8	79,8	45	13,3	**14'436**	**18'046**
502.546.PG.1 *	8914192	Skåpstomme och front: midnattsblå/akryl djupmatt Tvättställ: vit/Ifö Clean	Mitten	Synlig	88,8	80,8	78,9	45	13,3	**14'436**	**18'046**

Levereras fr.o.m. april 2022; * Orderrelaterad produktion

Kan kombineras med

- Ifö Option Plus spegelskåp med belysning och två dörrar → s. 116
- Ifö Option Plus spegelskåp med belysning och tre dörrar → s. 117
- Ifö Option ljusspegel, belysning på båda sidor → s. 122
- Ifö Option ljusspegel belysning på båda sidor → s. 122

Tillbehör

- Ifö Sense Art sats push-to-open för låda → s. 91
- Ifö handtag fyrkantigt → s. 92
- Ifö knopp rund → s. 92
- Ifö handtag → s. 92
- Ifö runt grepp → s. 93
- Ifö handtag trä → s. 93
- Ifö knopp trä → s. 93
- Ifö öglehandtag → s. 94
- Ifö lådinsats H-indelning → s. 95
- Ifö lådinsats T-indelning → s. 95
- Ifö lådinsats, H-indelning, för nedre låda → s. 96
- Ifö Set ljuslister för låda, vänster och höger, längd 35 cm → s. 94
- Ifö handdukshållare för badrumsmöbler → s. 95
- Ifö Sense Art bensats → s. 91

Ny

Ifö Sense Art Set tvättställ med underskåp, två lådor, kompakt

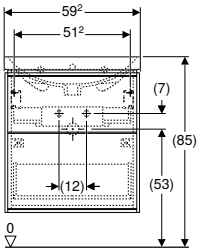

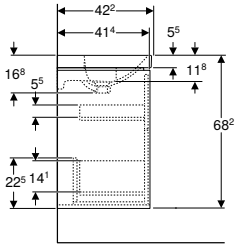

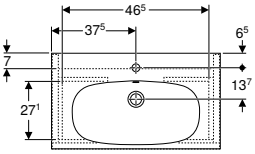

Tekniska data

Material	Tätt försluten spånplatta med tre skikt

Leveransomfattning

- Underskåp för tvättställ
- Tvättställ
- Antiglidmatta
- Flaskvattenlås, kompaktmodell, ø 32 mm
- Infästningsmaterial

Egenskaper

- Väggmonterad
- Med två lådor
- Kan utrustas med Push-to-open-mekanism
- Kan utrustas med handtag
- Låda, mjukstängande
- Låda utan vattenlåsutskärning
- Låda med antiglidmatta
- Kan monteras på fötter
- Fukttålig
- Levereras förmonterad

Artikelnr	RSK nr.	Färg / yta	Kranhål	Överfyllnad	B [cm]	SEK/st. Exkl moms	SEK/st. Inkl moms
Bredd tvättställ: 60 cm							
502.549.01.1	8914199	Skåpstomme och front: vit/lackerad matt Tvättställ: vit/Ifö Clean	Mitten	Synlig	59,2	**9'530**	**11'912**
502.549.JK.1	8914200	Skåpstomme och front: lava/lackerad matt Tvättställ: vit/Ifö Clean	Mitten	Synlig	59,2	**9'530**	**11'912**
502.549.JH.1	8914201	Skåpstomme och front: Naturek/melamin trästruktur Tvättställ: vit/Ifö Clean	Mitten	Synlig	59,2	**9'530**	**11'912**

Levereras fr.o.m. april 2022

Kan kombineras med

- Ifö Option Plus spegelskåp med belysning och två dörrar → s. 116
- Ifö Option Plus spegelskåp med belysning och tre dörrar → s. 117
- Ifö Option ljusspegel, belysning på båda sidor → s. 122
- Ifö Option ljusspegel belysning på båda sidor → s. 122

Tillbehör

- Ifö Sense Art sats push-to-open för låda → s. 91
- Ifö handtag fyrkantigt → s. 92
- Ifö knopp rund → s. 92
- Ifö handtag → s. 92
- Ifö runt grepp → s. 93
- Ifö handtag trä → s. 93
- Ifö knopp trä → s. 93
- Ifö öglehandtag → s. 94
- Ifö Sense Art bensats → s. 91

Ny

Ifö Sense Art sats tvättställ med avställningsyta, med tvättställsunderskåp, kompakt

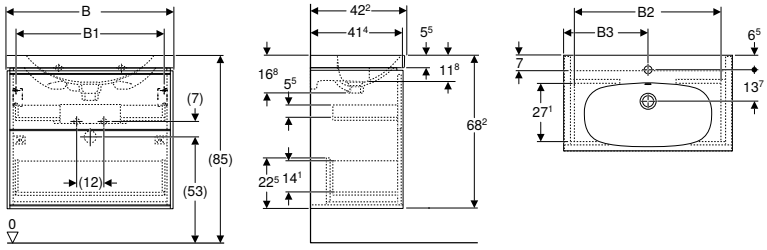

Tekniska data

Material	Tätt försluten spånplatta med tre skikt

Leveransomfattning

- Underskåp för tvättställ
- Tvättställ
- Antiglidmatta
- Flaskvattenlås, kompaktmodell, ø 32 mm
- Infästningsmaterial

Egenskaper

- Väggmonterad
- Med två lådor
- Kan utrustas med Push-to-open-mekanism
- Kan utrustas med handtag
- Låda, mjukstängande
- Låda utan vattenlåsutskärning
- Låda med antiglidmatta
- Kan monteras på fötter
- Fukttålig
- Levereras förmonterad

Artikelnr	RSK nr.	Färg / yta	Kranhål	Överfyllnad	B [cm]	B1 [cm]	B2 [cm]	B3 [cm]	SEK/st. Exkl moms	SEK/st. Inkl moms
Bredd tvättställ: 75 cm										
502.550.01.1	8914202	Skåpstomme och front: vit/lackerad matt Tvättställ: vit/Ifö Clean	Mitten	Synlig	74	66	64,1	37,5	**11'875**	**14'844**
502.550.JK.1	8914203	Skåpstomme och front: lava/lackerad matt Tvättställ: vit/Ifö Clean	Mitten	Synlig	74	66	64,1	37,5	**11'875**	**14'844**
502.550.JH.1	8914204	Skåpstomme och front: Naturek/melamin trästruktur Tvättställ: vit/Ifö Clean	Mitten	Synlig	74	66	64,1	37,5	**11'875**	**14'844**
Bredd tvättställ: 90 cm										
502.551.01.1	8914205	Skåpstomme och front: vit/lackerad matt Tvättställ: vit/Ifö Clean	Mitten	Synlig	88,8	80,8	78,9	45	**14'594**	**18'242**
502.551.JK.1	8914206	Skåpstomme och front: lava/lackerad matt Tvättställ: vit/Ifö Clean	Mitten	Synlig	88,8	80,8	78,9	45	**14'594**	**18'242**
502.551.JH.1	8914207	Skåpstomme och front: Naturek/melamin trästruktur Tvättställ: vit/Ifö Clean	Mitten	Synlig	88,8	80,8	78,9	45	**14'594**	**18'242**

Levereras fr.o.m. april 2022

Kan kombineras med

- Ifö Option Plus spegelskåp med belysning och två dörrar → s. 116
- Ifö Option Plus spegelskåp med belysning och tre dörrar → s. 117
- Ifö Option ljusspegel, belysning på båda sidor → s. 122
- Ifö Option ljusspegel belysning på båda sidor → s. 122

Tillbehör

- Ifö Sense Art sats push-to-open för låda → s. 91
- Ifö handtag fyrkantigt → s. 92
- Ifö knopp rund → s. 92
- Ifö handtag → s. 92
- Ifö runt grepp → s. 93
- Ifö handtag trä → s. 93
- Ifö knopp trä → s. 93
- Ifö öglehandtag → s. 94
- Ifö Sense Art bensats → s. 91

Ny

Ifö Sense Art Set tvättställ med underskåp, fyra lådor

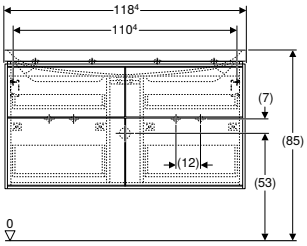

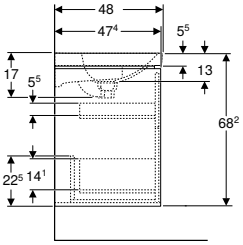

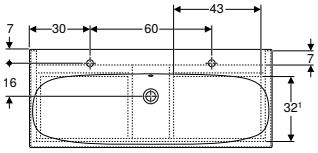

Tekniska data

Material	Tätt försluten spånplatta med tre skikt

Leveransomfattning

- Underskåp för tvättställ
- Tvättställ
- Antiglidmatta
- Flaskvattenlås, kompaktmodell, ø 32 mm
- Infästningsmaterial

Egenskaper

- Väggmonterad
- Med två lådor
- Kan utrustas med Push-to-open-mekanism
- Låda, mjukstängande
- Låda med antiglidmatta
- Låda utan vattenlåsutskärning
- Kan utrustas med handtag
- Kan monteras på fötter
- Fukttålig
- Levereras förmonterad

Artikelnr	RSK nr.	Färg / yta	Kranhål	Överfyllnad	B [cm]	SEK/st. Exkl moms	SEK/st. Inkl moms
Bredd tvättställ: 120 cm							
502.548.01.1	8914193	Skåpstomme och front: vit/lackerad matt Tvättställ: vit/Ifö Clean	Vänster och höger	Synlig	118,4	**19'344**	**24'180**
502.548.JK.1	8914195	Skåpstomme och front: lava/lackerad matt Tvättställ: vit/Ifö Clean	Vänster och höger	Synlig	118,4	**19'344**	**24'180**
502.548.JH.1	8914196	Skåpstomme och front: Naturek/melamin trästruktur Tvättställ: vit/Ifö Clean	Vänster och höger	Synlig	118,4	**19'344**	**24'180**
502.548.00.1 *	8914197	Skåpstomme och front: valnöt/melamin trästruktur Tvättställ: vit/Ifö Clean	Vänster och höger	Synlig	118,4	**19'344**	**24'180**
502.548.PG.1 *	8914198	Skåpstomme och front: midnattsblå/akryl djupmatt Tvättställ: vit/Ifö Clean	Vänster och höger	Synlig	118,4	**19'344**	**24'180**

Levereras fr.o.m. april 2022; * Orderrelaterad produktion

Kan kombineras med

- Ifö Option Plus spegelskåp med belysning och tre dörrar → s. 117
- Ifö Option ljusspegel belysning på båda sidor → s. 122

Tillbehör

- Ifö Sense Art sats push-to-open för låda → s. 91
- Ifö handtag fyrkantigt → s. 92
- Ifö knopp rund → s. 92
- Ifö handtag → s. 92
- Ifö runt grepp → s. 93
- Ifö handtag trä → s. 93
- Ifö knopp trä → s. 93
- Ifö öglehandtag → s. 94
- Ifö lådinsats H-indelning → s. 95
- Ifö lådinsats T-indelning → s. 95
- Ifö lådinsats, H-indelning, för nedre låda → s. 96
- Ifö Set ljuslister för låda, vänster och höger, längd 35 cm → s. 94
- Ifö handdukshållare för badrumsmöbler → s. 95
- Ifö Sense Art bensats → s. 91

Möbeltvättställ

Ny

Ifö Sense Art Set möbeltvättställ med underskåp, tunn design, två lådor

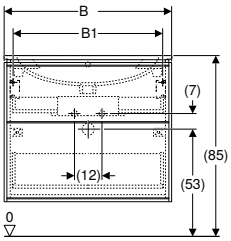

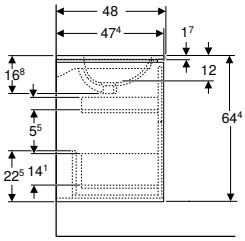

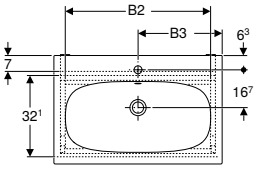

Tekniska data

Material	Tätt försluten spånplatta med tre skikt

Leveransomfattning

- Underskåp för tvättställ
- Tvättställ
- Antiglidmatta
- Flaskvattenlås, kompaktmodell, ø 32 mm
- Infästningsmaterial

Egenskaper

- Väggmonterad
- Med två lådor
- Kan utrustas med Push-to-open-mekanism
- Kan utrustas med handtag
- Låda, mjukstängande
- Låda utan vattenlåsutskärning
- Låda med antiglidmatta
- Kan monteras på fötter
- Fukttålig
- Levereras förmonterad

Artikelnr	RSK nr.	Färg / yta	B [cm]	B1 [cm]	B2 [cm]	B3 [cm]	SEK/st. Exkl moms	SEK/st. Inkl moms
Bredd tvättställ: 60 cm								
502.543.01.1	8914218	Skåpstomme och front: vit/lackerad matt Tvättställ: vit/Ifö Clean	59,2	51,2	49,3	30	**9'530**	**11'912**
502.543.JK.1	8914219	Skåpstomme och front: lava/lackerad matt Tvättställ: vit/Ifö Clean	59,2	51,2	49,3	30	**9'530**	**11'912**
502.543.JH.1	8914220	Skåpstomme och front: Naturek/melamin trästruktur Tvättställ: vit/Ifö Clean	59,2	51,2	49,3	30	**9'530**	**11'912**
502.543.00.1 *	8914221	Skåpstomme och front: valnöt/melamin trästruktur Tvättställ: vit/Ifö Clean	59,2	51,2	49,3	30	**9'530**	**11'912**
502.543.PG.1 *	8914222	Skåpstomme och front: midnattsblå/akryl djupmatt Tvättställ: vit/Ifö Clean	59,2	51,2	49,3	30	**9'530**	**11'912**
Bredd tvättställ: 75 cm								
502.545.01.1	8914223	Skåpstomme och front: vit/lackerad matt Tvättställ: vit/Ifö Clean	74	66	64,1	37,3	**12'065**	**15'082**
502.545.JK.1	8914224	Skåpstomme och front: lava/lackerad matt Tvättställ: vit/Ifö Clean	74	66	64,1	37,3	**12'065**	**15'082**
502.545.JH.1	8914225	Skåpstomme och front: Naturek/melamin trästruktur Tvättställ: vit/Ifö Clean	74	66	64,1	37,3	**12'065**	**15'082**
502.545.00.1 *	8914226	Skåpstomme och front: valnöt/melamin trästruktur Tvättställ: vit/Ifö Clean	74	66	64,1	37,3	**12'065**	**15'082**
502.545.PG.1 *	8914227	Skåpstomme och front: midnattsblå/akryl djupmatt Tvättställ: vit/Ifö Clean	74	66	64,1	37,3	**12'065**	**15'082**
Bredd tvättställ: 90 cm								
502.547.01.1	8914228	Skåpstomme och front: vit/lackerad matt Tvättställ: vit/Ifö Clean	88,8	80,8	78,9	44,8	**14'594**	**18'242**
502.547.JK.1	8914229	Skåpstomme och front: lava/lackerad matt Tvättställ: vit/Ifö Clean	88,8	80,8	78,9	44,8	**14'594**	**18'242**
502.547.JH.1	8914230	Skåpstomme och front: Naturek/melamin trästruktur Tvättställ: vit/Ifö Clean	88,8	80,8	78,9	44,8	**14'594**	**18'242**
502.547.00.1 *	8914231	Skåpstomme och front: valnöt/melamin trästruktur Tvättställ: vit/Ifö Clean	88,8	80,8	78,9	44,8	**14'594**	**18'242**
502.547.PG.1 *	8914232	Skåpstomme och front: midnattsblå/akryl djupmatt Tvättställ: vit/Ifö Clean	88,8	80,8	78,9	44,8	**14'594**	**18'242**

Levereras fr.o.m. april 2022; * Orderrelaterad produktion

Kan kombineras med

- Ifö Option Plus spegelskåp med belysning och tre dörrar → s. 117
- Ifö Option ljusspegel, belysning på båda sidor → s. 122
- Ifö Option ljusspegel belysning på båda sidor → s. 122

Tillbehör

- Ifö Sense Art sats push-to-open för låda → s. 91
- Ifö handtag fyrkantigt → s. 92
- Ifö knopp rund → s. 92
- Ifö handtag → s. 92
- Ifö runt grepp → s. 93
- Ifö handtag trä → s. 93
- Ifö knopp trä → s. 93
- Ifö öglehandtag → s. 94
- Ifö lådinsats H-indelning → s. 95
- Ifö lådinsats T-indelning → s. 95
- Ifö lådinsats, H-indelning, för nedre låda → s. 96
- Ifö Set ljuslister för låda, vänster och höger, längd 35 cm → s. 94
- Ifö handdukshållare för badrumsmöbler → s. 95
- Ifö Sense Art bensats → s. 91

Fristående tvättställ

Ny

Ifö Sense Art Set tvättställ för bänkskiva med underskåp, bänkskiva, två lådor

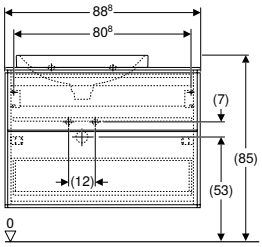

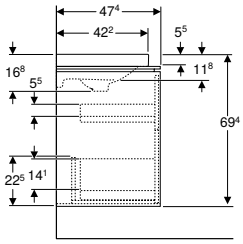

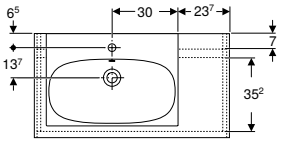

Tekniska data

Material	Tätt försluten spånplatta med tre skikt

Leveransomfattning

- Underskåp för tvättställ
- Tvättställ
- Antiglidmatta
- Flaskvattenlås, kompaktmodell, ø 32 mm
- Infästningsmaterial

Egenskaper

- Väggmonterad
- Med två lådor
- Kan utrustas med Push-to-open-mekanism
- Kan utrustas med handtag
- Låda, mjukstängande
- Låda utan vattenlåsutskärning
- Låda med antiglidmatta
- Kan monteras på fötter
- Fukttålig
- Levereras förmonterad

Artikelnr	RSK nr.	Färg / yta	Kranhål	Överfyllnad	B [cm]	Bredd tvättställ [cm]	SEK/st. Exkl moms	SEK/st. Inkl moms
Avställningsyta: Höger								
502.552.01.1	8914208	Skåpstomme och front: vit/lackerad matt Tvättställ: vit/Ifö Clean	Mitten	Synlig	88,8	60	**15'468**	**19'336**
502.552.JK.1	8914209	Skåpstomme och front: lava/lackerad matt Tvättställ: vit/Ifö Clean	Mitten	Synlig	88,8	60	**15'468**	**19'336**
502.552.JH.1	8914210	Skåpstomme och front: Naturek/melamin trästruktur Tvättställ: vit/Ifö Clean	Mitten	Synlig	88,8	60	**15'468**	**19'336**
502.552.00.1 *	8914211	Skåpstomme och front: valnöt hickory/melamin trästruktur Tvättställ: vit/Ifö Clean	Mitten	Synlig	88,8	60	**15'468**	**19'336**
502.552.PG.1 *	8914212	Skåpstomme och front: midnattsblå/akryl djupmatt Tvättställ: vit/Ifö Clean	Mitten	Synlig	88,8	60	**15'468**	**19'336**
Avställningsyta: Vänster								
502.553.01.1	8914213	Skåpstomme och front: vit/lackerad matt Tvättställ: vit/Ifö Clean	Mitten	Synlig	88,8	60	**15'468**	**19'336**
502.553.JK.1	8914214	Skåpstomme och front: lava/lackerad matt Tvättställ: vit/Ifö Clean	Mitten	Synlig	88,8	60	**15'468**	**19'336**
502.553.JH.1	8914215	Skåpstomme och front: Naturek/melamin trästruktur Tvättställ: vit/Ifö Clean	Mitten	Synlig	88,8	60	**15'468**	**19'336**
502.553.00.1 *	8914216	Skåpstomme och front: valnöt hickory/melamin trästruktur Tvättställ: vit/Ifö Clean	Mitten	Synlig	88,8	60	**15'468**	**19'336**
502.553.PG.1 *	8914217	Skåpstomme och front: midnattsblå/akryl djupmatt Tvättställ: vit/Ifö Clean	Mitten	Synlig	88,8	60	**15'468**	**19'336**

Levereras fr.o.m. april 2022; * Orderrelaterad produktion

Kan kombineras med

- Ifö Option Plus spegelskåp med belysning och tre dörrar → s. 117
- Ifö Option ljusspegel belysning på båda sidor → s. 122

Tillbehör

- Ifö Sense Art sats push-to-open för låda → s. 91
- Ifö handtag fyrkantigt → s. 92
- Ifö knopp rund → s. 92
- Ifö handtag → s. 92
- Ifö runt grepp → s. 93
- Ifö handtag trä → s. 93
- Ifö knopp trä → s. 93
- Ifö öglehandtag → s. 94
- Ifö lådinsats H-indelning → s. 95
- Ifö lådinsats T-indelning → s. 95
- Ifö lådinsats, H-indelning, för nedre låda → s. 96
- Ifö Set ljuslister för låda, vänster och höger, längd 35 cm → s. 94
- Ifö handdukshållare för badrumsmöbler → s. 95
- Ifö Sense Art bensats → s. 91

BADRUMSMÖBLER

Sidoskåp

Ny

Ifö Sense Art högskåp med en dörr och en innerspegel

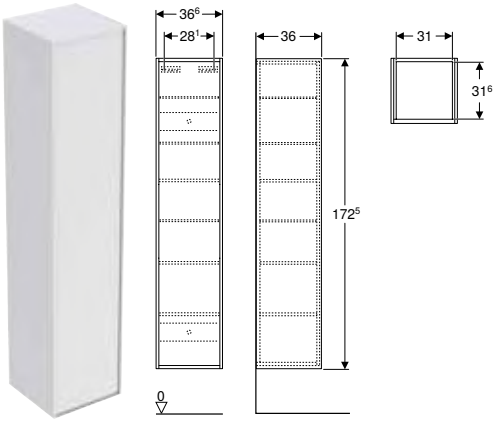

Tekniska data

Material	Tätt försluten spånplatta med tre skikt

Leveransomfattning
- Högskåp
- 3 glashyllplan
- Trähyllplan
- Infästningsmaterial

Egenskaper
- Väggmonterad
- Push-to-open-mekanism för öppning
- Kan utrustas med handtag
- Dörr med dämpningsmekanism
- Med en dörr
- Med tre flyttbara glashyllplan
- Med ett flyttbart trähyllplan
- Dörr med invändig spegel
- Med två fasta hyllplan
- Vänster- eller högerhängd
- Öppningsvinkel dörr 155°
- Fukttålig
- Kan monteras på fötter
- Levereras förmonterad

Artikelnr	RSK nr.	Färg / yta	H [cm]	T [cm]	SEK/st. Exkl moms	SEK/st. Inkl moms
B / Bredd: 36,6 cm						
502.556.01.1	8939125	Vit NCS 0502-G50Y / Lackerad matt	172,5	36	**7'187**	**8'984**
502.556.JK.1	8939126	Lava NCS S 7500-N / Lackerad matt	172,5	36	**7'187**	**8'984**
502.556.JH.1	8939127	Skåpstomme och front: Naturek/ melamin trästruktur	172,5	36	**7'187**	**8'984**
502.556.PG.1 *	8939129	Skåpstomme och front: midnattsblå/akryl djupmatt	172,5	36	**7'187**	**8'984**
B / Bredd: 36 cm						
502.556.00.1 *	8939128	Skåpstomme och front: valnöt/ melamin trästruktur	172,5	36	**7'187**	**8'984**

Levereras fr.o.m. april 2022; * Orderrelaterad produktion

Tillbehör
- Ifö handtag fyrkantigt → s. 92
- Ifö handtag → s. 92
- Ifö knopp rund → s. 92
- Ifö handtag trä → s. 93
- Ifö knopp trä → s. 93
- Ifö öglehandtag → s. 94
- Ifö runt grepp → s. 93
- Ifö Sense Art bensats → s. 91
- Ifö magnethållare → s. 94

Ny

Ifö sense Art högskåp med två dörrar och öppen avställningsyta

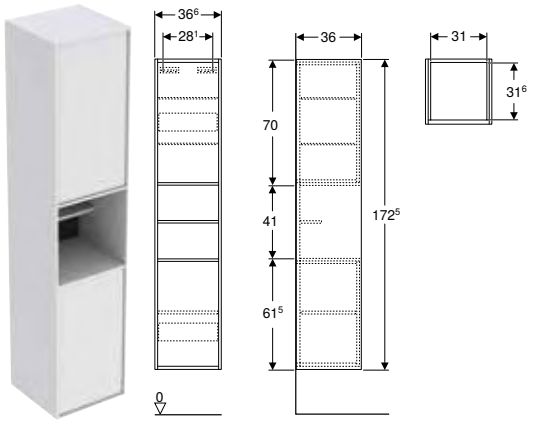

Tekniska data

Material	Tätt försluten spånplatta med tre skikt

Leveransomfattning

- Högskåp
- 2 glashyllplan
- Trähyllplan
- Infästningsmaterial

Egenskaper

- Väggmonterad
- Med två dörrar
- Dörr med dämpningsmekanism
- Push-to-open-mekanism för öppning
- Med två flyttbara glashyllplan
- Med ett flyttbart trähyllplan
- Vänster- eller högerhängd
- Fukttålig
- Levereras förmonterad
- Kan utrustas med handtag
- Kan monteras på fötter

Artikelnr	RSK nr.	Färg / yta	H [cm]	T [cm]	SEK/st. Exkl moms	SEK/st. Inkl moms
B / Bredd: 36,6 cm						
502.557.01.1	8939130	Vit NCS 0502-G50Y / Lackerad matt	172,5	36	**7'187**	**8'984**
502.557.JK.1	8939131	Lava NCS S 7500-N / Lackerad matt	172,5	36	**7'187**	**8'984**
502.557.JH.1	8939132	Skåpstomme och front: Naturek/ melamin trästruktur	172,5	36	**7'187**	**8'984**
502.557.00.1 *	8939133	Skåpstomme och front: valnöt/ melamin trästruktur	172,5	36	**7'187**	**8'984**
502.557.PG.1 *	8939134	Skåpstomme och front: midnattsblå/akryl djupmatt	172,5	36	**7'187**	**8'984**

Levereras fr.o.m. april 2022; * Orderrelaterad produktion

Tillbehör

- Ifö handtag fyrkantigt → s. 92
- Ifö handtag → s. 92
- Ifö knopp rund → s. 92
- Ifö handtag trä → s. 93
- Ifö knopp trä → s. 93
- Ifö öglehandtag → s. 94
- Ifö runt grepp → s. 93
- Ifö Sense Art bensats → s. 91
- Ifö magnethållare → s. 94

Ny

Ifö Sense Art mellanhögt skåp med en dörr

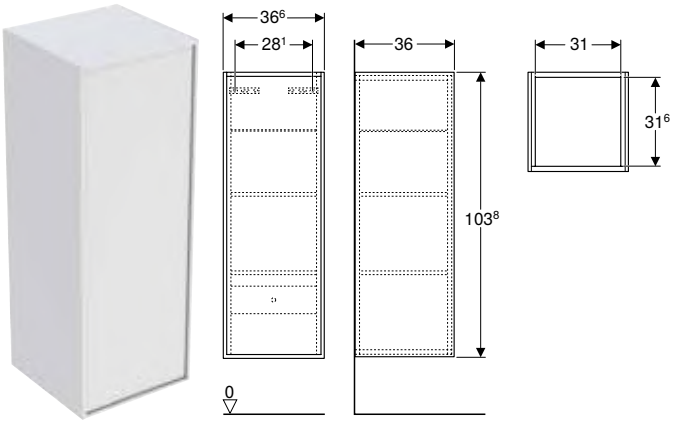

Tekniska data

Material	Tätt försluten spånplatta med tre skikt

Leveransomfattning

- Sidoskåp
- 2 glashyllplan
- Infästningsmaterial

Egenskaper

- Väggmonterad
- Med en dörr
- Dörr med dämpningsmekanism
- Push-to-open-mekanism för öppning
- Kan utrustas med handtag
- Med två flyttbara glashyllplan
- Med ett fast hyllplan
- Vänster- eller högerhängd
- Fukttålig
- Levereras förmonterad

Artikelnr	RSK nr.	Färg / yta	H [cm]	T [cm]	SEK/st. Exkl moms	SEK/st. Inkl moms
B / Bredd: 36,6 cm						
502.555.01.1	8948746	Vit NCS 0502-G50Y / Lackerad matt	103,8	36	**5'000**	**6'250**
502.555.JK.1	8948747	Lava NCS S 7500-N / Lackerad matt	103,8	36	**5'000**	**6'250**
502.555.JH.1	8948748	Skåpstomme och front: Naturek/ melamin trästruktur	103,8	36	**5'000**	**6'250**
502.555.00.1 *	8948749	Skåpstomme och front: valnöt/ melamin trästruktur	103,8	36	**5'000**	**6'250**
502.555.PG.1 *	8948750	Skåpstomme och front: midnattsblå/akryl djupmatt	103,8	36	**5'000**	**6'250**

Levereras fr.o.m. april 2022; * Orderrelaterad produktion

Tillbehör

- Ifö handtag fyrkantigt → s. 92
- Ifö handtag → s. 92
- Ifö knopp rund → s. 92
- Ifö handtag trä → s. 93
- Ifö knopp trä → s. 93
- Ifö öglehandtag → s. 94
- Ifö runt grepp → s. 93
- Ifö Sense Art bensats → s. 91
- Ifö magnethållare → s. 94

Ny

Ifö Sense Art överskåp med en dörr

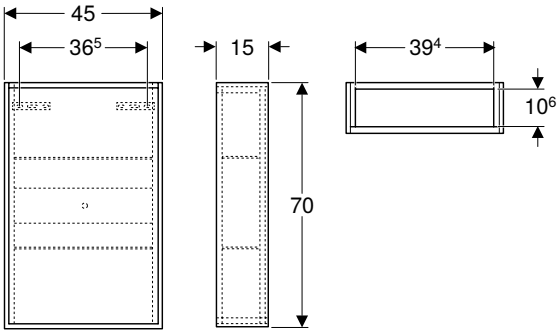

Tekniska data

Material	Tätt försluten spånplatta med tre skikt

Leveransomfattning

- Överskåp
- 2 glashyllplan
- Infästningsmaterial

Egenskaper

- Väggmonterad
- Med en dörr
- Dörr med dämpningsmekanism
- Push-to-open-mekanism för öppning
- Kan utrustas med handtag
- Med två flyttbara glashyllplan
- Vänster- eller högerhängd
- Fukttålig
- Levereras förmonterad

Artikelnr	RSK nr.	Färg / yta	H [cm]	T [cm]	SEK/st. Exkl moms	SEK/st. Inkl moms
B / Bredd: 45 cm						
502.554.01.1	8824413	Vit NCS 0502-G50Y / Lackerad matt	70	15	**3'062**	**3'828**
502.554.JK.1	8824414	Lava NCS S 7500-N / Lackerad matt	70	15	**3'062**	**3'828**
502.554.JH.1	8824415	Skåpstomme och front: Naturek/ melamin trästruktur	70	15	**3'062**	**3'828**
502.554.00.1 *	8824416	Skåpstomme och front: valnöt/ melamin trästruktur	70	15	**3'062**	**3'828**
502.554.PG.1 *	8824417	Skåpstomme och front: midnattsblå/akryl djupmatt	70	15	**3'062**	**3'828**

Levereras fr.o.m. april 2022; * Orderrelaterad produktion

Tillbehör

- Ifö handtag fyrkantigt → s. 92
- Ifö handtag → s. 92
- Ifö knopp rund → s. 92
- Ifö handtag trä → s. 93
- Ifö knopp trä → s. 93
- Ifö öglehandtag → s. 94
- Ifö runt grepp → s. 93
- Ifö magnethållare → s. 94

Tillbehör

Ny

Ifö Sense Art bensats

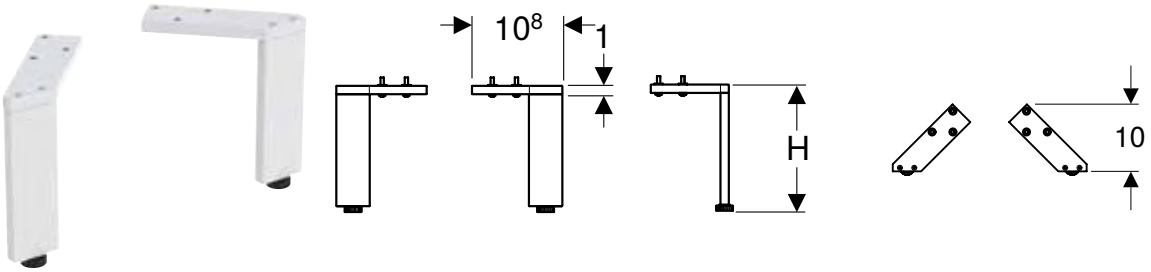

Tekniska data

Material	Aluminium

Leveransomfattning
- Set à 2 st.

Egenskaper
- Justerbar höjd för utjämning av ojämn golvyta

Artikelnr	RSK nr.	Färg / yta	SEK/st. Exkl moms	SEK/st. Inkl moms
H / Höjd : 16,3 cm				
502.559.01.1	8865874	Vit / Pulverlackerad matt	844	1'056
502.559.16.1	8865875	Svart / Pulverlackerad matt	844	1'056
H / Höjd : 20,2 cm				
502.558.01.1	8865876	Vit / Pulverlackerad matt	844	1'056
502.558.16.1	8865877	Svart / Pulverlackerad matt	844	1'056
Levereras fr.o.m. april 2022				

Ny

Ifö Sense Art sats push-to-open för låda

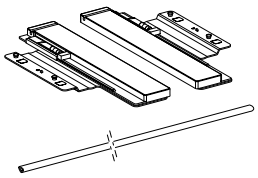

Leveransomfattning
- Push-to-open
- Infästningsmaterial

Artikelnr	RSK nr.	Bredd tvättställ [cm]	SEK/st. Exkl moms	SEK/st. Inkl moms
502.566.00.1	8865878	60	587	734
502.371.00.1	8865879	75	587	734
502.372.00.1	8865880	90	587	734
502.373.00.1	8865881	120	587	734
Levereras fr.o.m. april 2022				

Ifö handtag fyrkantigt

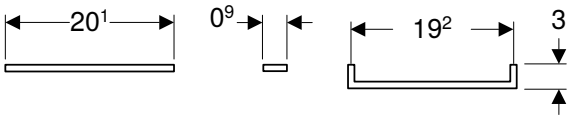

Leveransomfattning
- Grepp
- Infästningsmaterial

Artikelnr	RSK nr.		Färg / yta	L [cm]	H [cm]	T [cm]	CC size	SEK/st. Exkl moms	SEK/st. Inkl moms
45354	8865641		Svart	20,1	0,9	2,8	192	134	168
502.560.01.1	8865853	N	Vit	20,1	0,9	2,8	192	186	232
45355	8865642		Polerad mässing	20,1	0,9	2,8	192	138	172
45353	8865640		Rostfritt stål	20,1	0,9	2,8	192	134	168
45352	8865639		Förkromad	20,1	0,9	2,8	192	134	168

N: Ny, levereras fr.o.m. april 2022

Ifö knopp rund

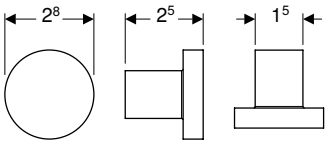

Leveransomfattning
- Grepp
- Infästningsmaterial

Artikelnr	RSK nr.		Färg / yta	D [cm]	T [cm]	SEK/st. Exkl moms	SEK/st. Inkl moms
502.482.16.1	8917720	N	Svart	2,8	2,5	124	156
502.561.01.1	8865858	N	Vit	2,8	2,5	140	176
45359	8865646		Polerad mässing	2,8	2,5	72	90
502.482.00.1	8917722	N	Rostfritt stål	2,8	2,5	124	156
45360	8865647		Förkromad	2,8	2,5	72	90

N: Ny, levereras : 502.482.16.1 fr.o.m. januari 2022; 502.561.01.1 fr.o.m. april 2022; 502.482.00.1 fr.o.m. januari 2022;

Ny

Ifö handtag

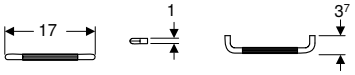

Leveransomfattning
- Grepp
- Infästningsmaterial

Artikelnr	RSK nr.	Färg / yta	L [cm]	B [cm]	T [cm]	CC size	SEK/st. Exkl moms	SEK/st. Inkl moms
502.562.16.1	8865854	Svart	17	1	3,7	160	294	368
502.562.97.1	8865855	Antik brons	17	1	3,7	160	294	368
502.562.CH.1	8865856	Satinerad mässing	17	1	3,7	160	294	368
502.562.00.1	8865857	Rostfritt stål	17	1	3,7	160	294	368

Levereras fr.o.m. april 2022

Ifö runt grepp

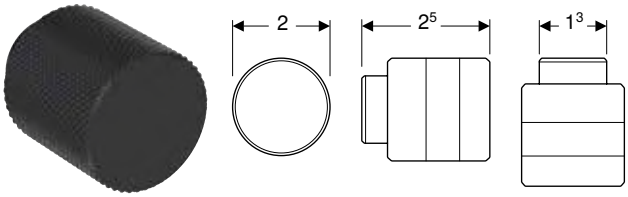

Leveransomfattning
- Grepp
- Infästningsmaterial

Artikelnr	RSK nr.		Färg / yta	D [cm]	T [cm]	SEK/st. Exkl moms	SEK/st. Inkl moms
45356	8865643		Svart	2	2,5	124	156
45357	8865644		mässing	2	2,5	124	156
45358	8865645		Antik brons	2	2,5	124	156
502.563.00.1	8865865	N	Rostfritt stål	2	2,5	154	192

N: Ny, levereras fr.o.m. april 2022

Ny

Ifö handtag trä

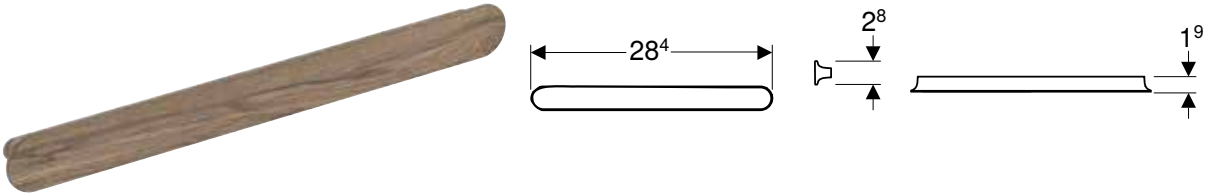

Leveransomfattning
- Grepp
- Infästningsmaterial

Artikelnr	RSK nr.	Färg / yta	L [cm]	B [cm]	T [cm]	CC size	SEK/st. Exkl moms	SEK/st. Inkl moms
502.564.16.1	8865859	Svart	28,4	2,8	1,9	256	309	386
502.564.JR.1	8865860	Valnöt hickory	28,4	2,8	1,9	256	309	386
502.564.JH.1	8865861	Ek	28,4	2,8	1,9	256	309	386

Levereras fr.o.m. april 2022

Ny

Ifö knopp trä

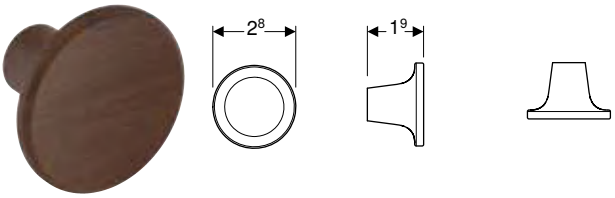

Leveransomfattning
- Grepp
- Infästningsmaterial

Artikelnr	RSK nr.	Färg / yta	D [cm]	T [cm]	SEK/st. Exkl moms	SEK/st. Inkl moms
502.565.16.1	8865862	Svart	2,8	1,9	154	192
502.565.JR.1	8865863	Valnöt hickory	2,8	1,9	154	192
502.565.JH.1	8865864	Ek	2,8	1,9	154	192

Levereras fr.o.m. april 2022

Ifö öglehandtag

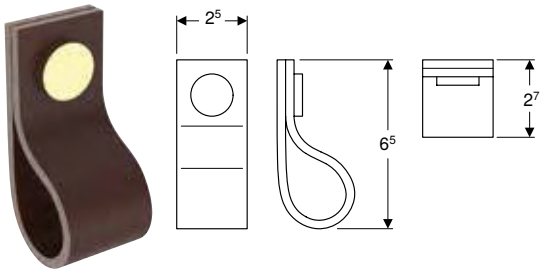

Leveransomfattning
- Grepp
- Infästningsmaterial

Artikelnr	RSK nr.		Färg / yta	B [cm]	H [cm]	SEK/st. Exkl moms	SEK/st. Inkl moms
45350	8865637		Mörkbrun	2,5	6,5	134	168
45351	8865638		Ljusbrun	2,5	6,5	134	168
502.481.16.1	8917719	N	Svart / Mattförkromat lackerad	2,5	6,5	207	258

N: Ny, levereras fr.o.m. januari 2022

Ifö magnethållare

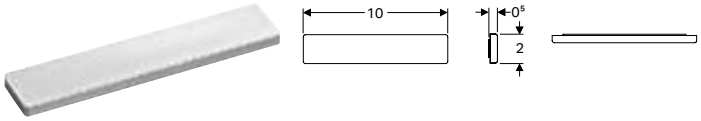

Egenskaper
- Självhäftande

Artikelnr	RSK nr.	B [cm]	H [cm]	T [cm]	SEK/st. Exkl moms	SEK/st. Inkl moms
42760	8973972	10	2	0,5	450	562

Ny

Ifö Set ljuslister för låda, vänster och höger, längd 35 cm

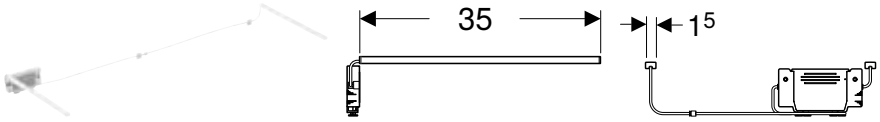

Tekniska data

Skyddsklass	III
Driftspänning	7,5 V DC
Effekt	< 1 W
Material	Plast
Ljusfärg	3500 K

Leveransomfattning
- Vänster och höger ljuslist
- Infästningsmaterial

Egenskaper
- Användningstid 3–6 månader
- Ladda med mikro-USB-B-kabel

Artikelnr	RSK nr.	L [cm]	SEK/st. Exkl moms	SEK/st. Inkl moms
502.567.00.1	8865870	35	989	1'236

Levereras fr.o.m. april 2022

Ny

Ifö handdukshållare för badrumsmöbler

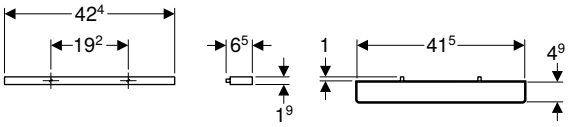

Tekniska data

Material	Aluminium

Artikelnr	RSK nr.	Färg / yta	B [cm]	H [cm]	T [cm]	SEK/st. Exkl moms	SEK/st. Inkl moms
502.374.01.1	8865851	Vit / Pulverlackerad matt	42,4	1,9	4,9	340	426
502.374.16.1	8865852	Svart / Pulverlackerad matt	42,4	1,9	4,9	340	426

Levereras fr.o.m. april 2022

Ny

Ifö lådinsats H-indelning

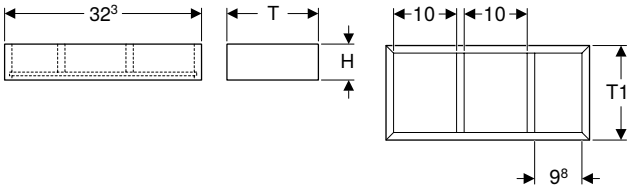

Tekniska data

Material	Tätt försluten spånplatta med tre skikt

Leveransomfattning

- Lådinsats

Egenskaper

- H-indelning

Artikelnr	RSK nr.	Färg / yta	B [cm]	H [cm]	T [cm]	T1 [cm]	SEK/st. Exkl moms	SEK/st. Inkl moms
502.530.00.1	8865871	Lava / Strukturerad melamin	32,3	5,9	15	12,6	526	658

Levereras fr.o.m. april 2022

Ny

Ifö lådinsats T-indelning

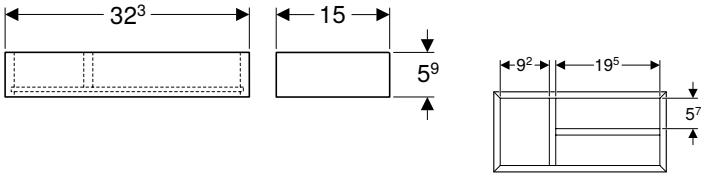

Tekniska data

Material	Tätt försluten spånplatta med tre skikt

Leveransomfattning

- Lådinsats

Egenskaper

- T-indelning

Artikelnr	RSK nr.	Färg / yta	B [cm]	H [cm]	T [cm]	SEK/st. Exkl moms	SEK/st. Inkl moms
502.529.00.1	8865872	Lava / Strukturerad melamin	32,3	5,9	15	526	658

Levereras fr.o.m. april 2022

Ny

Ifö lådinsats, H-indelning, för nedre låda

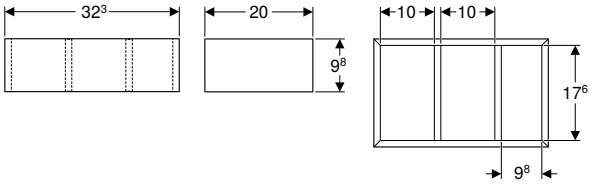

Tekniska data

Material	Tätt försluten spånplatta med tre skikt

Leveransomfattning

- Lådinsats

Egenskaper

- H-indelning

Artikelnr	RSK nr.	Färg / yta	B [cm]	H [cm]	T [cm]	SEK/st. Exkl moms	SEK/st. Inkl moms
502.531.00.1	8865873	Lava / Strukturerad melamin	32,3	9,8	20	**557**	**696**
Levereras fr.o.m. april 2022							

Ifö Sense Pro

TVÄTTSTÄLL 100
Möbeltvättställ 100

TVÄTTSTÄLL

Möbeltvättställ

Ifö Sense Pro sats möbeltvättställ med tvättställsunderskåp, två lådor

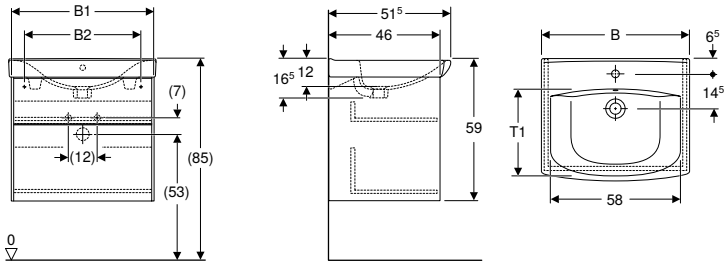

Tekniska data

Material	MDF

Leveransomfattning
- Möbeltvättställ
- Flaskvattenlås, kompaktmodell, ø 32 mm
- Underskåp för möbeltvättställ
- Infästningsmaterial

Egenskaper
- Väggmonterad
- Med två lådor
- Handtag för öppning
- Låda med lådinsats
- Låda, mjukstängande
- Låda med antiglidmatta
- Fukttålig
- Kan monteras på fötter
- Framsida av MDF
- Levereras förmonterad

Artikelnr	RSK nr.	Färg / yta	Kranhål	Överfyllnad	B [cm]	B1 [cm]	B2 [cm]	H [cm]	H1 [cm]	T [cm]	T1 [cm]	SEK/st. Exkl moms	SEK/st. Inkl moms
42641	8906808	Tvättställ: vit/Ifö Clean Skåpstomme och front: vit/lackerad matt	Mitten	Synlig	62	60	49	59	7	51,5	36	**8'097**	**10'122**
42644	8906813	Tvättställ: vit/Ifö Clean Skåpstomme och front: vit/lackerad matt	Mitten	Synlig	92	90	78,5	59	8,5	51,5	38	**10'722**	**13'402**

Tillbehör
- Ifö Sense bensats

Ifö Sense Pro sats möbeltvättställ tunn design, med tvättställsunderskåp, två lådor, kompakt

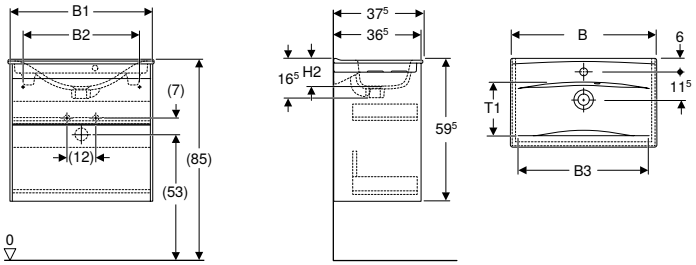

Tekniska data

Material	MDF

Leveransomfattning
- Möbeltvättställ
- Flaskvattenlås, kompaktmodell, ø 32 mm
- Underskåp för möbeltvättställ
- Infästningsmaterial

Egenskaper
- Väggmonterad
- Med två lådor
- Handtag för öppning
- Låda med lådinsats
- Låda, mjukstängande
- Kompakt
- Låda med antiglidmatta
- Fukttålig
- Kan monteras på fötter
- Framsida av MDF
- Levereras förmonterad

Artikelnr	RSK nr.	Färg / yta	Kranhål	Överfyllnad	B [cm]	B1 [cm]	B2 [cm]	B3 [cm]	H [cm]	H1 [cm]	H2 [cm]	T [cm]	T1 [cm]	SEK/st. Exkl moms	SEK/st. Inkl moms
47390	8915473	Tvättställ: vit/Ifö Clean Skåpstomme och front: vit/ lackerad matt	Mitten	Synlig	61,5	60	49	58	59,5	18	10,5	37,5	23	**8'097**	**10'122**
47392	8915475	Tvättställ: vit/Ifö Clean Skåpstomme och front: vit/ lackerad matt	Mitten	Synlig	91,5	90	79	55	59,5	15	11,5	37,5	22,5	**10'722**	**13'402**

Tillbehör
- Ifö Sense bensats

Ifö Sense Pro sats möbeltvättställ tunn design, med tvättställsunderskåp, två dörrar, kompakt

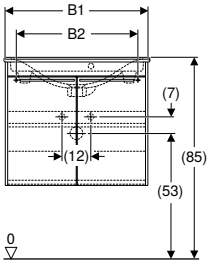

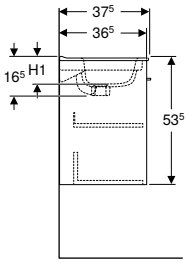

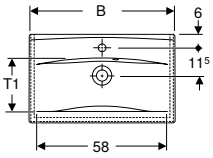

Tekniska data

Material	MDF

Leveransomfattning
- Möbeltvättställ
- Underskåp för möbeltvättställ
- Infästningsmaterial

Egenskaper
- Väggmonterad
- Med två dörrar
- Handtag för öppning
- Push-to-open-mekanism för öppning
- Med ett fast hyllplan
- Dörr med dämpningsmekanism
- Kompakt
- Fukttålig
- Framsida av MDF
- Levereras förmonterad

Artikelnr	RSK nr.	Färg / yta	Kranhål	Överfyllnad	B [cm]	B1 [cm]	B2 [cm]	H [cm]	H1 [cm]	T [cm]	T1 [cm]	SEK/st. Exkl moms	SEK/st. Inkl moms
47380	8906446	Tvättställ: vit/Ifö Clean Skåpstomme och front: vit/lackerad matt	Mitten	Synlig	61,5	60	51	53,5	10,5	37,5	23	**5'827**	**7'284**
47381	8906447	Tvättställ: vit/Ifö Clean Skåpstomme och front: mörkgrå/lackerad matt	Mitten	Synlig	61,5	60	51	53,5	10,5	37,5	23	**5'827**	**7'284**
47382	8906448	Tvättställ: vit/Ifö Clean Skåpstomme och front: vit/lackerad matt	Mitten	Synlig	91,5	90	81	53,5	11,5	37,5	22,5	**7'753**	**9'692**
47383	8906449	Tvättställ: vit/Ifö Clean Skåpstomme och front: mörkgrå/lackerad matt	Mitten	Synlig	91,5	90	81	53,5	11,5	37,5	22,5	**7'753**	**9'692**

Ifö Sense Pro sats möbeltvättställ smal design, med tvättställsunderskåp, två lådor

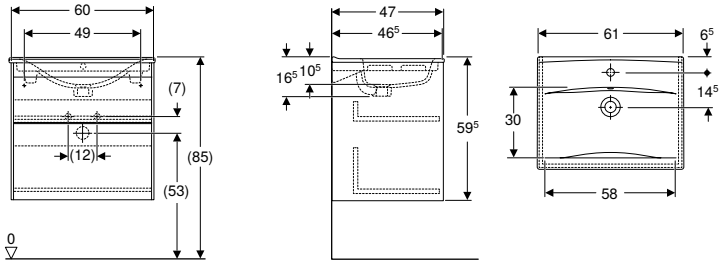

Tekniska data

Material	MDF

Leveransomfattning
- Möbeltvättställ
- Flaskvattenlås, kompaktmodell, ø 32 mm
- Underskåp för möbeltvättställ
- Infästningsmaterial

Egenskaper
- Väggmonterad
- Med två lådor
- Handtag för öppning
- Låda, mjukstängande
- Låda med antiglidmatta
- Fukttålig
- Kan monteras på fötter
- Framsida av MDF
- Levereras förmonterad

Artikelnr	RSK nr.	Färg / yta	Kranhål	Överfyllnad	B [cm]	H [cm]	T [cm]	SEK/st. Exkl moms	SEK/st. Inkl moms
42642	8906811	Tvättställ: vit/Ifö Clean Skåpstomme och front: vit/lackerad matt	Mitten	Synlig	61	59,5	47	**8'097**	**10'122**

Tillbehör
- Ifö Sense bensats

Ifö Sense Pro sats möbeltvättställ tunn design, med tvättställsunderskåp, två lådor

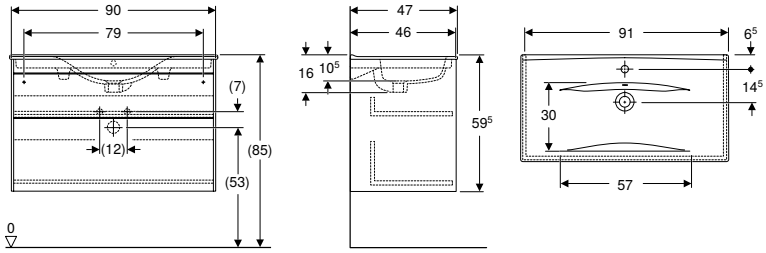

Tekniska data

Material	MDF

Leveransomfattning
- Möbeltvättställ
- Flaskvattenlås, kompaktmodell, ø 32 mm
- Underskåp för möbeltvättställ
- Infästningsmaterial

Egenskaper
- Väggmonterad
- Med två lådor
- Handtag för öppning
- Låda med lådinsats
- Låda, mjukstängande
- Låda med antiglidmatta
- Fukttålig
- Kan monteras på fötter
- Framsida av MDF
- Levereras förmonterad

Artikelnr	RSK nr.	Färg / yta	Kranhål	Överfyllnad	B [cm]	H [cm]	T [cm]	SEK/st. Exkl moms	SEK/st. Inkl moms
42643	8906812	Tvättställ: vit/Ifö Clean Skåpstomme och front: vit/lackerad matt	Mitten	Synlig	91	59,5	47	**10'722**	**13'402**

Tillbehör
- Ifö Sense bensats

Ifö Sense Pro sats möbeltvättställ med tvättställsunderskåp, en låda

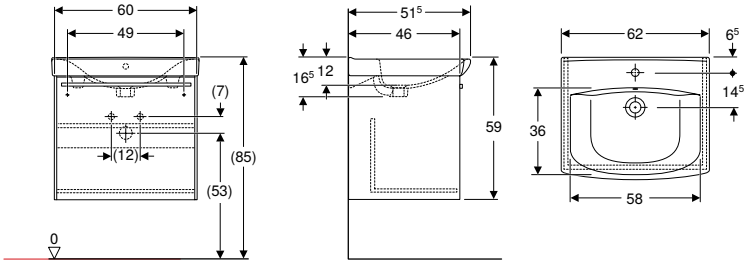

Tekniska data

Material	MDF

Leveransomfattning
- Möbeltvättställ
- Flaskvattenlås, kompaktmodell, ø 32 mm
- Underskåp för möbeltvättställ
- Infästningsmaterial

Egenskaper
- Väggmonterad
- Med en låda
- Handtag för öppning
- Med ett fast hyllplan
- Låda, mjukstängande
- Fukttålig
- Kan monteras på fötter
- Framsida av MDF
- Levereras förmonterad

Artikelnr	RSK nr.	Färg / yta	Kranhål	Överfyllnad	B [cm]	H [cm]	T [cm]	SEK/st. Exkl moms	SEK/st. Inkl moms
42640	8906807	Tvättställ: vit/Ifö Clean Skåpstomme och front: vit/lackerad matt	Mitten	Synlig	62	59	51,5	**6'894**	**8'618**

Tillbehör
- Ifö Sense bensats

Ifö Sense Pro sats möbeltvättställ med tvättställsunderskåp, två dörrar, kompakt

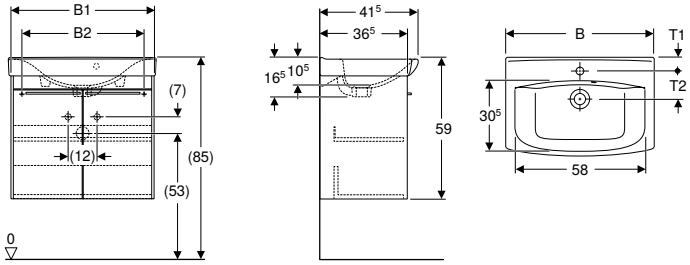

Tekniska data

Material	MDF

Leveransomfattning
- Möbeltvättställ
- Underskåp för möbeltvättställ
- Infästningsmaterial

Egenskaper
- Väggmonterad
- Med två dörrar
- Handtag för öppning
- Push-to-open-mekanism för öppning
- Med ett fast hyllplan
- Dörr med dämpningsmekanism
- Kompakt
- Fukttålig
- Framsida av MDF
- Levereras förmonterad

Artikelnr	RSK nr.	Färg / yta	Kranhål	Överfyllnad	B [cm]	B1 [cm]	B2 [cm]	H [cm]	T [cm]	T1 [cm]	T2 [cm]	SEK/st. Exkl moms	SEK/st. Inkl moms
47384	8906450	Tvättställ: vit/Ifö Clean Skåpstomme och front: vit/lackerad matt	Mitten	Synlig	62	60	52	59	41,5	6	11,5	**5'827**	**7'284**
47385	8906451	Tvättställ: vit/Ifö Clean Skåpstomme och front: mörkgrå/lackerad matt	Mitten	Synlig	62	60	52	59	41,5	6	11,5	**5'827**	**7'284**
47386	8906452	Tvättställ: vit/Ifö Clean Skåpstomme och front: vit/lackerad matt	Mitten	Synlig	92	90	81	59	41,5	5,5	12	**7'753**	**9'692**
47387	8906453	Tvättställ: vit/Ifö Clean Skåpstomme och front: mörkgrå/lackerad matt	Mitten	Synlig	92	90	81	59	41,5	5,5	12	**7'753**	**9'692**

Ifö Sense Pro sats möbeltvättställ med tvättställsunderskåp, två lådor, kompakt

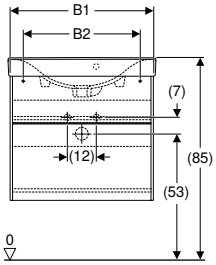

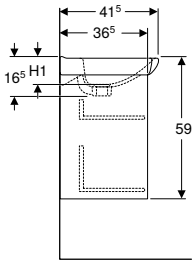

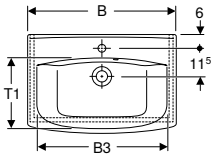

Tekniska data

Material	MDF

Leveransomfattning

- Möbeltvättställ
- Flaskvattenlås, kompaktmodell, ø 32 mm
- Underskåp för möbeltvättställ
- Infästningsmaterial

Egenskaper

- Väggmonterad
- Med två lådor
- Handtag för öppning
- Låda med lådinsats
- Låda, mjukstängande
- Kompakt
- Låda med antiglidmatta
- Fukttålig
- Kan monteras på fötter
- Framsida av MDF
- Levereras förmonterad

Artikelnr	RSK nr.	Färg / yta	Kranhål	Överfyllnad	B [cm]	B1 [cm]	B2 [cm]	B3 [cm]	H [cm]	H1 [cm]	T [cm]	T1 [cm]	SEK/st. Exkl moms	SEK/st. Inkl moms
47391	8915474	Tvättställ: vit/Ifö Clean Skåpstomme och front: vit/lackerad matt	Mitten	Synlig	62	60	49	58	59	10,5	41,5	30,5	**8'097**	**10'122**
47393	8915476	Tvättställ: vit/Ifö Clean Skåpstomme och front: vit/lackerad matt	Mitten	Synlig	92	90	81	54,5	59	11,5	41,5	29,5	**10'722**	**13'402**

Tillbehör

- Ifö Sense bensats

Ifö Spira Pro

BADRUMSMÖBLER 108

Tvättställ med underskåp 108
Sidoskåp 111
Spegelskåp 112
Tillbehör 113

Ifö Spira Pro

BADRUMSMÖBLER

Tvättställ med underskåp

Ny

Ifö Spira Pro sats möbeltvättställ tunn design, med tvättställsunderskåp, en dörr

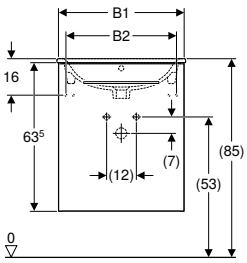

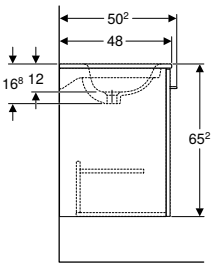

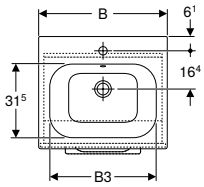

Tekniska data

Material	Sanitetsporslin

Leveransomfattning
- Möbeltvättställ
- Underskåp för möbeltvättställ
- Grepp
- Infästningsmaterial

Egenskaper
- Väggmonterad
- Tunn kant
- Med en dörr
- Med ett fast hyllplan
- Handtag för öppning
- Dörr med dämpningsmekanism
- Tvättställsunderskåp av högkomprimerad spånplatta med tre skikt
- Vänster- eller högerhängd
- Fukttålig
- Levereras förmonterad

Artikelnr	RSK nr.	Färg / yta	Kranhål	Överfyllnad	B1 [cm]	B2 [cm]	B3 [cm]	H [cm]	T [cm]	SEK/st. Exkl moms	SEK/st. Inkl moms
B / Bredd: 55 cm											
502.515.01.1	8914233	Vit / Lackerad matt	Mitten	Synlig	53,8	47	49	65,2	50,2	**4’375**	**5’468**
502.515.JK.1	8914234	Lava / Lackerad matt	Mitten	Synlig	53,8	47	49	65,2	50,2	**4’375**	**5’468**
B / Bredd: 60 cm											
502.516.01.1	8914235	Vit / Lackerad matt	Mitten	Synlig	58,8	52	54	65,2	50,2	**5’000**	**6’250**
502.516.JK.1	8914236	Lava / Lackerad matt	Mitten	Synlig	58,8	52	54	65,2	50,2	**5’000**	**6’250**

Levereras fr.o.m. September 2022

Kan kombineras med
- Ifö Spira Pro sidoskåp med en dörr → s. 112
- Ifö Spira Pro mellanhögt skåp med en dörr → s. 111
- Ifö Spira Pro spegelskåp med två dörrar → s. 112

Tillbehör
- Ifö Spira Pro set of feet → s. 113
- Ifö Spira Pro bensats → s. 113

Ny

Ifö Spira Pro sats möbeltvättställ tunn design, med tvättställsunderskåp, två dörrar

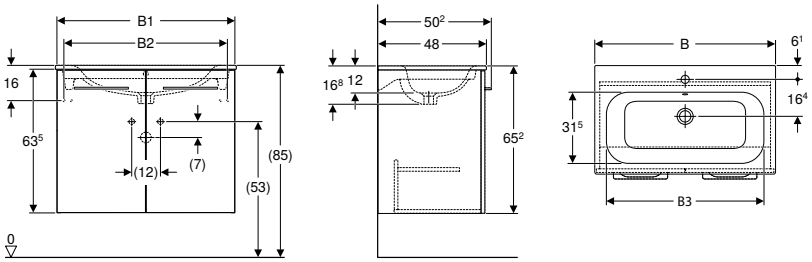

Tekniska data

Material	Sanitetsporslin

Leveransomfattning

- Tvättställ
- Underskåp för möbeltvättställ
- Grepp
- Infästningsmaterial

Egenskaper

- Väggmonterad
- Tunn kant
- Med två dörrar
- Med ett fast hyllplan
- Handtag för öppning
- Dörr med dämpningsmekanism
- Tvättställsunderskåp av högkomprimerad spånplatta med tre skikt
- Fukttålig
- Levereras förmonterad

Artikelnr	RSK nr.	Färg / yta	Kranhål	Överfyllnad	B1 [cm]	B2 [cm]	B3 [cm]	H [cm]	T [cm]	SEK/st. Exkl moms	SEK/st. Inkl moms
B / Bredd: 80 cm											
502.517.01.1	8914237	Vit / Lackerad matt	Mitten	Synlig	78,8	72	74	65,2	50,2	**6'250**	**7'812**
502.517.JK.1	8914238	Lava / Lackerad matt	Mitten	Synlig	78,8	72	74	65,2	50,2	**6'250**	**7'812**
B / Bredd: 100 cm											
502.518.01.1	8914239	Vit / Lackerad matt	Mitten	Synlig	98,8	92	94	65,2	50,2	**8'125**	**10'156**
502.518.JK.1	8914240	Lava / Lackerad matt	Mitten	Synlig	98,8	92	94	65,2	50,2	**8'125**	**10'156**

Levereras fr.o.m. September 2022

Kan kombineras med

- Ifö Spira Pro sidoskåp med en dörr → s. 112
- Ifö Spira Pro mellanhögt skåp med en dörr → s. 111
- Ifö Spira Pro spegelskåp med två dörrar → s. 112

Tillbehör

- Ifö Spira Pro set of feet → s. 113
- Ifö Spira Pro bensats → s. 113

Ny

Ifö Spira Pro sats möbeltvättställ tunn design, med tvättställsunderskåp, två lådor

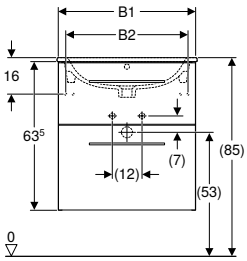

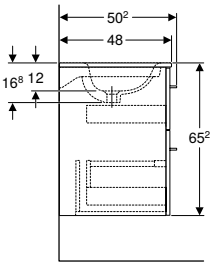

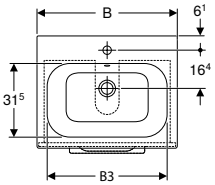

Tekniska data

Material	Sanitetsporslin

Leveransomfattning

- Tvättställ
- Underskåp för möbeltvättställ
- Grepp
- Infästningsmaterial

Egenskaper

- Väggmonterad
- Tunn kant
- Med två lådor
- Handtag för öppning
- Låda, mjukstängande
- Tvättställsunderskåp av högkomprimerad spånplatta med tre skikt
- Fukttålig
- Levereras förmonterad

Artikelnr	RSK nr.	Färg / yta	Kranhål	Överfyllnad	B1 [cm]	B2 [cm]	B3 [cm]	H [cm]	T [cm]	SEK/st. Exkl moms	SEK/st. Inkl moms
B / Bredd: 55 cm											
502.519.01.1	8914241	Vit / Lackerad matt	Mitten	Synlig	53,8	47	49	65,2	50,2	**5'938**	**7'422**
502.519.JK.1	8914242	Lava / Lackerad matt	Mitten	Synlig	53,8	47	49	65,2	50,2	**5'938**	**7'422**
B / Bredd: 60 cm											
502.520.01.1	8914243	Vit / Lackerad matt	Mitten	Synlig	58,8	52	54	65,2	50,2	**6'406**	**8'008**
502.520.JK.1	8914244	Lava / Lackerad matt	Mitten	Synlig	58,8	52	54	65,2	50,2	**6'406**	**8'008**
B / Bredd: 80 cm											
502.521.01.1	8914245	Vit / Lackerad matt	Mitten	Synlig	78,8	72	74	65,2	50,2	**8'749**	**10'936**
502.521.JK.1	8914246	Lava / Lackerad matt	Mitten	Synlig	78,8	72	74	65,2	50,2	**8'749**	**10'936**
B / Bredd: 100 cm											
502.522.01.1	8914247	Vit / Lackerad matt	Mitten	Synlig	98,8	92	94	65,2	50,2	**11'562**	**14'452**
502.522.JK.1	8914248	Lava / Lackerad matt	Mitten	Synlig	98,8	92	94	65,2	50,2	**11'562**	**14'452**

Levereras fr.o.m. September 2022

Kan kombineras med

- Ifö Spira Pro sidoskåp med en dörr → s. 112
- Ifö Spira Pro mellanhögt skåp med en dörr → s. 111
- Ifö Spira Pro spegelskåp med två dörrar → s. 112

Tillbehör

- Ifö Spira Pro set of feet → s. 113
- Ifö Spira Pro bensats → s. 113

Sidoskåp

Ny

Ifö Spira Pro mellanhögt skåp med en dörr

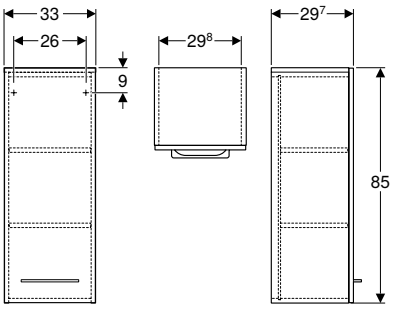

Tekniska data

Material	Tätt försluten spånplatta med tre skikt

Leveransomfattning

- Grepp
- Sidoskåp
- Infästningsmaterial

Egenskaper

- Väggmonterad
- Med en dörr
- Dörr med dämpningsmekanism
- Handtag för öppning
- Två flyttbara hyllplan
- Vänster- eller högerhängd
- Fukttålig
- Levereras förmonterad

Artikelnr	RSK nr.	Färg / yta	B [cm]	H [cm]	T [cm]	SEK/st. Exkl moms	SEK/st. Inkl moms
502.524.01.1	8948757	Vit / Lackerad matt	33	85	29,7	**2'531**	**3'164**
502.524.JK.1	8948758	Lava / Lackerad matt	33	85	29,7	**2'531**	**3'164**

Levereras fr.o.m. September 2022

Kan kombineras med

- Ifö Spira Pro sats möbeltvättställ tunn design, med tvättställsunderskåp, en dörr → s. 108
- Ifö Spira Pro sats möbeltvättställ tunn design, med tvättställsunderskåp, två dörrar → s. 109
- Ifö Spira Pro sats möbeltvättställ tunn design, med tvättställsunderskåp, två lådor → s. 110
- Ifö Spira Pro spegelskåp med två dörrar → s. 112

Tillbehör

- Ifö Spira Pro set of feet → s. 113
- Ifö Spira Pro bensats → s. 113
- Ifö magnethållare → s. 94

Ny

Ifö Spira Pro sidoskåp med en dörr

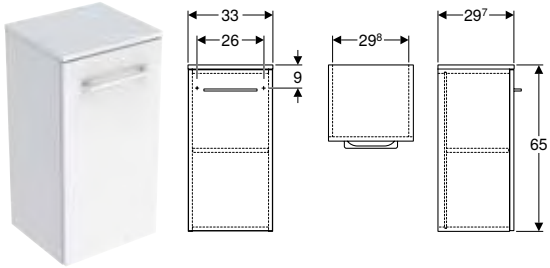

Tekniska data

Material	Tätt försluten spånplatta med tre skikt

Leveransomfattning
- Sidoskåp
- Grepp
- Infästningsmaterial

Egenskaper
- Väggmonterad
- Med en dörr
- Handtag för öppning
- Med ett flyttbart hyllplan
- Dörr med dämpningsmekanism
- Vänster- eller högerhängd
- Fukttålig
- Levereras förmonterad

Artikelnr	RSK nr.	Färg / yta	B [cm]	H [cm]	T [cm]	SEK/st. Exkl moms	SEK/st. Inkl moms
502.523.01.1	8948751	Vit / Lackerad matt	33	65	29,7	**2'844**	**3'556**
502.523.JK.1	8948752	Lava / Lackerad matt	33	65	29,7	**2'844**	**3'556**

Levereras fr.o.m. September 2022

Kan kombineras med
- Ifö Spira Pro sats möbeltvättställ tunn design, med tvättställsunderskåp, en dörr → s. 108
- Ifö Spira Pro sats möbeltvättställ tunn design, med tvättställsunderskåp, två dörrar → s. 109
- Ifö Spira Pro sats möbeltvättställ tunn design, med tvättställsunderskåp, två lådor → s. 110
- Ifö Spira Pro spegelskåp med två dörrar → s. 112

Tillbehör
- Ifö Spira Pro set of feet → s. 113
- Ifö Spira Pro bensats → s. 113
- Ifö magnethållare → s. 94

Spegelskåp

Ny

Ifö Spira Pro spegelskåp med två dörrar

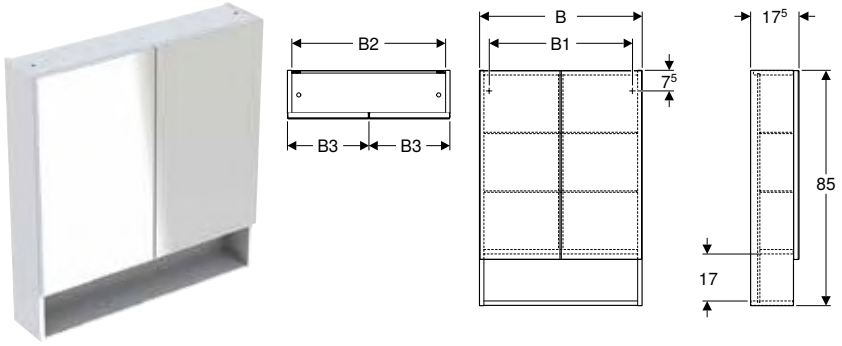

Tekniska data

Material	Tätt försluten spånplatta med tre skikt

Leveransomfattning
- 4 glashyllplan
- Infästningsmaterial

Egenskaper
- Väggmonterad
- Med två dörrar
- Med öppen avställningsyta
- Dörr med dämpningsmekanism
- Med fyra flyttbara glashyllplan
- Vänster- eller högerhängd
- Levereras förmonterad

Artikelnr	RSK nr.	Färg / yta	B1 [cm]	B2 [cm]	B3 [cm]	H [cm]	T [cm]	SEK/st. Exkl moms	SEK/st. Inkl moms
B / Bredd: 58,8 cm									
502.525.01.1	8948753	Vit / Lackerad matt	51,8	55,6	29,1	85	17,5	**3'000**	**3'750**
502.525.JK.1	8948754	Lava / Lackerad matt	51,8	55,6	29,1	85	17,5	**3'000**	**3'750**
B / Bredd: 78,8 cm									
502.526.01.1	8948755	Vit / Lackerad matt	71,8	75,6	39,1	85	17,5	**3'750**	**4'688**
502.526.JK.1	8948756	Lava / Lackerad matt	71,8	75,6	39,1	85	17,5	**3'750**	**4'688**

Levereras fr.o.m. September 2022

Kan kombineras med
- Ifö Spira Pro sats möbeltvättställ tunn design, med tvättställsunderskåp, en dörr → s. 108
- Ifö Spira Pro sats möbeltvättställ tunn design, med tvättställsunderskåp, två dörrar → s. 109
- Ifö Spira Pro sats möbeltvättställ tunn design, med tvättställsunderskåp, två lådor → s. 110
- Ifö Spira Pro mellanhögt skåp med en dörr → s. 111
- Ifö Spira Pro sidoskåp med en dörr → s. 112

Tillbehör
- Ifö lampa för spegelskåp → s. 253
- Ifö förstoringsspegel → s. 183
- Ifö magnethållare → s. 94

Tillbehör

Ny

Ifö Spira Pro set of feet

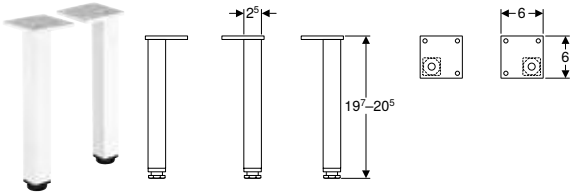

Tekniska data

Material	Aluminium

Leveransomfattning
- Set à 2 st.

Artikelnr	RSK nr.	Färg / yta	H [cm]	SEK/st. Exkl moms	SEK/st. Inkl moms
502.528.21.1	8865849	Blankförkromad	19,7–20,5	**375**	**468**

Levereras fr.o.m. September 2022

Ny

Ifö Spira Pro bensats

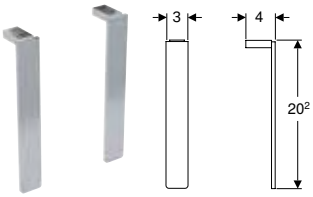

Tekniska data

Material	Aluminium

Leveransomfattning
- Set à 2 st.

Artikelnr	RSK nr.	Färg / yta	SEK/st. Exkl moms	SEK/st. Inkl moms
502.528.01.1	8865850	Vit	**375**	**468**

Levereras fr.o.m. September 2022

Ifö Option

SPEGELSKÅP 116

SPEGEL 121

TILLBEHÖR 123

SPEGELSKÅP

Ifö Option Plus spegelskåp med belysning och två dörrar

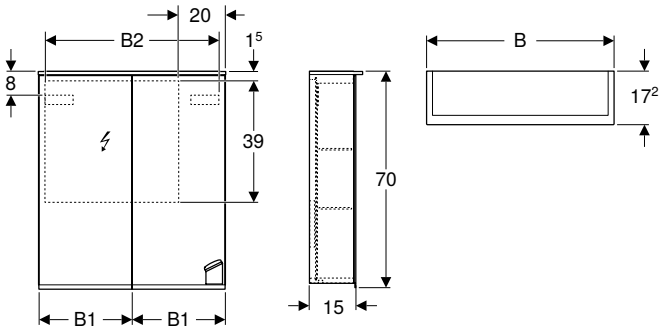

Tekniska data

Kapslingsklass	IP44
Märkspänning	230 V AC
Nätfrekvens	50 Hz
Driftspänning	12 V DC
Utgångsspänning	12 V DC
Material	Tätt försluten spånplatta med tre skikt
Ljusfärg	4200 K

Leveransomfattning

- 2 glashyllplan
- Förstoringsspegel
- Spegelskåp
- Magnetlist
- Infästningsmaterial

Egenskaper

- Passar alla badrumsserier
- LED-belysning
- Indirekt belysning
- Touchsensorbrytare för övre lampa
- Touchsensorbrytare för nedre lampa
- Eluttag
- Greppyta för öppning
- USB-anslutning
- Spegelglas på sidorna
- Bakstycke av spegelglas
- Med två dörrar
- Dubbelsidiga spegeldörrar
- Flyttbara glashyllplan
- Förstoringsspegel
- Magnetlist

Artikelnr	RSK nr.	Färg / yta	B [cm]	B1 [cm]	B2 [cm]	H [cm]	T [cm]	Skydds-klass	Effekt [W]	Stick-kontakts-typ	Eluttag	Ljusflöde [lm]	Ljusflöde indirekt [lm]	SEK/st. Exkl moms	SEK/st. Inkl moms
47187	8974009	Skåpstomme: utvändigt speglat Dörrar: invändigt och utvändigt speglat	60	29,8	54,5	70	17,2	I	10	CEE 7/4 (Schuko)	CEE 7/3 (Schuko)	1050	350	**9'934**	**12'418**

Kan kombineras med

- Ifö Sense Art sats tvättställ med underskåp, två lådor → s. 78
- Ifö Sense Art Set tvättställ med underskåp, två lådor, kompakt → s. 80
- Ifö Sense Art sats tvättställ med avställningsyta, med tvättställsunderskåp, två lådor → s. 79
- Ifö Sense Art sats tvättställ med avställningsyta, med tvättställsunderskåp, kompakt → s. 81

Tillbehör

- Ifö förstoringsspegel → s. 183
- Ifö magnethållare → s. 94
- Ifö eluttagselement → s. 252
- Ifö eluttagselement → s. 255

Ifö Option Plus spegelskåp med belysning och tre dörrar

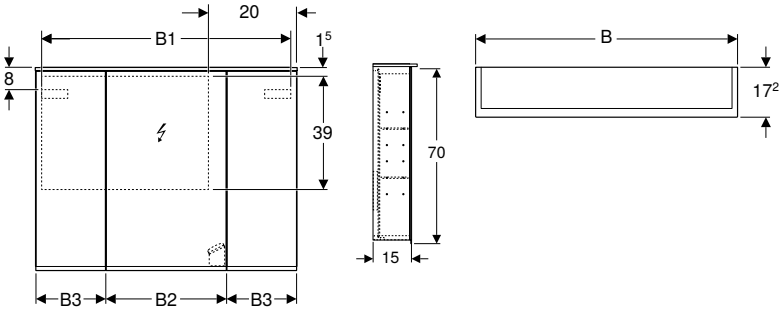

Tekniska data

Kapslingsklass	IP44
Märkspänning	230 V AC
Nätfrekvens	50 Hz
Driftspänning	12 V DC
Utgångsspänning	12 V DC
Material	Tätt försluten spånplatta med tre skikt
Ljusfärg	4200 K

Leveransomfattning

- 6 glashyllplan
- Förstoringsspegel
- Spegelskåp
- Magnetlist
- Infästningsmaterial

Egenskaper

- Passar alla badrumsserier
- LED-belysning
- Indirekt belysning
- Touchsensorbrytare för övre lampa
- Touchsensorbrytare för nedre lampa
- Eluttag
- USB-anslutning
- Spegelglas på sidorna
- Bakstycke av spegelglas
- Fukttålig
- Med tre dörrar
- Dubbelsidiga spegeldörrar
- Mittdörrsanslag höger
- Greppyta för öppning
- Flyttbara glashyllplan
- Magnetlist
- Förstoringsspegel

Artikelnr	RSK nr.	Färg / yta	B [cm]	B1 [cm]	B2 [cm]	B3 [cm]	H [cm]	T [cm]	Skydds-klass	Effekt [W]	Stick-kontakts-typ	Eluttag	Ljusflöde [lm]	Ljusflöde indirekt [lm]	SEK/st. Exkl moms	SEK/st. Inkl moms
47188	8974010	Skåpstomme: utvändigt speglat Dörrar: invändigt och utvändigt speglat	90	86,4	41,4	24	70	17,2	I	14,5	CEE 7/4 (Schuko)	CEE 7/3 (Schuko)	1470	560	**10'986**	**13'732**
47189	8974011	Skåpstomme: utvändigt speglat Dörrar: invändigt och utvändigt speglat	120	114,6	49,4	35	70	17,2	I	19	CEE 7/4 (Schuko)	CEE 7/3 (Schuko)	1890	770	**14'494**	**18'118**

Kan kombineras med

- Ifö Sense Art Set möbeltvättställ med underskåp, tunn design, två lådor → s. 84
- Ifö Sense Art Set tvättställ för bänkskiva med underskåp, bänkskiva, två lådor → s. 86
- Ifö Sense Art Set tvättställ med underskåp, fyra lådor → s. 82
- Ifö Sense Art sats tvättställ med underskåp, två lådor → s. 78
- Ifö Sense Art Set tvättställ med underskåp, två lådor, kompakt → s. 80
- Ifö Sense Art sats tvättställ med avställningsyta, med tvättställsunderskåp, två lådor → s. 79
- Ifö Sense Art sats tvättställ med avställningsyta, med tvättställsunderskåp, kompakt → s. 81

Tillbehör

- Ifö förstoringsspegel → s. 183
- Ifö magnethållare → s. 94
- Ifö eluttagselement → s. 252
- Ifö eluttagselement → s. 255

- Ett eluttag för spegelskåp 90 cm
- Två eluttag för spegelskåp 120 cm

Ifö Option spegelskåp med belysning och två dörrar

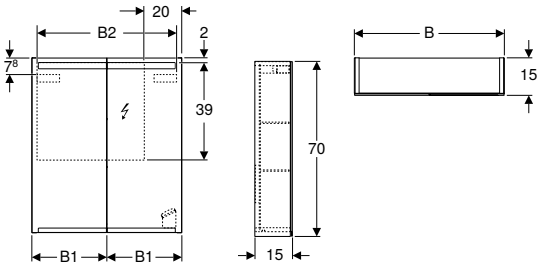

Tekniska data

Kapslingsklass	IP44
Skyddsklass	I
Märkspänning	230 V AC
Nätfrekvens	50 Hz
Driftspänning	12 V DC
Utgångsspänning	12 V DC
Material	Tätt försluten spånplatta med tre skikt
Ljusfärg	4200 K

Leveransomfattning
- 2 glashyllplan
- Spegelskåp
- Infästningsmaterial

Egenskaper
- Passar alla badrumsserier
- LED-belysning
- Indirekt belysning
- Touchsensorbrytare för övre lampa
- Touchsensorbrytare för nedre lampa
- Eluttag
- Greppyta för öppning
- Spegelglas på sidorna
- Med två dörrar
- Dubbelsidiga spegeldörrar
- Flyttbara glashyllplan

Artikelnr	RSK nr.	Färg / yta	B [cm]	B1 [cm]	B2 [cm]	H [cm]	T [cm]	Effekt [W]	Stick-kontakts-typ	Eluttag	Ljusflöde [lm]	Ljusflöde indirekt [lm]	SEK/st. Exkl moms	SEK/st. Inkl moms
47185	8974007	Skåpstomme: utvändigt speglat Dörrar: invändigt och utvändigt speglat	60	29,8	54,2	70	15	9,65	CEE 7/4 (Schuko)	CEE 7/3 (Schuko)	935	350	**6'406**	**8'008**
47186	8974008	Skåpstomme: utvändigt speglat Dörrar: invändigt och utvändigt speglat	90	44,8	84,2	70	15	15,05	CEE 7/4 (Schuko)	CEE 7/3 (Schuko)	1445	560	**8'219**	**10'274**

Tillbehör
- Ifö förstoringsspegel → s. 183
- Ifö magnethållare → s. 94
- Ifö eluttagselement → s. 252
- Ifö eluttagselement → s. 255

Ifö Option spegelskåp med två dörrar

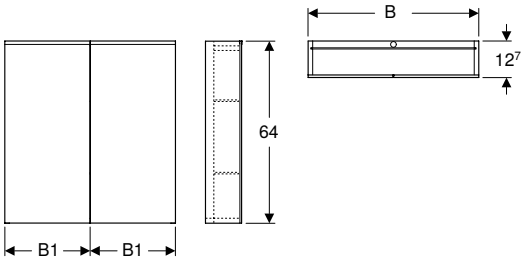

Tekniska data

Material	MDF

Leveransomfattning
- 2 glashyllplan
- Spegelskåp
- Infästningsmaterial

Egenskaper
- Passar alla badrumsserier
- Med två dörrar
- Greppyta för öppning
- Dörr med dämpningsmekanism
- Dubbelsidiga spegeldörrar
- Flyttbara glashyllplan
- Fukttålig
- Levereras förmonterad

Artikelnr	RSK nr.	Färg / yta	B1 [cm]	H [cm]	T [cm]	SEK/st. Exkl moms	SEK/st. Inkl moms
B / Bredd: 60 cm							
42593	8972742	Skåpstomme: vit/lackerad matt Dörrar: invändigt och utvändigt speglat	30	64	12,7	**4'364**	**5'456**
42594	8972743	Skåpstomme: vit/lackerad högglans Dörrar: invändigt och utvändigt speglat	30	64	12,7	**4'587**	**5'734**
42595	8972744	Skåpstomme: mörkgrå/lackerad matt Dörrar: invändigt och utvändigt speglat	30	64	12,7	**4'587**	**5'734**
42596	8972745	Skåpstomme: mullvad/lackerad matt Dörrar: invändigt och utvändigt speglat	30	64	12,7	**4'587**	**5'734**
42597	8972746	Skåpstomme: svart/ek faner Dörrar: invändigt och utvändigt speglat	30	64	12,7	**4'814**	**6'018**
B / Bredd: 90 cm							
42598	8972747	Skåpstomme: vit/lackerad matt Dörrar: invändigt och utvändigt speglat	45	64	12,7	**5'352**	**6'690**
42599	8972748	Skåpstomme: vit/lackerad högglans Dörrar: invändigt och utvändigt speglat	45	64	12,7	**5'752**	**7'190**
42600	8972749	Skåpstomme: mörkgrå/lackerad matt Dörrar: invändigt och utvändigt speglat	45	64	12,7	**5'752**	**7'190**
42601	8972750	Skåpstomme: mullvad/lackerad matt Dörrar: invändigt och utvändigt speglat	45	64	12,7	**5'752**	**7'190**
42602	8972751	Skåpstomme: svart/ek faner Dörrar: invändigt och utvändigt speglat	45	64	12,7	**6'046**	**7'558**

Kan kombineras med
- Ifö Option lampa för spegelskåp → s. 125

Tillbehör
- Ifö Option lampa för spegel och spegelskåp → s. 124
- Ifö Option lampa för spegelskåp → s. 125
- Ifö Option infästningskonsol till lampa för spegelskåp → s. 124
- Ifö Option lampa med eluttag → s. 125

Ifö spegelskåp Option BAS, med belysning och två dörrar

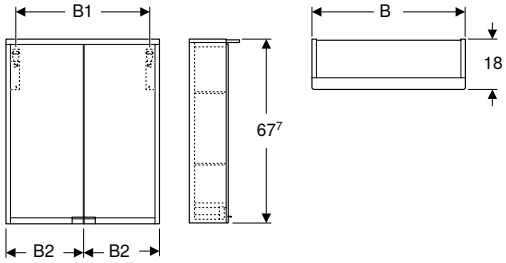

Tekniska data

Kapslingsklass	IP44
Skyddsklass	I
Märkspänning	230 V AC
Nätfrekvens	50 Hz
Driftspänning	12 V DC
Material	MDF
Ljusfärg	4200 K

Leveransomfattning
- 2 glashyllplan
- Spegelskåp
- Grepp
- Infästningsmaterial

Egenskaper
- Passar alla badrumsserier
- LED-belysning
- Med två dörrar
- Eluttag monterat uppe till vänster eller höger på insidan av spegelskåpet
- Handtag för öppning
- Dörr med dämpningsmekanism
- Dubbelsidiga spegeldörrar
- Flyttbara glashyllplan
- Fukttålig
- Levereras förmonterad

Artikelnr	RSK nr.	Färg / yta	B [cm]	B1 [cm]	B2 [cm]	H [cm]	T [cm]	Effekt [W]	Stick-kontakts-typ	Ljusflöde [lm]	SEK/st. Exkl moms	SEK/st. Inkl moms
47454	8985004	Skåpstomme: vit/ lackerad matt Dörrar: invändigt och utvändigt speglat	50	43	23	67,7	18	9	CEE 7/4 (Schuko)	1170	**4'349**	**5'436**
47455	8985005	Skåpstomme: vit/ lackerad matt Dörrar: invändigt och utvändigt speglat	55	48	25,5	67,7	18	10	CEE 7/4 (Schuko)	1300	**4'349**	**5'436**
47456	8985006	Skåpstomme: vit/ lackerad matt Dörrar: invändigt och utvändigt speglat	60	53	28	67,7	18	11	CEE 7/4 (Schuko)	1430	**4'349**	**5'436**

Tillbehör
- Ifö förstoringsspegel → s. 183
- Ifö magnethållare → s. 94
- Ifö eluttagselement → s. 252
- Ifö eluttagselement → s. 255

Ifö spegelskåp Option BAS, med två dörrar

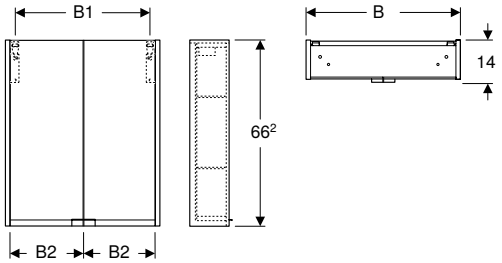

Tekniska data

Material	MDF

Leveransomfattning
- 2 glashyllplan
- Spegelskåp
- Grepp
- Infästningsmaterial

Egenskaper
- Passar alla badrumsserier
- Med två dörrar
- Greppyta för öppning
- Dörr med dämpningsmekanism
- Dubbelsidiga spegeldörrar
- Flyttbara glashyllplan
- Fukttålig
- Levereras förmonterad

Artikelnr	RSK nr.	Färg / yta	B1 [cm]	B2 [cm]	H [cm]	T [cm]	SEK/st. Exkl moms	SEK/st. Inkl moms
B / Bredd: 50 cm								
47450	8985000	Skåpstomme: vit/lackerad matt Dörrar: invändigt och utvändigt speglat	43	23	66,2	14	**2'629**	**3'286**
B / Bredd: 55 cm								
47451	8985001	Skåpstomme: vit/lackerad matt Dörrar: invändigt och utvändigt speglat	48	25,5	66,2	14	**2'629**	**3'286**
B / Bredd: 60 cm								
47452	8985002	Skåpstomme: vit/lackerad matt Dörrar: invändigt och utvändigt speglat	53	28	66,2	14	**2'629**	**3'286**

SPEGEL

Ifö tillval spegel

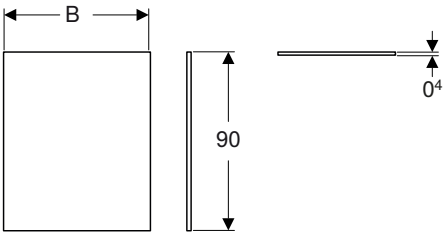

Tekniska data

Material	Glas

Egenskaper
- Passar alla badrumsserier

Leveransomfattning
- Spegel
- Infästningsmaterial

Artikelnr	RSK nr.	s [mm]	B [cm]	H [cm]	T [cm]	SEK/st. Exkl moms	SEK/st. Inkl moms
42580	8972752	40	60	90	0,4	**658**	**822**
42581	8972753	40	75	90	0,4	**777**	**972**
42582	8972754	40	90	90	0,4	**873**	**1'092**
42583	8972755	40	120	90	0,4	**1'079**	**1'348**

Kan kombineras med
- Ifö Option lampa för spegel och spegelskåp → s. 124
- Ifö Option sats övre lampa för spegel → s. 124

Tillbehör
- Ifö Option infästningsmaterial → s. 123
- Ifö Option lampa för spegel och spegelskåp → s. 124
- Ifö Option sats övre lampa för spegel → s. 124
- Ifö Option lampa med eluttag → s. 125

Ifö Option ljusspegel belysning på båda sidor

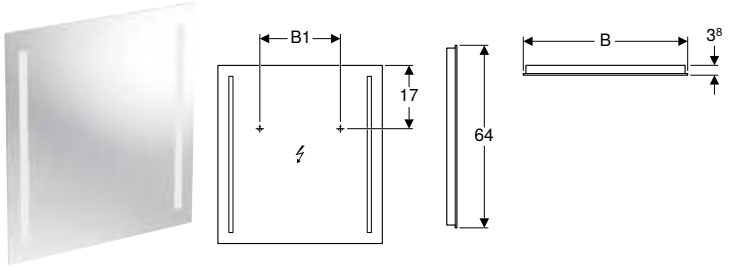

Tekniska data

Kapslingsklass	IP24
Skyddsklass	I
Märkspänning	230 V AC
Nätfrekvens	50 Hz
Driftspänning	12 V DC
Material	Glas
Ljusfärg	4000 K

Leveransomfattning
- Spegel
- Infästningsmaterial

Egenskaper
- Passar alla badrumsserier
- LED-belysning

Artikelnr	RSK nr.	s [mm]	B [cm]	B1 [cm]	H [cm]	T [cm]	Effekt [W]	Ljusflöde [lm]	SEK/st. Exkl moms	SEK/st. Inkl moms
47180	8972392	38	40	10	64	3,8	20	2700	**4'941**	**6'176**
47181	8972393	38	50	20	64	3,8	20	2700	**5'099**	**6'374**
47165	8971499	38	60	30	64	3,8	20	2700	**5'577**	**6'972**
47166	8971586	38	90	60	64	3,8	20	2700	**5'829**	**7'286**
47167	8971587	38	120	90	64	3,8	20	2700	**6'087**	**7'608**

Kan kombineras med
- Ifö Sense Art sats handfat med tvättställsunderskåp, en dörr, kompakt → s. 76
- Ifö Sense Art sats handfat med tvättställsunderskåp, en dörr → s. 77
- Ifö Sense Art Set tvättställ för bänkskiva med underskåp, bänkskiva, två lådor → s. 86
- Ifö Sense Art Set tvättställ med underskåp, fyra lådor → s. 82
- Ifö Sense Art Set möbeltvättställ med underskåp, tunn design, två lådor → s. 84
- Ifö Sense Art sats tvättställ med underskåp, två lådor → s. 78
- Ifö Sense Art Set tvättställ med underskåp, två lådor, kompakt → s. 80
- Ifö Sense Art sats tvättställ med avställningsyta, med tvättställsunderskåp, två lådor → s. 79
- Ifö Sense Art sats tvättställ med avställningsyta, med tvättställsunderskåp, kompakt → s. 81

Ifö Option ljusspegel, belysning på båda sidor

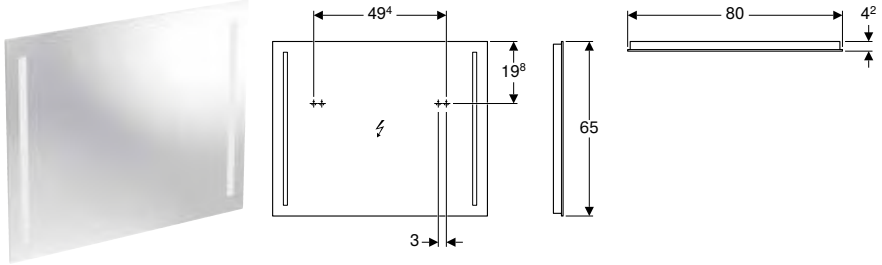

Tekniska data

Kapslingsklass	IP24
Skyddsklass	I
Märkspänning	230 V AC
Nätfrekvens	50 Hz
Driftspänning	12 V DC
Material	Glas
Ljusfärg	4000 K

Leveransomfattning
- Spegel
- Infästningsmaterial

Egenskaper
- Passar alla badrumsserier
- LED-belysning
- Mekanisk brytare

Artikelnr	RSK nr.	s [mm]	B [cm]	H [cm]	T [cm]	Effekt [W]	Ljusflöde [lm]	SEK/st. Exkl moms	SEK/st. Inkl moms
501.538.00.1	8948042	42	80	65	4,2	20	3200	**5'694**	**7'118**

Kan kombineras med
- Ifö Sense Art Set möbeltvättställ med underskåp, tunn design, två lådor → s. 84
- Ifö Sense Art sats tvättställ med underskåp, två lådor → s. 78
- Ifö Sense Art Set tvättställ med underskåp, två lådor, kompakt → s. 80
- Ifö Sense Art sats tvättställ med avställningsyta, med tvättställsunderskåp, två lådor → s. 79
- Ifö Sense Art sats tvättställ med avställningsyta, med tvättställsunderskåp, kompakt → s. 81

Ifö Option ljusspegel, belysning uppe

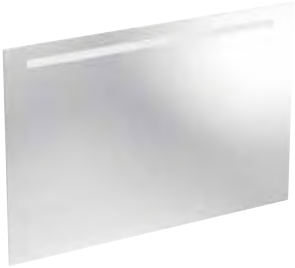

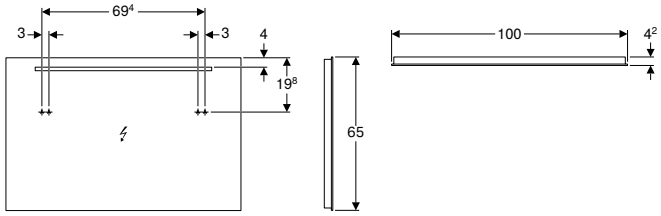

Tekniska data

Kapslingsklass	IP44
Skyddsklass	I
Märkspänning	230 V AC
Nätfrekvens	50 Hz
Driftspänning	12 V DC
Utgångsspänning	12 V DC
Effekt	15 W
Material	Glas
Ljusfärg	4200 K

Leveransomfattning
- Spegel
- Infästningsmaterial

Egenskaper
- Passar alla badrumsserier
- LED-belysning
- Mekanisk brytare

Artikelnr	RSK nr.	s [mm]	B [cm]	H [cm]	T [cm]	Ljusflöde [lm]	SEK/st. Exkl moms	SEK/st. Inkl moms
44774	8879411	42	100	65	4,2	2400	**6'136**	**7'670**

TILLBEHÖR

Ifö Option infästningsmaterial

Leveransomfattning
- 4 skruvar
- Övre profil
- Nedre profil
- Infästningsmaterial

Artikelnr	RSK nr.	Färg / yta	L [cm]	SEK/st. Exkl moms	SEK/st. Inkl moms
42584	8972833	Borstat aluminium	60	**585**	**732**
42585	8972834	Borstat aluminium	75	**645**	**806**
42586	8972835	Borstat aluminium	90	**691**	**864**
42587	8972836	Borstat aluminium	120	**733**	**916**

Ifö Option lampa för spegel och spegelskåp

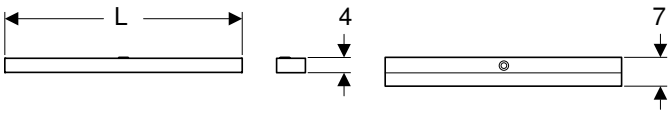

Tekniska data

Kapslingsklass	IP44
Skyddsklass	I
Märkspänning	230 V AC
Nätfrekvens	50 Hz
Driftspänning	36 V DC
Effekt	15 W
Ljusfärg	4000 K

Leveransomfattning
- Ljuselement
- Infästningsmaterial

Artikelnr	RSK nr.	L [cm]	Ljusflöde [lm]	SEK/st. Exkl moms	SEK/st. Inkl moms
42603	8972756	60	1300	**2'278**	**2'848**
42604	8972757	90	1950	**2'620**	**3'276**

Kan kombineras med
- Ifö tillval spegel → s. 121

Tillbehör
- Ifö Option infästningskonsol till lampa för spegelskåp → s. 124
- Ifö eluttagselement → s. 252

Ifö Option infästningskonsol till lampa för spegelskåp

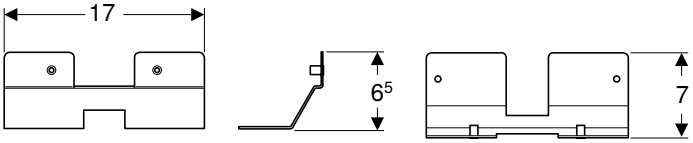

Leveransomfattning
- Infästningskonsol
- Infästningsmaterial

Artikelnr	RSK nr.	SEK/st. Exkl moms	SEK/st. Inkl moms
42606	8972759	**177**	**222**

Ifö Option sats övre lampa för spegel

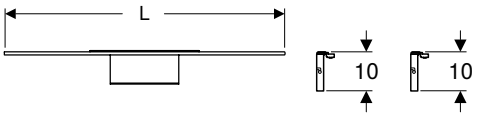

Tekniska data

Kapslingsklass	IP44
Skyddsklass	I
Märkspänning	230 V AC
Nätfrekvens	50 Hz
Driftspänning	18 V DC
Effekt	7,2 W
Ljusfärg	4000 K

Leveransomfattning
- Ljuselement
- Infästningsmaterial
- Hållare

Artikelnr	RSK nr.	L [cm]	Ljusflöde [lm]	SEK/st. Exkl moms	SEK/st. Inkl moms
42607	8972760	40	600	**4'278**	**5'348**
42608	8972761	60	600	**4'425**	**5'532**
42609	8972762	90	600	**4'778**	**5'972**

Kan kombineras med
- Ifö tillval spegel → s. 121

Ifö Option lampa för spegelskåp

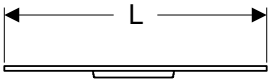

Tekniska data

Kapslingsklass	IP44
Skyddsklass	I
Märkspänning	230 V AC
Nätfrekvens	50 Hz
Driftspänning	18 V DC
Effekt	7,2 W
Ljusfärg	4000 K

Leveransomfattning
- Ljuselement
- Infästningsmaterial

Artikelnr	RSK nr.	L [cm]	Ljusflöde [lm]	SEK/st. Exkl moms	SEK/st. Inkl moms
42610	8972763	60	600	**4'425**	**5'532**
42611	8972764	90	600	**4'778**	**5'972**

Kan kombineras med
- Ifö Option spegelskåp med två dörrar → s. 119

Tillbehör
- Ifö eluttagselement → s. 252

Ifö Option lampa med eluttag

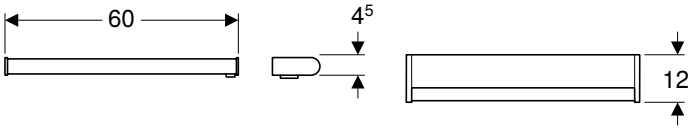

Tekniska data

Kapslingsklass	IP44
Skyddsklass	I
Märkspänning	230 V AC
Nätfrekvens	50 Hz
Driftspänning	24 V DC
Effekt	10 W
Ljusfärg	4000 K

Leveransomfattning
- Ljuselement
- Infästningsmaterial

Egenskaper
- LED-belysning
- Eluttag

Artikelnr	RSK nr.	B [cm]	H [cm]	T [cm]	Stickkontakts-typ	Ljusflöde [lm]	SEK/st. Exkl moms	SEK/st. Inkl moms
45800	8971573	60	4,5	12,2	CEE 7/4 typ F	1300	**2'179**	**2'724**

Ifö Space

DUSCHAR 128

Duschväggar 128
Sidoväggar för dusch 136
Tillbehör 137

DUSCHAR

Duschväggar

Ifö rektangulär duschvägg Space, knopp

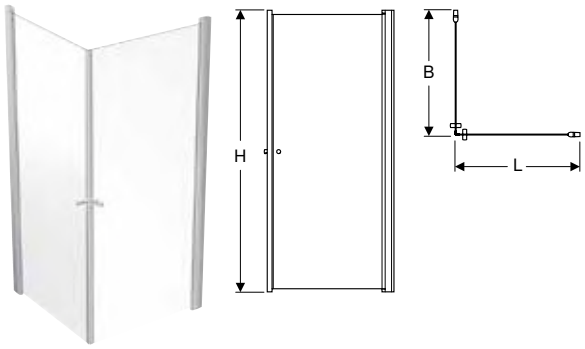

Användning
- För privata badrum och hotell

Tekniska data

Material	Aluminium

Leveransomfattning
- Komplett hörnlösning (2 dörrar)

Egenskaper
- Delvis inramad
- Rak
- Med höj- och sänkmekanism
- Med knopp
- Duschdörrsöppning
- Säkerhetsglas, transparent
- Justerbar i längd och bredd, +/- 1 cm

Artikelnr	RSK nr.	Färg / yta	L [cm]	B [cm]	H [cm]	SEK/st. Exkl moms	SEK/st. Inkl moms
059880190	7379118	Silverfärger / Glas transparent	79–81	79–81	200	**7'712**	**9'640**
059990190	7379114	Silverfärger / Glas transparent	89–91	89–91	200	**7'712**	**9'640**

Tillbehör
- Ifö Space golvprofil rak → s. 137
- Ifö Space tätningsprofil för duschdörr, golvsida → s. 139

Ifö duschvägg för rund hörndusch Space, knopp

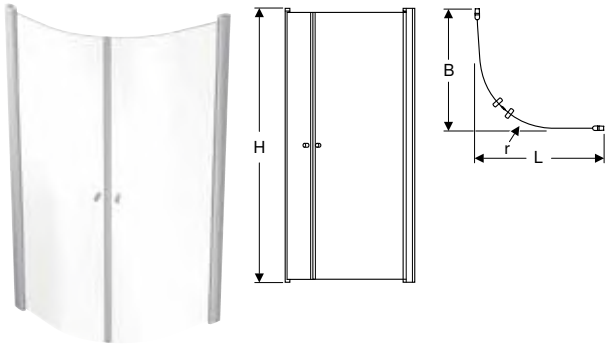

Användning
- För privata badrum och hotell

Tekniska data

Material	Aluminium

Egenskaper
- Delvis inramad
- Med höj- och sänkmekanism
- Med knopp
- Duschdörrsöppning
- Säkerhetsglas, transparent
- Justerbar i längd och bredd, +/- 1 cm

Leveransomfattning
- Komplett hörnlösning (2 dörrar)

Artikelnr	RSK nr.	Färg / yta	L [cm]	B [cm]	H [cm]	r [cm]	SEK/st. Exkl moms	SEK/st. Inkl moms
058880190	7379120	Silverfärger / Glas transparent	80	80	200	55	**7'712**	**9'640**
058990190	7379116	Silverfärger / Glas transparent	90	90	200	55	**7'712**	**9'640**

Tillbehör
- Ifö Space golvprofil bockad → s. 138
- Ifö Space tätningsprofil för duschdörr, golvsida → s. 139

Ifö rektangulär duschvägg Space, handtagslist

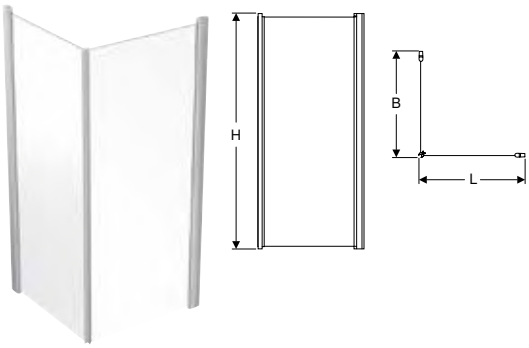

Användning
- För privata badrum och hotell

Tekniska data

Material	Aluminium

Leveransomfattning
- Komplett hörnlösning (2 dörrar)

Egenskaper
- Delvis inramad
- Rak
- Med höj- och sänkmekanism
- Med handtagsprofil
- Duschdörrsöppning
- Säkerhetsglas, transparent
- Justerbar i längd och bredd, +/- 1 cm

Artikelnr	RSK nr.	Färg / yta	L [cm]	B [cm]	H [cm]	SEK/st. Exkl moms	SEK/st. Inkl moms
059880090	7379119	Silverfärger / Glas transparent	79–81	79–81	200	**7'712**	**9'640**
059990090	7379115	Silverfärger / Glas transparent	89–91	89–91	200	**7'712**	**9'640**

Tillbehör
- Ifö Space golvprofil rak → s. 137
- Ifö Space tätningsprofil för duschdörr, golvsida → s. 139

Ifö duschvägg för rund hörndusch, handtagslist

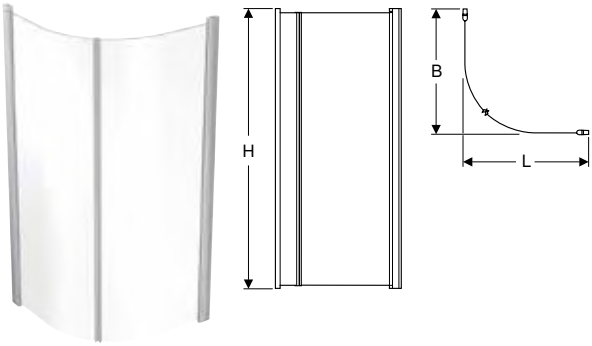

Användning
- För privata badrum och hotell

Tekniska data

Material	Aluminium

Egenskaper
- Delvis inramad
- Med höj- och sänkmekanism
- Med handtagsprofil
- Duschdörrsöppning
- Säkerhetsglas, transparent
- Justerbar i längd och bredd, +/- 1 cm

Leveransomfattning
- Komplett hörnlösning (2 dörrar)

Artikelnr	RSK nr.	Färg / yta	L [cm]	B [cm]	H [cm]	r [cm]	SEK/st. Exkl moms	SEK/st. Inkl moms
058880090	7379121	Silverfärger / Glas transparent	80	80	200	55	**7'712**	**9'640**
058990090	7379117	Silverfärger / Glas transparent	90	90	200	55	**7'712**	**9'640**

Tillbehör
- Ifö Space golvprofil bockad → s. 138
- Ifö Space tätningsprofil för duschdörr, golvsida → s. 139

Ifö Space badkarsvägg

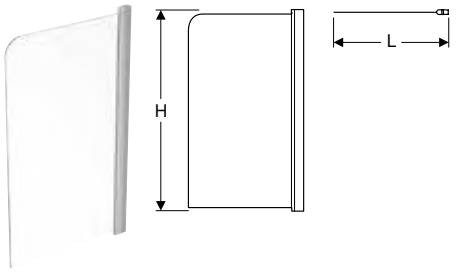

Användning
- För privata badrum och hotell

Tekniska data

Material	Aluminium

Egenskaper
- Delvis inramad
- Duschdörrsöppning
- Fristående
- Säkerhetsglas
- Justerbar i längd och bredd, +/- 1 cm

Leveransomfattning
- Badkarsvägg

Artikelnr	RSK nr.	Färg / yta	L [cm]	H [cm]	SEK/st. Exkl moms	SEK/st. Inkl moms
059970290	7392606	Silverfärger / Glas transparent	80	140	**3'857**	**4'822**

Ifö Space duschdörr rak, knopp

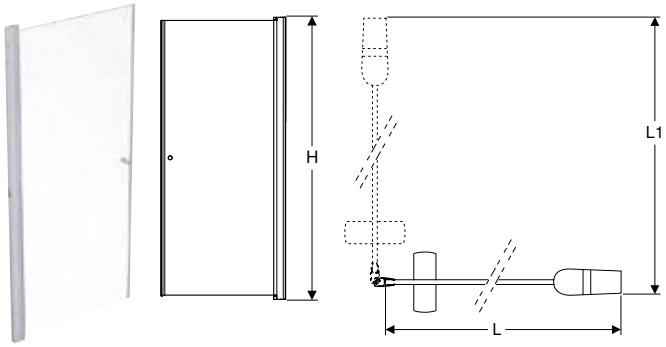

Användning
- För privata badrum och hotell

Tekniska data

Material	Aluminium

Leveransomfattning
- Duschdörr

Egenskaper
- Delvis inramad
- Rak
- Som en dörr eller i kombination med en andra dörr eller fast duschvägg
- Vändbar
- Med knopp
- Med höj- och sänkmekanism
- Duschdörrsöppning
- Säkerhetsglas
- Justerbar i längd och bredd, +/- 1 cm

Artikelnr	RSK nr.	Färg / yta	L [cm]	H [cm]	SEK/st. Exkl moms	SEK/st. Inkl moms
059500190	7399651	Silverfärger / Glas transparent	100	200	**3'857**	**4'822**
059600190	7399643	Silverfärger / Glas transparent	60	200	**3'857**	**4'822**
059650190	7399644	Silverfärger / Glas transparent	65	200	**3'857**	**4'822**
059700190	7399646	Silverfärger / Glas transparent	70	200	**3'857**	**4'822**
059750190	7399647	Silverfärger / Glas transparent	75	200	**3'857**	**4'822**
059800190	7399648	Silverfärger / Glas transparent	80	200	**3'857**	**4'822**
059808190	7399630	Silverfärger / Glas transparent	80	185	**3'857**	**4'822**
059850190	7399649	Silverfärger / Glas transparent	85	200	**3'857**	**4'822**
059900190	7399650	Silverfärger / Glas transparent	90	200	**3'857**	**4'822**
059900192	7399657	Silverfärger / Matt glas	90	200	**3'857**	**4'822**
059908190	7399631	Silverfärger / Glas transparent	90	185	**3'857**	**4'822**

Tillbehör
- Ifö Space golvprofil rak → s. 137
- Ifö Space breddningsprofil för duschdörr, för nisch → s. 137

Ifö Space duschdörr rak, handtagslist

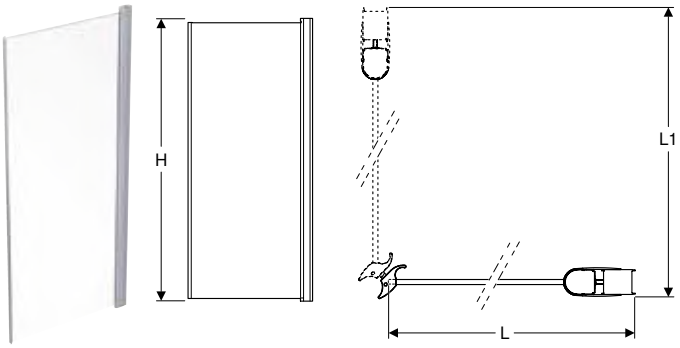

Användning
- För privata badrum och hotell

Tekniska data

Material	Aluminium

Leveransomfattning
- Duschdörr

Egenskaper
- Delvis inramad
- Duschdörrsöppning
- Vändbar
- Med handtagsprofil
- Med höj- och sänkmekanism
- Som en dörr eller i kombination med en andra dörr eller fast duschvägg
- Säkerhetsglas
- Justerbar i längd och bredd, +/- 1 cm

Artikelnr	RSK nr.	Färg / yta	L [cm]	H [cm]	SEK/st. Exkl moms	SEK/st. Inkl moms
059500090	7399685	Silverfärger / Glas transparent	100	200	**3'857**	**4'822**
059600090	7399677	Silverfärger / Glas transparent	60	200	**3'857**	**4'822**
059650090	7399679	Silverfärger / Glas transparent	65	200	**3'857**	**4'822**
059700090	7399680	Silverfärger / Glas transparent	70	200	**3'857**	**4'822**
059750090	7399681	Silverfärger / Glas transparent	75	200	**3'857**	**4'822**
059800090	7399682	Silverfärger / Glas transparent	80	200	**3'857**	**4'822**
059850090	7399683	Silverfärger / Glas transparent	85	200	**3'857**	**4'822**
059900080	7399676	Vit / Glas transparent	90	200	**3'857**	**4'822**
059900090	7399684	Silverfärger / Glas transparent	90	200	**3'857**	**4'822**
059900092	7399697	Silverfärger / Matt glas	90	200	**3'857**	**4'822**

Tillbehör
- Ifö Space golvprofil rak → s. 137
- Ifö Space breddningsprofil för duschdörr, för nisch → s. 137
- Ifö Space tätningsprofil för duschdörr, golvsida → s. 139

Ifö Space duschdörr rak, utan handtag

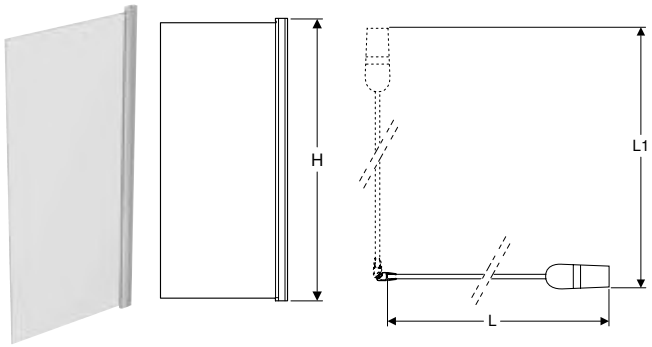

Användning
- För privata badrum och hotell

Tekniska data

Material	Aluminium

Leveransomfattning
- Duschdörr

Egenskaper
- Delvis inramad
- Rak
- Som en dörr eller i kombination med en andra dörr eller fast duschvägg
- Med höj- och sänkmekanism
- Vändbar
- Duschdörrsöppning
- Säkerhetsglas
- Justerbar i längd och bredd, +/- 1 cm

Artikelnr	RSK nr.	Färg / yta	L [cm]	H [cm]	SEK/st. Exkl moms	SEK/st. Inkl moms
059500290	7399719	Silverfärger / Glas transparent	100	200	**6'203**	**7'754**
059900290	7399711	Silverfärger / Glas transparent	90	200	**6'203**	**7'754**

Tillbehör
- Ifö Space breddningsprofil för duschdörr, för nisch → s. 137
- Ifö Space tätningsprofil för duschdörr, golvsida → s. 139

Ifö Space duschdörr bockad, knopp

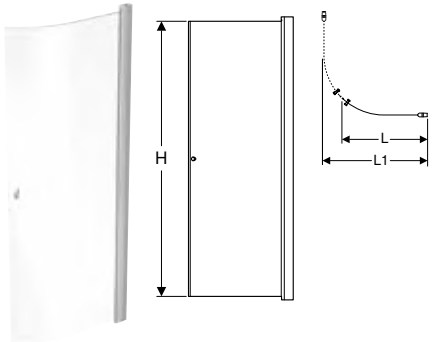

Användning
- För privata badrum och hotell

Tekniska data

Material	Aluminium

Leveransomfattning
- Duschdörr

Egenskaper
- Delvis inramad
- Bockad
- Som en dörr eller i kombination med en andra dörr eller fast duschvägg
- Vändbar
- Med knopp
- Med höj- och sänkmekanism
- Duschdörrsöppning
- Säkerhetsglas
- Justerbar i längd och bredd, +/- 2 cm

Artikelnr	RSK nr.	Färg / yta	L [cm]	L1 [cm]	H [cm]	SEK/st. Exkl moms	SEK/st. Inkl moms
058800190	7399636	Silverfärger / Glas transparent	63,3	80	200	**3'857**	**4'822**
058808190	7399627	Silverfärger / Glas transparent	63,3	80	185	**3'857**	**4'822**
058900180	7399640	Vit / Glas transparent	73,3	90	200	**3'857**	**4'822**
058900190	7399638	Silverfärger / Glas transparent	73,3	90	200	**3'857**	**4'822**
058900192	7399642	Silverfärger / Matt glas	73,3	90	200	**3'857**	**4'822**
058908190	7399628	Silverfärger / Glas transparent	73,3	90	185	**3'857**	**4'822**

Tillbehör
- Ifö Space golvprofil bockad → s. 138
- Ifö Space breddningsprofil för duschdörr, för nisch → s. 137

Ifö Space duschdörr knopp

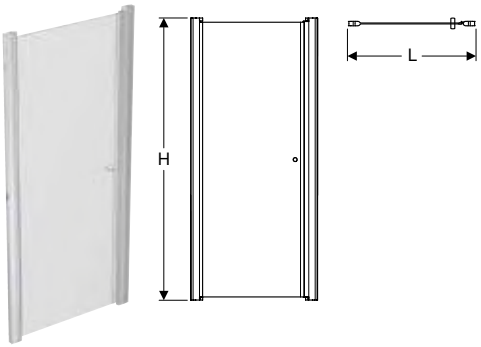

Användning
- För privata badrum och hotell
- För montering i smala utrymmen och nischer

Tekniska data

Material	Aluminium

Leveransomfattning
- Duschdörr

Egenskaper
- Delvis inramad
- Rak
- Vändbar
- Med knopp
- Med höj- och sänkmekanism
- Duschdörrsöppning
- Säkerhetsglas
- Justerbar i längd och bredd, +/- 2 cm

Artikelnr	RSK nr.	Färg / yta	L [cm]	H [cm]	SEK/st. Exkl moms	SEK/st. Inkl moms
059760190	7399615	Silverfärger / Glas transparent	100	200	**3'857**	**4'822**
059770190	7399616	Silverfärger / Glas transparent	110	200	**3'857**	**4'822**
059780190	7399617	Silverfärger / Glas transparent	120	200	**3'857**	**4'822**

Tillbehör
- Ifö Space tätningsprofil för duschdörr, öppningssida, 90°, magnetisk → s. 139
- Ifö Space tätningsprofil för pendeldörr, öppningssida, 45°, magnetisk → s. 138
- Ifö Space breddningsprofil för duschdörr, för nisch → s. 137

Ifö Space duschdörr bockad, handtagslist

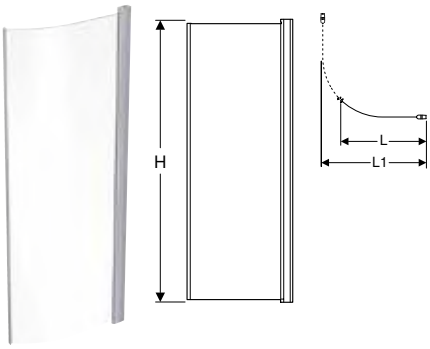

Användning
- För privata badrum och hotell

Tekniska data

Material	Aluminium

Leveransomfattning
- Duschdörr

Egenskaper
- Delvis inramad
- Duschdörrsöppning
- Som en dörr eller i kombination med en andra dörr eller fast duschvägg
- Med höj- och sänkmekanism
- Vändbar
- Med handtagsprofil
- Säkerhetsglas
- Justerbar i längd och bredd, +/- 1 cm

Artikelnr	RSK nr.	Färg / yta	L [cm]	L1 [cm]	H [cm]	SEK/st. Exkl moms	SEK/st. Inkl moms
058800082	7399687	Vit / Matt glas	64,1	80	200	**3'857**	**4'822**
058800090	7399671	Silverfärger / Glas transparent	64,1	80	200	**3'857**	**4'822**
058900080	7399674	Vit / Glas transparent	74,1	90	200	**3'857**	**4'822**
058900082	7399688	Vit / Matt glas	74,1	90	200	**3'857**	**4'822**
058900090	7399672	Silverfärger / Glas transparent	74,1	90	200	**3'857**	**4'822**

Tillbehör
- Ifö Space golvprofil bockad → s. 138
- Ifö Space breddningsprofil för duschdörr, för nisch → s. 137
- Ifö Space tätningsprofil för duschdörr, golvsida → s. 139

Ifö Space duschdörr bockad, utan handtag

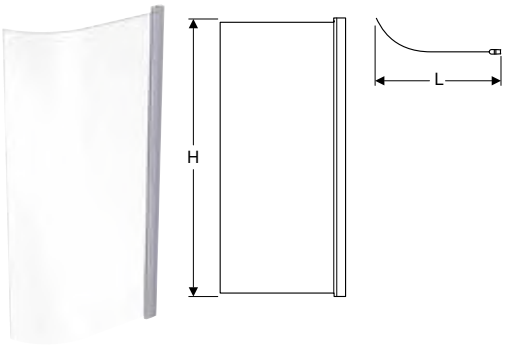

Användning
- För privata badrum och hotell

Tekniska data

Material	Aluminium

Leveransomfattning
- Duschdörr

Egenskaper
- Delvis inramad
- Bockad
- Som en dörr eller i kombination med en andra dörr eller fast duschvägg
- Med höj- och sänkmekanism
- Vändbar
- Duschdörrsöppning
- Säkerhetsglas
- Justerbar i längd och bredd, +/- 1 cm

Artikelnr	RSK nr.	Färg / yta	L [cm]	H [cm]	SEK/st. Exkl moms	SEK/st. Inkl moms
058500290	7399717	Silverfärger / Glas transparent	100	200	**6'203**	**7'754**
058900290	7399708	Silverfärger / Glas transparent	90	200	**6'203**	**7'754**

Tillbehör
- Ifö Space breddningsprofil för duschdörr, för nisch → s. 137
- Ifö Space tätningsprofil för duschdörr, golvsida → s. 139

Ny

Ifö Space skjutdörr

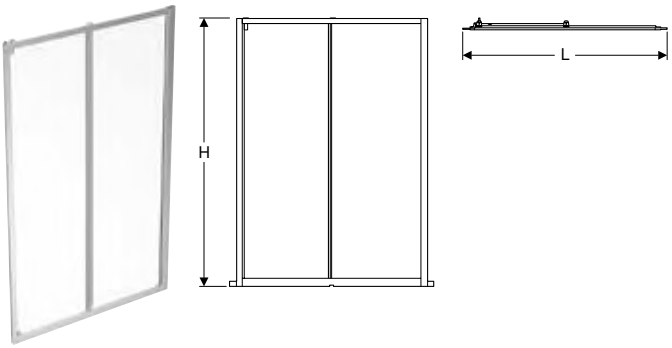

Användning
- För privata badrum och hotell
- För montering i smala utrymmen och nischer

Tekniska data

Material	Aluminium

Egenskaper
- Inramad
- Skjutdörrsöppning
- Säkerhetsglas
- Med handtagsprofil
- Justerbar i längd och bredd, +/- 2 cm

Leveransomfattning
- Skjutdörr

Artikelnr	RSK nr.	Färg / yta	L [cm]	H [cm]	SEK/st. Exkl moms	SEK/st. Inkl moms
560.045.00.2	7302911	Silverfärger / Glas transparent	125	200	**9'931**	**12'414**
560.046.00.2	7302913	Silverfärger / Glas transparent	135	200	**10'245**	**12'806**
560.047.00.2	7302918	Silverfärger / Glas transparent	145	200	**10'561**	**13'202**
560.048.00.2	7302919	Silverfärger / Glas transparent	155	200	**10'877**	**13'596**
560.049.00.2	7302923	Silverfärger / Glas transparent	165	200	**11'191**	**13'988**
560.050.00.2	7302924	Silverfärger / Glas transparent	175	200	**11'507**	**14'384**
Levereras fr.o.m. april 2022						

Ifö Space breddningsprofil för skjutdörr, för nisch

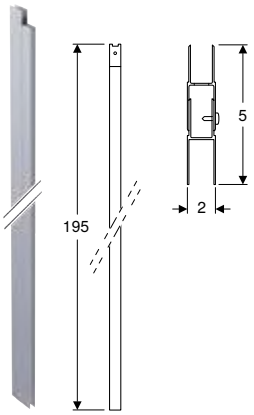

Användning
- För installation med skjutdörr Showerama, för nisch
- För utökning av bredden på väggprofiler

Egenskaper
- Profil av aluminium
- Utökning 60 mm

Leveransomfattning
- Profil

Artikelnr	Färg / yta	B [cm]	H [cm]	T [cm]
560.021.00.2	Silverfärger	3–7	195	5

Levereras fr.o.m. april 2022

Ny

Ifö Space rak duschvägg

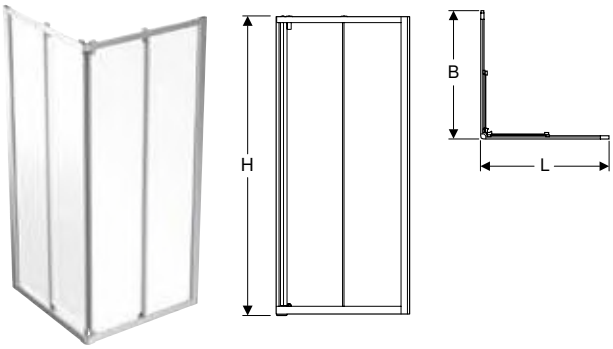

Användning
- För privata badrum och hotell

Tekniska data

Material	Aluminium

Egenskaper
- Inramad
- Rektangulär
- Med handtagsprofil
- Skjutdörrsöppning
- Säkerhetsglas
- Justerbar i längd och bredd, +/- 1 cm

Leveransomfattning
- Duschvägg

Artikelnr	RSK nr.	Färg / yta	L [cm]	B [cm]	H [cm]	SEK/st. Exkl moms	SEK/st. Inkl moms
560.044.00.2	7379198	Silverfärger / Glas transparent	90	90	200	9'774	12'218

Levereras fr.o.m. april 2022

Ny

Ifö Space duschvägg pentagonal

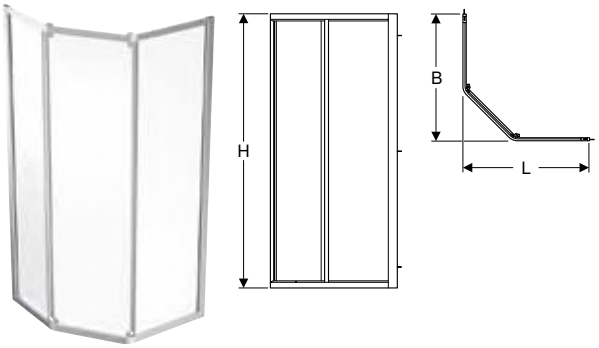

Användning
- För privata badrum och hotell

Tekniska data

Material	Aluminium

Egenskaper
- Inramad
- Pentagonal
- Med handtagsprofil
- Skjutdörrsöppning
- Säkerhetsglas
- Justerbar i längd och bredd, +/- 1 cm

Leveransomfattning
- Duschvägg

Artikelnr	RSK nr.	Färg / yta	L [cm]	B [cm]	H [cm]	SEK/st. Exkl moms	SEK/st. Inkl moms
560.040.00.2	7379199	Silverfärger / Glas transparent	90	80	200	**8'355**	**10'444**
560.041.00.2	7379200	Silverfärger / Glas transparent	80	90	200	**8'355**	**10'444**
560.042.00.2	7379201	Silverfärger / Glas transparent	90	90	200	**8'828**	**11'036**
560.043.00.2	7379202	Silverfärger / Glas transparent	100	100	200	**9'615**	**12'018**

Levereras fr.o.m. april 2022

Sidoväggar för dusch

Ifö Space duschvägg

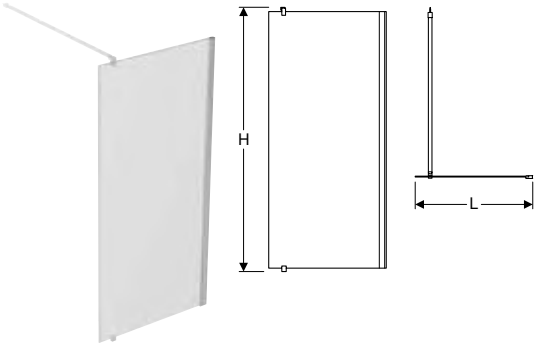

Användning
- För privata badrum och hotell

Tekniska data

Material	Aluminium

Egenskaper
- Delvis inramad
- Rak
- Fristående
- Kan användas som walk in-dusch eller i kombination med en dörr
- Justerbar i längd och bredd, +/- 1 cm
- Säkerhetsglas

Leveransomfattning
- Sidovägg för dusch
- Stabiliseringsstång

Artikelnr	RSK nr.	Färg / yta	L [cm]	H [cm]	SEK/st. Exkl moms	SEK/st. Inkl moms
059506290	7376996	Silverfärger / Glas transparent	100	197	3'695	4'618
059606290	7376992	Silverfärger / Glas transparent	60	197	3'695	4'618
059706290	7376993	Silverfärger / Glas transparent	70	197	3'695	4'618
059806290	7376994	Silverfärger / Glas transparent	80	197	3'695	4'618
059906290	7376995	Silverfärger / Glas transparent	90	197	3'695	4'618

Tillbehör
- Ifö Space breddningsprofil för duschdörr, för nisch → s. 137

Tillbehör

Ifö Space tätningsprofil för duschdörr, för nisch

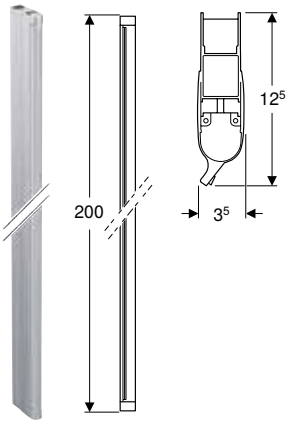

Användning
- För montering med duschdörr, för nisch

Tekniska data

Material	Aluminium

Egenskaper
- Profil av aluminium

Leveransomfattning
- Profil

Artikelnr	RSK nr.	Färg / yta	B [cm]	H [cm]	T [cm]	SEK/st. Exkl moms	SEK/st. Inkl moms
05855089	7402946	Silverfärger / Borstat aluminium	3,5	200	12,5	1'654	2'068

Ifö Space breddningsprofil för duschdörr, för nisch

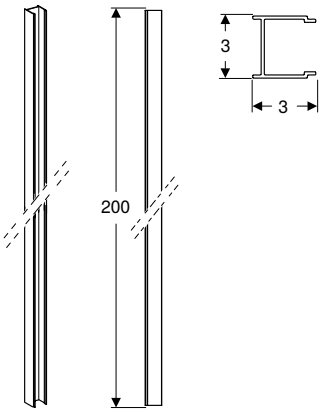

Användning
- För utökning av bredden på väggprofiler

Tekniska data

Material	Aluminium

Egenskaper
- Utökning 25 mm

Leveransomfattning
- Profil

Artikelnr	RSK nr.	Färg / yta	B [cm]	H [cm]	T [cm]	SEK/st. Exkl moms	SEK/st. Inkl moms
05856089	7402948	Silverfärger / Borstat aluminium	2,6	200	3	856	1'070

Ifö Space golvprofil rak

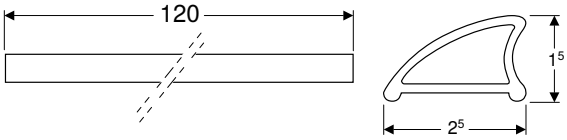

Användning
- För extra skydd mot vattenutlopp

Tekniska data

Material	Aluminium

Egenskaper
- Kapningsbar
- Rak

Leveransomfattning
- Profil

Artikelnr	RSK nr.	Färg / yta	L [cm]	SEK/st. Exkl moms	SEK/st. Inkl moms
0564783	7392656	Silverfärger	120	**1'910**	**2'388**

Ifö Space golvprofil bockad

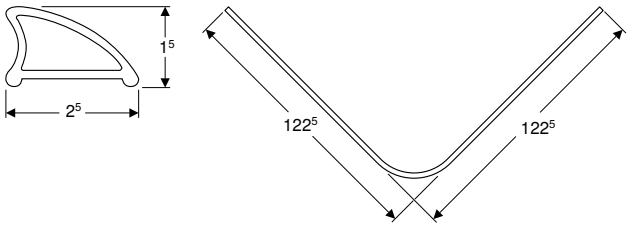

Användning
- För extra skydd mot vattenutlopp

Tekniska data

Material	Aluminium

Egenskaper
- Kapningsbar
- Bockad

Leveransomfattning
- Profil

Artikelnr	RSK nr.	Färg / yta	L [cm]	B [cm]	SEK/st. Exkl moms	SEK/st. Inkl moms
0564781	7392655	Silverfärger	110	110	**800**	**1'000**

Ifö Space tätningsprofil för pendeldörr, öppningssida, 45°, magnetisk

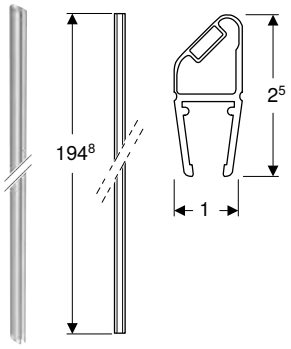

Användning
- För att täta mellan två dörrar
- För dörrtjocklek 6 mm

Tekniska data

Material	Plast

Egenskaper
- Gummitätning med magnetremsor
- 45°-anslutning

Leveransomfattning
- 2 tätningsprofiler, magnetiska

Artikelnr	RSK nr.	Färg / yta	B [cm]	H [cm]	T [cm]	SEK/st. Exkl moms	SEK/st. Inkl moms
0584780	7402989	Transparent	1	194,8	2,5	**188**	**236**
0584880	7402990	Transparent	1	180	2	**184**	**230**

Ifö Space tätningsprofil för duschdörr, öppningssida, 90°, magnetisk

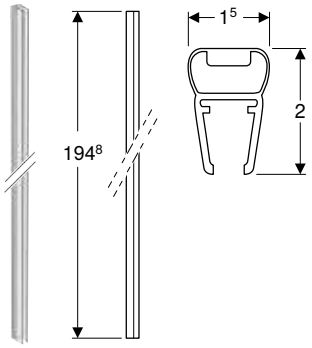

Användning
- För att täta mellan två dörrar
- För dörrtjocklek 6 mm

Tekniska data

Material	Plast

Egenskaper
- Gummitätning med magnetremsor
- 90°-anslutning

Leveransomfattning
- 2 tätningsprofiler, magnetiska

Artikelnr	RSK nr.	Färg / yta	B [cm]	H [cm]	T [cm]	SEK/st. Exkl moms	SEK/st. Inkl moms
05857080	7402950	Transparent	1,5	194,8	2	**552**	**690**

Ifö Space tätningsprofil för duschdörr, golvsida

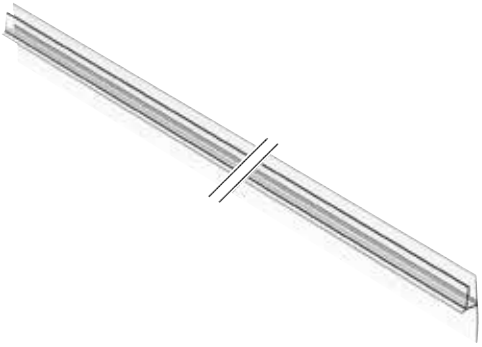

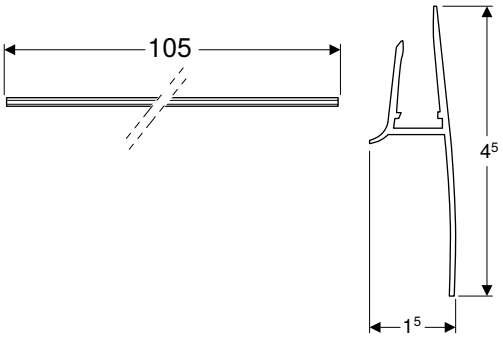

Användning
- För dörrtjocklek 6 mm

Tekniska data

Material	PVC

Egenskaper
- Kapningsbar

Leveransomfattning
- Tätningslist

Artikelnr	RSK nr.	Färg / yta	L [cm]	B [cm]	T [cm]	SEK/st. Exkl moms	SEK/st. Inkl moms
244.640.00.1	7403503	Transparent	105	1,5	4,6	**413**	**516**

Ifö Next

DUSCHAR 142
Duschkabiner 142
Tillbehör 143

DUSCHAR

Duschkabiner

Ifö Next överdel med skjutdörrar

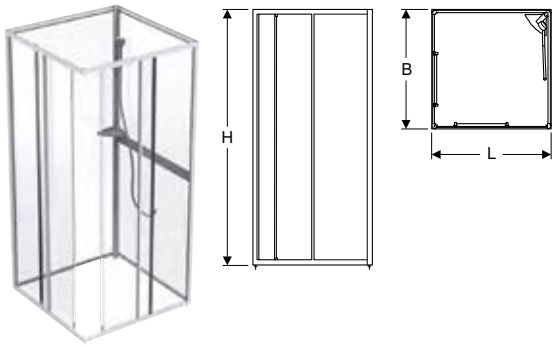

Användning
- För inbyggnad med duschkabin Next

Egenskaper
- Inramad
- Modulär

Leveransomfattning
- Skjutdörr
- Bakdel
- Duschpelare

Artikelnr	RSK nr.	Färg / yta	L [cm]	B [cm]	Instigningsbredd (cm)	H [cm]	Glastjocklek [mm]	SEK/st. Exkl moms	SEK/st. Inkl moms
0651081	7393631	Vit / Matt glas	80	80	50	180	3	**9'231**	**11'538**
0655080	7393640	Vit / Glas transparent	80	80	48	185	3	**8'132**	**10'166**
0655081	7393641	Vit / Matt glas	80	80	48	185	3	**7'393**	**9'242**
0655082	7393642	Vit / Glas transparent	90	90	55	185	3	**8'628**	**10'786**
0655083	7393643	Vit / Matt glas	90	90	55	185	3	**7'852**	**9'816**
0655085	7393644	Vit / Matt glas	70	90	50	185	3	**7'623**	**9'528**
0655087	7393645	Vit / Matt glas	70	90	50	185	3	**7'623**	**9'528**

Att beställa extra
- Duschkar

Ifö Next överdel med öppen ingångssida

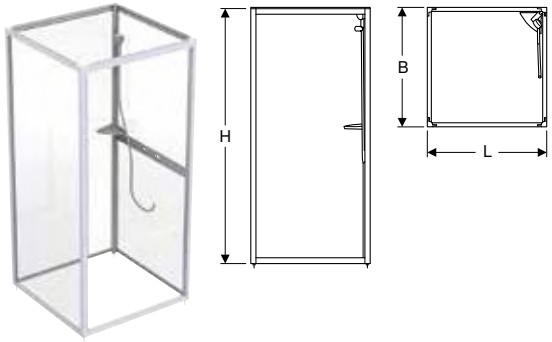

Användning
- För inbyggnad med duschkabin Next

Egenskaper
- Modulär
- Inramad

Leveransomfattning
- Framdel
- Bakdel
- Duschpelare

Artikelnr	RSK nr.	Färg / yta	L [cm]	B [cm]	H [cm]	Glastjocklek [mm]	SEK/st. Exkl moms	SEK/st. Inkl moms
0651581	7393632	Vit / Matt glas	80	80	185	3	**6'673**	**8'342**
0651583	7393633	Vit / Matt glas	90	90	185	3	**6'965**	**8'706**
0651585	7393634	Vit / Matt glas	70	90	185	3	**7'422**	**9'278**
0651587	7393635	Vit / Matt glas	70	90	185	3	**7'422**	**9'278**

Att beställa extra
- Duschkar
- Vikdörr

Ifö Next rektangulärt duschkar

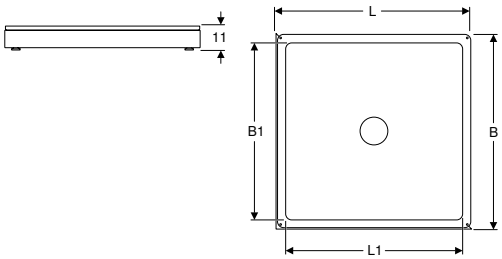

Användning
- För inbyggnad med duschkabin Next

Tekniska data

Material	Stål

Egenskaper
- Modulär
- Rektangulärt
- Utloppshål ø 90 mm
- Innerhöjd 5 cm

Leveransomfattning
- Duschkar
- 4 fötter, justerbar höjd

Artikelnr	RSK nr.	Färg / yta	L [cm]	L1 [cm]	B [cm]	B1 [cm]	H [cm]	SEK/st. Exkl moms	SEK/st. Inkl moms
0652080	7394337	Vit / Matt	80	70,1	80	70,1	11	2'952	3'690
0652580	7394338	Vit / Glansig	90	80,1	70	60,1	11	3'270	4'088
0653080	7394339	Vit / Glansig	90	80,1	90	80,1	11	3'270	4'088

Att beställa extra
- Ifö Next överdel med skjutdörrar → s. 142
- Ifö Next överdel med öppen ingångssida → s. 142

Tillbehör

Ifö Next vikdörr för duschkabin

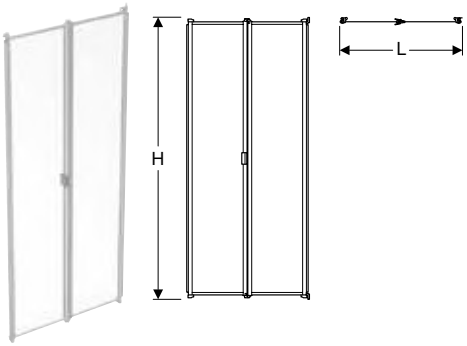

Användning
- För inbyggnad med duschkabin Next

Tekniska data

Material	Aluminium

Egenskaper
- Modulär
- Vikdörröppning

Leveransomfattning
- Vikdörr

Artikelnr	RSK nr.	Färg / yta	L [cm]	H [cm]	Modell	SEK/st. Exkl moms	SEK/st. Inkl moms
0653581	7394213	Vit / Matt glas	80	185	Vänster och höger	4'628	5'786
0653583	7394214	Vit / Matt glas	90	185	Vänster och höger	4'628	5'786
0653585	7394212	Vit / Matt glas	70	185	Vänster och höger	4'628	5'786

Att beställa extra
- Duschkar
- Ifö Next överdel med öppen ingångssida → s. 142

Ifö Next draperistång för duschkabin

Artikelnr	RSK nr.	SEK/st. Exkl moms	SEK/st. Inkl moms
Z0661480	7391028	410	512

Ifö Caribia

BADKAR 148

Fristående badkar 148
Tillbehör 149
Rektangulärt badkar 151

BADKAR

Fristående badkar

Ifö ovalt badkar Caribia, fristående

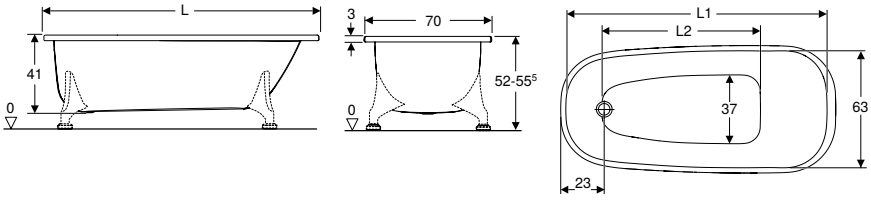

Användning
- För privata badrum och hotell
- För montering med benställning

Tekniska data

Material	Stål emaljerat

Egenskaper
- Oval
- Fristående
- Utlopp vid fotänden
- Utloppshål ø 52 mm

Leveransomfattning
- Badkar
- Badkarsutlopp

Artikelnr	RSK nr.	Färg / yta	L [cm]	L1 [cm]	L2 [cm]	B [cm]	B2 [cm]	H [cm]	Total volym [l]	SEK/st. Exkl moms	SEK/st. Inkl moms
0371530	7314027	Vit / Glansig	150	140,5	85	70	37	41	165	**8'168**	**10'210**
037153051	7314041	Svart / Lackerad glänsig	150	140,5	85	70	37	41	165	**12'598**	**15'748**
0371630	7314034	Vit / Glansig	160	150,5	95	70	37	41	180	**8'168**	**10'210**
037163051	7314042	Svart / Lackerad glänsig	160	150,5	95	70	37	41	180	**12'598**	**15'748**

Att beställa extra
- Ifö bensats för fristående badkar Caribia → s. 149

Ifö rektangulärt badkar Caribia, fristående

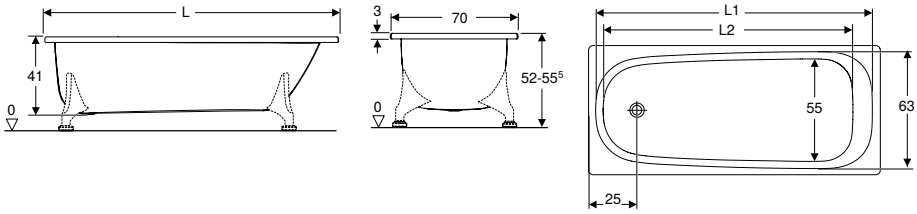

Användning
- För privata badrum och hotell
- För montering med benställning

Tekniska data

Material	Stål emaljerat

Egenskaper
- Rektangulärt
- Fristående
- Utlopp vid fotänden
- Utloppshål ø 52 mm

Leveransomfattning
- Badkar
- Badkarsutlopp

Artikelnr	RSK nr.	Färg / yta	L [cm]	L1 [cm]	L2 [cm]	B [cm]	B2 [cm]	H [cm]	Total volym [l]	SEK/st. Exkl moms	SEK/st. Inkl moms
0371575	7314078	Vit / Glansig	150	139	124	70	55	41	165	**5'487**	**6'858**
0371675	7314079	Vit / Glansig	160	149	134	70	55	41	180	**5'487**	**6'858**

Att beställa extra
- Ifö bensats för fristående badkar Caribia → s. 149

Tillbehör

Ifö bensats för fristående badkar Caribia

Användning
- För fristående badkar av stål

Egenskaper
- Justerbar höjd

Leveransomfattning
- Set à 4 st.
- 4 ben
- Infästningsmaterial

Artikelnr	RSK nr.	Färg / yta	SEK/st. Exkl moms	SEK/st. Inkl moms
0821030	7314080	Vit	**1'911**	**2'388**
554.903.00.1	7498823	Vit / Glansig	**2'288**	**2'860**

Ifö gavelplåt Caribia, för rektangulärt badkar

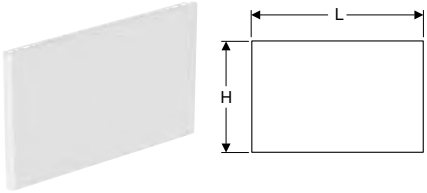

Användning
- För hölje på den korta sidan

Tekniska data

Material	Stål

Egenskaper
- Rektangulärt

Leveransomfattning
- Gavelplåt

Artikelnr	RSK nr.	Färg / yta	L [cm]	B [cm]	H [cm]	SEK/st. Exkl moms	SEK/st. Inkl moms
0374082	7327154	Vit	65,3	66	42	**1'154**	**1'442**
0817152	7327155	Vit	75,8	76	42	**1'862**	**2'328**

Att beställa extra
- Frontplåt
- Badkar

Ifö frontplåt Caribia, för rektangulärt badkar

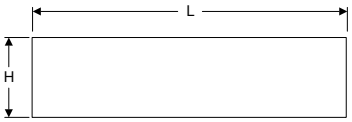

Tekniska data

Material	Stål

Egenskaper
- Rektangulärt

Leveransomfattning
- Frontplåt

Artikelnr	RSK nr.	Färg / yta	L [cm]	B [cm]	H [cm]	SEK/st. Exkl moms	SEK/st. Inkl moms
0372582	7327146	Vit	145,3	146	42	1'696	2'120
0372682	7327148	Vit	155,3	156	42	1'696	2'120
0373582	7327147	Vit	148,3	149	42	1'696	2'120
0373682	7327149	Vit	158,3	159	42	1'696	2'120
08140502	7327151	Vit	168,3	169	42	2'114	2'642
08142502	7327150	Vit	165,3	166	42	2'114	2'642
0816052	7327145	Vit	138,8	139	42	1'696	2'120
0816152	7327142	Vit	125,8	126	42	1'696	2'120
0816252	7327144	Vit	135,8	136	42	1'696	2'120
0816352	7327143	Vit	128,8	129	42	1'696	2'120
0817052	7327153	Vit	178,8	179	42	2'638	3'298
0817252	7327152	Vit	175,8	176	42	2'718	3'398

Att beställa extra
- Badkar
- Gavelplåt

Ifö karhållare Caribia, för rektangulärt badkar

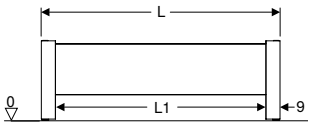

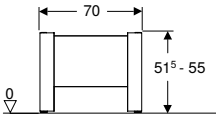

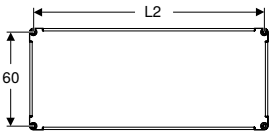

Användning
- För stöd och täckning av badkaret

Tekniska data

Material	Stål

Egenskaper
- Rektangulärt

Leveransomfattning
- 4 fötter för badkarsbeklädnad
- Frontplåt
- Gavelplåt

Artikelnr	RSK nr.	Färg / yta	L [cm]	L1 [cm]	L2 [cm]	B [cm]	B1 [cm]	H [cm]	SEK/st. Exkl moms	SEK/st. Inkl moms
0476080	7318846	Vit / Lackerad	150	124,5	137,5	70	60	51,5–55	5'079	6'348
0476088	7318848	Svart / Lackerad	150	124,5	137,5	70	60	51,5–55	6'299	7'874
0476180	7318847	Vit / Lackerad	160	134,5	147,5	70	60	51,5–55	5'079	6'348
0476188	7318849	Svart / Lackerad	160	134,5	147,5	70	60	51,5–55	6'299	7'874

Att beställa extra
- Badkar

Rektangulärt badkar

Ifö rektangulärt badkar Caribia, med stödben

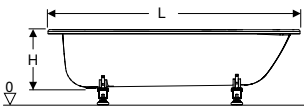

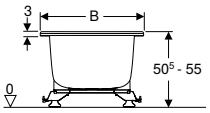

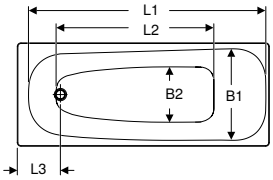

Användning
- För privata badrum och hotell
- För montering med benställning

Tekniska data

Material	Stål emaljerat

Egenskaper
- Rektangulärt
- Utlopp vid fotänden

Leveransomfattning
- Badkar
- Badkarsutlopp
- Badkarshölje
- Bensats

Artikelnr	RSK nr.	Färg / yta	L [cm]	L1 [cm]	L2 [cm]	L3 [cm]	B [cm]	B1 [cm]	B2 [cm]	H [cm]	Total volym [l]	SEK/st. Exkl moms	SEK/st. Inkl moms
0371351	7310108	Vit / Glansig	130	120,6	64,8	29	70	61,9	37	41,8	110	**7'109**	**8'886**
0371451	7310109	Vit / Glansig	140	130,6	74,8	29	70	61,9	37	41,8	130	**6'601**	**8'252**
0371550	7310402	Vit / Glansig	150	140,6	84,8	29	70	61,9	37	41,8	165	**6'601**	**8'252**
0371650	7310501	Vit / Glansig	160	150,6	94,8	29	70	61,9	37	41,8	180	**6'601**	**8'252**
0371751	7314054	Vit / Glansig	170	160,6	104,8	29	70	61,9	37	41,8	180	**8'095**	**10'118**
0371851	7310110	Vit / Glansig	180	170,6	114,8	29,5	80	61,9	37	41,8	220	**10'701**	**13'376**

Tillbehör
- Ifö frontplåt Caribia, för rektangulärt badkar → s. 150
- Ifö gavelplåt Caribia, för rektangulärt badkar → s. 149

Ifö rektangulärt badkar Caribia, för karhållare

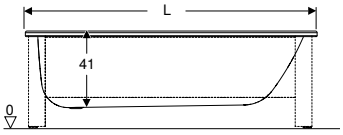

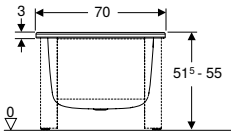

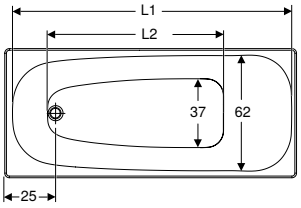

Användning
- För privata badrum och hotell
- För montering med benställning

Tekniska data

Material	Stål emaljerat

Egenskaper
- Rektangulärt
- Utlopp vid fotänden
- Utloppshål ø 52 mm

Leveransomfattning
- Badkar
- Badkarsutlopp

Artikelnr	RSK nr.	Färg / yta	L [cm]	L1 [cm]	L2 [cm]	B [cm]	B2 [cm]	H [cm]	Total volym [l]	SEK/st. Exkl moms	SEK/st. Inkl moms
0371540	7318844	Vit / Glansig	150	140	85	70	37	51,5–55	165	**5'033**	**6'292**
0371640	7318845	Vit / Glansig	160	150	95	70	37	51,5–55	180	**5'033**	**6'292**

Ifö Vinta Art

Ifö Vinta

Ifö Pala

Ifö Silia

Ifö Elegant

Ifö Reflect

Ifö Showerama Art

Ifö Showerama

Ifö Övriga produkter

Geberit produkter

Tillägg

Ifö Vinta Art

TVÄTTSTÄLL 156

Möbeltvättställ 156

BADRUMSMÖBLER 157

Tvättställsunderskåp 157
Sidoskåp 159
Spegelskåp 163
Fler badrumsmöbler 166

TOALETT 167

Vägghängda WC 167
Golvstående WC 168
WC-sits 169

TVÄTTSTÄLL

Möbeltvättställ

Ny

Ifö Vinta Art möbeltvättställ

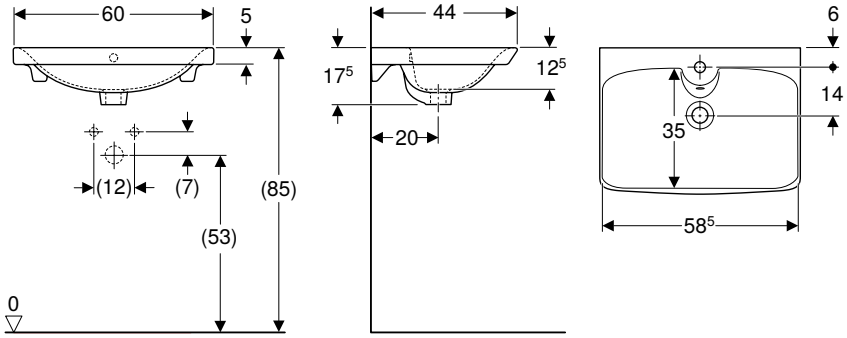

Användning
- För montering på underskåp

Tekniska data

Material	Sanitetsporslin

Egenskaper
- Rektangulärt

Leveransomfattning
- Möbeltvättställ

Artikelnr	RSK nr.	Färg / yta	Kranhål	Överfyllnad	Avställningsyta	Bredd bänkskåp [cm]	H [cm]	T [cm]	SEK/st. Exkl moms	SEK/st. Inkl moms
B / Bredd: 60 cm										
501.672.00.1	7781051	Vit / Ifö Clean	Mitten	Synlig	Baktill	58	17,5	44	**2'319**	**2'898**
Levereras fr.o.m. januari 2022										

Kan kombineras med
- Ifö Vinta Set handdukshållarkonsol

Ny

Ifö Vinta Art möbeltvättställ med avställningsyta

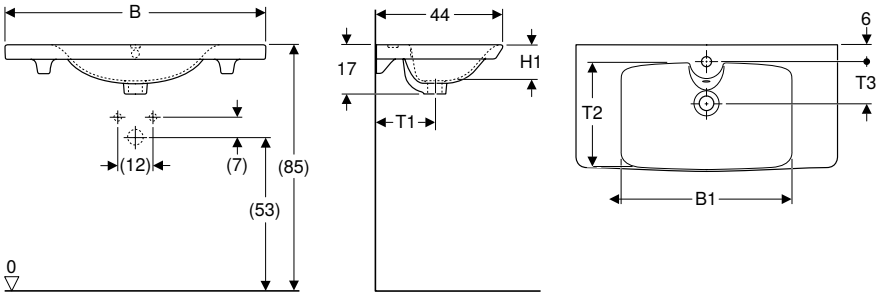

Användning
- För montering på underskåp

Tekniska data

Material	Sanitetsporslin

Egenskaper
- Rektangulärt
- Med avställningsyta

Leveransomfattning
- Möbeltvättställ

Artikelnr	RSK nr.	Färg / yta	Kranhål	Överfyllnad	Avställningsyta	B [cm]	B1 [cm]	Bredd bänkskåp [cm]	H [cm]	H1 [cm]	T [cm]	SEK/st. Exkl moms	SEK/st. Inkl moms
501.673.00.1	7781054	Vit / Ifö Clean	Mitten	Synlig	På bägge sidor	90	59	88	17	13,5	44	**3'546**	**4'432**
501.674.00.1	7781053	Vit / Ifö Clean	Mitten	Synlig	På bägge sidor	100	69	98	17	14	44	**4'638**	**5'798**
Levereras fr.o.m. januari 2022													

Kan kombineras med
- Ifö Vinta Set handdukshållarkonsol

Ny

Ifö Vinta Art dubbelmöbeltvättställ

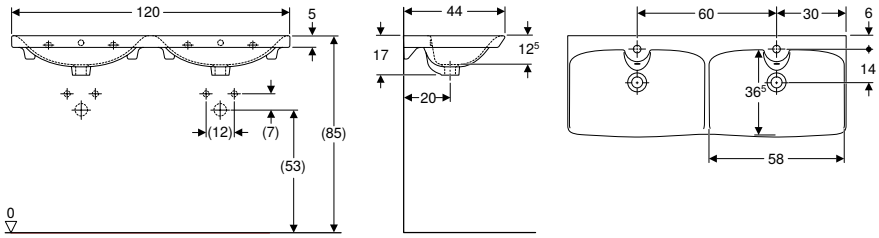

Användning
- För montering på underskåp

Tekniska data

Material	Sanitetsporslin

Egenskaper
- Rektangulärt

Leveransomfattning
- Möbeltvättställ

Artikelnr	RSK nr.	Färg / yta	Kranhål	Överfyllnad	Avställningsyta	Bredd bänkskåp [cm]	H [cm]	T [cm]	SEK/st. Exkl moms	SEK/st. Inkl moms
B / Bredd: 120 cm										
501.677.00.1	7781052	Vit / Ifö Clean	Mitten	Synlig	Baktill	118	17	44	**6'002**	**7'502**
Levereras fr.o.m. januari 2022										

Kan kombineras med
- Ifö Vinta Set handdukshållarkonsol

BADRUMSMÖBLER

Tvättställsunderskåp

Ny

Ifö Vinta Art underskåp för möbeltvättställ, med två lådor

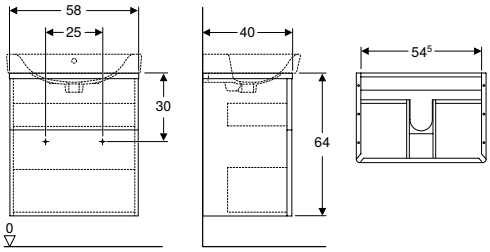

Tekniska data

Material	Tätt försluten spånplatta med tre skikt

Leveransomfattning
- Flaskvattenlås, kompaktmodell, ø 32 mm
- Underskåp för möbeltvättställ
- Flexibelt anslutningsrör
- Infästningsmaterial

Egenskaper
- Väggmonterad
- Med två lådor
- Greppyta eller Push-to-open-mekanism för öppning
- Låda, mjukstängande
- Låda med antiglidmatta
- Fukttålig
- Framsida av MDF
- Levereras förmonterad

Artikelnr	RSK nr.	Färg / yta	B [cm]	Bredd tvättställ [cm]	H [cm]	T [cm]	SEK/st. Exkl moms	SEK/st. Inkl moms
502.458.00.1	8908739	Skåpstomme och front: ek/filmbelagd Designränder: förkromad, borstad	58	60	64	40	**6'747**	**8'434**
502.458.01.1	8908738	Front: vit/filmbelagd matt Skåpstomme: vit/lackerad matt Designränder: förkromad, borstad	58	60	64	40	**6'609**	**8'262**
Levereras fr.o.m. januari 2022								

Ny

Ifö Vinta Art underskåp för möbeltvättställ, med två lådor

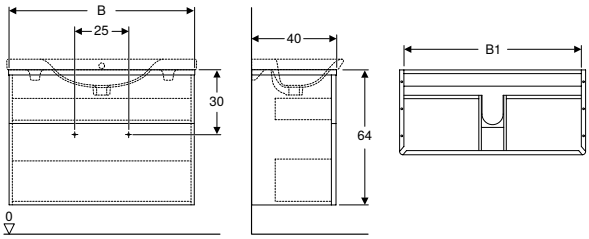

Tekniska data

Material	Tätt försluten spånplatta med tre skikt

Leveransomfattning

- Flaskvattenlås, kompaktmodell, ø 32 mm
- Underskåp för möbeltvättställ
- Flexibelt anslutningsrör
- Infästningsmaterial

Egenskaper

- Väggmonterad
- Med två lådor
- Låda med lådinsats
- Greppyta eller Push-to-open-mekanism för öppning
- Låda, mjukstängande
- Låda med antiglidmatta
- Fukttålig
- Framsida av MDF
- Levereras förmonterad

Artikelnr	RSK nr.	Färg / yta	B [cm]	B1 [cm]	Bredd tvättställ [cm]	H [cm]	T [cm]	SEK/st. Exkl moms	SEK/st. Inkl moms
502.459.00.1	8908741	Skåpstomme och front: ek/filmbelagd Designränder: förkromad, borstad	88	84,5	90	64	40	**8'124**	**10'156**
502.459.01.1	8908740	Front: vit/filmbelagd matt Skåpstomme: vit/lackerad matt Designränder: förkromad, borstad	88	84,5	90	64	40	**7'986**	**9'982**
502.460.00.1	8908743	Skåpstomme och front: ek/filmbelagd Designränder: förkromad, borstad	98	94,5	100	64	40	**8'950**	**11'188**
502.460.01.1	8908742	Front: vit/filmbelagd matt Skåpstomme: vit/lackerad matt Designränder: förkromad, borstad	98	94,5	100	64	40	**8'812**	**11'016**

Levereras fr.o.m. januari 2022

Ny

Ifö Vinta Art underskåp för möbeltvättställ, med fyra lådor

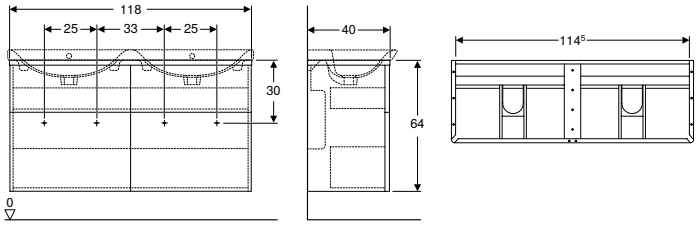

Tekniska data

Material	Tätt försluten spånplatta med tre skikt

Leveransomfattning

- Flaskvattenlås, kompaktmodell, ø 32 mm
- Underskåp för möbeltvättställ
- Flexibelt anslutningsrör
- Infästningsmaterial

Egenskaper

- Väggmonterad
- Med fyra lådor
- Greppyta eller Push-to-open-mekanism för öppning
- Låda, mjukstängande
- Låda med antiglidmatta
- Fukttålig
- Framsida av MDF
- Levereras förmonterad

Artikelnr	RSK nr.	Färg / yta	B [cm]	Bredd tvättställ [cm]	H [cm]	T [cm]	SEK/st. Exkl moms	SEK/st. Inkl moms
502.461.00.1	8908745	Skåpstomme och front: ek/filmbelagd Designränder: förkromad, borstad	118	120	64	40	**11'153**	**13'942**
502.461.01.1	8908744	Front: vit/filmbelagd matt Skåpstomme: vit/lackerad matt Designränder: förkromad, borstad	118	120	64	40	**11'015**	**13'768**

Levereras fr.o.m. januari 2022

Sidoskåp

Ny

Ifö Vinta Art högskåp med två dörrar, push-to-open-mekanism

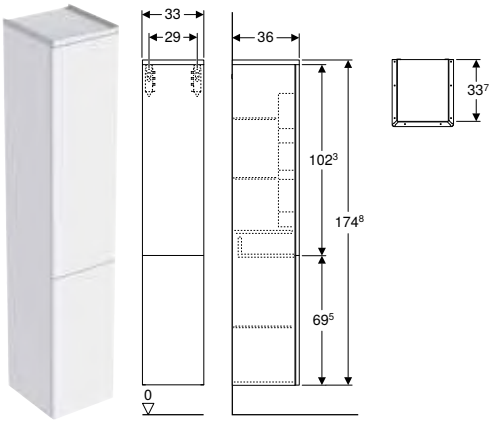

Tekniska data

Material	MDF

Leveransomfattning

- Sidoskåp
- 3 glashyllplan
- Infästningsmaterial

Egenskaper

- Väggmonterad
- Med två dörrar
- Push-to-open-mekanism för öppning
- Med ett fast hyllplan
- Greppyta eller Push-to-open-mekanism för öppning
- Dörr med dämpningsmekanism
- Flyttbara glashyllplan
- Vänster- eller högerhängd
- Förvaringsboxar på dörrens insidor
- Fukttålig
- Framsida av MDF
- Levereras förmonterad

Artikelnr	RSK nr.	Färg / yta	B [cm]	H [cm]	T [cm]	SEK/st. Exkl moms	SEK/st. Inkl moms
502.451.01.1	8939107	Front: vit/filmbelagd matt Skåpstomme: vit/lackerad matt Designränder: förkromad, borstad	33	174,8	36	**10'327**	**12'908**
502.451.JH.1	8939108	Skåpstomme och front: ek/filmbelagd Designränder: förkromad, borstad	33	174,8	36	**10'464**	**13'080**

Levereras fr.o.m. januari 2022

Ny

Ifö Vinta Art högskåp med två dörrar och två handtag

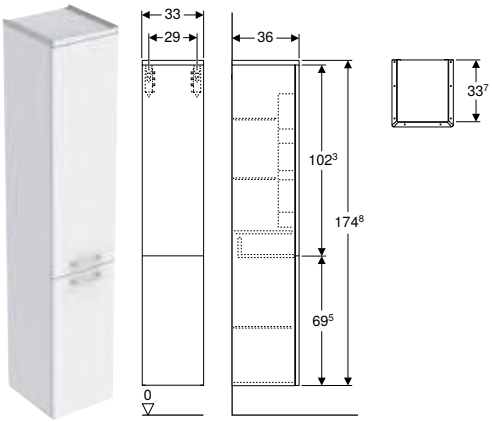

Tekniska data

Material	MDF

Leveransomfattning

- Sidoskåp
- 3 glashyllplan
- Grepp
- Infästningsmaterial

Egenskaper

- Väggmonterad
- Med två dörrar
- Handtag för öppning
- Med ett fast hyllplan
- Dörr med dämpningsmekanism
- Flyttbara glashyllplan
- Vänster- eller högerhängd
- Förvaringsboxar på dörrens insidor
- Fukttålig
- Framsida av MDF
- Levereras förmonterad

Artikelnr	RSK nr.	Färg / yta	B [cm]	H [cm]	T [cm]	SEK/st. Exkl moms	SEK/st. Inkl moms
502.450.01.1	8939105	Front: vit/filmbelagd matt Skåpstomme: vit/lackerad matt Designränder: förkromad, borstad	33	174,8	36	**10'052**	**12'566**
502.450.JH.1	8939106	Skåpstomme och front: ek/filmbelagd Designränder: förkromad, borstad	33	174,8	36	**10'189**	**12'736**

Levereras fr.o.m. januari 2022

Ny

Ifö Vinta Art högskåp med en dörr och en ytterspegel

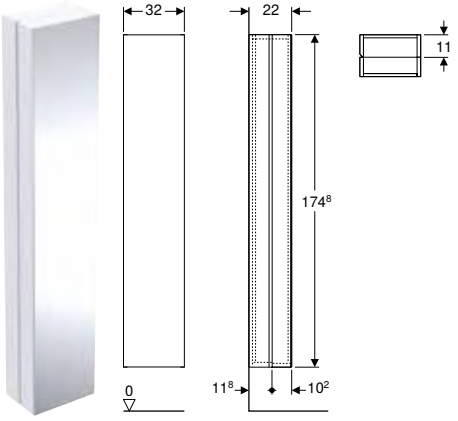

Tekniska data

Material	MDF

Leveransomfattning

- Sidoskåp
- 6 glashyllplan
- Infästningsmaterial

Egenskaper

- Väggmonterad
- Med en dörr
- Greppyta för öppning
- Med vikbart hyllplan
- Flyttbara glashyllplan
- Med två fasta hyllplan
- Fukttålig
- Framsida av MDF
- Spegel på dörrens insida
- Spegel på dörrens utsida
- Levereras förmonterad

Artikelnr	RSK nr.	Färg / yta	B [cm]	H [cm]	T [cm]	Dörr	SEK/st. Exkl moms	SEK/st. Inkl moms
502.452.01.1	8948528	Front: vit/filmbelagd matt Skåpstomme: vit/lackerad matt Designränder: förkromad, borstad	32	174,8	22	Gångjärnen höger	**12'393**	**15'492**
502.452.JH.1	8948530	Skåpstomme: ek/filmbelagd Dörrar: invändigt och utvändigt speglat	32	174,8	22	Gångjärnen höger	**12'530**	**15'662**
502.453.01.1	8948529	Front: vit/filmbelagd matt Skåpstomme: vit/lackerad matt Designränder: förkromad, borstad	32	174,8	22	Gångjärnen vänster	**12'393**	**15'492**
502.453.JH.1	8948531	Skåpstomme: ek/filmbelagd Dörrar: invändigt och utvändigt speglat	32	174,8	22	Gångjärnen vänster	**12'530**	**15'662**

Levereras fr.o.m. januari 2022

Ny

Ifö Vinta Art överskåp med en dörr, push-to-open-mekanism

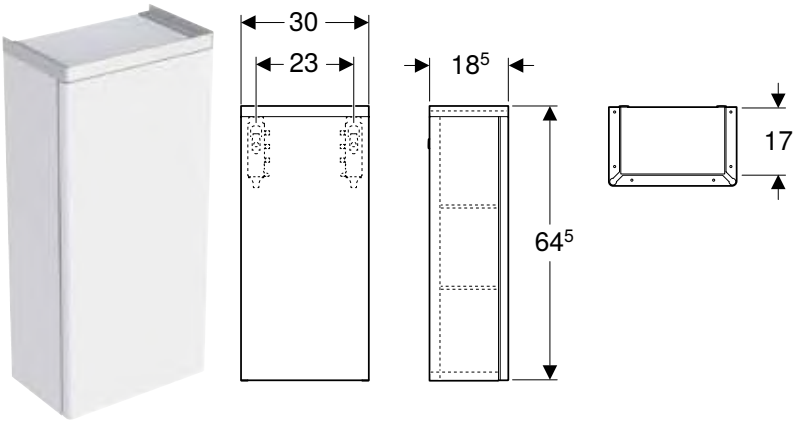

Tekniska data

Material	MDF

Leveransomfattning
- Push-to-open
- Sidoskåp
- 2 glashyllplan
- Magnetlist
- Infästningsmaterial

Egenskaper
- Väggmonterad
- Med en dörr
- Push-to-open-mekanism för öppning
- Greppyta eller Push-to-open-mekanism för öppning
- Dörr med dämpningsmekanism
- Flyttbara glashyllplan
- Vänster- eller högerhängd
- Fukttålig
- Framsida av MDF
- Levereras förmonterad

Artikelnr	RSK nr.	Färg / yta	B [cm]	H [cm]	T [cm]	SEK/st. Exkl moms	SEK/st. Inkl moms
502.456.01.1	8824408	Skåpstomme och front: vit/filmbelagd matt Designränder: förkromad, borstad	30	64,5	18,5	**3'579**	**4'474**
502.456.JH.1	8824407	Skåpstomme och front: ek/filmbelagd Designränder: förkromad, borstad	30	64,5	18,5	**3'718**	**4'648**

Levereras fr.o.m. januari 2022

Ny

Ifö Vinta Art överskåp med en dörr och ett handtag

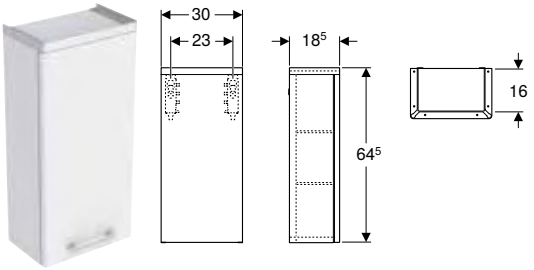

Tekniska data

Material	MDF

Leveransomfattning
- Sidoskåp
- 2 glashyllplan
- Grepp
- Magnetlist
- Infästningsmaterial

Egenskaper
- Väggmonterad
- Med en dörr
- Handtag för öppning
- Dörr med dämpningsmekanism
- Flyttbara glashyllplan
- Vänster- eller högerhängd
- Fukttålig
- Framsida av MDF
- Levereras förmonterad

Artikelnr	RSK nr.	Färg / yta	B [cm]	H [cm]	T [cm]	SEK/st. Exkl moms	SEK/st. Inkl moms
502.455.01.1	8824406	Skåpstomme och front: vit/filmbelagd matt Designränder: förkromad, borstad	30	64,5	18,5	**3'304**	**4'130**
502.455.JH.1	8824405	Skåpstomme och front: ek/filmbelagd Designränder: förkromad, borstad	30	64,5	18,5	**3'442**	**4'302**

Levereras fr.o.m. januari 2022

Spegelskåp

Ny

Ifö Vinta Art spegelskåp med belysning och två dörrar, smal dörr höger

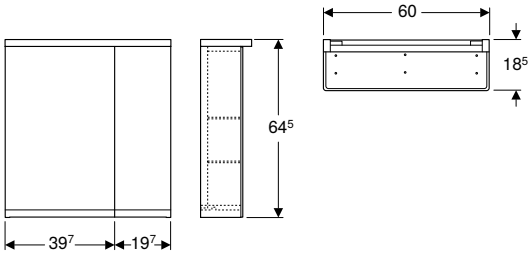

Tekniska data

Kapslingsklass	IP44
Skyddsklass	I
Märkspänning	230 V AC
Nätfrekvens	50 Hz
Driftspänning	12 V DC
Material	MDF
Ljusfärg	4000 K

Leveransomfattning

- 2 glashyllplan
- Spegelskåp
- Infästningsmaterial

Egenskaper

- Passar alla badrumsserier
- LED-belysning
- Indirekt belysning
- Med två dörrar
- Touchsensorbrytare för övre lampa
- Eluttag
- Greppyta för öppning
- Dörr med dämpningsmekanism
- Dubbelsidiga spegeldörrar
- Flyttbara glashyllplan
- Fukttålig
- Levereras förmonterad

Artikelnr	RSK nr.	Färg / yta	B [cm]	H [cm]	T [cm]	Stick-kontaktstyp	Ljusflöde upptill [lm]	Ljusflöde nedtill [lm]	SEK/st. Exkl moms	SEK/st. Inkl moms
502.473.01.1	8948759	Skåpstomme: vit/lackerad matt Dörrar: invändigt och utvändigt speglat	60	64,5	18,5	CEE 7/4 (Schuko)	1335	364	**7'640**	**9'550**
502.473.JH.1	8948532	Skåpstomme: ek/filmbelagd Dörrar: invändigt och utvändigt speglat	60	64,5	18,5	CEE 7/4 (Schuko)	1335	364	**7'640**	**9'550**

Levereras fr.o.m. januari 2022

Tillbehör

- Ifö förstoringsspegel → s. 183
- Ifö magnethållare → s. 94
- Ifö eluttagselement → s. 252
- Ifö eluttagselement → s. 255

Ny

Ifö Vinta Art spegelskåp med belysning och två dörrar, smal dörr vänster

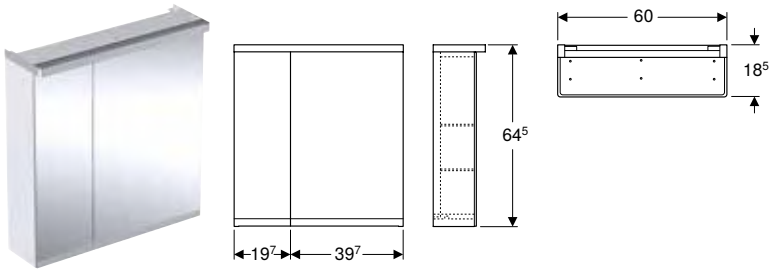

Tekniska data

Kapslingsklass	IP44
Skyddsklass	I
Märkspänning	230 V AC
Nätfrekvens	50 Hz
Driftspänning	12 V DC
Material	MDF
Ljusfärg	4000 K

Leveransomfattning
- 2 glashyllplan
- Spegelskåp
- Infästningsmaterial

Egenskaper
- Passar alla badrumsserier
- LED-belysning
- Indirekt belysning
- Med två dörrar
- Touchsensorbrytare för övre lampa
- Eluttag
- Dörr med dämpningsmekanism
- Dubbelsidiga spegeldörrar
- Flyttbara glashyllplan
- Fukttålig
- Levereras förmonterad

Artikelnr	RSK nr.	Färg / yta	B [cm]	H [cm]	T [cm]	Stick-kontaktstyp	Ljusflöde upptill [lm]	Ljusflöde nedtill [lm]	SEK/st. Exkl moms	SEK/st. Inkl moms
502.507.01.1	8948533	Skåpstomme: vit/lackerad matt Dörrar: invändigt och utvändigt speglat	60	64,5	18,5	CEE 7/4 (Schuko)	1335	364	**7'640**	**9'550**
502.507.JH.1	8948534	Skåpstomme: ek/filmbelagd Dörrar: invändigt och utvändigt speglat	60	64,5	18,5	CEE 7/4 (Schuko)	1335	364	**7'640**	**9'550**

Levereras fr.o.m. januari 2022

Tillbehör
- Ifö förstoringsspegel → s. 183
- Ifö magnethållare → s. 94
- Ifö eluttagselement → s. 252
- Ifö eluttagselement → s. 255

Ny

Ifö Vinta Art spegelskåp med belysning och tre dörrar

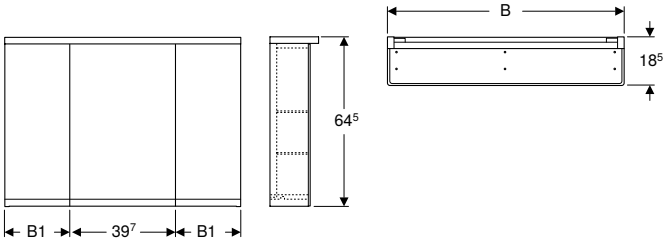

Tekniska data

Kapslingsklass	IP44
Skyddsklass	I
Märkspänning	230 V AC
Nätfrekvens	50 Hz
Driftspänning	12 V DC
Material	MDF
Ljusfärg	4000 K

Leveransomfattning
- 6 glashyllplan
- Spegelskåp
- Infästningsmaterial

Egenskaper
- Passar alla badrumsserier
- LED-belysning
- Indirekt belysning
- Med tre dörrar
- Touchsensorbrytare för övre lampa
- Eluttag
- Greppyta för öppning
- Dörr med dämpningsmekanism
- Dubbelsidiga spegeldörrar
- Flyttbara glashyllplan
- Mittdörrsanslag höger
- Fukttålig
- Levereras förmonterad

Artikelnr	RSK nr.	Färg / yta	B [cm]	B1 [cm]	H [cm]	T [cm]	Stick-kontaktstyp	Ljusflöde upptill [lm]	Ljusflöde nedtill [lm]	SEK/st. Exkl moms	SEK/st. Inkl moms
502.475.01.1	8948538	Skåpstomme: vit/lackerad matt Dörrar: invändigt och utvändigt speglat	90	24,7	64,5	18,5	CEE 7/3 (Schuko)	2063	582	**8'751**	**10'938**
502.475.JH.1	8948537	Skåpstomme: ek/filmbelagd Dörrar: invändigt och utvändigt speglat	90	24,7	64,5	18,5	CEE 7/4 (Schuko)	2063	582	**8'751**	**10'938**
502.474.01.1	8948536	Skåpstomme: vit/lackerad matt Dörrar: invändigt och utvändigt speglat	100	29,7	64,5	18,5	CEE 7/4 (Schuko)	2306	655	**9'308**	**11'636**
502.474.JH.1	8948535	Skåpstomme: ek/filmbelagd Dörrar: invändigt och utvändigt speglat	100	29,7	64,5	18,5	CEE 7/3 (Schuko)	2306	655	**9'308**	**11'636**

Levereras fr.o.m. januari 2022

Tillbehör
- Ifö förstoringsspegel → s. 183
- Ifö magnethållare → s. 94
- Ifö eluttagselement → s. 252
- Ifö eluttagselement → s. 255

Ny

Ifö Vinta Art spegelskåp med belysning och fyra dörrar

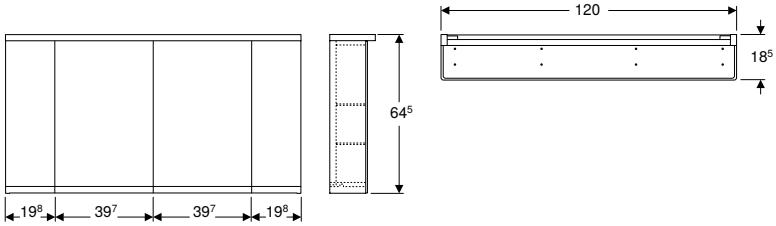

Tekniska data

Kapslingsklass	IP44
Skyddsklass	I
Märkspänning	230 V AC
Nätfrekvens	50 Hz
Driftspänning	12 V DC
Material	MDF
Ljusfärg	4000 K

Leveransomfattning
- 4 glashyllplan
- Spegelskåp
- Infästningsmaterial

Egenskaper
- Passar alla badrumsserier
- LED-belysning
- Indirekt belysning
- Med fyra dörrar
- Touchsensorbrytare för övre lampa
- Greppyta för öppning
- Med två eluttag
- Dörr med dämpningsmekanism
- Dubbelsidiga spegeldörrar
- Flyttbara glashyllplan
- Fukttålig
- Levereras förmonterad

Artikelnr	RSK nr.	Färg / yta	B [cm]	H [cm]	T [cm]	Stick-kontaktstyp	Ljusflöde upptill [lm]	Ljusflöde nedtill [lm]	SEK/st. Exkl moms	SEK/st. Inkl moms
502.476.01.1	8948540	Skåpstomme: vit/lackerad matt Dörrar: invändigt och utvändigt speglat	120	64,5	18,5	CEE 7/4 (Schuko)	2792	800	**11'535**	**14'418**
502.476.JH.1	8948539	Skåpstomme: ek/filmbelagd Dörrar: invändigt och utvändigt speglat	120	64,5	18,5	CEE 7/4 (Schuko)	2792	800	**11'535**	**14'418**

Levereras fr.o.m. januari 2022

Tillbehör
- Ifö förstoringsspegel → s. 183
- Ifö magnethållare → s. 94
- Ifö eluttagselement → s. 252
- Ifö eluttagselement → s. 255

Fler badrumsmöbler

Ny

Ifö Vinta Art pall

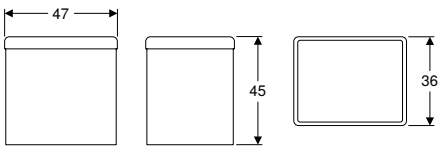

Användning
- Sittyta i badrummet

Tekniska data

Material	MDF

Egenskaper
- Med förvaringsutrymme under sittytan
- Med hjul
- Hjul stoppar vid belastning
- Fukttålig
- Levereras förmonterad

Leveransomfattning
- Pall
- 4 fästkrokar
- Tvättkorg

Artikelnr	RSK nr.	Färg / yta	B [cm]	H [cm]	T [cm]	SEK/st. Exkl moms	SEK/st. Inkl moms
502.500.00.1	8901126	Skåpstomme: vit/filmbelagd Designränder: förkromad, borstad Överdel: grå/konstläder	47	45	36	**5'508**	**6'886**
502.500.JH.1	8901125	Skåpstomme: ek/filmbelagd Designränder: förkromad, borstad Överdel: grå/konstläder	47	45	36	**5'508**	**6'886**
Levereras fr.o.m. januari 2022							

TOALETT

Vägghängda WC

Ny

Ifö Vinta Art sats vägghängd WC Rimfree, med WC-sits

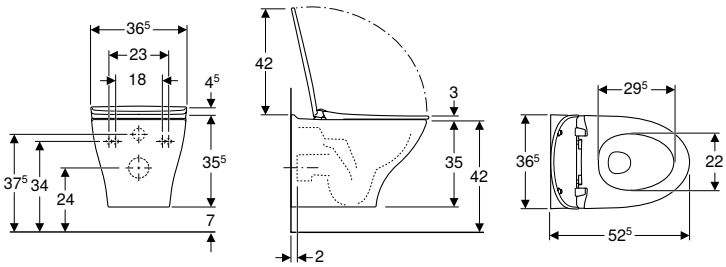

Användning
- För inbyggnadscisterner

Tekniska data

Spolmängd vid stor spolning	4 / 6 l
Spolmängd vid liten spolning	2 / 3 l
Material	Sanitetsporslin
Monteringsdistans	18 / 23 cm

Egenskaper
- Väggmonterad
- Toalett
- Rimfree

Leveransomfattning
- WC-porslin
- Vattenfördelare
- Flödesbegränsare
- WC-sits
- Infästningsmaterial

Artikelnr	RSK nr.	Färg / yta	B [cm]	H [cm]	T [cm]	Gångjärn för snabbfäste	Soft-close	Fastsättning	Gångjärns-material	Material-hårdhet	SEK/st. Exkl moms	SEK/st. Inkl moms
502.415.00.1	7821268	Vit / Ifö Clean	36,5	35,5	52,5	Ja	Ja	Nerifrån	Mässing förkromad	Hård sits	**5'016**	**6'270**
Levereras fr.o.m. januari 2022												

Golvstående WC

Ifö Vinta Art golvstående WC, universallås täckt, infästning med silikontätning, dubbelspolning, Rimfree, med WC-sits

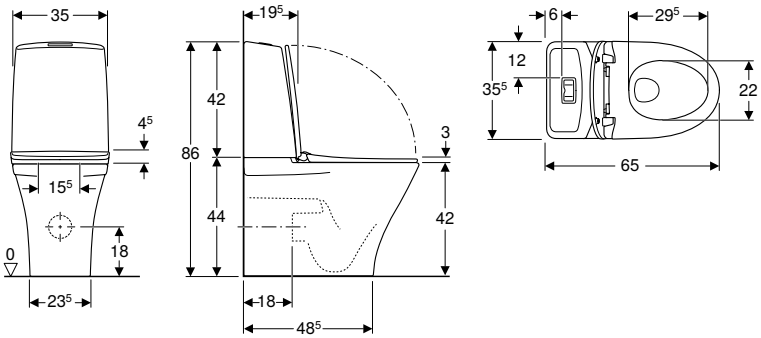

Tekniska data

Flödestryck	0,1–10 bar
Spolmängd, fabriksinställning	4 och 2 l
Spolmängd vid stor spolning	4 / 6 l
Spolmängd vid liten spolning	2 / 3 l
Material	Sanitetsporslin

Leveransomfattning
- WC-porslin
- Avstängningsventil
- Synlig cistern
- WC-sits
- Mekanism
- Fresh WC-stick

Egenskaper
- Golvstående
- Dubbelspolning
- Toalett
- Rimfree
- Infästning med silikontätning
- Vattenanslutning nedtill till vänster/höger
- Utlopp horisontellt eller vertikalt och täckt
- Passar för WC-tabletter Fresh

Artikelnr	RSK nr.	Färg / yta	B [cm]	H [cm]	T [cm]	Gångjärn för snabbfäste	Soft-close	Fasts-ättning	Gångjärns-material	Material-hårdhet	SEK/st. Exkl moms	SEK/st. Inkl moms
501.947.00.1	7796172	WC-porslin: vit/ Ifö Clean Knapp: blankförkromad, strukturerad	35,5	86	65	Ja	Ja	Nerifrån	Mässing förkromad	Hård sits	**6'897**	**8'622**

Tillbehör
- Ifö/IDO/Porsgrund Fresh WC-stick Ocean → s. 257
- Ifö/IDO/Porsgrund Fresh WC-stick Lime → s. 258
- Geberit anslutningssats för golvstående WC → s. 276

WC-sits

Ifö Vinta WC-sits hård

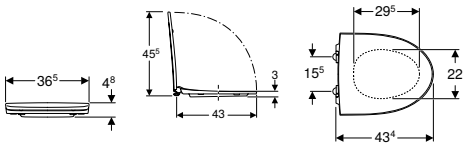

Tekniska data

Material	Hårdplast
Monteringsdistans	15,5 cm

Leveransomfattning

- WC-sits

Egenskaper

- Sandwichform
- Hård sits

Artikelnr	RSK nr.	Färg / yta	Gångjärn för snabbfäste	Soft-close	Fastsättning	Gångjärnsmaterial	SEK/st. Exkl moms	SEK/st. Inkl moms
501.950.01.1	7822001	Vit / Plast	Ja	Ja	Nerifrån	Mässing förkromad	**1'439**	**1'798**

Ifö Vinta WC-sits mjuk

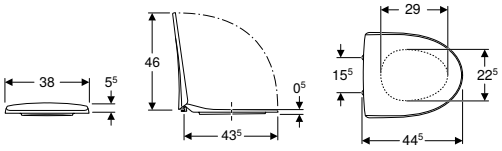

Tekniska data

Material	PP
Monteringsdistans	15,5 cm

Leveransomfattning

- WC-sits

Egenskaper

- Överlappande WC-lock
- Mjuk sits

Artikelnr	RSK nr.	Färg / yta	Gångjärn för snabbfäste	Soft-close	Fastsättning	Gångjärnsmaterial	SEK/st. Exkl moms	SEK/st. Inkl moms
501.949.01.1	7822000	Vit / Plast	Ja	Nej	Inga	Plast	**536**	**670**

Ifö Vinta

TVÄTTSTÄLL 174

Handfat 174
Tvättställ 177

BADRUMSMÖBLER 179

Tillbehör 179

TOALETT 183

Vägghängda WC 183
Golvstående WC 184
Golvstående WC förhöjd 186
Tillbehör 188
WC-sits 189

PRODUKTÖVERSIKT

GOLVSTÅENDE WC

FUNKTION

	Artikel	RSK nr	S-Lås	P-Lås	Montering med silikon	Sitthöjd 42 cm	Sitthöjd 46 cm (förhöjd)	Kort modell	Barn-WC	
VINTA ART/VINTA	501.947.00.1	7796172		x	x	x				
	501.684.00.1	7805897	x		x	x				
	501.945.00.1	7805893	x		x	x				
	501.944.00.1	7805892	x			x				
	501.946.00.1	7805894	x			x				
	502.396.00.1	7805899	x				x			
	502.416.00.1	7805900	x				x			
PALA	501.943.00.1	7803085	x		x	x				
	501.942.00.1	7803084	x			x				
SILIA	502.292.00.1	7805903	x							

VÄGGHÄNGDA WC

FUNKTION

	Artikelnr	RSK nr	Utanpåliggande cistern	ROT	180 / 230 bult-mått	230 bultmått	Dubbel-spolning	
VINTA ART/ VINTA	502.415.00.1	7821268			x		x	
	502.414.00.1	7821269			x		x	

TVÄTTSTÄLL

		BREDD													DJUP															
Artikel	RSK nr	40.0	41.5	45.0	50.0	51.1	51.5	56.0	57.0	59.0	60.0	62.0	70.0	92.0	28.5	31.0	32.0	36.0	38.0	41.5	43.0	43.5	44.0	44.5	46.0	48.0	49.5	51.5	56.0	
502.408.00.1	7781039				x													x												
502.409.00.1	7781042				x													x												
502.421.00.1	7781041	x													x															
502.419.00.1	7781040	x													x															
502.420.00.1	7550938	x													x															
502.418.00.1	7550939	x													x															
502.410.00.1	7550941							x															x							
502.412.00.1	7550942										x												x							
502.411.00.1	7781044							x															x							
502.413.00.1	7781043										x												x							
502.407.00.1	7550943							x															x							

							SITS			
	Dubbel-spolning	Enkel-spolning	Anslutning för ytterlig-gare avlopp	Sensor-spolning	Kompatibel med arm-stöd	Rimfree	Mjuksits	Hårdsits mjuk-stängande	Hårdsits fasta beslag/Q-R	Sidhänvisning
	x					x		x		168
	x					x		x		184
	x					x	x			184
	x				x	x	x			185
	x				x	x		x		185
	x				x	x		x		186
	x				x	x	x			187
	x						x			193
	x						x			193
	x						x			201

				SITS			
	Enkel-spolning	Rimfree	Kompatibel med armstöd	Mjuksits	Hårdsits mjukstängan-de toppmonterad	Hårdsits mjukstängande/QR	Sidhänvisning
		x				x	167
		x				x	183

	Bult	Konsol	Vägghakar	Montering på underskåp	Med kranhål	Utan kranhål	Med bräddavlopp	Utan bräddavlopp	Sidhänvisning
	x	x		x	x		x		174
	x	x		x	x		x		174
				x	x		x		175
				x	x		x		175
	x				x		x		175
	x				x		x		175
	x	x			x		x		177
	x	x			x		x		177
	x	x		x	x		x		177
	x	x		x	x		x		177
		x			x		x		192

TVÄTTSTÄLL

Handfat

Ny

Ifö Vinta handfat

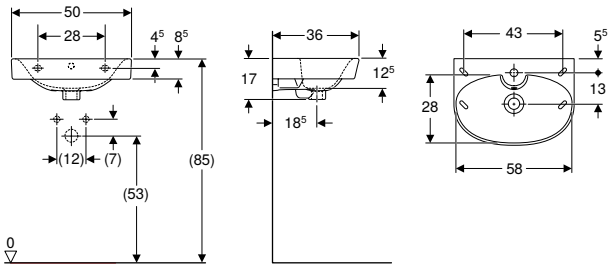

Användning
- För montering med konsoler eller bultar

Tekniska data

Material	Sanitetsporslin

Egenskaper
- Rund
- Passar för underskåp

Leveransomfattning
- Handfat

Artikelnr	RSK nr.	Färg / yta	Kranhål	Överfyllnad	Avställningsyta	H [cm]	T [cm]	SEK/st. Exkl moms	SEK/st. Inkl moms
B / Bredd: 50 cm									
502.408.00.1	7781039	Vit / Ifö Clean	Mitten	Synlig	Baktill	17	36	**1'228**	**1'536**
Levereras fr.o.m. januari 2022									

Ny

Ifö Vinta handfat

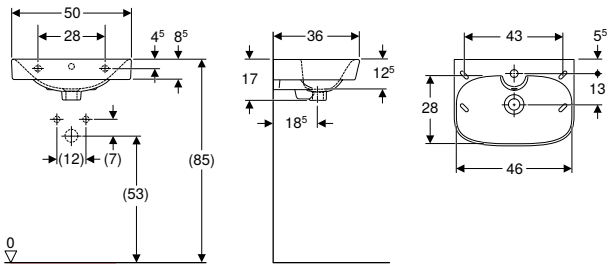

Användning
- För montering med konsoler eller bultar

Tekniska data

Material	Sanitetsporslin

Egenskaper
- Passar för underskåp
- Rektangulär

Leveransomfattning
- Handfat

Artikelnr	RSK nr.	Färg / yta	Kranhål	Överfyllnad	Avställningsyta	Bredd bänkskåp [cm]	H [cm]	T [cm]	SEK/st. Exkl moms	SEK/st. Inkl moms
B / Bredd: 50 cm										
502.409.00.1	7781042	Vit / Ifö Clean	Mitten	Synlig	Baktill	43	17	36	**1'228**	**1'536**
Levereras fr.o.m. januari 2022										

Ny

Ifö Vinta handfat asymmetriskt kranhål

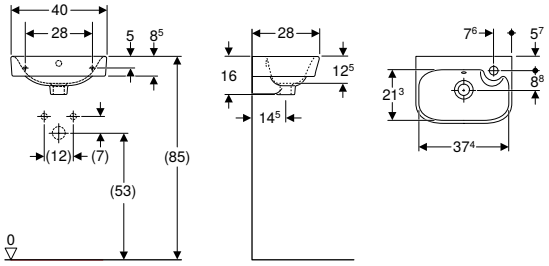

Tekniska data

Material	Sanitetsporslin

Leveransomfattning
- Handfat
- Infästningsmaterial

Egenskaper
- Passar för underskåp
- Rektangulär

Artikelnr	RSK nr.	Färg / yta	Kranhål	Överfyllnad	Avställningsyta	Bredd bänkskåp [cm]	H [cm]	T [cm]	SEK/st. Exkl moms	SEK/st. Inkl moms
B / Bredd: 40 cm										
502.421.00.1	7781041	Vit / Ifö Clean	Höger	Synlig	Baktill	33	16	28	**1'091**	**1'364**
502.419.00.1	7781040	Vit / Ifö Clean	Vänster	Synlig	Baktill	33	16	28	**1'091**	**1'364**
Levereras fr.o.m. januari 2022										

Ny

Ifö Vinta handfat asymmetriskt kranhål

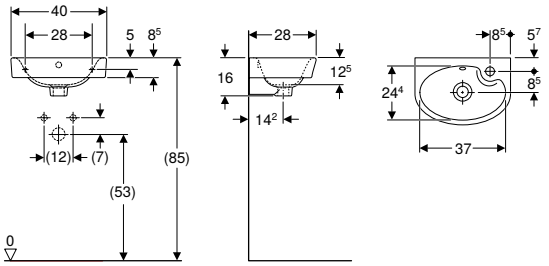

Tekniska data

Material	Sanitetsporslin

Leveransomfattning
- Handfat
- Infästningsmaterial

Egenskaper
- Rund

Artikelnr	RSK nr.	Färg / yta	Kranhål	Överfyllnad	Avställningsyta	H [cm]	T [cm]	SEK/st. Exkl moms	SEK/st. Inkl moms
B / Bredd: 40 cm									
502.420.00.1	7550938	Vit / Ifö Clean	Höger	Synlig	Baktill	16	28	**1'091**	**1'364**
502.418.00.1	7550939	Vit / Ifö Clean	Vänster	Synlig	Baktill	16	28	**1'091**	**1'364**
Levereras fr.o.m. januari 2022									

Ny

Ifö Vinta sats handfat med underskåp, två dörrar

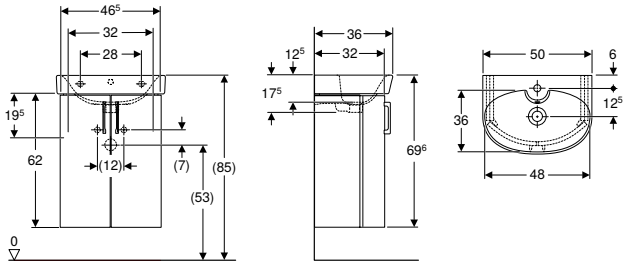

Tekniska data

Material	Tätt försluten spånplatta med tre skikt

Egenskaper

- Väggmonterad
- Med två dörrar
- Handtag för öppning
- Med ett fast hyllplan
- Dörr med dämpningsmekanism
- Fukttålig
- Framsida av MDF
- Levereras förmonterad

Leveransomfattning

- Ventilkona av gummi
- Handfat
- Flaskvattenlås, kompaktmodell, ø 32 mm
- Underskåp för handfat
- Flexibelt anslutningsrör
- Grepp
- Infästningsmaterial

Artikelnr	RSK nr.	Färg / yta	Kranhål	Överfyllnad	B [cm]	H [cm]	T [cm]	SEK/st. Exkl moms	SEK/st. Inkl moms
502.446.00.1	8914114	Tvättställ: vit/Ifö Clean Skåpstomme: matt vit/ melaminbelagd Front: vit/lackerad matt	Mitten	Synlig	50	69,6	36	**4'957**	**6'196**

Levereras fr.o.m. januari 2022

Ny

Ifö Vinta sats handfat med underskåp, två lådor

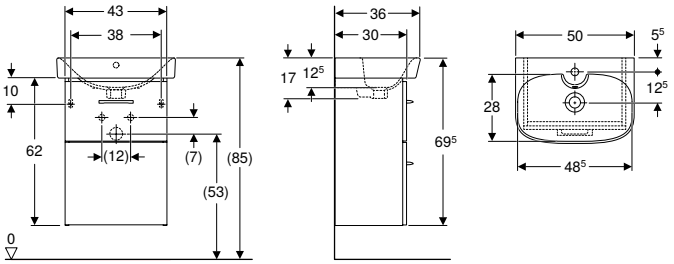

Tekniska data

Material	Tätt försluten spånplatta med tre skikt

Egenskaper

- Väggmonterad
- Med två lådor
- Handtag för öppning
- Låda, mjukstängande
- Fukttålig
- Framsida av MDF
- Levereras förmonterad

Leveransomfattning

- Handfat
- Flaskvattenlås, kompaktmodell, ø 32 mm
- Underskåp för handfat
- Flexibelt anslutningsrör
- Grepp
- Infästningsmaterial

Artikelnr	RSK nr.	Färg / yta	Kranhål	Överfyllnad	B [cm]	H [cm]	T [cm]	SEK/st. Exkl moms	SEK/st. Inkl moms
502.467.00.1	8914115	Tvättställ: vit/Ifö Clean Skåpstomme och front: mörkbrun/ melamin trästruktur	Mitten	Synlig	50	69,5	36	**5'700**	**7'126**
502.468.00.1	8914116	Tvättställ: vit/Ifö Clean Skåpstomme: vit/ melaminbelagd	Mitten	Synlig	50	69,5	36	**5'576**	**6'970**

Levereras fr.o.m. januari 2022

Tvättställ

Ny

Ifö Vinta tvättställ

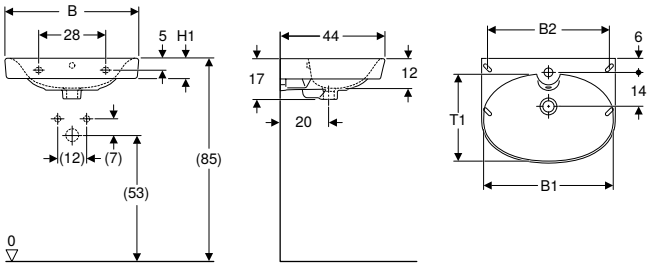

Användning
- För montering med konsoler eller bultar

Tekniska data

Material	Sanitetsporslin

Egenskaper
- Rund

Leveransomfattning
- Tvättställ

Artikelnr	RSK nr.	Färg / yta	Kranhål	Överfyllnad	Avställningsyta	B1 [cm]	B2 [cm]	H [cm]	H1 [cm]	T [cm]	T1 [cm]	SEK/st. Exkl moms	SEK/st. Inkl moms
B / Bredd: 56 cm													
502.410.00.1	7550941	Vit / Ifö Clean	Mitten	Synlig	Baktill	54	48	17	8	44	36	**1'364**	**1'706**
B / Bredd: 60 cm													
502.412.00.1	7550942	Vit / Ifö Clean	Mitten	Synlig	Baktill	58	51	17	8,5	44	36,5	**1'500**	**1'876**
Levereras fr.o.m. januari 2022													

Tillbehör
- Ifö sats konsoler för tvättställ

Ny

Ifö Vinta tvättställ

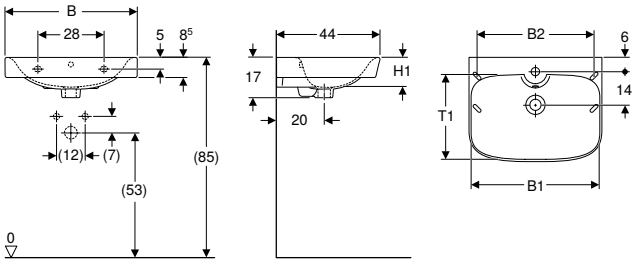

Användning
- För montering med konsoler eller bultar

Tekniska data

Material	Sanitetsporslin

Egenskaper
- Passar för underskåp
- Rektangulär

Leveransomfattning
- Tvättställ

Artikelnr	RSK nr.	Färg / yta	Kranhål	Överfyllnad	Avställningsyta	B1 [cm]	B2 [cm]	Bredd bänkskåp [cm]	H [cm]	H1 [cm]	H2 [cm]	T [cm]	T1 [cm]	SEK/st. Exkl moms	SEK/st. Inkl moms
B / Bredd: 56 cm															
502.411.00.1	7781044	Vit / Ifö Clean	Mitten	Synlig	Baktill	54	48	50	17	12	5	44	36	**1'364**	**1'706**
B / Bredd: 60 cm															
502.413.00.1	7781043	Vit / Ifö Clean	Mitten	Synlig	Baktill	58	51	53	17	12,5	3	44	35	**1'500**	**1'876**
Levereras fr.o.m. januari 2022															

Tillbehör
- Ifö sats konsoler för tvättställ

Ny

Ifö Vinta sats tvättställ med underskåp, två dörrar

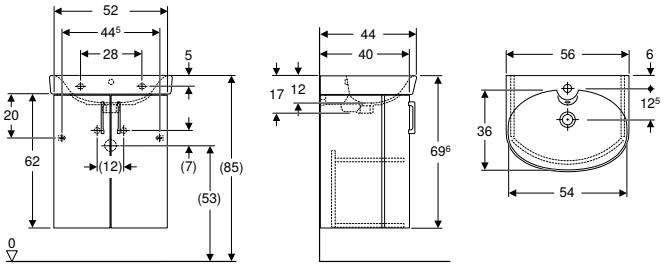

Tekniska data

Material	Tätt försluten spånplatta med tre skikt

Egenskaper

- Väggmonterad
- Med två dörrar
- Handtag för öppning
- Med ett fast hyllplan
- Dörr med dämpningsmekanism
- Fukttålig
- Framsida av MDF
- Levereras förmonterad

Leveransomfattning

- Ventilkona av gummi
- Tvättställ
- Flaskvattenlås, kompaktmodell, ø 32 mm
- Underskåp för tvättställ
- Flexibelt anslutningsrör
- Grepp
- Infästningsmaterial

Artikelnr	RSK nr.	Färg / yta	Kranhål	Överfyllnad	B [cm]	H [cm]	T [cm]	SEK/st. Exkl moms	SEK/st. Inkl moms
502.447.00.1	8914117	Tvättställ: vit/Ifö Clean Skåpstomme: matt vit/ melaminbelagd Front: vit/lackerad matt	Mitten	Synlig	56	69,6	44	**5'328**	**6'660**

Levereras fr.o.m. januari 2022

Ny

Ifö Vinta sats tvättställ med underskåp, två lådor

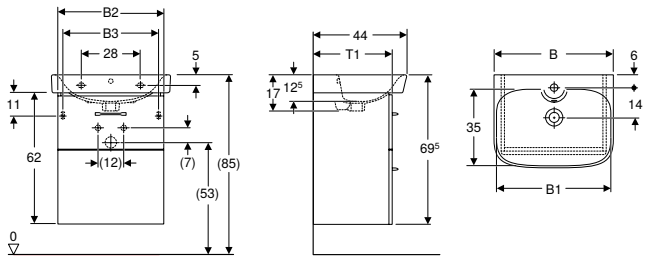

Tekniska data

Material	Tätt försluten spånplatta med tre skikt

Egenskaper

- Väggmonterad
- Med två lådor
- Handtag för öppning
- Låda, mjukstängande
- Fukttålig
- Framsida av MDF
- Levereras förmonterad

Leveransomfattning

- Tvättställ
- Flaskvattenlås, kompaktmodell, ø 32 mm
- Underskåp för tvättställ
- Flexibelt anslutningsrör
- Grepp
- Infästningsmaterial

Artikelnr	RSK nr.	Färg / yta	Kranhål	Överfyllnad	B [cm]	B1 [cm]	B2 [cm]	B3 [cm]	H [cm]	T [cm]	T1 [cm]	SEK/st. Exkl moms	SEK/st. Inkl moms
502.469.00.1	8914120	Tvättställ: vit/Ifö Clean Skåpstomme: vit/ melaminbelagd	Mitten	Synlig	56	54	50	45	70,5	44	37	**6'072**	**7'590**
502.470.00.1	8914118	Tvättställ: vit/Ifö Clean Skåpstomme: vit/ melaminbelagd	Mitten	Synlig	56	54	50	45	70,5	44	37	**5'948**	**7'436**

Levereras fr.o.m. januari 2022

Artikelnr	RSK nr.	Färg / yta	Kranhål	Överfyllnad	B [cm]	B1 [cm]	B2 [cm]	B3 [cm]	H [cm]	T [cm]	T1 [cm]	SEK/st. Exkl moms	SEK/st. Inkl moms
502.471.00.1	8914121	Tvättställ: vit/Ifö Clean Skåpstomme: vit/ melaminbelagd	Mitten	Synlig	60	58	53	48	70,5	44	38	**7'435**	**9'294**
502.472.00.1	8914119	Tvättställ: vit/Ifö Clean Skåpstomme: vit/ melaminbelagd	Mitten	Synlig	60	58	53	48	70,5	44	38	**7'312**	**9'140**

Levereras fr.o.m. januari 2022

BADRUMSMÖBLER

Tillbehör

Ny

Ifö Vinta Art innerlåda för högskåp

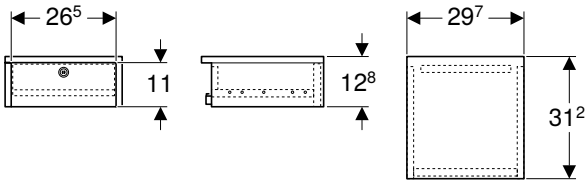

Tekniska data

Material	Tätt försluten spånplatta med tre skikt

Leveransomfattning
- Låda
- Infästningsmaterial

Artikelnr	RSK nr.	Färg / yta	B [cm]	H [cm]	T [cm]	SEK/st. Exkl moms	SEK/st. Inkl moms
502.493.00.1	8865839	Skåpstomme: grå/film strukturerad	29,7	12,8	31,2	**1'927**	**2'408**
502.494.00.1	8865838	Skåpstomme: vit/lackerad matt	29,7	12,8	31,2	**1'927**	**2'408**

Levereras fr.o.m. januari 2022

Ny

Ifö Vinta Art tvättkorg

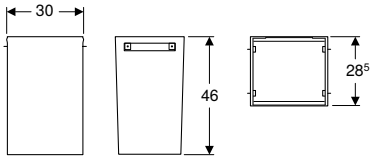

Tekniska data

Material	Filt

Leveransomfattning
- 4 fästkrokar
- Tvättkorg

Artikelnr	RSK nr.	Färg / yta	B [cm]	H [cm]	T [cm]	SEK/st. Exkl moms	SEK/st. Inkl moms
502.496.00.1	8865841	Grå / Textil	28,8	46	28,5	**606**	**758**

Levereras fr.o.m. januari 2022

Ny

Ifö Vinta Art sats krokar

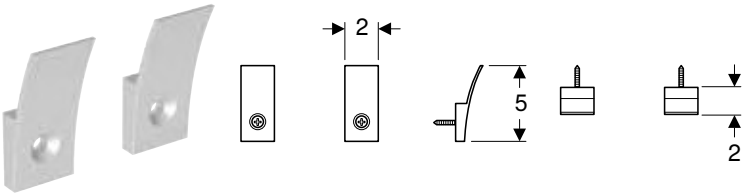

Leveransomfattning
- Set à 2 st.
- Infästningsmaterial

Artikelnr	RSK nr.	Färg / yta	B [cm]	H [cm]	T [cm]	SEK/st. Exkl moms	SEK/st. Inkl moms
502.495.00.1	8865840	Mattförkromat lackerad	2,2	5	1,8	55	68

Levereras fr.o.m. januari 2022

Ny

Ifö Vinta Art sats push-to-open-mekanismer

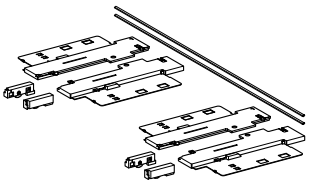

Leveransomfattning
- Set à 2 st.
- Infästningsmaterial

Artikelnr	RSK nr.	Bredd bänkskåp [cm]	SEK/st. Exkl moms	SEK/st. Inkl moms
502.504.00.1	8865843	60	1'101	1'376
502.505.00.1	8865844	90	1'240	1'550
502.506.00.1	8865845	100	1'377	1'722

Levereras fr.o.m. januari 2022

Ny

Ifö Vinta Art sats push-to-open-mekanismer för lådor

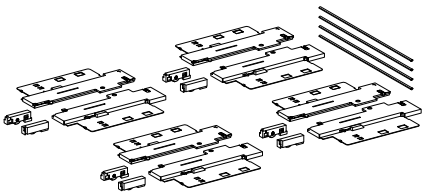

Leveransomfattning
- Set à 4 st.
- Infästningsmaterial

Artikelnr	RSK nr.	Bredd bänkskåp [cm]	SEK/st. Exkl moms	SEK/st. Inkl moms
502.503.00.1	8865842	120	2'066	2'582

Levereras fr.o.m. januari 2022

Ny

Ifö Vinta Art dubbelljuslist för låda

Tekniska data

Kapslingsklass	IP21
Skyddsklass	II
Märkspänning	230 V AC
Nätfrekvens	50 Hz
Driftspänning	12 V DC
Ljusfärg	3200 K

Leveransomfattning
- Set à 2 st.
- Infästningsmaterial

Artikelnr	RSK nr.	L [cm]	Bredd bänkskåp [cm]	Effekt [W]	Ljusflöde [lm]	SEK/st. Exkl moms	SEK/st. Inkl moms
502.489.00.1	8934723	54,5	60	5	600	**771**	**964**
502.490.00.1	8934722	84,5	90	8	960	**881**	**1'102**
502.491.00.1	8934721	94,5	100	9	1080	**1'046**	**1'308**

Levereras fr.o.m. januari 2022

Ny

Ifö Vinta Art sats ljuslister för lådor

Tekniska data

Kapslingsklass	IP21
Skyddsklass	II
Märkspänning	230 V AC
Nätfrekvens	50 Hz
Driftspänning	12 V DC
Effekt	10 W
Ljusfärg	3200 K

Leveransomfattning
- Set à 4 st.
- Infästningsmaterial

Artikelnr	RSK nr.	L [cm]	Bredd bänkskåp [cm]	Ljusflöde [lm]	SEK/st. Exkl moms	SEK/st. Inkl moms
502.492.00.1	8934724	56,4	120	1200	**1'377**	**1'722**

Levereras fr.o.m. januari 2022

Ny

Ifö Vinta Art handtag

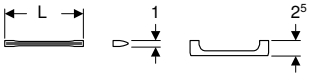

Leveransomfattning
- Grepp
- Infästningsmaterial

Artikelnr	RSK nr.	Färg / yta	L [cm]	H [cm]	T [cm]	CC size	SEK/st. Exkl moms	SEK/st. Inkl moms
502.477.00.1	8917710	Mattförkromat lackerad	14,5	1,1	2,8	128	**207**	**258**
502.478.00.1	8917709	Mattförkromat lackerad	27,3	1,1	2,8	256	**275**	**344**

Levereras fr.o.m. januari 2022

Ny

Ifö Vinta Art lådinsats H-indelning

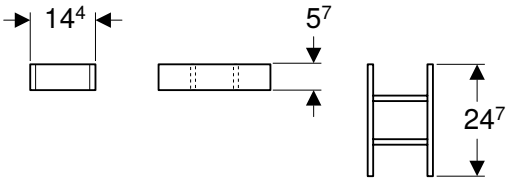

Tekniska data

Material	MDF

Egenskaper
- H-indelning

Artikelnr	RSK nr.	Färg / yta	B [cm]	H [cm]	T [cm]	SEK/st. Exkl moms	SEK/st. Inkl moms
502.444.42.1	8865782	Ljusgrå	14,4	5,7	24,7	**384**	**480**

Levereras fr.o.m. januari 2022

Ny

Ifö Vinta Art lådinsats indelning i fyra delar

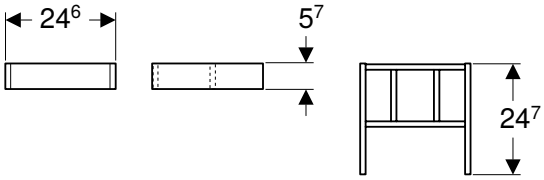

Tekniska data

Material	MDF

Egenskaper
- Fyrfaldig indelning

Artikelnr	RSK nr.	Färg / yta	B [cm]	H [cm]	T [cm]	SEK/st. Exkl moms	SEK/st. Inkl moms
502.445.42.1	8865831	Ljusgrå	24,6	5,7	24,7	**575**	**718**

Levereras fr.o.m. januari 2022

Ifö magnethållare

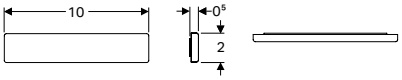

Egenskaper
- Självhäftande

Artikelnr	RSK nr.	B [cm]	H [cm]	T [cm]	SEK/st. Exkl moms	SEK/st. Inkl moms
42760	8973972	10	2	0,5	**450**	**562**

Ifö förstoringsspegel

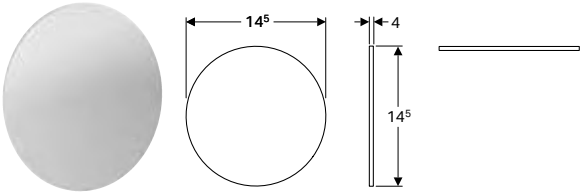

Egenskaper
- Med trefaldig förstoring
- Självhäftande

Artikelnr	RSK nr.	SEK/st. Exkl moms	SEK/st. Inkl moms
42761	8973979	**352**	**440**

TOALETT

Vägghängda WC

Ny

Ifö Vinta sats vägghängd WC Rimfree, med WC-sits

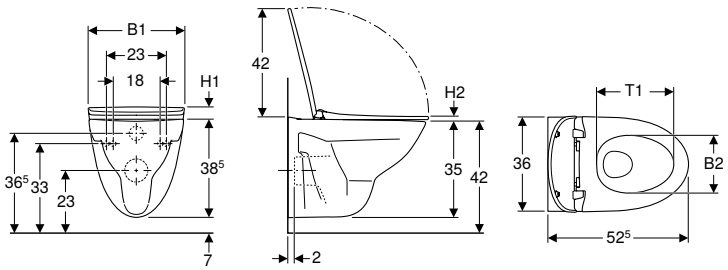

Användning
- För inbyggnadscisterner

Tekniska data

Spolmängd vid stor spolning	4 / 6 l
Spolmängd vid liten spolning	2 / 3 l
Material	Sanitetsporslin
Monteringsdistans	18 / 23 cm

Egenskaper
- Väggmonterad
- Toalett
- Rimfree

Leveransomfattning
- WC-porslin
- Vattenfördelare
- WC-sits
- 2 täckplattor

Artikelnr	RSK nr.	Färg / yta	B [cm]	B1 [cm]	B2 [cm]	H [cm]	H1 [cm]	H2 [cm]	T [cm]	T1 [cm]	Gångjärn för snabbfäste	Soft-close	Fast-sättning	Gångjärns-material	Material-hårdhet	SEK/st. Exkl moms	SEK/st. Inkl moms
502.414.00.1	7821269	Vit / Ifö Clean	36	36,5	22	38,5	5	2	52,5	29,5	Ja	Ja	Nerifrån	Mässing förkromad	Hård sits	**3'511**	**4'388**
Levereras fr.o.m. januari 2022																	

Golvstående WC

Ifö Vinta golvstående WC, inbyggt s-lås, infästning med silikontätning, dubbelspolning, Rimfree, med WC-sits

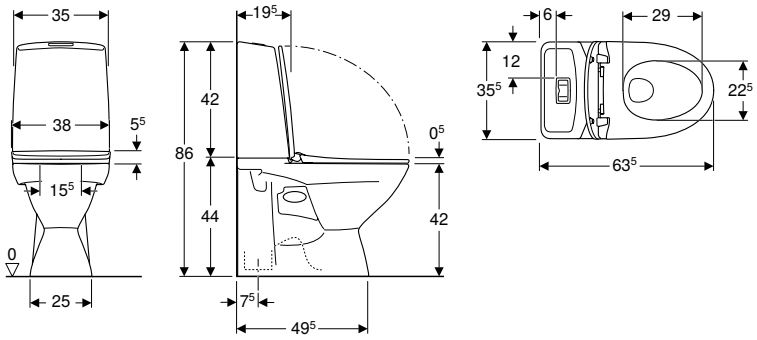

Tekniska data

Flödestryck	0,1–10 bar
Spolmängd, fabriksinställning	4 och 2 l
Spolmängd vid stor spolning	4 / 6 l
Spolmängd vid liten spolning	2 / 3 l
Material	Sanitetsporslin

Egenskaper
- Golvstående
- Dubbelspolning
- Toalett
- Rimfree
- Infästning med silikontätning
- Vattenanslutning nedtill till vänster/höger
- Inbyggt S-lås
- Passar för WC-tabletter Fresh

Leveransomfattning
- WC-porslin
- Manschett
- Avstängningsventil
- Synlig cistern
- WC-sits
- Mekanism
- Täckplatta
- Fresh WC-stick

Artikelnr	RSK nr.		Färg / yta	B [cm]	H [cm]	T [cm]	Gångjärn för snabbfäste	Soft-close	Fast-sättning	Gångjärns-material	Material-hårdhet	SEK/st. Exkl moms	SEK/st. Inkl moms
501.684.00.1	7805897	N	WC-porslin: vit/ Ifö Clean Knapp: blankförkromad, strukturerad	35,5	86	63,5	Ja	Ja	Nerifrån	Mässing förkromad	Hård sits	**5’267**	**6’584**
501.945.00.1	7805893		WC-porslin: vit/ Ifö Clean Knapp: blankförkromad, strukturerad	37,5	86	63,5	Ja	Nej	Inga	Plast	Mjuk sits	**4’264**	**5’330**

N: Ny, levereras fr.o.m. januari 2022

Tillbehör
- Ifö/IDO/Porsgrund Fresh WC-stick Ocean → s. 257
- Ifö/IDO/Porsgrund Fresh WC-stick Lime → s. 258

Ifö Vinta golvstående WC, inbyggt s-lås, dubbelspolning, Rimfree, med WC-sits

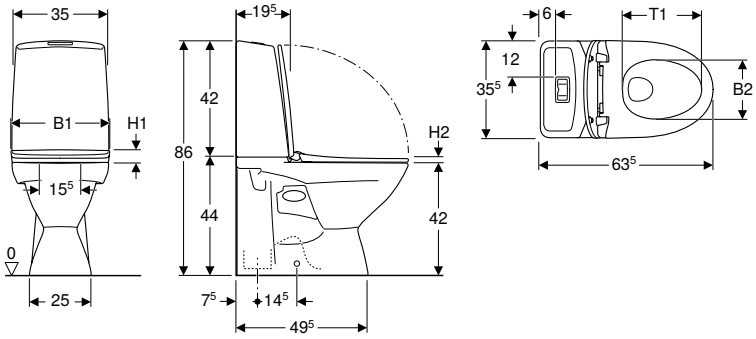

Tekniska data

Flödestryck	0,1–10 bar
Spolmängd, fabriksinställning	4 och 2 l
Spolmängd vid stor spolning	4 / 6 l
Spolmängd vid liten spolning	2 / 3 l
Material	Sanitetsporslin

Egenskaper

- Golvstående
- Dubbelspolning
- Toalett
- Rimfree
- Vattenanslutning nedtill till vänster/höger
- Inbyggt S-lås
- Passar för WC-tabletter Fresh

Leveransomfattning

- Manschett
- WC-porslin
- Avstängningsventil
- Synlig cistern
- WC-sits
- Mekanism
- Täckplatta
- Fresh WC-stick
- Infästningsmaterial

Artikelnr	RSK nr.	Färg / yta	B [cm]	B1 [cm]	B2 [cm]	H [cm]	H1 [cm]	H2 [cm]	T [cm]	T1 [cm]	Gångjärn för snabbfäste	Soft-close	Fast-sättning	Gångjärns-material	Material-hårdhet	SEK/st. Exkl moms	SEK/st. Inkl moms
501.944.00.1	7805892	WC-porslin: vit/Ifö Clean Knapp: blankförkromad, strukturerad	35,5	38	22,5	86	5,5	0,5	63,5	29	Ja	Nej	Inga	Plast	Mjuk sits	**4'264**	**5'330**
501.946.00.1	7805894	WC-porslin: vit/Ifö Clean Knapp: blankförkromad, strukturerad	35,5	36,5	22	86	5	2	63,5	29,5	Ja	Ja	Nerifrån	Mässing förkromad	Hård sits	**5'267**	**6'584**

Tillbehör

- Ifö Vinta armstöd med WC-pappershållare → s. 188
- Ifö/IDO/Porsgrund Fresh WC-stick Ocean → s. 257
- Ifö/IDO/Porsgrund Fresh WC-stick Lime → s. 258

Golvstående WC förhöjd

Ny

Ifö Vinta golvstående WC förhöjd, dolt S-lås, dubbelspolning, Rimfree, med WC-sits

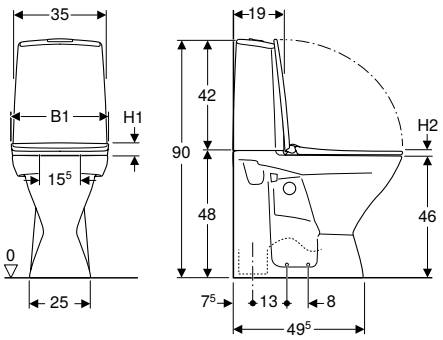

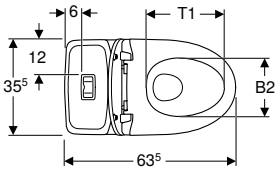

Tekniska data

Flödestryck	0,1–10 bar
Spolmängd, fabriksinställning	4 och 2 l
Spolmängd vid stor spolning	4 / 6 l
Spolmängd vid liten spolning	2 / 3 l
Material	Sanitetsporslin

Egenskaper

- Golvstående
- Dubbelspolning
- Toalett
- Fäste med skruv
- Rimfree
- Vattenanslutning nedtill till vänster/höger
- Inbyggt S-lås
- Förhöjd sitthöjd 46 cm
- Avsedd för armstöd
- Passar för WC-tabletter Fresh

Leveransomfattning

- WC-porslin
- Manschett
- Avstängningsventil
- Synlig cistern
- WC-sits
- Mekanism
- Täckplatta
- Fresh WC-stick
- Infästningsmaterial

Artikelnr	RSK nr.	Färg / yta	B [cm]	B1 [cm]	B2 [cm]	H [cm]	H1 [cm]	H2 [cm]	T [cm]	T1 [cm]	Gångjärn för snabbfäste	Soft-close	Fast-sättning	Gångjärns-material	Material-hårdhet	SEK/st. Exkl moms	SEK/st. Inkl moms
502.396.00.1	7805899	WC-porslin: vit/ Ifö Clean Knapp: blankförkromad, strukturerad	35,5	36,5	22	90	5	2	63,5	29,5	Ja	Ja	Nerifrån	Mässing förkromad	Hård sits	**6'772**	**8'466**

Levereras fr.o.m. januari 2022

Tillbehör

- Ifö Vinta armstöd med WC-pappershållare → s. 188
- Ifö/IDO/Porsgrund Fresh WC-stick Ocean → s. 257
- Ifö/IDO/Porsgrund Fresh WC-stick Lime → s. 258

Ny

Ifö Vinta golvstående WC, förhöjd, öppet S-lås, Rimfree, med WC-sits

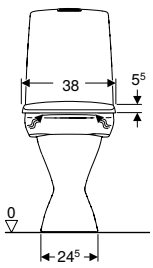

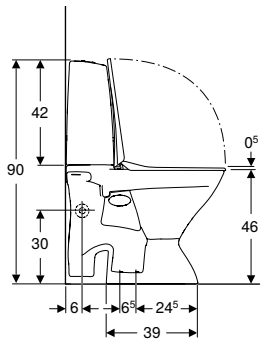

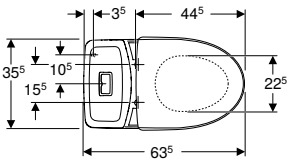

Tekniska data

Flödestryck	0,1–10 bar
Spolmängd, fabriksinställning	4 och 2 l
Spolmängd vid stor spolning	4 / 6 l
Spolmängd vid liten spolning	2 / 3 l
Material	Sanitetsporslin

Egenskaper
- Golvstående
- Dubbelspolning
- Toalett
- Rimfree
- Vattenanslutning nedtill till vänster/höger
- Öppet S-lås
- Avsedd för armstöd
- Passar för WC-tabletter Fresh
- WC-sits av PP

Leveransomfattning
- WC-porslin
- Avstängningsventil
- Synlig cistern
- WC-sits
- Mekanism
- Fresh WC-stick
- Infästningsmaterial

Artikelnr	RSK nr.	Färg / yta	B [cm]	H [cm]	T [cm]	Gångjärn för snabbfäste	Gångjärns-material	Material-hårdhet	SEK/st. Exkl moms	SEK/st. Inkl moms
502.416.00.1	7805900	WC-porslin: vit/Ifö Clean Knapp: blankförkromad, strukturerad	35,5	90	63,5	Ja	Plast	Mjuk sits	**5'518**	**6'898**

Levereras fr.o.m. januari 2022

Tillbehör
- Ifö Vinta armstöd med WC-pappershållare → s. 188
- Ifö/IDO/Porsgrund Fresh WC-stick Ocean → s. 257
- Ifö/IDO/Porsgrund Fresh WC-stick Lime → s. 258

Tillbehör

Ny

Ifö Vinta armstöd med WC-pappershållare

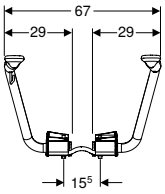

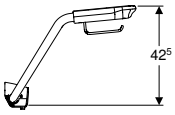

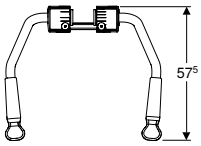

Användning
- För skruvmonterade toaletter med hård WC-sits
- Lämplig för tillgänglighetsanpassad byggnation
- Lämplig för rullstolsanvändare

Tekniska data

Material	Aluminium

Egenskaper
- Kan belastas med upp till 75 kg per armstöd
- Tillgänglighetsanpassat
- Vinklingsbar

Leveransomfattning
- 2 armstöd
- WC-pappershållare
- Infästningsmaterial

Artikelnr	RSK nr.	SEK/st. Exkl moms	SEK/st. Inkl moms
502.339.00.3	8865848	3'838	4'798
Levereras fr.o.m. april 2022			

Tillbehör
- Ifö Care WC-pappershållare för armstöd → s. 72

- Ersättning för artikelnr 502.430.00.1

Ny

Ifö Vinta WC-styrning med elektronisk spolning, batteridrift, dubbelspolning, beröringsfri

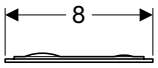

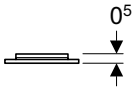

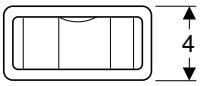

Användning
- För Vinta-toaletter med synlig cistern

Tekniska data

Batterityp	Alkaliskt (1,5 V AA)
Kapslingsklass	IP54
Driftspänning	6 V DC
Effekt	1,8 W
Effekt standby	0,0003 W
Intervallspolning, fabriksinställning	72 h
Reaktionstid, fabriksinställning	0,5 s

Egenskaper
- Enkelspolning
- Manuell spolmanövrering, beröringsfri
- Passar för WC-tabletter Fresh
- Kan ställas om till dubbelspolning
- Vid rengöring kan spolningen inaktiveras manuellt
- Intervallspolning förinställd

Artikelnr	RSK nr.	Färg / yta	Material	B [cm]	H [cm]	T [cm]	SEK/st. Exkl moms	SEK/st. Inkl moms
502.434.00.1	7790443	Mattförkromad	Plast	8	4	0,5	3'845	4'806
Levereras fr.o.m. januari 2022								

Tillbehör
- Ifö/IDO/Porsgrund Fresh WC-stick Ocean → s. 257
- Ifö/IDO/Porsgrund Fresh WC-stick Lime → s. 258

WC-sits

Ifö Vinta WC-sits hård

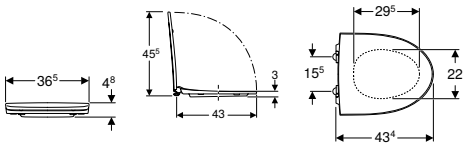

Tekniska data

Material	Hårdplast
Monteringsdistans	15,5 cm

Leveransomfattning

- WC-sits

Egenskaper

- Sandwichform
- Hård sits

Artikelnr	RSK nr.	Färg / yta	Gångjärn för snabbfäste	Soft-close	Fastsättning	Gångjärns-material	SEK/st. Exkl moms	SEK/st. Inkl moms
501.950.01.1	7822001	Vit / Plast	Ja	Ja	Nerifrån	Mässing förkromad	**1'439**	**1'798**

Ifö Vinta WC-sits mjuk

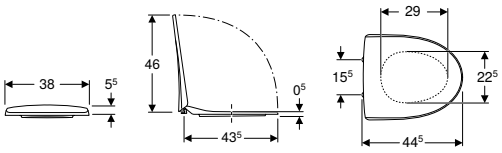

Tekniska data

Material	PP
Monteringsdistans	15,5 cm

Leveransomfattning

- WC-sits

Egenskaper

- Överlappande WC-lock
- Mjuk sits

Artikelnr	RSK nr.	Färg / yta	Gångjärn för snabbfäste	Soft-close	Fastsättning	Gångjärns-material	SEK/st. Exkl moms	SEK/st. Inkl moms
501.949.01.1	7822000	Vit / Plast	Ja	Nej	Inga	Plast	**536**	**670**

Ifö Pala

TVÄTTSTÄLL 192

Tvättställ 192

TOALETT 192

Golvstående WC 192

WC-sits 194

TVÄTTSTÄLL

Tvättställ

Ny

Ifö Pala tvättställ

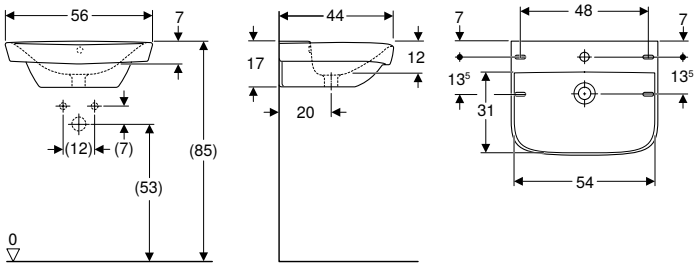

Användning
- För montering på konsoler

Tekniska data

Material	Sanitetsporslin

Egenskaper
- Rektangulärt

Leveransomfattning
- Tvättställ

Artikelnr	RSK nr.	Färg / yta	Kranhål	Överfyllnad	Avställningsyta	H [cm]	T [cm]	SEK/st. Exkl moms	SEK/st. Inkl moms
B / Bredd: 56 cm									
502.407.00.1	7550943	Vit / Ifö Clean	Mitten	Synlig	Baktill	17	44	**1'209**	**1'512**
Levereras fr.o.m. januari 2022									

TOALETT

Golvstående WC

Ifö Pala golvstående WC, inbyggt s-lås, infästning med silikontätning, dubbelspolning, med WC-sits

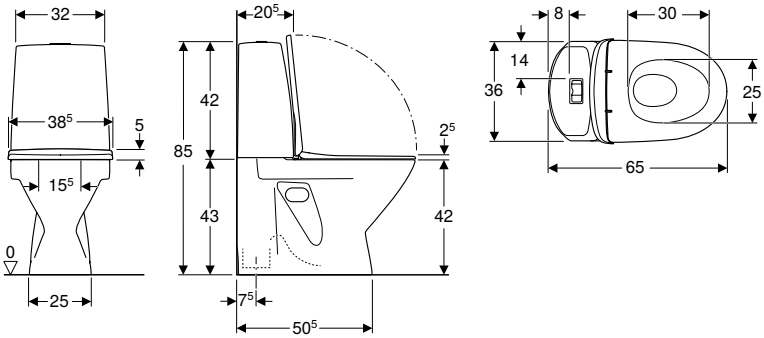

Tekniska data

Flödestryck	0,1–10 bar
Spolmängd, fabriksinställning	4 och 2,5 l
Spolmängd vid stor spolning	4 / 6 l
Spolmängd vid liten spolning	2,5 / 3 l
Material	Sanitetsporslin

Egenskaper
- Golvstående
- Dubbelspolning
- Toalett
- Med spolkant
- Infästning med silikontätning
- Vattenanslutning nedtill till vänster/höger
- Inbyggt S-lås
- Passar för WC-tabletter Fresh

Leveransomfattning
- Manschett
- WC-porslin
- Avstängningsventil
- Synlig cistern
- WC-sits
- Mekanism
- Täckplatta
- Fresh WC-stick

Artikelnr	RSK nr.	Färg / yta	B [cm]	H [cm]	T [cm]	Gångjärn för snabbfäste	Soft-close	Gångjärns-material	Material-hårdhet	SEK/st. Exkl moms	SEK/st. Inkl moms
501.943.00.1	7803085	WC-porslin: vit/Ifö Clean Knapp: blankförkromad, strukturerad	38,5	85	65	Ja	Nej	Plast	Mjuk sits	**3'637**	**4'546**

Tillbehör
- Ifö/IDO/Porsgrund Fresh WC-stick Ocean → s. 257
- Ifö/IDO/Porsgrund Fresh WC-stick Lime → s. 258

Ifö Pala golvstående WC, inbyggt s-lås, dubbelspolning, med WC-sits

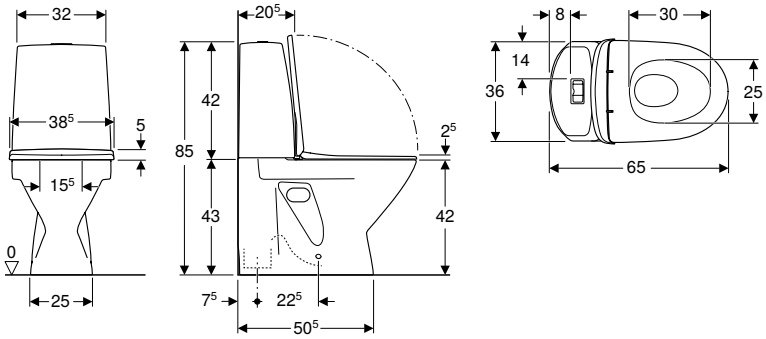

Tekniska data

Flödestryck	0,1–10 bar
Spolmängd, fabriksinställning	4 och 2,5 l
Spolmängd vid stor spolning	4 / 6 l
Spolmängd vid liten spolning	2,5 / 3 l
Material	Sanitetsporslin

Egenskaper
- Golvstående
- Dubbelspolning
- Toalett
- Med spolkant
- Vattenanslutning nedtill till vänster/höger
- Inbyggt S-lås
- Passar för WC-tabletter Fresh

Leveransomfattning
- Manschett
- WC-porslin
- Avstängningsventil
- Synlig cistern
- WC-sits
- Mekanism
- Täckplatta
- Fresh WC-stick
- Infästningsmaterial

Artikelnr	RSK nr.	Färg / yta	B [cm]	H [cm]	T [cm]	Gångjärn för snabbfäste	Soft-close	Gångjärns-material	Material-hårdhet	SEK/st. Exkl moms	SEK/st. Inkl moms
501.942.00.1	7803084	WC-porslin: vit/Ifö Clean Knapp: blankförkromad, strukturerad	36,5	85	65	Ja	Nej	Plast	Mjuk sits	**3'637**	**4'546**

Tillbehör
- Ifö/IDO/Porsgrund Fresh WC-stick Ocean → s. 257
- Ifö/IDO/Porsgrund Fresh WC-stick Lime → s. 258

WC-sits

Ifö Pala WC-sits hård

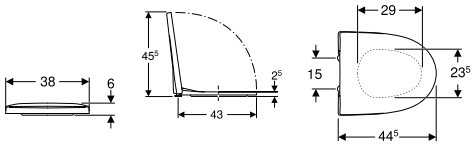

Tekniska data

Material	Hårdplast
Monteringsdistans	15,5 cm

Leveransomfattning

- WC-sits

Egenskaper

- Överlappande WC-lock
- Hård sits

Artikelnr	RSK nr.	Färg / yta	Gångjärn för snabbfäste	Soft-close	Fastsättning	Gångjärns-material	SEK/st. Exkl moms	SEK/st. Inkl moms
501.964.01.1	7822011	Vit	Ja	Ja	Nerifrån	Mässing förkromad	**1'326**	**1'658**

Ifö Pala WC-sits mjuk

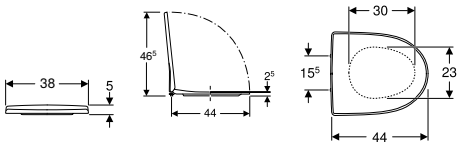

Tekniska data

Material	PP
Monteringsdistans	15,5 cm

Leveransomfattning

- WC-sits

Egenskaper

- Överlappande WC-lock
- Mjuk sits

Artikelnr	RSK nr.	Färg / yta	Gångjärn för snabbfäste	Soft-close	Fastsättning	Gångjärns-material	SEK/st. Exkl moms	SEK/st. Inkl moms
501.948.01.1	7821999	Vit / Plast	Ja	Nej	Inga	Plast	**424**	**530**

Ifö Silia

TVÄTTSTÄLL 198
Möbeltvättställ 198
BADRUMSMÖBLER 200
Spegel 200
Tillbehör 200
TOALETT 201
Golvstående WC 201

TVÄTTSTÄLL

Möbeltvättställ

Ny

Ifö Silia sats möbeltvättställ tunn design, med underskåp, två dörrar

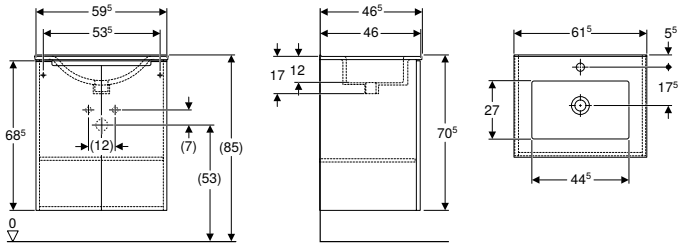

Tekniska data

Material	MDF

Leveransomfattning
- Möbeltvättställ
- Underskåp för möbeltvättställ
- Infästningsmaterial

Egenskaper
- Väggmonterad
- Med två dörrar
- Greppyta för öppning
- Med ett flyttbart hyllplan
- Dörr med dämpningsmekanism
- Fukttålig
- Framsida av MDF
- Levereras förmonterad

Artikelnr	RSK nr.	Färg / yta	Kranhål	Överfyllnad	B [cm]	Bredd tvättställ [cm]	H [cm]	T [cm]	SEK/st. Exkl moms	SEK/st. Inkl moms
502.441.00.1	8914122	Tvättställ: vit Skåpstomme och front: vit/lackerad högglans	Mitten	Synlig	60	60	70,5	46,2	**2'478**	**3'098**

Levereras fr.o.m. januari 2022

Ny

Ifö Silia sats möbeltvättställ tunn design, med underskåp, en låda

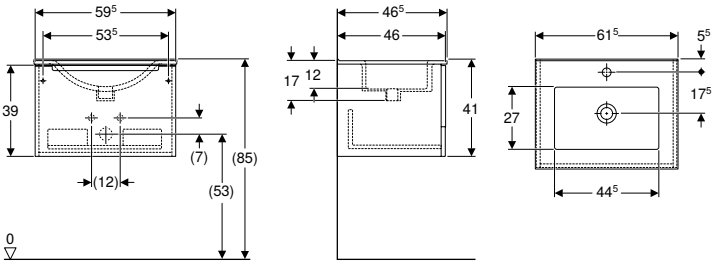

Tekniska data

Material	MDF

Leveransomfattning
- Möbeltvättställ
- Underskåp för möbeltvättställ
- Infästningsmaterial

Egenskaper
- Väggmonterad
- Med en låda
- Greppyta för öppning
- Låda, mjukstängande
- Fukttålig
- Framsida av MDF
- Levereras förmonterad

Artikelnr	RSK nr.	Färg / yta	Kranhål	Överfyllnad	B [cm]	Bredd tvättställ [cm]	H [cm]	T [cm]	SEK/st. Exkl moms	SEK/st. Inkl moms
502.442.00.1	8914123	Tvättställ: vit Skåpstomme och front: vit/lackerad högglans	Mitten	Synlig	60	60	41	46,2	**2'892**	**3'616**

Levereras fr.o.m. januari 2022

Ny

Ifö Silia sats möbeltvättställ tunn design, med underskåp, två lådor

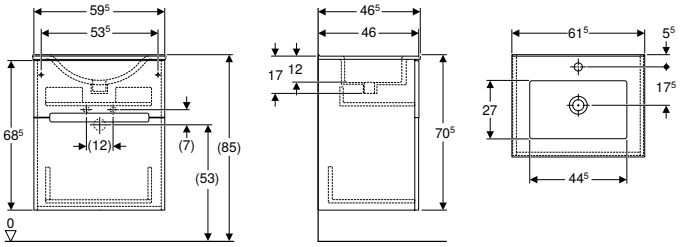

Tekniska data

Material	MDF

Leveransomfattning

- Möbeltvättställ
- Underskåp för möbeltvättställ
- Infästningsmaterial

Egenskaper

- Väggmonterad
- Med två lådor
- Greppyta för öppning
- Låda, mjukstängande
- Fukttålig
- Framsida av MDF
- Levereras förmonterad

Artikelnr	RSK nr.	Färg / yta	Kranhål	Överfyllnad	B [cm]	Bredd tvättställ [cm]	H [cm]	T [cm]	SEK/st. Exkl moms	SEK/st. Inkl moms
502.443.00.1	8914124	Tvättställ: vit Skåpstomme och front: vit/lackerad högglans	Mitten	Synlig	60	60	70,5	46,2	**3'856**	**4'820**

Levereras fr.o.m. januari 2022

BADRUMSMÖBLER

Spegel

Ny

Ifö Silia spegel

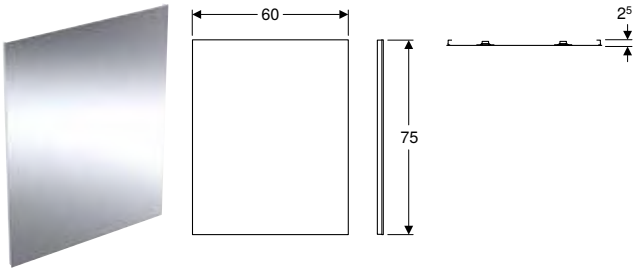

Tekniska data

Material	Glas

Leveransomfattning
- Spegel
- Infästningsmaterial

Artikelnr	RSK nr.	s [mm]	B [cm]	H [cm]	T [cm]	SEK/st. Exkl moms	SEK/st. Inkl moms
502.513.00.1	8879813	25	60	75	2,5	669	836

Levereras fr.o.m. januari 2022

Tillbehör
- Ifö Silia lampa för spegel → s. 200

Tillbehör

Ny

Ifö Silia lampa för spegel

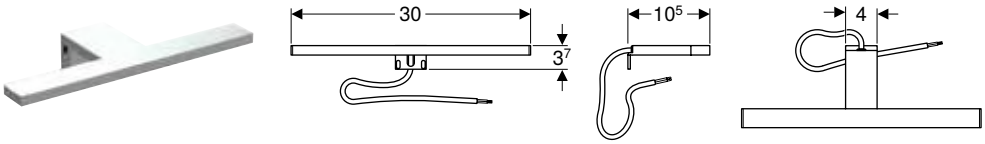

Tekniska data

Kapslingsklass	IP44
Skyddsklass	II
Märkspänning	230 V AC
Nätfrekvens	50 Hz
Driftspänning	24 V DC
Effekt	5 W
Ljusfärg	4000 K

Leveransomfattning
- Ljuselement
- Infästningsmaterial

Egenskaper
- LED-belysning

Artikelnr	RSK nr.	B [cm]	H [cm]	T [cm]	Ljusflöde [lm]	SEK/st. Exkl moms	SEK/st. Inkl moms
502.512.00.1	8934725	30	3,7	10,4	350	414	518

Levereras fr.o.m. januari 2022

TOALETT

Golvstående WC

Ny

Ifö Silia golvstående WC, dolt S-lås, dubbelspolning, med WC-sits

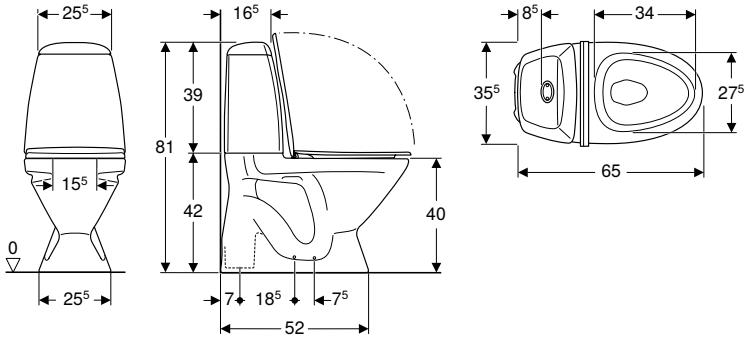

Tekniska data

Spolmängd, fabriksinställning	4 och 2 l
Spolmängd vid stor spolning	3–8 l
Spolmängd vid liten spolning	2 / 3 l
Material	Sanitetsporslin

Egenskaper
- Golvstående
- Dubbelspolning
- Toalett
- Fäste med skruv
- Med spolkant
- Inbyggt S-lås
- Vattenanslutning på höger sida

Leveransomfattning
- WC-porslin
- WC-sits
- Synlig cistern
- Mekanism
- Täckplatta
- Infästningsmaterial

Artikelnr	RSK nr.	Färg / yta	B [cm]	H [cm]	T [cm]	Gångjärn för snabbfäste	Soft-close	Gångjärns-material	Material-hårdhet	SEK/st. Exkl moms	SEK/st. Inkl moms
502.292.00.1	7805903	Vit	38	81	65	Ja	Nej	Plast	Mjuk sits	**2'922**	**3'652**
Levereras fr.o.m. januari 2022											

Ifö Elegant

TVÄTTSTÄLL....204
Möbeltvättställ....204
BADRUMSMÖBLER....206
Tvättställsunderskåp....206
Sidoskåp....209
Tillbehör....212

TVÄTTSTÄLL

Möbeltvättställ

Ny

Ifö Elegant möbeltvättställ med två kranhål

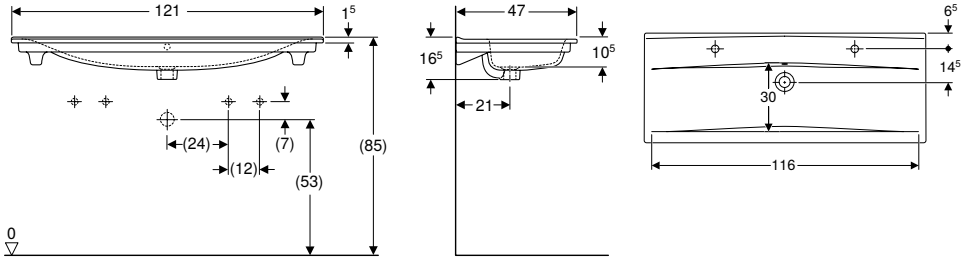

Användning
- För montering på underskåp

Tekniska data

Material	Sanitetsporslin

Egenskaper
- Rektangulärt
- 2 kranhål
- Tunn kant

Leveransomfattning
- Möbeltvättställ

Artikelnr	RSK nr.	Färg / yta	Kranhål	Överfyllnad	Avställningsyta	B [cm]	Bredd bänkskåp [cm]	H [cm]	T [cm]	SEK/st. Exkl moms	SEK/st. Inkl moms
502.288.00.1	7781050	Vit / Ifö Clean	Vänster och höger	Synlig	Baktill	121	120	16,5	47	**4'501**	**5'626**

Levereras fr.o.m. januari 2022

Kan kombineras med
- Ifö Elegant underskåp för möbeltvättställ, med fyra lådor → s. 206

Ny

Ifö Elegant möbeltvättställ med avställningsyta

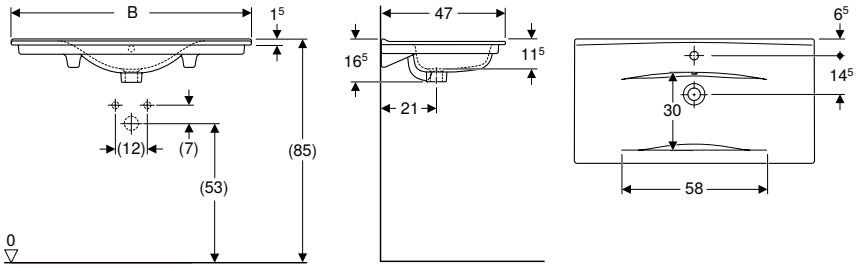

Användning
- För montering på underskåp

Tekniska data

Material	Sanitetsporslin

Egenskaper
- Rektangulärt
- Tunn kant
- Med avställningsyta

Leveransomfattning
- Möbeltvättställ

Artikelnr	RSK nr.	Färg / yta	Kranhål	Överfyllnad	Avställningsyta	B [cm]	Bredd bänkskåp [cm]	H [cm]	T [cm]	SEK/st. Exkl moms	SEK/st. Inkl moms
502.038.00.1	7781046	Vit / Ifö Clean	Mitten	Synlig	På bägge sidor	91	90	16,5	47	**3'410**	**4'262**
502.039.00.1	7781049	Vit / Ifö Clean	Mitten	Synlig	På bägge sidor	121	120	16,5	47	**4'501**	**5'626**

Levereras fr.o.m. januari 2022

Kan kombineras med
- Ifö Elegant underskåp för möbeltvättställ, med två lådor → s. 207

Ny

Ifö Elegant möbeltvättställ med avställningsyta, kompakt

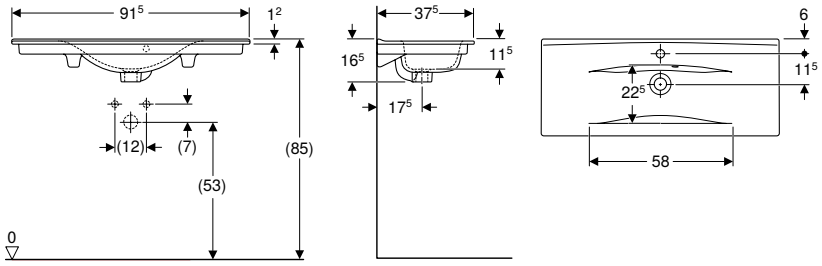

Användning
- För montering på underskåp

Tekniska data

Material	Sanitetsporslin

Egenskaper
- Rektangulärt
- Tunn kant
- Asymmetriskt bräddavlopp
- Kompakt
- Med avställningsyta

Leveransomfattning
- Möbeltvättställ

Artikelnr	RSK nr.	Färg / yta	Kranhål	Överfyllnad	Avställningsyta	B [cm]	Bredd bänkskåp [cm]	H [cm]	T [cm]	SEK/st. Exkl moms	SEK/st. Inkl moms
502.290.00.1	7781048	Vit / Ifö Clean	Mitten	Synlig	På bägge sidor	91,5	90	16,5	37,5	**3'465**	**4'332**
Levereras fr.o.m. januari 2022											

Kan kombineras med
- Ifö Elegant underskåp för möbeltvättställ, med två lådor, kompakt → s. 208

Ny

Ifö Elegant möbeltvättställ kompakt

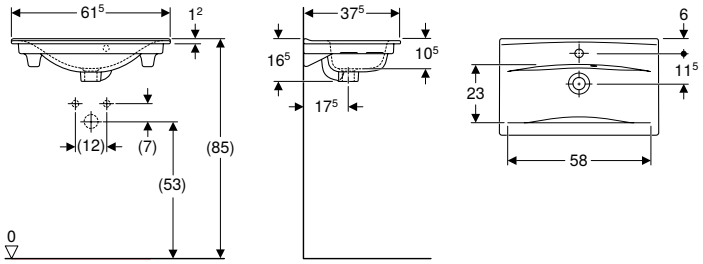

Användning
- För montering på underskåp

Tekniska data

Material	Sanitetsporslin

Egenskaper
- Rektangulärt
- Tunn kant
- Asymmetriskt bräddavlopp
- Kompakt

Leveransomfattning
- Möbeltvättställ

Artikelnr	RSK nr.	Färg / yta	Kranhål	Överfyllnad	Avställningsyta	B [cm]	Bredd bänkskåp [cm]	H [cm]	T [cm]	SEK/st. Exkl moms	SEK/st. Inkl moms
502.289.00.1	7781047	Vit / Ifö Clean	Mitten	Synlig	Baktill	61,5	60	16,5	37,5	**2'374**	**2'968**
Levereras fr.o.m. januari 2022											

Kan kombineras med
- Ifö Elegant underskåp för möbeltvättställ, med två lådor, kompakt → s. 208

Ny

Ifö Elegant möbeltvättställ

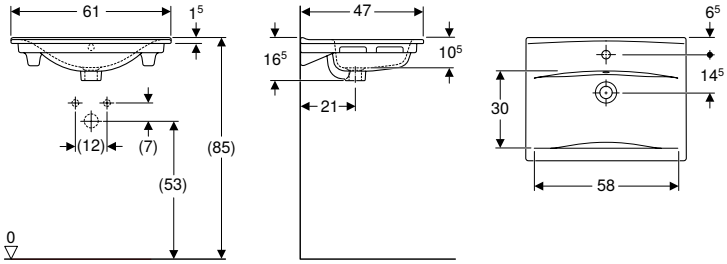

Användning
- För montering på underskåp

Tekniska data

Material	Sanitetsporslin

Egenskaper
- Rektangulärt
- Tunn kant

Leveransomfattning
- Möbeltvättställ

Artikelnr	RSK nr.	Färg / yta	Kranhål	Överfyllnad	Avställningsyta	Bredd bänkskåp [cm]	H [cm]	T [cm]	SEK/st. Exkl moms	SEK/st. Inkl moms
B / Bredd: 61 cm										
502.037.00.1	7781045	Vit / Ifö Clean	Mitten	Synlig	Baktill	60	16,5	47	**2'319**	**2'898**
Levereras fr.o.m. januari 2022										

Kan kombineras med
- Ifö Elegant underskåp för möbeltvättställ, med två lådor → s. 207

BADRUMSMÖBLER

Tvättställsunderskåp

Ny

Ifö Elegant underskåp för möbeltvättställ, med fyra lådor

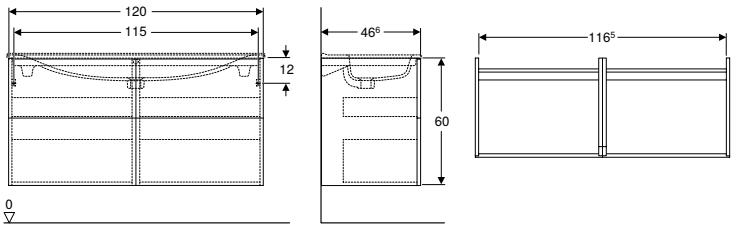

Tekniska data

Material	Tätt försluten spånplatta med tre skikt

Leveransomfattning
- Flaskvattenlås, kompaktmodell, ø 32 mm
- Underskåp för möbeltvättställ
- Flexibelt anslutningsrör
- Infästningsmaterial

Egenskaper
- Väggmonterad
- Med fyra lådor
- Greppyta eller Push-to-open-mekanism för öppning
- Låda, mjukstängande
- Fukttålig
- Kan monteras på fötter
- Framsida av MDF
- Levereras förmonterad

Artikelnr	RSK nr.	Färg / yta	B [cm]	Bredd tvättställ [cm]	H [cm]	T [cm]	SEK/st. Exkl moms	SEK/st. Inkl moms
502.466.00.1	8908760	Mörkgrå / Lackerad matt	120	121	60	46,6	**11'153**	**13'942**
502.466.01.1	8908758	Vit / Lackerad matt	120	121	60	46,6	**11'015**	**13'768**
502.466.16.1	8908759	Svart / Lackerad matt	120	121	60	46,6	**11'153**	**13'942**
Levereras fr.o.m. januari 2022								

Kan kombineras med
- Ifö Elegant möbeltvättställ med två kranhål → s. 204

Tillbehör
- Ifö Elegant sats push-to-open för lådor → s. 212
- Ifö Elegant handtag → s. 213
- Ifö knopp rund → s. 92
- Ifö öglehandtag → s. 94
- Ifö Elegant antiglidmatta för låda → s. 212
- Ifö Elegant fotstöd → s. 214

Ny

Ifö Elegant underskåp för möbeltvättställ, med två lådor

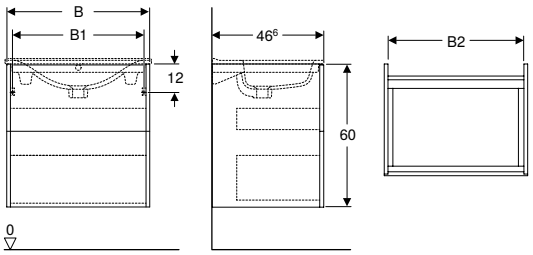

Tekniska data

Material	Tätt försluten spånplatta med tre skikt

Leveransomfattning
- Flaskvattenlås, kompaktmodell, ø 32 mm
- Underskåp för möbeltvättställ
- Flexibelt anslutningsrör
- Infästningsmaterial

Egenskaper
- Väggmonterad
- Med två lådor
- Greppyta eller Push-to-open-mekanism för öppning
- Låda, mjukstängande
- Fukttålig
- Kan monteras på fötter
- Framsida av MDF
- Levereras förmonterad

Artikelnr	RSK nr.	Färg / yta	B [cm]	B1 [cm]	B2 [cm]	Bredd tvättställ [cm]	H [cm]	T [cm]	SEK/st. Exkl moms	SEK/st. Inkl moms
502.462.00.1	8908750	Mörkgrå / Lackerad matt	60	55	57	61	60	46,6	**6'747**	**8'434**
502.462.01.1	8908746	Vit / Lackerad matt	60	55	57	61	60	46,6	**6'609**	**8'262**
502.462.16.1	8908748	Svart / Lackerad matt	60	55	57	61	60	46,6	**6'747**	**8'434**
502.463.00.1	8908751	Mörkgrå / Lackerad matt	90	85	87	91	60	46,6	**8'124**	**10'156**
502.463.01.1	8908747	Vit / Lackerad matt	90	85	87	91	60	46,6	**7'986**	**9'982**
502.463.16.1	8908749	Svart / Lackerad matt	90	85	87	91	60	46,6	**8'124**	**10'156**

Levereras fr.o.m. januari 2022

Kan kombineras med
- Ifö Elegant möbeltvättställ → s. 206
- Ifö Elegant möbeltvättställ med avställningsyta → s. 204

Tillbehör
- Ifö Elegant sats push-to-open för lådor → s. 212
- Ifö Elegant handtag → s. 213
- Ifö knopp rund → s. 92
- Ifö öglehandtag → s. 94
- Ifö Elegant antiglidmatta för låda → s. 212
- Ifö Elegant fotstöd → s. 214

Ny

Ifö Elegant underskåp för möbeltvättställ, med två lådor, kompakt

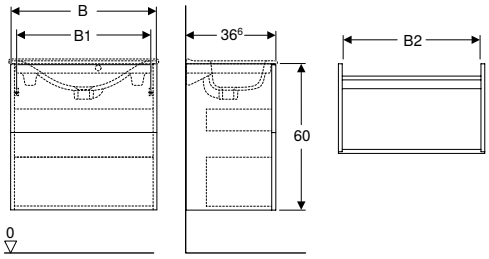

Tekniska data

Material	Tätt försluten spånplatta med tre skikt

Leveransomfattning

- Flaskvattenlås, kompaktmodell, ø 32 mm
- Underskåp för möbeltvättställ
- Flexibelt anslutningsrör
- Infästningsmaterial

Egenskaper

- Väggmonterad
- Med två lådor
- Greppyta eller Push-to-open-mekanism för öppning
- Låda, mjukstängande
- Kompakt
- Fukttålig
- Kan monteras på fötter
- Framsida av MDF
- Levereras förmonterad

Artikelnr	RSK nr.	Färg / yta	B [cm]	B1 [cm]	B2 [cm]	Bredd tvättställ [cm]	H [cm]	T [cm]	SEK/st. Exkl moms	SEK/st. Inkl moms
502.464.00.1	8908756	Mörkgrå / Lackerad matt	60	55	57	61,5	60	36,6	**6'747**	**8'434**
502.464.01.1	8908752	Vit / Lackerad matt	60	55	57	61,5	60	36,6	**6'609**	**8'262**
502.464.16.1	8908754	Svart / Lackerad matt	60	55	57	61,5	60	36,6	**6'747**	**8'434**
502.465.00.1	8908757	Mörkgrå / Lackerad matt	90	85	87	91,5	60	36,6	**8'124**	**10'156**
502.465.01.1	8908753	Vit / Lackerad matt	90	85	87	91,5	60	36,6	**7'986**	**9'982**
502.465.16.1	8908755	Svart / Lackerad matt	90	85	87	91,5	60	36,6	**8'124**	**10'156**

Levereras fr.o.m. januari 2022

Kan kombineras med

- Ifö Elegant möbeltvättställ kompakt → s. 205
- Ifö Elegant möbeltvättställ med avställningsyta, kompakt → s. 205

Tillbehör

- Ifö Elegant sats push-to-open för lådor → s. 212
- Ifö Elegant handtag → s. 213
- Ifö knopp rund → s. 92
- Ifö öglehandtag → s. 94
- Ifö Elegant antiglidmatta för låda → s. 212
- Ifö Elegant fotstöd → s. 214

Sidoskåp

Ny

Ifö Elegant högskåp med en dörr

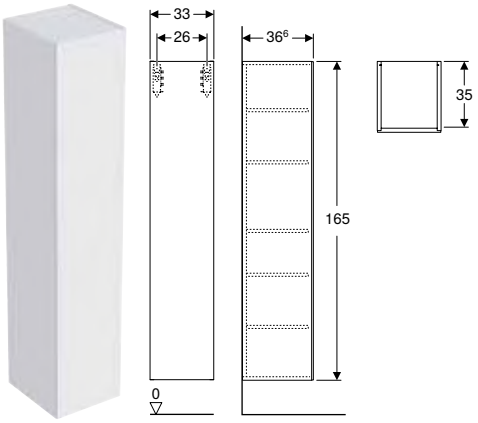

Tekniska data

Material	Tätt försluten spånplatta med tre skikt

Leveransomfattning

- 5 flyttbara hyllplan
- Sidoskåp
- Infästningsmaterial

Egenskaper

- Väggmonterad
- Med en dörr
- Push-to-open-mekanism för öppning
- Greppyta eller Push-to-open-mekanism för öppning
- Med fem flyttbara hyllplan
- Dörr med dämpningsmekanism
- Vänster- eller högerhängd
- Fukttålig
- Kan monteras på fötter
- Framsida av MDF
- Levereras förmonterad

Artikelnr	RSK nr.	Färg / yta	B [cm]	H [cm]	T [cm]	SEK/st. Exkl moms	SEK/st. Inkl moms
502.449.00.1	8939104	Mörkgrå / Lackerad matt	33	165	36,6	**5'095**	**6'368**
502.449.01.1	8939102	Vit / Lackerad matt	33	165	36,6	**4'957**	**6'196**
502.449.16.1	8939103	Svart / Lackerad matt	33	165	36,6	**5'095**	**6'368**

Levereras fr.o.m. januari 2022

Tillbehör

- Ifö Elegant handtag → s. 213
- Ifö knopp rund → s. 92
- Ifö öglehandtag → s. 94
- Ifö Elegant fotstöd → s. 214

Ny

Ifö Elegant mellanhögt skåp med en dörr

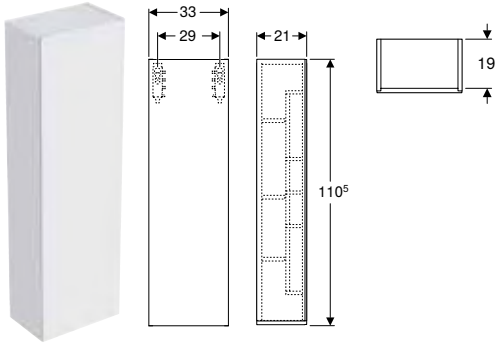

Tekniska data

Material	Tätt försluten spånplatta med tre skikt

Leveransomfattning
- Sidoskåp
- 3 flyttbara hyllplan
- Infästningsmaterial

Egenskaper
- Väggmonterad
- Med en dörr
- Push-to-open-mekanism för öppning
- Greppyta eller Push-to-open-mekanism för öppning
- Med tre flyttbara hyllplan
- Dörr med dämpningsmekanism
- Vänster- eller högerhängd
- Förvaringsboxar på dörrens insidor
- Fukttålig
- Kan monteras på fötter
- Framsida av MDF
- Levereras förmonterad

Artikelnr	RSK nr.	Färg / yta	B [cm]	H [cm]	T [cm]	SEK/st. Exkl moms	SEK/st. Inkl moms
502.457.00.1	8939111	Mörkgrå / Lackerad matt	33	110,5	21	**4'407**	**5'508**
502.457.01.1	8939109	Vit / Lackerad matt	33	110,5	21	**4'268**	**5'336**
502.457.16.1	8939110	Svart / Lackerad matt	33	110,5	21	**4'407**	**5'508**

Levereras fr.o.m. januari 2022

Tillbehör
- Ifö Elegant handtag → s. 213
- Ifö knopp rund → s. 92
- Ifö öglehandtag → s. 94
- Ifö Elegant fotstöd → s. 214

Ny

Ifö Elegant överskåp med en dörr

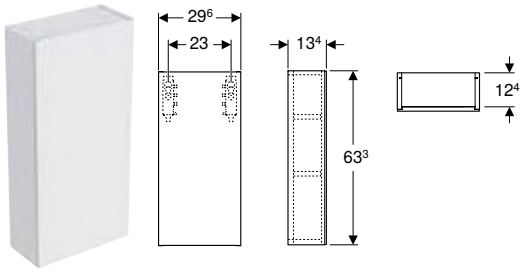

Tekniska data

Material	Tätt försluten spånplatta med tre skikt

Leveransomfattning
- 2 flyttbara hyllplan
- Sidoskåp
- Infästningsmaterial

Egenskaper
- Väggmonterad
- Med en dörr
- Push-to-open-mekanism för öppning
- Greppyta eller Push-to-open-mekanism för öppning
- Två flyttbara hyllplan
- Dörr med dämpningsmekanism
- Vänster- eller högerhängd
- Fukttålig
- Framsida av MDF
- Levereras förmonterad

Artikelnr	RSK nr.	Färg / yta	B [cm]	H [cm]	T [cm]	SEK/st. Exkl moms	SEK/st. Inkl moms
502.454.00.1	8824404	Mörkgrå / Lackerad matt	29,6	63,3	13,4	**2'478**	**3'098**
502.454.01.1	8939112	Vit / Lackerad matt	29,6	63,3	13,4	**2'341**	**2'926**
502.454.16.1	8824403	Svart / Lackerad matt	29,6	63,3	13,4	**2'478**	**3'098**

Levereras fr.o.m. januari 2022

Tillbehör
- Ifö Elegant handtag → s. 213
- Ifö knopp rund → s. 92
- Ifö öglehandtag → s. 94

Ny

Ifö Elegant hylla med spegel

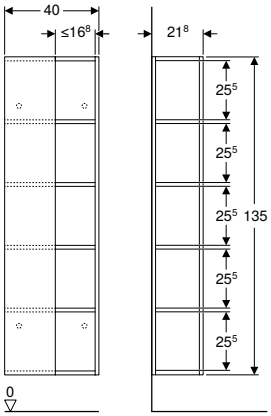

Tekniska data

Material	Tätt försluten spånplatta med tre skikt

Leveransomfattning
- Sidoskåp
- Infästningsmaterial

Egenskaper
- Väggmonterad
- Front med spegel
- Fukttålig
- Levereras förmonterad

Artikelnr	RSK nr.	Färg / yta	B [cm]	H [cm]	T [cm]	SEK/st. Exkl moms	SEK/st. Inkl moms
502.448.00.1	8879807	Mörkgrå / Lackerad matt	40	135	21,8	**3'993**	**4'992**
502.448.01.1	8879805	Vit / Lackerad matt	40	135	21,8	**3'856**	**4'820**
502.448.16.1	8879806	Svart / Lackerad matt	40	135	21,8	**3'993**	**4'992**

Levereras fr.o.m. januari 2022

Tillbehör

Ny

Ifö Elegant förvaringsbox

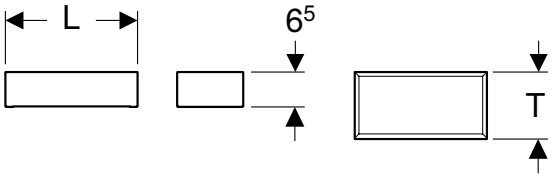

Tekniska data

Material	Tätt försluten spånplatta med tre skikt

Leveransomfattning
- Förvaringsbox

Artikelnr	RSK nr.	Färg / yta	L [cm]	H [cm]	T [cm]	SEK/st. Exkl moms	SEK/st. Inkl moms
502.483.00.1	8865781	Ekmystik	25	6,5	12,5	234	292
502.484.00.1	8865780	Ekmystik	33	6,5	16,5	248	310

Levereras fr.o.m. januari 2022

Ny

Ifö Elegant antiglidmatta för låda

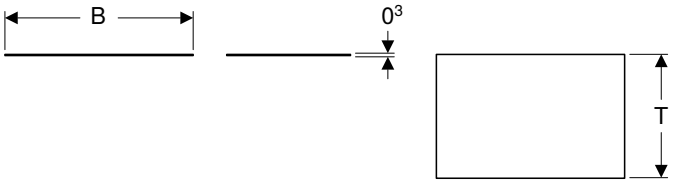

Tekniska data

Material	Filt

Leveransomfattning
- Antiglidmatta

Artikelnr	RSK nr.	Färg / yta	B [cm]	T [cm]	SEK/st. Exkl moms	SEK/st. Inkl moms
502.485.29.1	8865833	Grå	50,2	25	234	292
502.486.29.1	8865832	Grå	50,2	33	248	310
502.487.29.1	8865835	Grå	80,2	25	262	328
502.488.29.1	8865834	Grå	80,2	33	275	344

Levereras fr.o.m. januari 2022

Ny

Ifö Elegant sats push-to-open för lådor

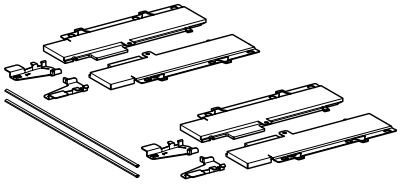

Leveransomfattning
- Set à 2 st.
- Infästningsmaterial

Artikelnr	RSK nr.	Bredd bänkskåp [cm]	SEK/st. Exkl moms	SEK/st. Inkl moms
502.501.00.1	8865836	60	1'019	1'274
502.502.00.1	8865837	90	1'101	1'376

Levereras fr.o.m. januari 2022

Ny

Ifö Elegant handtag

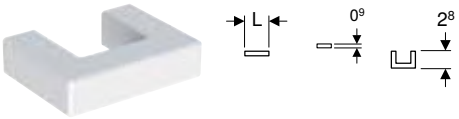

Leveransomfattning
- Grepp
- Infästningsmaterial

Artikelnr	RSK nr.	Färg / yta	L [cm]	H [cm]	T [cm]	CC size	SEK/st. Exkl moms	SEK/st. Inkl moms
502.479.00.1	8917717	Blankförkromad	13,7	0,9	2,8	128	124	156
502.479.01.1	8917715	Vit	13,7	0,9	2,8	128	124	156
502.479.16.1	8917718	Svart	13,7	0,9	2,8	128	124	156
502.479.TB.1	8917716	Aluminium eloxerat	13,7	0,9	2,8	128	124	156
502.480.00.1	8917713	Blankförkromad	4,1	0,9	2,8	32	110	138
502.480.01.1	8917711	Vit	4,1	0,9	2,8	32	110	138
502.480.16.1	8917714	Svart	4,1	0,9	2,8	32	110	138
502.480.TB.1	8917712	Aluminium eloxerat	4,1	0,9	2,8	32	110	138

Levereras fr.o.m. januari 2022

Ifö knopp rund

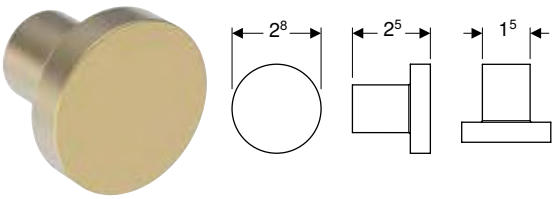

Leveransomfattning
- Grepp
- Infästningsmaterial

Artikelnr	RSK nr.		Färg / yta	D [cm]	T [cm]	SEK/st. Exkl moms	SEK/st. Inkl moms
502.482.16.1	8917720	N	Svart	2,8	2,5	124	156
502.561.01.1	8865858	N	Vit	2,8	2,5	140	176
45359	8865646		Polerad mässing	2,8	2,5	72	90
502.482.00.1	8917722	N	Rostfritt stål	2,8	2,5	124	156
45360	8865647		Förkromad	2,8	2,5	72	90

N: Ny, levereras : 502.482.16.1 fr.o.m. januari 2022; 502.561.01.1 fr.o.m. april 2022; 502.482.00.1 fr.o.m. januari 2022;

Ifö öglehandtag

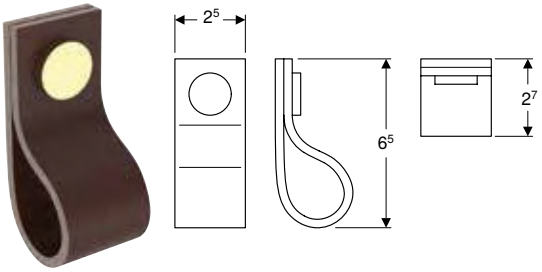

Leveransomfattning
- Grepp
- Infästningsmaterial

Artikelnr	RSK nr.		Färg / yta	B [cm]	H [cm]	SEK/st. Exkl moms	SEK/st. Inkl moms
45350	8865637		Mörkbrun	2,5	6,5	134	168
45351	8865638		Ljusbrun	2,5	6,5	134	168
502.481.16.1	8917719	N	Svart / Mattförkromat lackerad	2,5	6,5	207	258

N: Ny, levereras fr.o.m. januari 2022

Ny

Ifö Elegant fotstöd

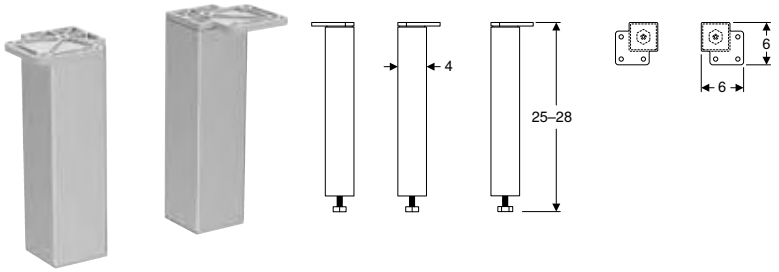

Egenskaper
- Justerbar höjd

Leveransomfattning
- Fotstöd
- Infästningsmaterial

Artikelnr	RSK nr.	Färg / yta	B [cm]	H [cm]	T [cm]	SEK/st. Exkl moms	SEK/st. Inkl moms
502.499.TA.1	8663913	Borstat aluminium	4	25–28	4	**165**	**206**
Levereras fr.o.m. januari 2022							

Ifö Reflect

SPEGEL 218

SPEGEL

Ny

Ifö ljusspegel Reflect, belysning på båda sidor

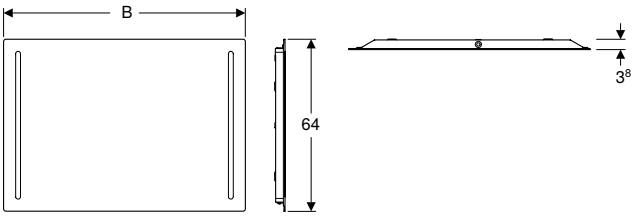

Tekniska data

Kapslingsklass	IP24
Skyddsklass	I
Märkspänning	230 V AC
Nätfrekvens	50 Hz
Driftspänning	12 V DC
Material	Glas
Ljusfärg	4000 K

Leveransomfattning

- Spegel
- Infästningsmaterial

Egenskaper

- Passar alla badrumsserier
- LED-belysning

Artikelnr	RSK nr.	s [mm]	B [cm]	H [cm]	T [cm]	Effekt [W]	Ljusflöde [lm]	SEK/st. Exkl moms	SEK/st. Inkl moms
502.437.00.1	8879808	38	60	64	3,8	20	2700	**3'402**	**4'252**
502.438.00.1	8879809	38	80	64	3,8	20	2700	**3'725**	**4'656**
502.439.00.1	8879810	38	90	64	3,8	20	2700	**3'856**	**4'820**
502.435.00.1	8879811	38	100	64	3,8	20	2700	**4'222**	**5'278**
502.436.00.1	8879812	38	120	64	3,8	20	2700	**4'528**	**5'660**

Levereras fr.o.m. januari 2022

Ifö Showerama Art

DUSCHAR 222
Duschväggar 222
Tillbehör 223

DUSCHAR

Duschväggar

Ny

Ifö Showerama Art duschdörr

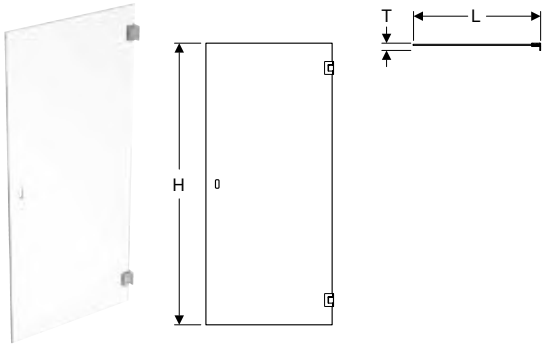

Användning
- För privata badrum och hotell

Leveransomfattning
- Duschdörr

Egenskaper
- Utan profiler
- Rak
- Som en dörr eller i kombination med en andra dörr eller fast duschvägg
- Vändbar
- Med hålhandtag
- Duschdörrsöppning
- Säkerhetsglas, transparent

Artikelnr	RSK nr.	Färg / yta	L [cm]	H [cm]	T [cm]	SEK/st. Exkl moms	SEK/st. Inkl moms
560.200.00.2	7302925	Silverfärger / Glas transparent	70	200	5,1	**4'200**	**5'250**
560.201.00.2	7302926	Silverfärger / Glas transparent	80	200	5,1	**4'327**	**5'408**
560.202.00.2	7302927	Silverfärger / Glas transparent	90	200	5,1	**4'455**	**5'568**
560.203.00.2	7302928	Silverfärger / Glas transparent	100	200	5,1	**4'584**	**5'730**
Levereras fr.o.m. april 2022							

Ny

Ifö Showerama Art duschvägg

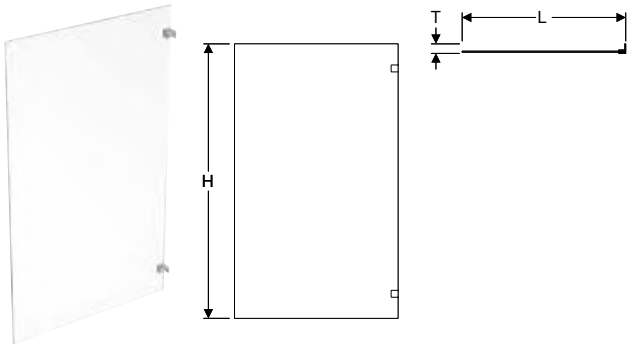

Användning
- För privata badrum och hotell

Leveransomfattning
- Sidovägg för dusch

Egenskaper
- Utan profiler
- Rak
- Vändbar
- Säkerhetsglas, transparent

Artikelnr	RSK nr.	Färg / yta	L [cm]	H [cm]	T [cm]	SEK/st. Exkl moms	SEK/st. Inkl moms
560.204.00.2	7302929	Silverfärger / Glas transparent	70	200	6,3	**4'584**	**5'730**
560.205.00.2	7302930	Silverfärger / Glas transparent	80	200	6,3	**4'711**	**5'888**
560.206.00.2	7302931	Silverfärger / Glas transparent	90	200	6,3	**4'839**	**6'048**
560.207.00.2	7302932	Silverfärger / Glas transparent	100	200	6,3	**4'967**	**6'208**
Levereras fr.o.m. april 2022							

Artikelnr	RSK nr.	Färg / yta	L [cm]	H [cm]	T [cm]	SEK/st. Exkl moms	SEK/st. Inkl moms
560.208.00.2	7302933	Silverfärger / Glas transparent	110	200	6,3	5'094	6'368
560.209.00.2	7302934	Silverfärger / Glas transparent	120	200	6,3	5'223	6'528
Levereras fr.o.m. april 2022							

Tillbehör

Ifö Showerama Art stabiliseringsstång väggmontage för fast duschvägg

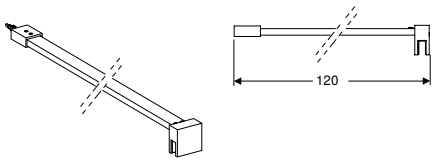

Användning
- För stöd av fasta duschväggar 8 mm

Egenskaper
- Kapningsbar
- Hållare av ZnAl
- Profil av aluminium

Artikelnr	RSK nr.	L [cm]	SEK/st. Exkl moms	SEK/st. Inkl moms
560.820.00.2	7403545	120	809	1'012

Ny

Ifö Showerama Art sats tätningsprofil för pendeldörr, öppningssida, 45°, magnetisk

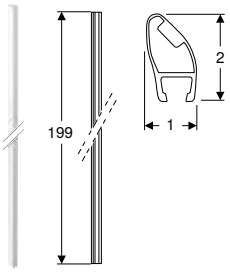

Användning
- För att täta mellan två dörrar
- För dörrtjocklek 8 mm

Egenskaper
- Gummitätning med magnetremsor
- 45°-anslutning

Leveransomfattning
- 2 tätningsprofiler, magnetiska

Artikelnr	RSK nr.	SEK/st. Exkl moms	SEK/st. Inkl moms
560.822.00.2	7354703	164	206
Levereras fr.o.m. april 2022			

Ny

Ifö Showerama Art sats tätningsprofiler för pendeldörr, öppningssida, 90°, magnetisk

Användning
- För att täta mellan dörr och vägg
- För dörrtjocklek 8 mm

Egenskaper
- Gummitätning med magnetremsor
- 90°-anslutning

Leveransomfattning
- 2 tätningsprofiler, magnetiska

Artikelnr	RSK nr.	SEK/st. Exkl moms	SEK/st. Inkl moms
560.823.00.2	7354704	164	206
Levereras fr.o.m. april 2022			

Ny

Ifö Showerama Art tätningsprofil för duschdörr, golvsida, utan ram

Användning
- För dörrtjocklek 8 mm

Egenskaper
- Kapningsbar

Leveransomfattning
- Tätningsprofil

Artikelnr	RSK nr.	SEK/st. Exkl moms	SEK/st. Inkl moms
560.821.00.2	7354705	164	206
Levereras fr.o.m. april 2022			

38°

Ifö Showerama

DUSCHAR 234

Duschkabiner 234
Duschväggar 239

SHOWERAMA 10-5 GUIDE

1. VAD FÖREDRAR DU?

PENTAGONAL

Den klassiskt femkantiga duschkabinen ger dig lite extra plats i badrummet utan att det går ut över komforten i duschen.

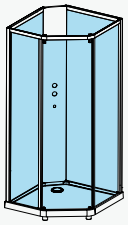

KVADRATISK

Om du är ute efter en modern, minimalistisk stil och har gott om plats kan denna kvadratiska modell vara bästa valet. Den kvadratiska utformningen ger dig lite extra komfortabelt utrymme inne i duschkabinen.

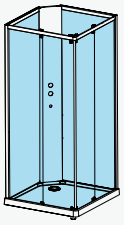

2. VILKEN PROFIL FÖREDRAR DU?

VITLACKERAD PROFIL

BORSTAD ALUMINIUMPROFIL

3. VILKEN TYP AV GLAS VILL DU HA?

FROSTAT GLAS I BAKDELEN

KLART GLAS I BAKDELEN

Alla Showerama 10-5 duschkabiner levereras med klart glas i framdelen. Till bakdelen kan du välja klart eller frostat glas.

4. VILKEN KOMFORTNIVÅ ÖNSKAR DU?

CLASSIC

Om du bara är ute efter de grundläggande funktionerna väljer du Classic-modellen. Denna stabila och solida duschkabin fås med handdusch av hög kvalitet. Classic är enbart tillgänglig i pentagonal modell. Blandare är inte inkluderad.

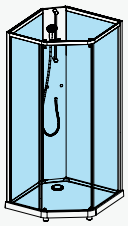

COMFORT

Om du vill ha en duschupplevelse med högsta komfortnivå, väljer du Comfort-modellen. Då är både lyxig takdusch, handdusch av hög kvalitet, integrerad blandare och en rymlig hylla för dina duschprodukter inkluderad. Comfort är tillgänglig i både pentagonal och kvadratisk modell.

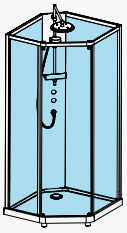

Ifö Showerama 10-5 Classic pentagonal, vita profiler, klart glas. Blandare ingår ej.

Ifö Showerama 10-5 Comfort, pentagonal, borstade aluminiumprofiler, klart glas.

Ifö Showerama 10-5 Comfort, kvadratisk, vita profiler, frostat glas i bakdelen och klart glas i fronten.

IFÖ SHOWERAMA 10-5 DUSCHKABIN COMFORT PENTAGONAL

BORSTAD ALUMINIUM

Mått	Glas Front	Glas Bak	Art. Nr.	Beskrivning	RSK-nr.	Exkl. moms	Inkl. moms
900x900	Klart	Klart	558.130.00.1	Duschpelare Comfort, vit	7403542	7 293	9 116
			558.012.00.1	Front pentagonal 90x90, borstad aluminium, klart glas	7379179	3 786	4 733
			558.322.00.1	Bakdel 90x90, borstad aluminium, klart glas	7379163	2 814	3 518
			550.411.00.1	Duschkar pentagonal 90x90, vit	7372788	4 197	5 246
				SUMMA:		18 090	22 613
800x900	Klart	Klart	558.130.00.1	Duschpelare Comfort, vit	7403542	7 293	9 116
			558.016.00.1	Front pentagonal, 80x90, borstad aluminium, klart glas	7379183	3 786	4 733
			558.330.00.1	Bakdel 80x90, borstad aluminium, klart glas	7379171	2 814	3 518
			550.413.00.1	Duschkar pentagonal 80x90, vit	7372790	4 197	5 246
				SUMMA:		18 090	22 613
900x800	Klart	Klart	558.130.00.1	Duschpelare Comfort, vit	7403542	7 293	9 116
			558.014.00.1	Front pentagonal, 90x80, borstad aluminium, klart glas	7379181	3 786	4 733
			558.326.00.1	Bakdel 90x80, borstad aluminium, klart glas	7379167	2 814	3 518
			550.412.00.1	Duschkar pentagonal 90x80, vit	7372789	4 197	5 246
				SUMMA:		18 090	22 613
1000x1000	Klart	Klart	558.130.00.1	Duschpelare Comfort, vit	7403542	7 293	9 116
			558.018.00.1	Front pentagonal, 100x100, borstad aluminium, klart glas	7379185	4 798	5 998
			558.334.00.1	Bakdel, 100x100, borstad aluminium, klart glas	7379175	3 826	4 783
			550.414.00.1	Duschkar pentagonal, 100x100, vit	7372791	5 209	6 511
				SUMMA:		21 126	26 408
900x900	Klart	Frostat	558.130.00.1	Duschpelare Comfort, vit	7403542	7 293	9 116
			558.012.00.1	Front pentagonal, 90x90, borstad aluminium, klart glas	7379179	3 786	4 733
			558.324.00.1	Bakdel, 90x90, borstad aluminium, frostat glas	7379165	3 193	3 991
			550.411.00.1	Duschkar pentagonal, 90x90, vit	7372788	4 197	5 246
				SUMMA:		18 469	23 086
800x900	Klart	Frostat	558.130.00.1	Duschpelare Comfort, vit	7403542	7 293	9 116
			558.016.00.1	Front pentagonal, 80x90, borstad aluminium, klart glas	7379183	3 786	4 733
			558.332.00.1	Bakdel, 80x90, borstad aluminium, frostat glas	7379173	3 193	3 991
			550.413.00.1	Duschkar pentagonal, 80x90, vit	7372790	4 197	5 246
				SUMMA:		18 469	23 086
900x800	Klart	Frostat	558.130.00.1	Duschpelare Comfort, vit	7403542	7 293	9 116
			558.014.00.1	Front pentagonal, 90x80, borstad aluminium, klart glas	7379181	3 786	4 733
			558.328.00.1	Bakdel, 90x80, borstad aluminium, frostat glas	7379169	3 193	3 991
			550.412.00.1	Duschkar pentagonal, 90x80, vit	7372789	4 197	5 246
				SUMMA:		18 469	23 086
1000x1000	Klart	Frostat	558.130.00.1	Duschpelare Comfort, vit	7403542	7 293	9 116
			558.018.00.1	Front pentagonal, 100x100, borstad aluminium, klart glas	7379185	4 798	5 998
			558.336.00.1	Bakdel, 100x100, borstad aluminium, frostat glas	7979177	4 205	5 256
			550.414.00.1	Duschkar pentagonal 100x100, vit	7372791	5 209	6 511
				SUMMA:		21 505	26 881

Ifö Showerama 10-5, Comfort, pentagonal, borstad aluminiumprofil, frostat glas i bakdelen, klart glas i fronten.

Ifö Showerama 10-5, Comfort, pentagonal, vita profiler, klart glas.

	Mått	Glas Front	Glas Bak	Art. Nr.	Beskrivning	RSK-nr.	Exkl. moms	Inkl. moms
VIT	900x900	Klart	Klart	558.130.00.1	Duschpelare Comfort, vit	7403542	7 293	9 116
				558.011.00.1	Front pentagonal 90x90, vit, klart glas	7379178	3 406	4 258
				558.321.00.1	Bakdel 90x90, vit, klart glas	7379162	2 561	3 201
				550.411.00.1	Duschkar pentagonal 90x90, vit	7372788	4 197	5 246
					SUMMA:		17 457	21 821
	800x900	Klart	Klart	558.130.00.1	Duschpelare Comfort, vit	7403542	7 293	9 116
				558.015.00.1	Front pentagonal, 80x90, vit, klart glas	7379182	3 406	4 258
				558.329.00.1	Bakdel 80x90, vit, klart glas	7379170	2 561	3 201
				550.413.00.1	Duschkar pentagonal 80x90, vit	7372790	4 197	5 246
					SUMMA:		17 457	21 821
	900x800	Klart	Klart	558.130.00.1	Duschpelare Comfort, vit	7403542	7 293	9 116
				558.013.00.1	Front pentagonal, 90x80, vit, klart glas	7379180	3 406	4 258
				558.325.00.1	Bakdel 90x80, vit, klart glas	7379166	2 561	3 201
				550.412.00.1	Duschkar pentagonal 90x80, vit	7372789	4 197	5 246
					SUMMA:		17 457	21 821
	1000x1000	Klart	Klart	558.130.00.1	Duschpelare Comfort, vit	7403542	7 293	9 116
				558.017.00.1	Front pentagonal 100x100, vit, klart glas	7379184	4 418	5 523
				558.333.00.1	Bakdel 100x100, vit, klart glas	7379174	3 573	4 466
				550.414.00.1	Duschkar pentagonal, 100x100, vit	7372791	5 209	6 511
					SUMMA:		20 493	25 616
	900x900	Klart	Frostat	558.130.00.1	Duschpelare Comfort, vit	7403542	7 293	9 116
				558.011.00.1	Front pentagonal 90x90, vit, klart glas	7379178	3 406	4 258
				558.323.00.1	Bakdel 90x90, vit, frostat glas	7379164	3 067	3 834
				550.411.00.1	Duschkar pentagonal, 90x90, vit	7372788	4 197	5 246
					SUMMA:		17 963	22 454
	800x900	Klart	Frostat	558.130.00.1	Duschpelare Comfort, vit	7403542	7 293	9 116
				558.015.00.1	Front pentagonal 80x90, vit klart glas	7379182	3 406	4 258
				558.331.00.1	Bakdel 80x90, vit, frostat glas	7379172	3 067	3 834
				550.413.00.1	Duschkar pentagonal, 80x90, vit	7372790	4 197	5 246
					SUMMA:		17 963	22 454
	900x800	Klart	Frostat	558.130.00.1	Duschpelare Comfort, vit	7403542	7 293	9 116
				558.013.00.1	Front pentagonal 90x80, vit, klart glas	7379180	3 406	4 258
				558.327.00.1	Bakdel 90x80, vit, frostat glas	7379168	3 067	3 834
				550.412.00.1	Duschkar pentagonal, 90x80, vit	7372789	4 197	5 246
					SUMMA:		17 963	22 454
	1000x1000	Klart	Frostat	558.130.00.1	Duschpelare Comfort, vit	7403542	7 293	9 116
				558.017.00.1	Front pentagonal 100x100, vit, klart glas	7379184	4 418	5 523
				558.335.00.1	Bakdel 100x100, vit, frostat glas	7379176	4 079	5 099
				550.414.00.1	Duschkar pentagonal, 100x100, vit	7372791	5 209	6 511
					SUMMA:		20 999	26 429

BRA ATT VETA

Comfort duschkabin har takdusch, handdusch, integrerad blandare och hylla. Utvändig höjd inklusive takdusch är 215 cm. Kan justeras + 3 cm. Den invändiga höjden är 200 cm.

Comfort-modellen levereras med klart glas i fronten. Till bakpartiet kan du välja klart eller frostat glas.

800x900

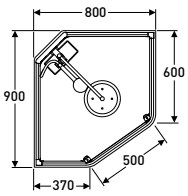

900x800

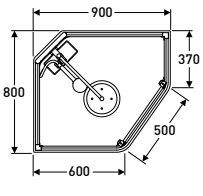

900x900

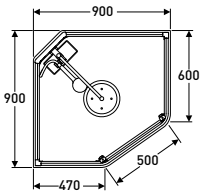

1000x1000

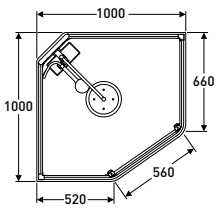

IFÖ SHOWERAMA 10-5 DUSCHKABIN COMFORT KVADRATISK

	Mått	Glas Front	Glas Bak	Art. Nr.	Beskrivning	RSK-nr.	Exkl. moms	Inkl. moms
BORSTAD ALUMINIUM	900x900	Klart	Klart	558.130.00.1	Duschpelare Comfort, vit	7403542	7 293	9 116
				558.020.00.1	Front kvadratisk, 90x90, borstad aluminium, klart glas	7379187	4 798	5 998
				558.322.00.1	Bakdel, 90x90, borstad aluminium, klart glas	7379163	2 814	3 518
				550.415.00.1	Duschkar kvadratisk, 90x90, vit	7372792	4 450	5 563
					SUMMA:		19 355	24 195
	900x900	Klart	Frostat	558.130.00.1	Duschpelare Comfort, vit	7403542	7 293	9 116
				558.020.00.1	Front kvadratisk, 90x90, borstad aluminium, klart glas	7379187	4 798	5 998
				558.324.00.1	Bakdel, 90x90, borstad aluminium, frostat glas	7379165	3 193	3 991
				550.415.00.1	Duschkar kvadratisk, 90x90, vit	7372792	4 450	5 563
					SUMMA:		19 734	24 668

	Mått	Glas Front	Glas Bak	Art. Nr.	Beskrivning	RSK-nr.	Exkl. moms	Inkl. moms
VIT	900x900	Klart	Klart	558.130.00.1	Duschpelare Comfort, vit	7403542	7 293	9 116
				558.019.00.1	Front kvadratisk, 90x90, vit, klart glas	7379186	4 418	5 523
				558.321.00.1	Bakdel, 90x90, vit, klart glas	7379162	2 561	3 201
				550.415.00.1	Duschkar kvadratisk, 90x90, vit	7372792	4 450	5 563
					SUMMA:		18 722	23 403
	900x900	Klart	Frostat	558.130.00.1	Duschpelare Comfort, vit	7403542	7 293	9 116
				558.019.00.1	Front kvadratisk, 90x90, vit, klart glas	7379186	4 418	5 523
				558.323.00.1	Bakdel, 90x90, vit, frostat glas	7379164	3 067	3 834
				550.415.00.1	Duschkar kvadratisk, 90x90, vit	7372792	4 450	5 563
					SUMMA:		19 228	24 035

BRA ATT VETA

Den invändiga höjden är 200 cm. Duschkabinen inkluderar takdusch, handdusch, integrerad blandare och hylla. Utvändig höjd inklusive takdusch är 215 cm. Kan justeras + 3 cm. Dörröppningen är 60 cm bred.

Comfort kvadratisk modell finns enbart i storleken 90x90 cm och fås med klart glas i fronten. Till bakdelen kan du välja mellan klart och frostat glas.

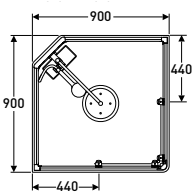

Ifö Showerama 10-5, Comfort, kvadratisk, vita profiler, klart glas.

Ifö Showerama 10-5, Comfort, kvadratisk, borstade aluminium-profiler, frostat glas i bakdelen, klart glas i fronten.

IFÖ SHOWERAMA 10-5 DUSCHKABIN CLASSIC PENTAGONAL

	Mått	Glas Front	Glas Bak	Art. Nr.	Beskrivning	RSK-nr.	Exkl. moms	Inkl. moms
VIT	900x900	Klart	Klart	558.133.00.1	Duschpelare Classic, vit	7403543	3 081	3 851
				558.011.00.1	Front pentagonal 90x90, vit, klart glas	7379178	3 406	4 258
				558.321.00.1	Bakdel 90x90, vit, klart glas	7379162	2 561	3 201
				550.411.00.1	Duschkar pentagonal 90x90, vit	7372788	4 197	5 246
					SUMMA:		13 245	16 556
	800x900	Klart	Klart	558.133.00.1	Duschpelare Classic, vit	7403543	3 081	3 851
				558.015.00.1	Front pentagonal 80x90, vit, klart glas	7379182	3 406	4 258
				558.329.00.1	Bakdel 80x90, vit, klart glas	7379170	2 561	3 201
				550.413.00.1	Duschkar pentagonal, 80x90, vit	7372790	4 197	5 246
					SUMMA:		13 245	16 556
	900x800	Klart	Klart	558.133.00.1	Duschpelare Classic, vit	7403543	3 081	3 851
				558.013.00.1	Front pentagonal 90x80, vit, klart glas	7379180	3 406	4 258
				558.325.00.1	Bakdel 90x80, vit, klart glas	7379166	2 561	3 201
				550.412.00.1	Duschkar pentagonal, 90x80, vit	7372789	4 197	5 246
					SUMMA:		13 245	16 556
	900x900	Klart	Frostat	558.133.00.1	Duschpelare Classic, vit	7403543	3 081	3 851
				558.011.00.1	Front pentagonal 90x90, vit, klart glas	7379178	3 406	4 258
				558.323.00.1	Bakdel 90x90, vit, frostat glas	7379164	3 067	3 834
				550.411.00.1	Duschkar pentagonal, 90x90, vit	7372788	4 197	5 246
					SUMMA:		13 751	17 189

BRA ATT VETA

Classic duschkabin inkluderar en handdusch men ingen takdusch, hylla eller blandare. Höjd: 200 cm.

Classic pentagonal har klart glas i fronten och vita profiler. Till bakpartiet kan du välja klart eller frostat glas.

800x900

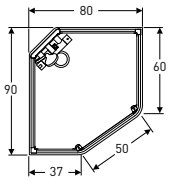

900x800

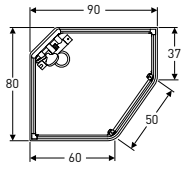

900x900

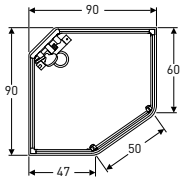

Ifö Showerama 10-5, Classic pentagonal, vita profiler, klart glas.
Blandare ingår ej.

DUSCHAR

Duschkabiner

Ny

Ifö Showerama duschpelare

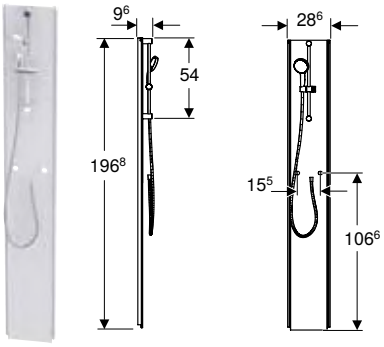

Användning
- För installation med duschkabin Showerama 10-5
- För hörnmontering

Tekniska data

Maximalt driftstryck	10 bar
Material	Stål

Egenskaper
- Modulär
- Förtillverkade hål för blandaranslutning
- Duschhandtag, justerbar höjd

Leveransomfattning
- Takdusch
- Duschpelare
- Handdusch med slang

Artikelnr	RSK nr.	Färg / yta	G ["]	B [cm]	H [cm]	T [cm]	Antal sidomunstycken	SEK/st. Exkl moms	SEK/st. Inkl moms
558.133.00.1	7403543	Vit	1/2	28,6	196,8	60	0	**3'389**	**4'236**
Levereras fr.o.m. januari 2022									

Att beställa extra
- Framdel
- Bakdel
- Duschkar

Ny

Ifö Showerama duschpelare

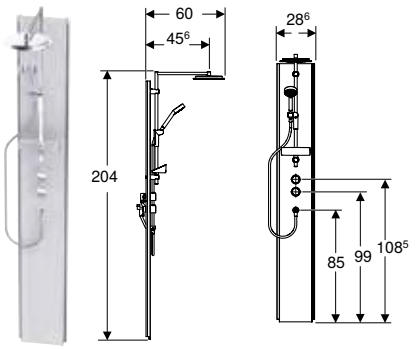

Användning
- För installation med duschkabin Showerama 10-5
- För hörnmontering

Egenskaper
- Modulär
- Duschhandtag, justerbar höjd

Tekniska data

Maximalt driftstryck	10 bar
Material	Stål

Leveransomfattning
- Handdusch med slang
- Takdusch
- Duschpelare
- Duschstång
- Avställningsyta av Plexiglas®
- Termostatblandare
- Blandarreglage
- Vattendelare

Artikelnr	RSK nr.	Färg / yta	G ["]	B [cm]	H [cm]	T [cm]	Antal sidomunstycken	SEK/st. Exkl moms	SEK/st. Inkl moms
558.130.00.1	7403542	Vit	1/2	28,6	204	60	0	**8'022**	**10'028**
Levereras fr.o.m. januari 2022									

Att beställa extra
- Framdel
- Bakdel
- Duschkar

Ny

Ifö Showerama fyrkantigt duschkar

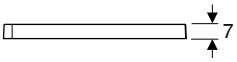

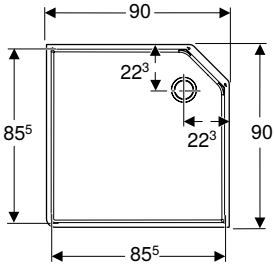

Användning
- För installation med duschkabin Showerama 10-5

Tekniska data

Material	Stenharts

Egenskaper
- Modulär
- Rektangulär
- Utloppshål ø 90 mm
- Innerhöjd 5 cm
- Med hjul

Leveransomfattning
- Duschkar
- Avlopp, dusch
- 4 fötter, justerbar höjd

Artikelnr	RSK nr.	Färg / yta	L [cm]	L1 [cm]	B [cm]	B1 [cm]	H [cm]	SEK/st. Exkl moms	SEK/st. Inkl moms
550.415.00.1	7372792	Vit / Glansig	90	85,5	90	85,5	7	**4'895**	**6'118**
Levereras fr.o.m. januari 2022									

Att beställa extra
- Framdel
- Bakdel
- Duschpelare

Ny

Ifö Showerama pentagonalt duschkar

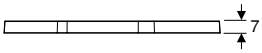

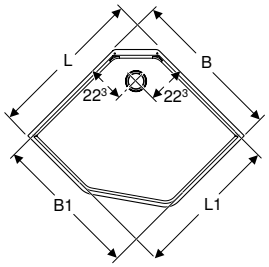

Användning
- För installation med duschkabin Showerama 10-5

Tekniska data

Material	Stenharts

Egenskaper
- Modulär
- Pentagonal
- Utloppshål ø 90 mm
- Innerhöjd 5 cm
- Med hjul

Leveransomfattning
- Duschkar
- Avlopp, dusch
- 5 fötter, justerbar höjd

Artikelnr	RSK nr.	Färg / yta	L [cm]	L1 [cm]	B [cm]	B1 [cm]	H [cm]	SEK/st. Exkl moms	SEK/st. Inkl moms
550.411.00.1	7372788	Vit / Glansig	90	85,5	90	85,5	7	**4'617**	**5'772**
550.412.00.1	7372789	Vit / Glansig	80	75,5	90	85,5	7	**4'617**	**5'772**
550.413.00.1	7372790	Vit / Glansig	90	85,5	80	75,5	7	**4'617**	**5'772**
550.414.00.1	7372791	Vit / Glansig	100	95,5	100	95,5	7	**5'730**	**7'162**

Levereras fr.o.m. januari 2022

Att beställa extra
- Framdel
- Bakdel
- Duschpelare

Ny

Ifö Showerama kvadratisk

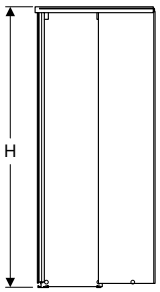

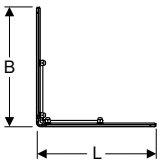

Användning
- För installation med duschkabin Showerama 10-5

Tekniska data

Material	Aluminium

Egenskaper
- Skjutdörrsöppning
- Modulär

Leveransomfattning
- Framdel

Artikelnr	RSK nr.	Färg / yta	L [cm]	B [cm]	H [cm]	SEK/st. Exkl moms	SEK/st. Inkl moms
558.019.00.1	7379186	Vit / Glas transparent	90	90	200	**4'860**	**6'076**
558.020.00.1	7379187	Silverfärger / Glas transparent	90	90	200	**5'278**	**6'598**

Levereras fr.o.m. januari 2022

Att beställa extra
- Bakdel
- Duschpelare
- Duschkar

Ny

Ifö Showerama pentagonal

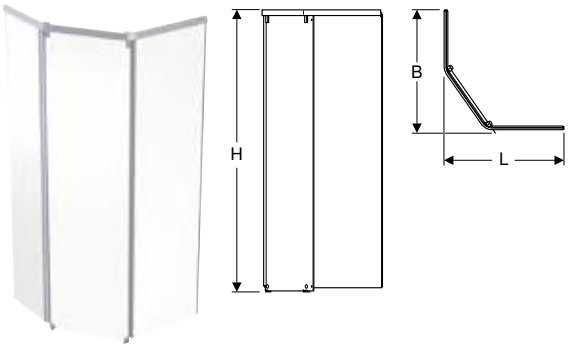

Användning
- För installation med duschkabin Showerama 10-5

Egenskaper
- Modulär

Leveransomfattning
- Framdel

Artikelnr	RSK nr.	Färg / yta	L [cm]	B [cm]	H [cm]	SEK/st. Exkl moms	SEK/st. Inkl moms
558.011.00.1	7379178	Vit / Glas transparent	90	90	200	**3'747**	**4'684**
558.012.00.1	7379179	Silverfärger / Glas transparent	90	90	200	**4'165**	**5'206**
558.013.00.1	7379180	Vit / Glas transparent	80	90	200	**3'747**	**4'684**
558.014.00.1	7379181	Silverfärger / Glas transparent	80	90	200	**4'165**	**5'206**
558.015.00.1	7379182	Vit / Glas transparent	90	80	200	**3'747**	**4'684**
558.016.00.1	7379183	Silverfärger / Glas transparent	90	80	200	**4'165**	**5'206**
558.017.00.1	7379184	Vit / Glas transparent	100	100	200	**4'860**	**6'076**
558.018.00.1	7379185	Silverfärger / Glas transparent	100	100	200	**5'278**	**6'598**

Levereras fr.o.m. januari 2022

Att beställa extra
- Bakdel
- Duschpelare
- Duschkar

Ny

Ifö Showerama bakdel

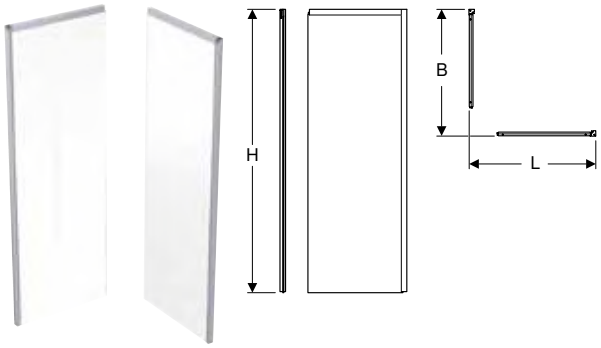

Användning
- För installation med duschkabin Showerama 10-5

Egenskaper
- Modulär

Tekniska data

Material	Aluminium

Leveransomfattning
- Bakdel

Artikelnr	RSK nr.	Färg / yta	L [cm]	B [cm]	H [cm]	SEK/st. Exkl moms	SEK/st. Inkl moms
558.321.00.1	7379162	Vit / Glas transparent	90	90	200	**2'817**	**3'522**
558.322.00.1	7379163	Silverfärger / Glas transparent	90	90	200	**3'095**	**3'868**
558.323.00.1	7379164	Vit / Matt glas	90	90	200	**3'374**	**4'218**
558.324.00.1	7379165	Silverfärger / Matt glas	90	90	200	**3'512**	**4'390**
558.325.00.1	7379166	Vit / Glas transparent	80	90	200	**2'817**	**3'522**
558.326.00.1	7379167	Silverfärger / Glas transparent	80	90	200	**3'095**	**3'868**
558.327.00.1	7379168	Vit / Matt glas	80	90	200	**3'374**	**4'218**
558.328.00.1	7379169	Silverfärger / Matt glas	80	90	200	**3'512**	**4'390**
558.329.00.1	7379170	Vit / Glas transparent	90	80	200	**2'817**	**3'522**
558.330.00.1	7379171	Silverfärger / Glas transparent	90	80	200	**3'095**	**3'868**
558.331.00.1	7379172	Vit / Matt glas	90	80	200	**3'374**	**4'218**
558.332.00.1	7379173	Silverfärger / Matt glas	90	80	200	**3'512**	**4'390**
558.333.00.1	7379174	Vit / Glas transparent	100	100	200	**3'930**	**4'912**
558.334.00.1	7379175	Silverfärger / Glas transparent	100	100	200	**4'209**	**5'262**
558.335.00.1	7379176	Vit / Matt glas	100	100	200	**4'487**	**5'608**
558.336.00.1	7379177	Silverfärger / Matt glas	100	100	200	**4'626**	**5'782**

Levereras fr.o.m. januari 2022

Att beställa extra
- Framdel
- Duschpelare
- Duschkar

Duschväggar

Ny

Ifö Showerama vikdörr

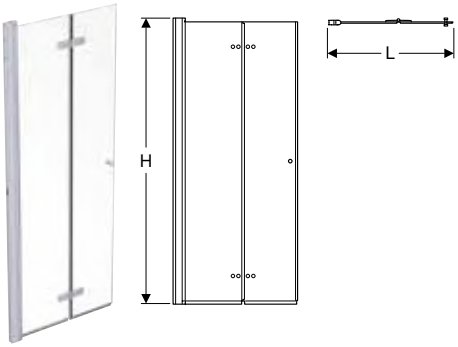

Användning
- För privata badrum och hotell

Tekniska data

Material	Aluminium

Leveransomfattning
- Vikdörr

Egenskaper
- Delvis inramad
- Som en dörr eller i kombination med en andra dörr eller fast duschvägg
- Med knopp
- Med höj- och sänkmekanism
- Vikdörröppning
- Säkerhetsglas, transparent
- Justerbar i längd och bredd, +/- 1 cm

Artikelnr	RSK nr.	L [cm]	H [cm]	Modell	SEK/st. Exkl moms	SEK/st. Inkl moms
Färg / yta: Silverfärger / Glas transparent						
560.010.00.1	7379156	70	200	Vänster	**5'863**	**7'328**
560.011.00.1	7379157	70	200	Höger	**5'863**	**7'328**
560.012.00.1	7379158	80	200	Vänster	**5'990**	**7'488**
560.013.00.1	7379159	80	200	Höger	**5'990**	**7'488**
560.014.00.1	7379160	90	200	Vänster	**6'117**	**7'646**
560.015.00.1	7379161	90	200	Höger	**6'117**	**7'646**

Levereras fr.o.m. januari 2022

- Ersättning för artikelnr 59702197, 59701197, 59802197, 59801197, 59902197, 59901197

Ny

Ifö Showerama duschdörr, böjd

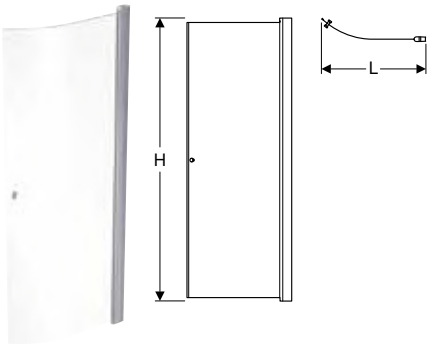

Användning
- För privata badrum och hotell

Tekniska data

Material	Aluminium

Leveransomfattning
- Duschdörr

Egenskaper
- Delvis inramad
- Bockad
- Med höj- och sänkmekanism
- Vändbar
- Med knopp
- Duschdörrsöppning
- Säkerhetsglas
- Justerbar i längd och bredd, +/- 1 cm

Artikelnr	RSK nr.	L [cm]	L1 [cm]	H [cm]	SEK/st. Exkl moms	SEK/st. Inkl moms
Färg / yta: Silverfärger / Glas transparent						
560.030.00.1	7379149	53,3	70	200	**3'898**	**4'872**
560.031.00.1	7379150	63,3	80	200	**3'898**	**4'872**
560.032.00.1	7379151	73,3	90	200	**3'898**	**4'872**
Levereras fr.o.m. januari 2022						

Ny

Ifö Showerama duschdörr, rak

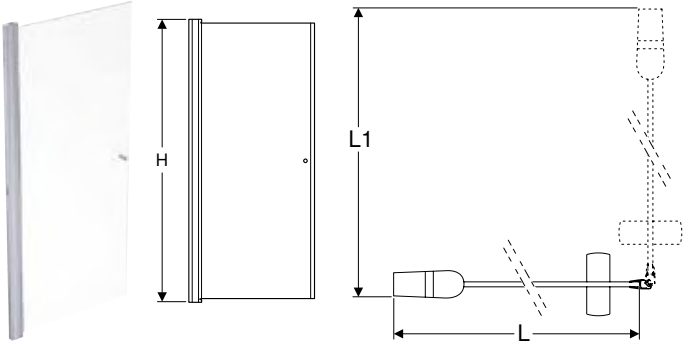

Användning
- För privata badrum och hotell

Tekniska data

Material	Aluminium

Leveransomfattning
- Duschdörr

Egenskaper
- Delvis inramad
- Rak
- Med höj- och sänkmekanism
- Som en dörr eller i kombination med en andra dörr eller fast duschvägg
- Vändbar
- Med knopp
- Duschdörrsöppning
- Säkerhetsglas
- Justerbar i längd och bredd, +/- 1 cm

Artikelnr	RSK nr.	L [cm]	H [cm]	SEK/st. Exkl moms	SEK/st. Inkl moms
Färg / yta: Silverfärger / Glas transparent					
560.033.00.1	7379154	70	200	**3'898**	**4'872**
560.034.00.1	7379152	80	200	**3'898**	**4'872**
Levereras fr.o.m. januari 2022					

Artikelnr	RSK nr.	L [cm]	H [cm]	SEK/st. Exkl moms	SEK/st. Inkl moms
560.035.00.1	7379155	90	200	3'898	4'872
560.036.00.1	7379153	100	200	3'898	4'872
Levereras fr.o.m. januari 2022					

Ny

Ifö Showerama rak duschvägg

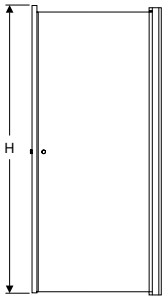

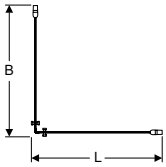

Användning
- För privata badrum och hotell

Leveransomfattning
- Komplett hörnlösning (2 dörrar)

Egenskaper
- Delvis inramad
- Rektangulär
- Rak
- Med höj- och sänkmekanism
- Med knopp
- Duschdörrsöppning
- Säkerhetsglas, transparent eller delvis frostat
- Justerbar i längd och bredd, +/- 1 cm

Artikelnr	RSK nr.	L [cm]	B [cm]	H [cm]	SEK/st. Exkl moms	SEK/st. Inkl moms
Färg / yta: Silverfärger / Glas transparent						
560.210.00.1	7379196	90	90	200	7'145	8'932
560.211.00.1	7379197	80	80	200	7'145	8'932
Levereras fr.o.m. januari 2022						

Ny

Ifö Showerama duschvägg för rund hörndusch

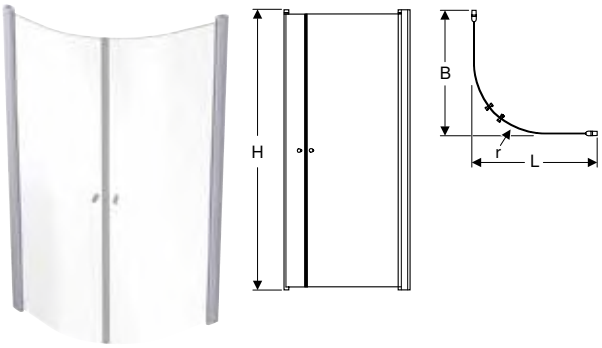

Användning
- För privata badrum och hotell

Tekniska data

Material	Aluminium

Egenskaper
- Delvis inramad
- Med knopp
- Duschdörrsöppning
- Säkerhetsglas
- Justerbar i längd och bredd, +/- 1 cm
- Med höj- och sänkmekanism

Leveransomfattning
- Komplett hörnlösning (2 dörrar)

Artikelnr	RSK nr.	L [cm]	B [cm]	H [cm]	r [cm]	SEK/st. Exkl moms	SEK/st. Inkl moms
Färg / yta: Silverfärger / Glas transparent							
560.310.00.1	7365984	90	90	200	55	**7'145**	**8'932**
560.311.00.1	7365985	80	80	200	55	**7'145**	**8'932**
Levereras fr.o.m. januari 2022							

Ny

Ifö Showerama duschvägg

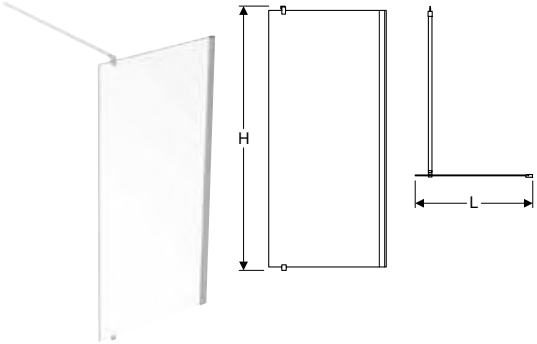

Användning
- För privata badrum och hotell

Tekniska data

Material	Aluminium

Egenskaper
- Rak
- Kan användas som walk in-dusch eller i kombination med en dörr
- Vändbar
- Säkerhetsglas
- Justerbar i längd och bredd, +/- 1 cm

Leveransomfattning
- Sidovägg för dusch
- Stabiliseringsstång

Artikelnr	RSK nr.	Färg / yta	L [cm]	H [cm]	SEK/st. Exkl moms	SEK/st. Inkl moms
560.060.00.1	7365986	Silverfärger / Glas transparent	100	197	**3'974**	**4'968**
560.061.00.1	7365987	Silverfärger / Glas transparent	90	197	**3'974**	**4'968**
560.062.00.1	7365988	Silverfärger / Glas transparent	80	197	**3'974**	**4'968**
Levereras fr.o.m. januari 2022						

Övriga produkter

TOALETTER 246
WC-sitsar 246
TVÄTTSTÄLL 247
Hörntvättställ 247
Tillgänglighetsanpassade tvättställ 248
BADRUMSMÖBEL 249
Tillbehör 249
URINALER 256
Skiljeväggar 256
Spolningsdrift 256
SYNLIGA CISTERNER 257
Tillbehör 257

TOALETTER

WC-sitsar

Ifö WC-sits för barn Cascade, mjuk

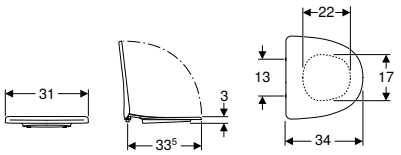

Tekniska data

Material	PP
Monteringsdistans	13 cm

Leveransomfattning
- WC-sits

Egenskaper
- Överlappande WC-lock
- Mjuk sits

Artikelnr	RSK nr.	Färg / yta	Gångjärn för snabbfäste	Soft-close	Fastsättning	Gångjärnsmaterial	SEK/st. Exkl moms	SEK/st. Inkl moms
99518	7921871	Vit	Ja	Nej	Inga	Plast	2'061	2'576

Ifö WC-sits Cascade, mjuk

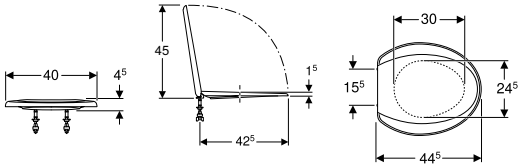

Tekniska data

Material	PP
Monteringsdistans	15,5 cm

Leveransomfattning
- WC-sits

Egenskaper
- Överlappande WC-lock
- Mjuk sits

Artikelnr	RSK nr.	Färg / yta	B [cm]	T [cm]	Gångjärn för snabbfäste	Soft-close	Fastsättning	Gångjärnsmaterial	SEK/st. Exkl moms	SEK/st. Inkl moms
99580	7965502	Vit	39,8	43,6	Nej	Nej	Inga	Plast	769	962

Ifö Aqua WC-sits mjuk

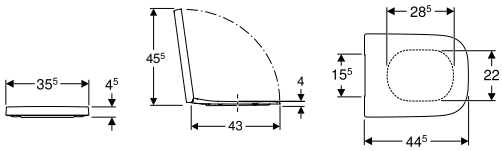

Tekniska data

Material	PP
Monteringsdistans	15,5 cm

Leveransomfattning
- WC-sits

Egenskaper
- Överlappande WC-lock
- Mjuk sits

Artikelnr	RSK nr.	Färg / yta	B [cm]	T [cm]	Gångjärn för snabbfäste	Soft-close	Fastsättning	Gångjärnsmaterial	SEK/st. Exkl moms	SEK/st. Inkl moms
99588	7921856	Vit	37,4	44	Ja	Nej	Inga	Plast	769	962

Ifö Aqua WC-sits mjuk, för kompakt WC

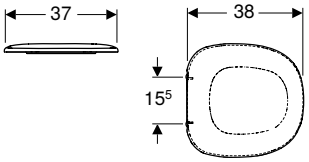

Tekniska data

Material	PP
Monteringsdistans	15,5 cm

Leveransomfattning
- WC-sits

Egenskaper
- Överlappande WC-lock
- Mjuk sits

Artikelnr	RSK nr.	Färg / yta	Gångjärn för snabbfäste	Soft-close	Fastsättning	Gångjärnsmaterial	SEK/st. Exkl moms	SEK/st. Inkl moms
99587	7921855	Vit	Ja	Nej	Inga	Plast	769	962

TVÄTTSTÄLL

Hörntvättställ

Ifö hörntvättställ

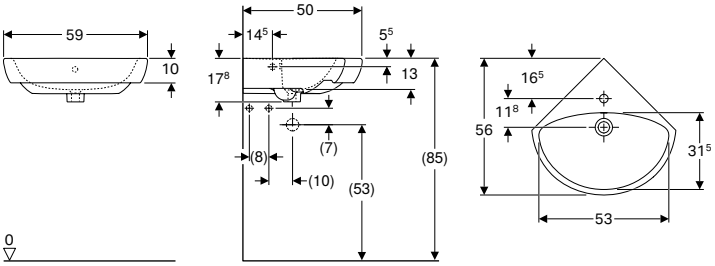

Användning
- För hörnmontering

Leveransomfattning
- Tvättställ

Tekniska data

Material	Sanitetsporslin

Artikelnr	RSK nr.	Färg / yta	Kranhål	Överfyllnad	Avställningsyta	B [cm]	H [cm]	T [cm]	SEK/st. Exkl moms	SEK/st. Inkl moms
88036	7521508	Vit	Mitten	Synlig	Utan	59	17,8	56	2'297	2'872

Tillgänglighetsanpassade tvättställ

Ifö Care tvättställ med vinklingsbara konsoler, tillgänglighetsanpassat

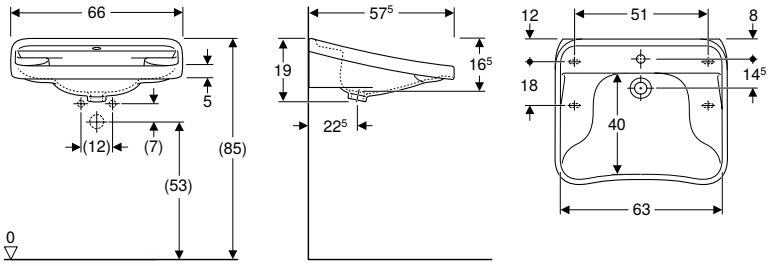

Användning
- Lämplig för rullstolsanvändare

Tekniska data

Material	Sanitetsporslin

Egenskaper
- Rektangulärt
- Ergonomiskt utformad framsida
- Ergonomiskt utformat armstöd

Leveransomfattning
- Tvättställ
- Flaskvattenlås med dykrör, med flexibel kopplingsslang
- Utloppsventil
- Konsoler

Artikelnr	RSK nr.	Färg / yta	Kranhål	Överfyllnad	Avställningsyta	H [cm]	T [cm]	SEK/st. Exkl moms	SEK/st. Inkl moms
B / Bredd: 66 cm									
500.656.01.2	7511858	Vit	Mitten	Utan	På bägge sidor	19	57,5	**7'392**	**9'240**

Ifö Care tvättställ, tillgänglighetsanpassat

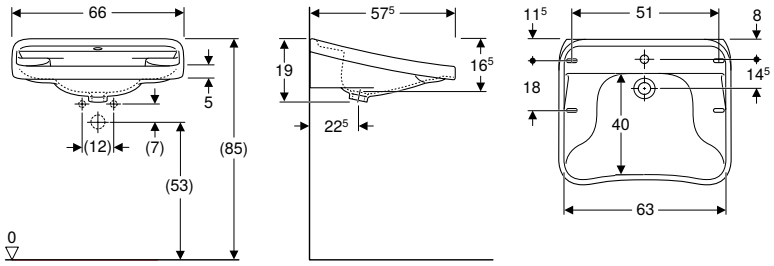

Användning
- Lämplig för rullstolsanvändare

Tekniska data

Material	Sanitetsporslin

Egenskaper
- Rektangulärt
- Ergonomiskt utformad framsida
- Ergonomiskt utformat armstöd

Leveransomfattning
- Utloppsventil
- Tvättställ
- Konsoler

Artikelnr	RSK nr.	Färg / yta	Kranhål	Överfyllnad	Avställningsyta	H [cm]	T [cm]	SEK/st. Exkl moms	SEK/st. Inkl moms
B / Bredd: 66 cm									
500.655.01.2	7511857	Vit	Mitten	Utan	På bägge sidor	19	57,5	**4'918**	**6'148**

Ifö Care tvättställ, tillgänglighetsanpassat

Användning
- Lämplig för rullstolsanvändare
- Lämplig för tillgänglighetsanpassad byggnation

Tekniska data

Material	Sanitetsporslin

Egenskaper
- Rektangulärt
- Ergonomiskt utformad framsida
- Ergonomiskt utformat armstöd

Leveransomfattning
- Tvättställ

Artikelnr	RSK nr.	Färg / yta	Kranhål	Överfyllnad	Avställningsyta	B [cm]	H [cm]	T [cm]	SEK/st. Exkl moms	SEK/st. Inkl moms
25120	7525602	Vit	Mitten	Synlig	Baktill	60	18	58	**5'721**	**7'152**
25120000000100	7525604	Vit	Mitten	Utan	Baktill	60	18	58	**5'546**	**6'932**

BADRUMSMÖBEL

Tillbehör

Ifö handtag fyrkantigt

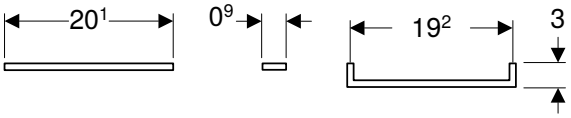

Leveransomfattning
- Grepp
- Infästningsmaterial

Artikelnr	RSK nr.		Färg / yta	L [cm]	H [cm]	T [cm]	CC size	SEK/st. Exkl moms	SEK/st. Inkl moms
45354	8865641		Svart	20,1	0,9	2,8	192	**134**	**168**
502.560.01.1	8865853	N	Vit	20,1	0,9	2,8	192	**186**	**232**
45355	8865642		Polerad mässing	20,1	0,9	2,8	192	**138**	**172**
45353	8865640		Rostfritt stål	20,1	0,9	2,8	192	**134**	**168**
45352	8865639		Förkromad	20,1	0,9	2,8	192	**134**	**168**

N: Ny, levereras fr.o.m. april 2022

Ny

Ifö handtag

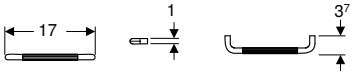

Leveransomfattning
- Grepp
- Infästningsmaterial

Artikelnr	RSK nr.	Färg / yta	L [cm]	B [cm]	T [cm]	CC size	SEK/st. Exkl moms	SEK/st. Inkl moms
502.562.16.1	8865854	Svart	17	1	3,7	160	294	368
502.562.97.1	8865855	Antik brons	17	1	3,7	160	294	368
502.562.CH.1	8865856	Satinerad mässing	17	1	3,7	160	294	368
502.562.00.1	8865857	Rostfritt stål	17	1	3,7	160	294	368

Levereras fr.o.m. april 2022

Ifö knopp rund

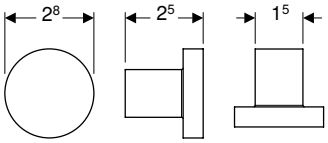

Leveransomfattning
- Grepp
- Infästningsmaterial

Artikelnr	RSK nr.		Färg / yta	D [cm]	T [cm]	SEK/st. Exkl moms	SEK/st. Inkl moms
502.482.16.1	8917720	N	Svart	2,8	2,5	124	156
502.561.01.1	8865858	N	Vit	2,8	2,5	140	176
45359	8865646		Polerad mässing	2,8	2,5	72	90
502.482.00.1	8917722	N	Rostfritt stål	2,8	2,5	124	156
45360	8865647		Förkromad	2,8	2,5	72	90

N: Ny, levereras : 502.482.16.1 fr.o.m. januari 2022; 502.561.01.1 fr.o.m. april 2022; 502.482.00.1 fr.o.m. januari 2022;

Ny

Ifö handtag trä

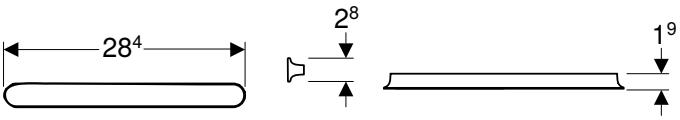

Leveransomfattning
- Grepp
- Infästningsmaterial

Artikelnr	RSK nr.	Färg / yta	L [cm]	B [cm]	T [cm]	CC size	SEK/st. Exkl moms	SEK/st. Inkl moms
502.564.16.1	8865859	Svart	28,4	2,8	1,9	256	309	386
502.564.JR.1	8865860	Valnöt hickory	28,4	2,8	1,9	256	309	386
502.564.JH.1	8865861	Ek	28,4	2,8	1,9	256	309	386

Levereras fr.o.m. april 2022

Ny

Ifö knopp trä

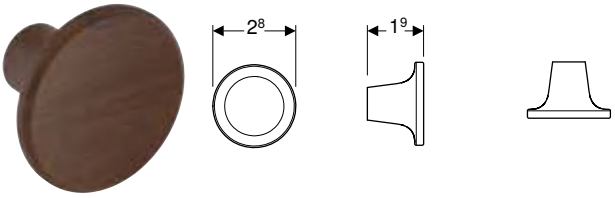

Leveransomfattning
- Grepp
- Infästningsmaterial

Artikelnr	RSK nr.	Färg / yta	D [cm]	T [cm]	SEK/st. Exkl moms	SEK/st. Inkl moms
502.565.16.1	8865862	Svart	2,8	1,9	154	192
502.565.JR.1	8865863	Valnöt hickory	2,8	1,9	154	192
502.565.JH.1	8865864	Ek	2,8	1,9	154	192
Levereras fr.o.m. april 2022						

Ifö magnethållare

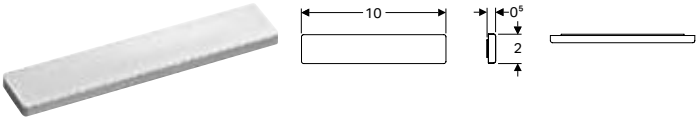

Egenskaper
- Självhäftande

Artikelnr	RSK nr.	B [cm]	H [cm]	T [cm]	SEK/st. Exkl moms	SEK/st. Inkl moms
42760	8973972	10	2	0,5	450	562

Ifö förstoringsspegel

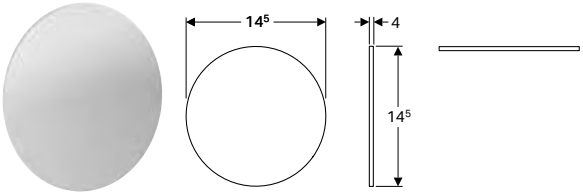

Egenskaper
- Med trefaldig förstoring
- Självhäftande

Artikelnr	RSK nr.	SEK/st. Exkl moms	SEK/st. Inkl moms
42761	8973979	352	440

Ifö eluttagselement

Användning
- För montering i tvättställsunderskåp, högskåp, överskåp eller spegelskåp

Leveransomfattning
- Eluttag
- Infästningsmaterial

Tekniska data

Kapslingsklass	IP44
Märkspänning	230 V AC
Nätfrekvens	50 Hz

Artikelnr	RSK nr.	Färg / yta	Stickkontaktstyp	SEK/st. Exkl moms	SEK/st. Inkl moms
42612	8972765	Vit	CEE 7/4 typ F	**704**	**880**

Ny

Ifö lådinsats H-indelning

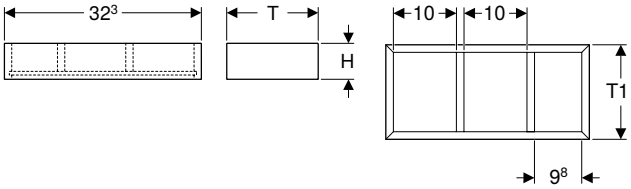

Tekniska data

Material	Tätt försluten spånplatta med tre skikt

Leveransomfattning
- Lådinsats

Egenskaper
- H-indelning

Artikelnr	RSK nr.	Färg / yta	B [cm]	H [cm]	T [cm]	T1 [cm]	SEK/st. Exkl moms	SEK/st. Inkl moms
502.530.00.1	8865871	Lava / Strukturerad melamin	32,3	5,9	15	12,6	**526**	**658**

Levereras fr.o.m. april 2022

Ny

Ifö lådinsats T-indelning

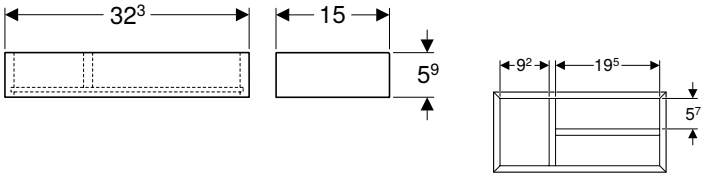

Tekniska data

Material	Tätt försluten spånplatta med tre skikt

Leveransomfattning
- Lådinsats

Egenskaper
- T-indelning

Artikelnr	RSK nr.	Färg / yta	B [cm]	H [cm]	T [cm]	SEK/st. Exkl moms	SEK/st. Inkl moms
502.529.00.1	8865872	Lava / Strukturerad melamin	32,3	5,9	15	**526**	**658**

Levereras fr.o.m. april 2022

Ny

Ifö lådinsats, H-indelning, för nedre låda

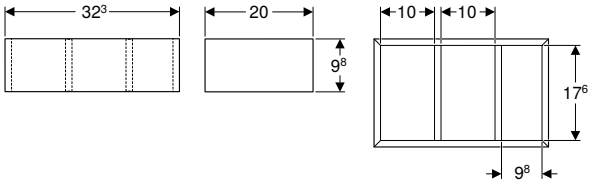

Tekniska data

Material	Tätt försluten spånplatta med tre skikt

Leveransomfattning

- Lådinsats

Egenskaper

- H-indelning

Artikelnr	RSK nr.	Färg / yta	B [cm]	H [cm]	T [cm]	SEK/st. Exkl moms	SEK/st. Inkl moms
502.531.00.1	8865873	Lava / Strukturerad melamin	32,3	9,8	20	**557**	**696**
Levereras fr.o.m. april 2022							

Ny

Ifö lampa för spegelskåp

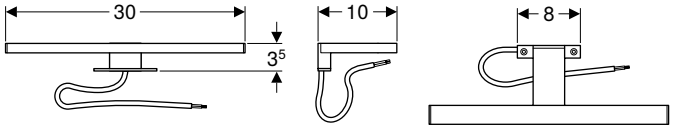

Tekniska data

Kapslingsklass	IP44
Skyddsklass	II
Märkspänning	220–240 V AC
Nätfrekvens	50 / 60 Hz
Driftspänning	24 V DC
Effekt	6 W
Ljusfärg	4000 K

Artikelnr	RSK nr.	Färg / yta	SEK/st. Exkl moms	SEK/st. Inkl moms
502.527.00.1	8865869	Optik krom	**688**	**860**
Levereras fr.o.m. april 2022				

Tillbehör

- Ifö Spira Pro spegelskåp med två dörrar → s. 112

Ny

Ifö Set ljuslister för låda, vänster och höger, längd 35 cm

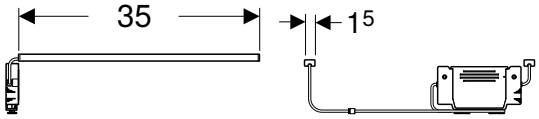

Tekniska data

Skyddsklass	III
Driftspänning	7,5 V DC
Effekt	< 1 W
Material	Plast
Ljusfärg	3500 K

Leveransomfattning

- Vänster och höger ljuslist
- Infästningsmaterial

Egenskaper

- Användningstid 3–6 månader
- Ladda med mikro-USB-B-kabel

Artikelnr	RSK nr.	L [cm]	SEK/st. Exkl moms	SEK/st. Inkl moms
502.567.00.1	8865870	35	989	1'236

Levereras fr.o.m. april 2022

Ny

Ifö handdukshållare för badrumsmöbler

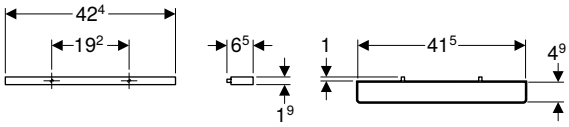

Tekniska data

Material	Aluminium

Artikelnr	RSK nr.	Färg / yta	B [cm]	H [cm]	T [cm]	SEK/st. Exkl moms	SEK/st. Inkl moms
502.374.01.1	8865851	Vit / Pulverlackerad matt	42,4	1,9	4,9	340	426
502.374.16.1	8865852	Svart / Pulverlackerad matt	42,4	1,9	4,9	340	426

Levereras fr.o.m. april 2022

Ifö runt grepp

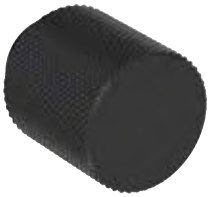

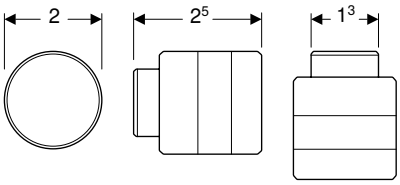

Leveransomfattning

- Grepp
- Infästningsmaterial

Artikelnr	RSK nr.		Färg / yta	D [cm]	T [cm]	SEK/st. Exkl moms	SEK/st. Inkl moms
45356	8865643		Svart	2	2,5	124	156
45357	8865644		mässing	2	2,5	124	156
45358	8865645		Antik brons	2	2,5	124	156
502.563.00.1	8865865	N	Rostfritt stål	2	2,5	154	192

N: Ny, levereras fr.o.m. april 2022

Ifö öglehandtag

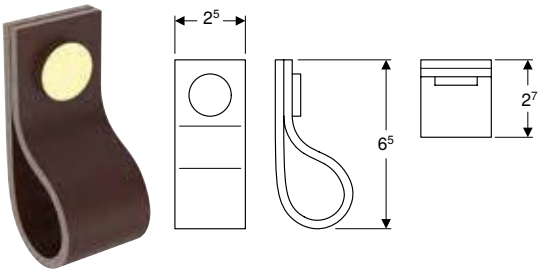

Leveransomfattning
- Grepp
- Infästningsmaterial

Artikelnr	RSK nr.		Färg / yta	B [cm]	H [cm]	SEK/st. Exkl moms	SEK/st. Inkl moms
45350	8865637		Mörkbrun	2,5	6,5	**134**	**168**
45351	8865638		Ljusbrun	2,5	6,5	**134**	**168**
502.481.16.1	8917719	N	Svart / Mattförkromat lackerad	2,5	6,5	**207**	**258**

N: Ny, levereras fr.o.m. januari 2022

Ny

Ifö eluttagselement

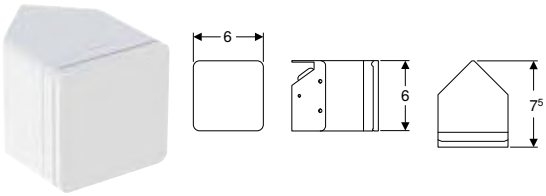

Användning
- För montering i tvättställsunderskåp, högskåp, överskåp eller spegelskåp

Tekniska data

Kapslingsklass	IP44
Märkspänning	230 V AC
Nätfrekvens	50 Hz

Leveransomfattning
- Eluttag
- Infästningsmaterial

Artikelnr	RSK nr.	Färg / yta	Stickkontaktstyp	SEK/st. Exkl moms	SEK/st. Inkl moms
502.440.01.1	8934726	Vit	CEE 7/4 typ F	**421**	**526**

Levereras fr.o.m. januari 2022

URINALER

Skiljeväggar

Ifö skiljevägg

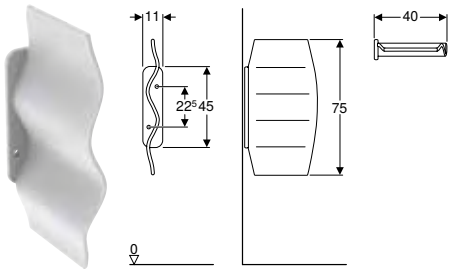

Tekniska data

Material	Eldfast lera

Leveransomfattning
- Infästningsmaterial

Artikelnr	RSK nr.	Färg / yta	B [cm]	H [cm]	T [cm]	SEK/st. Exkl moms	SEK/st. Inkl moms
40800	7983119	Vit	11	75	40	**3'216**	**4'020**

Spolningsdrift

Ifö 300 Basic urinal med avloppssil, inloppsrör bakifrån, utlopp bakåt eller nedåt

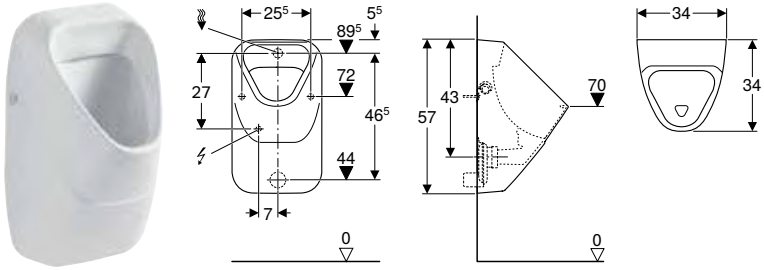

Användning
- För urinalinstallationer med inloppsrör baktill och utlopp bakåt eller nedåt

Tekniska data

Spolmängd vid liten spolning	1 l
Material	Sanitetsporslin

Egenskaper
- Väggmonterad
- Med spolkant
- Dolt vattenlås
- Med avloppssil av sanitetsporslin
- Dolda infästningar

Leveransomfattning
- Vattenlås
- Infästningsmaterial

Artikelnr	RSK nr.	Färg / yta	B [cm]	H [cm]	T [cm]	Inlopp	Utlopp	Siktmärke	SEK/st. Exkl moms	SEK/st. Inkl moms
41460	7988997	Vit	34	57	34	Baktill	Bakåt eller nedåt	Nej	**3'412**	**4'266**

Ifö 300 Basic urinal med avloppssil, inloppsrör uppifrån, utlopp bakåt eller nedåt

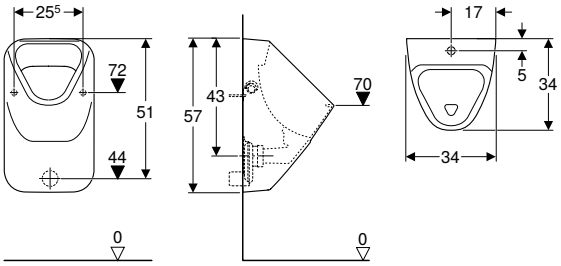

Användning
- För urinalinstallationer med inloppsrör uppifrån och utlopp bakåt eller nedåt
- För synliga urinalstyrningar

Tekniska data

Spolmängd vid liten spolning	1 l
Material	Sanitetsporslin

Egenskaper
- Väggmonterad
- Med spolkant
- Dolt vattenlås
- Med avloppssil av sanitetsporslin
- Dolda infästningar

Leveransomfattning
- Vattenlås
- Infästningsmaterial

Artikelnr	RSK nr.	Färg / yta	B [cm]	H [cm]	T [cm]	Inlopp	Utlopp	Siktmärke	SEK/st. Exkl moms	SEK/st. Inkl moms
41450	7988996	Vit	34	57	34	Upptill	Bakåt eller nedåt	Nej	**3'412**	**4'266**

SYNLIGA CISTERNER

Tillbehör

Ifö/IDO/Porsgrund Fresh WC-stick Ocean

Användning
- För toaletter med synlig cistern för Geberit WC-stick med mekanism och manövreringsknapp
- För mindre kalk- och urinstensavlagringar

Egenskaper
- Blåfärgat spolvatten
- Parfymerad
- Biologiskt nedbrytbar

Leveransomfattning
- Sats om 5 st.

Artikelnr	RSK nr.	Färg / yta	SEK/st. Exkl moms	SEK/st. Inkl moms
94690	7922224	Blå	**50**	**62**

Ifö/IDO/Porsgrund Fresh WC-stick Lime

Användning
- För toaletter med synlig cistern för Geberit WC-stick med mekanism och manövreringsknapp
- För mindre kalk- och urinstensavlagringar

Egenskaper
- Grönfärgat spolvatten
- Parfymerad
- Biologiskt nedbrytbar

Leveransomfattning
- Sats om 5 st.

Artikelnr	RSK nr.	Färg / yta	SEK/st. Exkl moms	SEK/st. Inkl moms
94691	7922225	Grön	50	62

Geberit produkter

GEBERIT MONOLITH 262

Moduler för WC 262
Tillbehör 276

SPOLPLATTOR OCH WC-STYRNINGAR 281

Spolplattor 281
Fjärrmanövrerade spolningar 300
WC-styrningar med elektronisk spolning 302
WC-styrningar med pneumatisk spolning 315
Tillbehör 317

DUSCHAR 323

Golvavlopp för duschar 323

AGGREGATANSLUTNINGAR 329

Vattenlås för WC och vägghängda hoar 329

GEBERIT DUOFIX 331

Installationselement 331
Tillbehör 338

GEBERIT MONOLITH

Moduler för WC

Geberit Monolith Plus modul för golvstående WC, 101 cm, frontplåt av glas

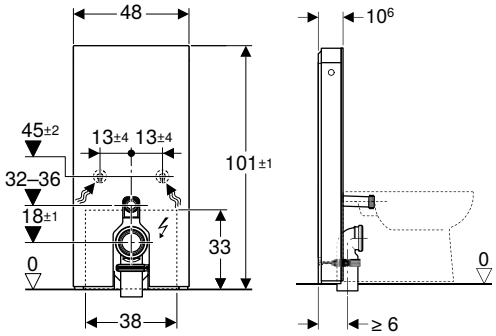

Användning

- För avlopp i golv
- För renoveringar, om- eller nybyggnader
- För väggfixeringar med en utloppshöjd på 18 cm
- För golvstående WC med spolvattentilloppshöjd 32–36 cm från golvet enligt DIN EN 33
- För byte av lågt monterade synliga cisterner
- För byte av golvstående WC med påmonterad synlig cistern
- För anslutning av Geberit AquaClean Tuma golvstående duschtoaletter
- För anslutning av Geberit AquaClean WC-sitsar med duschfunktion, med tillbehör
- För montering på färdiga golv
- För montering framför lätta och massiva väggar

Tekniska data

Kapslingsklass	IPX4
Skyddsklass	I
Märkspänning	100–240 V AC
Nätfrekvens	50–60 Hz
Driftspänning	4,1 V DC
Effekt	5 W
Flödestryck	0,1–10 bar
Maximal vattentemperatur	25 °C
Spolmängd	6 l
Liten spolning	3 l

Egenskaper

- Dubbelspolning
- Utjämning av byggtoleranser möjlig
- Cistern, kondensisolerad
- Sidopaneler av borstad aluminium
- Självbärande
- Soft-Touch-knappar för spolning och luktutsugning
- Orienteringsljus och luktutsugning aktiveras när användaren närmar sig
- Orienteringsljus inställbart i sju färger
- Användaridentifieringens mätområde justerbart
- Dag/natt-registrering inställbar för orienteringsljus
- Luktutsugning med keramiskt bikakefilter, installeras utan verktyg
- Keramiskt bikakefilter för luktneutralisering utbytbart utan verktyg
- Automatisk avstängning av luktutsugning efter fördefinierad gångtid
- Drift med lågspänning, ingen nätspänning i cisternen
- Nätanslutning med böjlig mantlad tretrådsledning
- Vattenanslutning nedtill
- Vattenanslutning på sidan möjlig med tillbehör

Leveransomfattning

- Vattenanslutningssats med 2 hörnventiler 1/2"
- Spolrörsförlängning 160 mm
- Manschett av EPDM, ø 44/55 mm
- Rak anslutning av högdensitetspolyeten, ø 90 mm
- Övergångsmuff av högdensitetspolyeten, ø 90/110 mm
- Anslutningsböj 90° av högdensitetspolyeten, ø 90/110 mm
- Kopplingsuttag för nätanslutning
- Nätdel
- Sockelskydd
- Infästningsmaterial för lätt vägg
- Infästningsmaterial

Artikelnr	RSK nr.	Färg / yta	SEK/st. Exkl moms	SEK/st. Inkl moms
131.201.JK.5	8000195	Frontbeklädnad: Glas lava Sidopanel: Aluminium svartkrom	**19'100**	**23'876**
131.201.JL.5	8000196	Frontbeklädnad: Glas sandgrå Sidopanel: Aluminium	**19'100**	**23'876**
131.201.SI.5	7991020	Frontbeklädnad: Glas vit Sidopanel: Aluminium	**18'243**	**22'804**
131.201.SJ.6	7991021	Frontbeklädnad: Glas svart Sidopanel: Aluminium svartkrom	**18'243**	**22'804**

Tillbehör

- Vattenanslutningssats på sidan, för Geberit Monolith modul för WC → s. 280
- Ombyggnadssats för Geberit AquaClean WC-sitsar med duschfunktion → s. 279

Geberit Monolith Plus modul för golvstående WC, 101 cm, frontbeklädnad av stengods

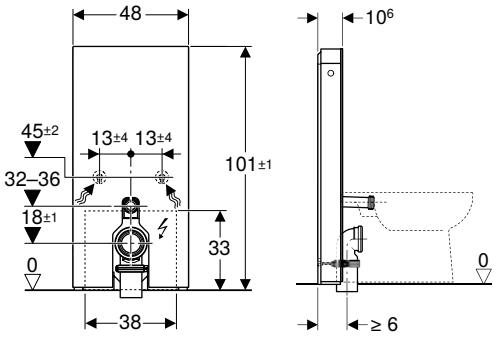

Användning

- För avlopp i golv
- För renoveringar, om- eller nybyggnader
- För väggfixeringar med en utloppshöjd på 18 cm
- För golvstående WC med spolvattentilloppshöjd 32–36 cm från golvet enligt DIN EN 33
- För byte av lågt monterade synliga cisterner
- För byte av golvstående WC med påmonterad synlig cistern
- För anslutning av Geberit AquaClean Tuma golvstående duschtoaletter
- För anslutning av Geberit AquaClean WC-sitsar med duschfunktion, med tillbehör
- För montering på färdiga golv
- För montering framför lätta och massiva väggar

Tekniska data

Kapslingsklass	IPX4
Skyddsklass	I
Märkspänning	100–240 V AC
Nätfrekvens	50–60 Hz
Driftspänning	4,1 V DC
Effekt	5 W
Flödestryck	0,1–10 bar
Maximal vattentemperatur	25 °C
Spolmängd	6 l
Liten spolning	3 l

Egenskaper

- Dubbelspolning
- Utjämning av byggtoleranser möjlig
- Cistern, kondensisolerad
- Sidopaneler av borstad aluminium
- Självbärande
- Soft-Touch-knappar för spolning och luktutsugning
- Orienteringsljus och luktutsugning aktiveras när användaren närmar sig
- Orienteringsljus inställbart i sju färger
- Användaridentifieringens mätområde justerbart
- Dag/natt-registrering inställbar för orienteringsljus
- Luktutsugning med keramiskt bikakefilter, installeras utan verktyg
- Keramiskt bikakefilter för luktneutralisering utbytbart utan verktyg
- Automatisk avstängning av luktutsugning efter fördefinierad gångtid
- Drift med lågspänning, ingen nätspänning i cisternen
- Nätanslutning med böjlig mantlad tretrådsledning
- Vattenanslutning nedtill
- Vattenanslutning på sidan möjlig med tillbehör

Leveransomfattning

- Vattenanslutningssats med 2 hörnventiler 1/2"
- Spolrörsförlängning 160 mm
- Manschett av EPDM, ø 44/55 mm
- Rak anslutning av högdensitetspolyeten, ø 90 mm
- Övergångsmuff av högdensitetspolyeten, ø 90/110 mm
- Anslutningsböj 90° av högdensitetspolyeten, ø 90/110 mm
- Kopplingsuttag för nätanslutning
- Nätdel
- Sockelskydd
- Infästningsmaterial för lätt vägg
- Infästningsmaterial

Artikelnr	RSK nr.	Färg / yta	SEK/st. Exkl moms	SEK/st. Inkl moms
131.201.00.5	8000194	Frontbeklädnad: Stengods skifferoptik Sidopanel: Aluminium svartkrom	**20'350**	**25'438**
131.201.JV.5	8000197	Frontbeklädnad: Stengods betongoptik Sidopanel: Aluminium	**20'350**	**25'438**

Tillbehör

- Vattenanslutningssats på sidan, för Geberit Monolith modul för WC → s. 280
- Ombyggnadssats för Geberit AquaClean WC-sitsar med duschfunktion → s. 279

- Naturprodukter kan variera i färg och struktur

Geberit Monolith modul för golvstående WC, 114 cm, frontplåt av glas

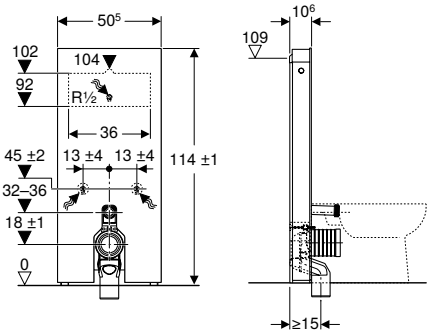

Användning

- För avlopp i golv
- För renoveringar, om- eller nybyggnader
- För väggfixeringar med en utloppshöjd på 18 cm
- För byte av golvstående WC med inbyggnadscistern med en serviceöppningshöjd < 109 cm
- För byte av lågt monterade synliga cisterner
- För byte av halvhögt monterade synliga cisterner
- För byte av golvstående WC med påmonterad synlig cistern
- För anslutning av Geberit AquaClean Tuma golvstående duschtoaletter
- För anslutning av Geberit AquaClean WC-sitsar med duschfunktion, med tillbehör
- För byte av flottörventiler
- För montering på färdiga golv
- För montering framför lätta och massiva väggar

Tekniska data

Flödestryck	0,1–10 bar
Maximal vattentemperatur	25 °C
Spolmängd, fabriksinställning	6 och 3 l
Spolmängd vid stor spolning	4,5 / 6 l
Liten spolning	3 l
Beräknat flöde	0,11 l/s
Minsta flödestryck för beräknat flöde	0,5 bar

Egenskaper

- Dubbelspolning
- Utjämning av byggtoleranser möjlig
- Cistern, kondensisolerad
- Sidopaneler av borstad aluminium
- Självbärande
- Spolmängd justerbar
- Vattenanslutning baktill i mitten
- Vattenanslutning på sidan möjlig med tillbehör
- Vattenanslutning nedtill

Leveransomfattning

- Vattenanslutningssats med 2 hörnventiler 1/2"
- Spolrörsförlängning 160 mm
- P-anslutningsböj av PP, ø 90 mm
- Manschett av EPDM, ø 44/55 mm
- Övergångsmuff av högdensitetspolyeten, ø 90/110 mm
- Infästningsmaterial
- Sockelskydd
- Infästningsmaterial för lätt vägg

Artikelnr	RSK nr.	Färg / yta	SEK/st. Exkl moms	SEK/st. Inkl moms
131.033.JK.5	8000191	Frontbeklädnad: Glas lava Sidopanel: Aluminium svartkrom	**11'219**	**14'024**
131.033.JL.5	8000192	Frontbeklädnad: Glas sandgrå Sidopanel: Aluminium	**11'219**	**14'024**
131.033.SI.5	7991016	Frontbeklädnad: Glas vit Sidopanel: Aluminium	**10'071**	**12'588**
131.033.SJ.6	7991017	Frontbeklädnad: Glas svart Sidopanel: Aluminium svartkrom	**10'071**	**12'588**

Tillbehör

- Sats fästbultar av aluminium, för Geberit Monolith sidopaneler → s. 280
- Ombyggnadssats för Geberit AquaClean WC-sitsar med duschfunktion → s. 279
- Vattenanslutningssats på sidan, för Geberit Monolith modul för WC → s. 280

Geberit Monolith modul för golvstående WC, 114 cm, frontbeklädnad av stengods

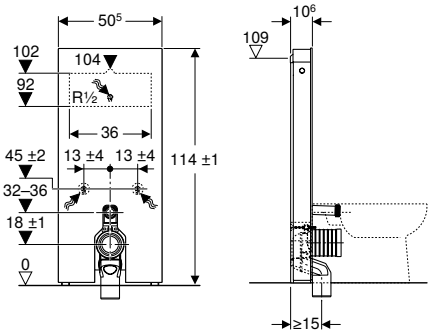

Användning

- För avlopp i golv
- För renoveringar, om- eller nybyggnader
- För väggfixeringar med en utloppshöjd på 18 cm
- För byte av golvstående WC med inbyggnadscistern med en serviceöppningshöjd < 109 cm
- För byte av lågt monterade synliga cisterner
- För byte av halvhögt monterade synliga cisterner
- För byte av golvstående WC med påmonterad synlig cistern
- För anslutning av Geberit AquaClean Tuma golvstående duschtoaletter
- För anslutning av Geberit AquaClean WC-sitsar med duschfunktion, med tillbehör
- För byte av flottörventiler
- För montering på färdiga golv
- För montering framför lätta och massiva väggar

Tekniska data

Flödestryck	0,1–10 bar
Maximal vattentemperatur	25 °C
Spolmängd, fabriksinställning	6 och 3 l
Spolmängd vid stor spolning	4,5 / 6 l
Liten spolning	3 l
Beräknat flöde	0,11 l/s
Minsta flödestryck för beräknat flöde	0,5 bar

Egenskaper

- Dubbelspolning
- Utjämning av byggtoleranser möjlig
- Cistern, kondensisolerad
- Sidopaneler av borstad aluminium
- Självbärande
- Spolmängd justerbar
- Vattenanslutning baktill i mitten
- Vattenanslutning på sidan möjlig med tillbehör
- Vattenanslutning nedtill

Leveransomfattning

- Vattenanslutningssats med 2 hörnventiler 1/2"
- Spolrörsförlängning 160 mm
- P-anslutningsböj av PP, ø 90 mm
- Manschett av EPDM, ø 44/55 mm
- Övergångsmuff av högdensitetspolyeten, ø 90/110 mm
- Infästningsmaterial
- Sockelskydd
- Infästningsmaterial för lätt vägg

Artikelnr	RSK nr.	Färg / yta	SEK/st. Exkl moms	SEK/st. Inkl moms
131.033.00.5	8000190	Frontbeklädnad: Stengods skifferoptik Sidopanel: Aluminium svartkrom	**12'470**	**15'588**
131.033.JV.5	8000193	Frontbeklädnad: Stengods betongoptik Sidopanel: Aluminium	**12'470**	**15'588**

Tillbehör

- Sats fästbultar av aluminium, för Geberit Monolith sidopaneler → s. 280
- Ombyggnadssats för Geberit AquaClean WC-sitsar med duschfunktion → s. 279
- Vattenanslutningssats på sidan, för Geberit Monolith modul för WC → s. 280

- Naturprodukter kan variera i färg och struktur

Geberit Monolith Plus modul för golvstående WC, 114 cm, frontplåt av glas

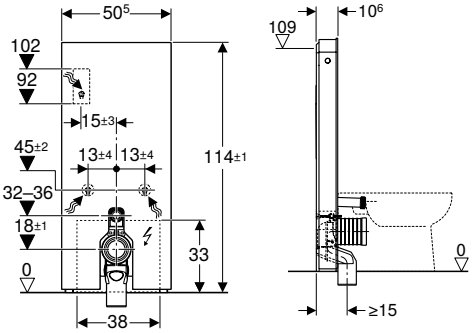

Användning

- För avlopp i golv
- För renoveringar, om- eller nybyggnader
- För väggfixeringar med en utloppshöjd på 18 cm
- För byte av golvstående WC med inbyggnadscistern med en serviceöppningshöjd < 109 cm
- För byte av lågt monterade synliga cisterner
- För byte av halvhögt monterade synliga cisterner
- För byte av golvstående WC med påmonterad synlig cistern
- För anslutning av Geberit AquaClean Tuma golvstående duschtoaletter
- För byte av flottörventiler
- För anslutning av Geberit AquaClean WC-sitsar med duschfunktion, med tillbehör
- För montering på färdiga golv
- För montering framför lätta och massiva väggar

Tekniska data

Kapslingsklass	IPX4
Skyddsklass	I
Märkspänning	100–240 V AC
Nätfrekvens	50–60 Hz
Driftspänning	4,1 V DC
Effekt	5 W
Flödestryck	0,1–10 bar
Maximal vattentemperatur	25 °C
Spolmängd	6 l
Liten spolning	3 l
Beräknat flöde	0,11 l/s
Minsta flödestryck för beräknat flöde	0,5 bar

Egenskaper

- Dubbelspolning
- Utjämning av byggtoleranser möjlig
- Cistern, kondensisolerad
- Sidopaneler av borstad aluminium
- Självbärande
- Soft-Touch-knappar för spolning och luktutsugning
- Orienteringsljus och luktutsugning aktiveras när användaren närmar sig
- Orienteringsljus inställbart i sju färger
- Användaridentifieringens mätområde justerbart
- Dag/natt-registrering inställbar för orienteringsljus
- Luktutsugning med keramiskt bikakefilter, installeras utan verktyg
- Keramiskt bikakefilter för luktneutralisering utbytbart utan verktyg
- Automatisk avstängning av luktutsugning efter fördefinierad gångtid
- Drift med lågspänning, ingen nätspänning i cisternen
- Nätanslutning med böjlig mantlad tretrådsledning
- Vattenanslutning baktill i mitten
- Vattenanslutning på sidan möjlig med tillbehör
- Vattenanslutning nedtill

Leveransomfattning

- Vattenanslutningssats med 2 hörnventiler 1/2"
- Spolrörsförlängning 160 mm
- P-anslutningsböj av PP, ø 90 mm
- Manschett av EPDM, ø 44/55 mm
- Övergångsmuff av högdensitetspolyeten, ø 90/110 mm
- Kopplingsuttag för nätanslutning
- Nätdel
- Infästningsmaterial
- Sockelskydd
- Infästningsmaterial för lätt vägg

Artikelnr	RSK nr.	Färg / yta	SEK/st. Exkl moms	SEK/st. Inkl moms
131.233.JK.5	8000219	Frontbeklädnad: Glas lava Sidopanel: Aluminium svartkrom	**20'248**	**25'310**
131.233.JL.5	8000220	Frontbeklädnad: Glas sandgrå Sidopanel: Aluminium	**20'248**	**25'310**
131.233.SI.5	7991032	Frontbeklädnad: Glas vit Sidopanel: Aluminium	**18'243**	**22'804**
131.233.SJ.6	7991033	Frontbeklädnad: Glas svart Sidopanel: Aluminium svartkrom	**17'375**	**21'718**

Tillbehör

- Ombyggnadssats för Geberit AquaClean WC-sitsar med duschfunktion → s. 279
- Vattenanslutningssats på sidan, för Geberit Monolith modul för WC → s. 280

Geberit Monolith Plus modul för golvstående WC, 114 cm, frontbeklädnad av stengods

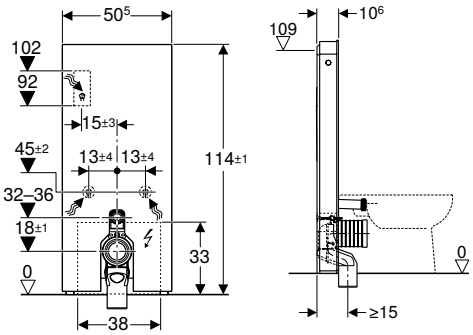

Användning

- För avlopp i golv
- För renoveringar, om- eller nybyggnader
- För väggfixeringar med en utloppshöjd på 18 cm
- För byte av golvstående WC med inbyggnadscistern med en serviceöppningshöjd < 109 cm
- För byte av lågt monterade synliga cisterner
- För byte av halvhögt monterade synliga cisterner
- För byte av golvstående WC med påmonterad synlig cistern
- För anslutning av Geberit AquaClean Tuma golvstående duschtoaletter
- För byte av flottörventiler
- För anslutning av Geberit AquaClean WC-sitsar med duschfunktion, med tillbehör
- För montering på färdiga golv
- För montering framför lätta och massiva väggar

Tekniska data

Kapslingsklass	IPX4
Skyddsklass	I
Märkspänning	100–240 V AC
Nätfrekvens	50–60 Hz
Driftspänning	4,1 V DC
Effekt	5 W
Flödestryck	0,1–10 bar
Maximal vattentemperatur	25 °C
Spolmängd	6 l
Liten spolning	3 l
Beräknat flöde	0,11 l/s
Minsta flödestryck för beräknat flöde	0,5 bar

Egenskaper

- Dubbelspolning
- Utjämning av byggtoleranser möjlig
- Cistern, kondensisolerad
- Sidopaneler av borstad aluminium
- Självbärande
- Soft-Touch-knappar för spolning och luktutsugning
- Orienteringsljus och luktutsugning aktiveras när användaren närmar sig
- Orienteringsljus inställbart i sju färger
- Användaridentifieringens mätområde justerbart
- Dag/natt-registrering inställbar för orienteringsljus
- Luktutsugning med keramiskt bikakefilter, installeras utan verktyg
- Keramiskt bikakefilter för luktneutralisering utbytbart utan verktyg
- Automatisk avstängning av luktutsugning efter fördefinierad gångtid
- Drift med lågspänning, ingen nätspänning i cisternen
- Nätanslutning med böjlig mantlad tretrådsledning
- Vattenanslutning baktill i mitten
- Vattenanslutning på sidan möjlig med tillbehör
- Vattenanslutning nedtill

Leveransomfattning

- Vattenanslutningssats med 2 hörnventiler 1/2"
- Spolrörsförlängning 160 mm
- P-anslutningsböj av PP, ø 90 mm
- Manschett av EPDM, ø 44/55 mm
- Övergångsmuff av högdensitetspolyeten, ø 90/110 mm
- Kopplingsuttag för nätanslutning
- Nätdel
- Infästningsmaterial
- Sockelskydd
- Infästningsmaterial för lätt vägg

Artikelnr	RSK nr.	Färg / yta	SEK/st. Exkl moms	SEK/st. Inkl moms
131.233.00.5	8000218	Frontbeklädnad: Stengods skifferoptik Sidopanel: Aluminium svartkrom	**21'497**	**26'872**
131.233.JV.5	8000221	Frontbeklädnad: Stengods betongoptik Sidopanel: Aluminium	**21'497**	**26'872**

Tillbehör

- Ombyggnadssats för Geberit AquaClean WC-sitsar med duschfunktion → s. 279
- Vattenanslutningssats på sidan, för Geberit Monolith modul för WC → s. 280

- Naturprodukter kan variera i färg och struktur

Geberit Monolith modul för vägghängd WC, 101 cm, frontplåt av glas

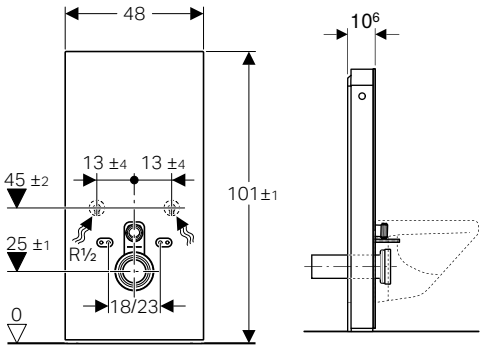

Användning

- För renoveringar, om- eller nybyggnader
- För väggfixeringar med utloppshöjd > 23 cm
- För byte av lågt monterade synliga cisterner
- För byte av vägghängda WC med påmonterad synlig cistern
- För Geberit AquaClean duschtoalett
- För anslutning av Geberit AquaClean WC-sitsar med duschfunktion, med tillbehör
- För montering på färdiga golv
- För montering framför lätta och massiva väggar
- För utjämning av lutning mellan WC-anslutningar och väggbrunn över decentrerad rak anslutning för vägghända WC

Tekniska data

Flödestryck	0,1–10 bar
Maximal vattentemperatur	25 °C
Spolmängd, fabriksinställning	6 och 3 l
Spolmängd vid stor spolning	4,5 / 6 l
Liten spolning	3 l

Egenskaper

- Dubbelspolning
- Utjämning av byggtoleranser möjlig
- Monteringshöjd justerbar upp till 7 cm
- Monteringshöjd WC-porslin 35 ± 1 cm
- Cistern, kondensisolerad
- Sidopaneler av borstad aluminium
- Självbärande
- Spolmängd justerbar
- Vattenanslutning nedtill
- Vattenanslutning på sidan möjlig med tillbehör

Leveransomfattning

- Vattenanslutningssats med 2 hörnventiler 1/2"
- Spolrörsförlängning 160 mm
- Manschett av EPDM, ø 44/55 mm
- Rak anslutning av högdensitetspolyeten, ø 90 mm
- Övergångsmuff av högdensitetspolyeten, ø 90/110 mm
- 2 gängstänger M12
- Ljudabsorptionssats
- Sockelskydd
- Infästningsmaterial för lätt vägg
- Infästningsmaterial

Artikelnr	RSK nr.	Färg / yta	SEK/st. Exkl moms	SEK/st. Inkl moms
131.021.JK.5	8000173	Frontbeklädnad: Glas lava Sidopanel: Aluminium svartkrom	**10'071**	**12'588**
131.021.JL.5	8000174	Frontbeklädnad: Glas sandgrå Sidopanel: Aluminium	**10'071**	**12'588**
131.021.SI.5	7991006	Frontbeklädnad: Glas vit Sidopanel: Aluminium	**10'071**	**12'588**
131.021.SJ.6	8000245	Frontbeklädnad: Glas svart Sidopanel: Aluminium svartkrom	**10'071**	**12'588**
131.021.SL.5	7991008	Frontbeklädnad: Glas mint Sidopanel: Aluminium	**10'071**	**12'588**

Tillbehör

- Geberit sats rak anslutning för vägghängd WC, 3 cm decentrerat → s. 277
- Geberit sats rak anslutning för vägghängd WC, 5 cm decentrerat → s. 277
- Geberit sats rak anslutning för vägghängd WC, 7 cm decentrerat → s. 277
- Sats fästbultar av aluminium, för Geberit Monolith sidopaneler → s. 280
- Vattenanslutningssats på sidan, för Geberit Monolith modul för WC → s. 280
- Ombyggnadssats för Geberit AquaClean WC-sitsar med duschfunktion → s. 279

Geberit Monolith modul för vägghängd WC, 101 cm, frontbeklädnad av stengods

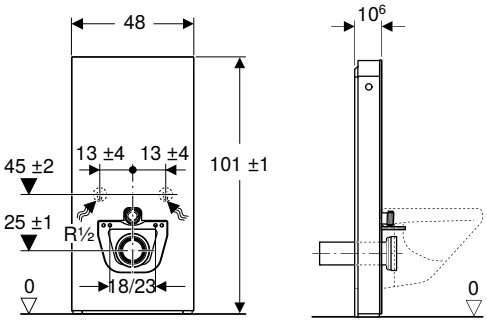

Användning

- För renoveringar, om- eller nybyggnader
- För väggfixeringar med utloppshöjd > 23 cm
- För byte av lågt monterade synliga cisterner
- För byte av vägghängda WC med påmonterad synlig cistern
- För Geberit AquaClean duschtoalett
- För anslutning av Geberit AquaClean WC-sitsar med duschfunktion, med tillbehör
- För montering på färdiga golv
- För montering framför lätta och massiva väggar
- För utjämning av lutning mellan WC-anslutningar och väggbrunn över decentrerad rak anslutning för vägghända WC

Tekniska data

Flödestryck	0,1–10 bar
Maximal vattentemperatur	25 °C
Spolmängd, fabriksinställning	6 och 3 l
Spolmängd vid stor spolning	4,5 / 6 l
Liten spolning	3 l

Egenskaper

- Dubbelspolning
- Utjämning av byggtoleranser möjlig
- Monteringshöjd justerbar upp till 7 cm
- Monteringshöjd WC-porslin 35 ± 1 cm
- Cistern, kondensisolerad
- Sidopaneler av borstad aluminium
- Självbärande
- Spolmängd justerbar
- Vattenanslutning nedtill
- Vattenanslutning på sidan möjlig med tillbehör

Leveransomfattning

- Vattenanslutningssats med 2 hörnventiler 1/2"
- Spolrörsförlängning 160 mm
- Manschett av EPDM, ø 44/55 mm
- Rak anslutning av högdensitetspolyeten, ø 90 mm
- Övergångsmuff av högdensitetspolyeten, ø 90/110 mm
- 2 gängstänger M12
- Sockelskydd
- Stödram
- Infästningsmaterial för lätt vägg
- Infästningsmaterial

Artikelnr	RSK nr.	Färg / yta	SEK/st. Exkl moms	SEK/st. Inkl moms
131.021.00.5	8000172	Frontbeklädnad: Stengods skifferoptik Sidopanel: Aluminium svartkrom	**11'321**	**14'152**
131.021.JV.5	8000175	Frontbeklädnad: Stengods betongoptik Sidopanel: Aluminium	**11'321**	**14'152**

Kan kombineras med

- Geberit AquaClean Mera Comfort vägghängd duschtoalett
- Geberit AquaClean Mera Classic vägghängd duschtoalett
- Geberit AquaClean Sela vägghängd duschtoalett
- Geberit AquaClean Tuma Comfort vägghängd duschtoalett
- Geberit AquaClean Tuma Classic vägghängd duschtoalett
- Geberit iCon sats vägghängd WC, slät utsida, Rimfree, med WC-sits
- Geberit Renova Set vägghängd WC, halvsluten form, Rimfree, med WC-sits

Tillbehör

- Geberit sats rak anslutning för vägghängd WC, 3 cm decentrerat → s. 277
- Geberit sats rak anslutning för vägghängd WC, 5 cm decentrerat → s. 277
- Geberit sats rak anslutning för vägghängd WC, 7 cm decentrerat → s. 277
- Sats fästbultar av aluminium, för Geberit Monolith sidopaneler → s. 280
- Vattenanslutningssats på sidan, för Geberit Monolith modul för WC → s. 280
- Ombyggnadssats för Geberit AquaClean WC-sitsar med duschfunktion → s. 279

- Naturprodukter kan variera i färg och struktur
- För moduler med skifferoptik (.00) eller betongoptik (.JV) gäller endast den användning som anges under "Kan kombineras med".

Geberit Monolith Plus modul för vägghängd WC, 101 cm, frontplåt av glas

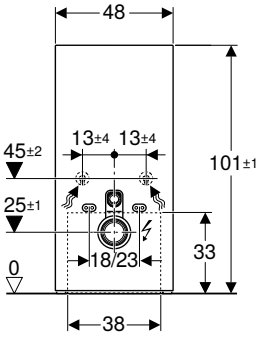

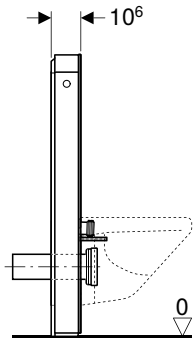

Användning

- För renoveringar, om- eller nybyggnader
- För väggfixeringar med utloppshöjd > 23 cm
- För byte av lågt monterade synliga cisterner
- För byte av vägghängda WC med påmonterad synlig cistern
- För Geberit AquaClean duschtoalett
- För anslutning av Geberit AquaClean WC-sitsar med duschfunktion, med tillbehör
- För montering på färdiga golv
- För montering framför lätta och massiva väggar
- För utjämning av lutning mellan WC-anslutningar och väggbrunn över decentrerad rak anslutning för vägghända WC

Tekniska data

Kapslingsklass	IPX4
Skyddsklass	I
Märkspänning	100–240 V AC
Nätfrekvens	50–60 Hz
Driftspänning	4,1 V DC
Effekt	5 W
Flödestryck	0,1–10 bar
Maximal vattentemperatur	25 °C
Spolmängd	6 l
Liten spolning	3 l

Egenskaper

- Dubbelspolning
- Utjämning av byggtoleranser möjlig
- Monteringshöjd justerbar upp till 7 cm
- Monteringshöjd WC-porslin 35 ± 1 cm
- Cistern, kondensisolerad
- Sidopaneler av borstad aluminium
- Självbärande
- Soft-Touch-knappar för spolning och luktutsugning
- Orienteringsljus och luktutsugning aktiveras när användaren närmar sig
- Orienteringsljus inställbart i sju färger
- Användaridentifieringens mätområde justerbart
- Dag/natt-registrering inställbar för orienteringsljus
- Luktutsugning med keramiskt bikakefilter, installeras utan verktyg
- Keramiskt bikakefilter för luktneutralisering utbytbart utan verktyg
- Automatisk avstängning av luktutsugning efter fördefinierad gångtid
- Drift med lågspänning, ingen nätspänning i cisternen
- Nätanslutning med böjlig mantlad tretrådsledning
- Vattenanslutning nedtill
- Vattenanslutning på sidan möjlig med tillbehör

Leveransomfattning

- Vattenanslutningssats med 2 hörnventiler 1/2"
- Spolrörsförlängning 160 mm
- Manschett av EPDM, ø 44/55 mm
- Rak anslutning av högdensitetspolyeten, ø 90 mm
- Övergångsmuff av högdensitetspolyeten, ø 90/110 mm
- 2 gängstänger M12
- Ljudabsorptionssats
- Kopplingsuttag för nätanslutning
- Nätdel
- Infästningsmaterial
- Sockelskydd
- Infästningsmaterial för lätt vägg

Artikelnr	RSK nr.	Färg / yta	SEK/st. Exkl moms	SEK/st. Inkl moms
131.221.JK.5	8000207	Frontbeklädnad: Glas lava Sidopanel: Aluminium svartkrom	**19'100**	**23'876**
131.221.JL.5	8000208	Frontbeklädnad: Glas sandgrå Sidopanel: Aluminium	**19'100**	**23'876**
131.221.SI.5	7991024	Frontbeklädnad: Glas vit Sidopanel: Aluminium	**18'243**	**22'804**

Tillbehör

- Geberit sats rak anslutning för vägghängd WC, 3 cm decentrerat → s. 277
- Geberit sats rak anslutning för vägghängd WC, 5 cm decentrerat → s. 277
- Geberit sats rak anslutning för vägghängd WC, 7 cm decentrerat → s. 277
- Vattenanslutningssats på sidan, för Geberit Monolith modul för WC → s. 280
- Ombyggnadssats för Geberit AquaClean WC-sitsar med duschfunktion → s. 279

Geberit Monolith Plus modul för vägghängd WC, 101 cm, frontbeklädnad av stengods

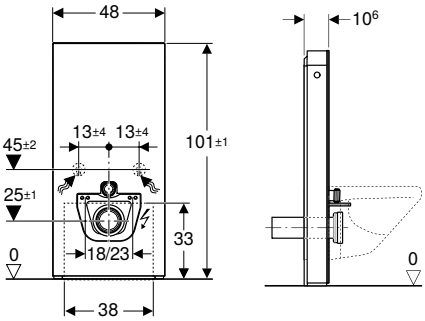

Användning

- För renoveringar, om- eller nybyggnader
- För väggfixeringar med utloppshöjd > 23 cm
- För byte av lågt monterade synliga cisterner
- För byte av vägghängda WC med påmonterad synlig cistern
- För Geberit AquaClean duschtoalett
- För anslutning av Geberit AquaClean WC-sitsar med duschfunktion, med tillbehör
- För montering på färdiga golv
- För montering framför lätta och massiva väggar
- För utjämning av lutning mellan WC-anslutningar och väggbrunn över decentrerad rak anslutning för vägghända WC

Tekniska data

Kapslingsklass	IPX4
Skyddsklass	I
Märkspänning	100–240 V AC
Nätfrekvens	50–60 Hz
Driftspänning	4,1 V DC
Effekt	5 W
Flödestryck	0,1–10 bar
Maximal vattentemperatur	25 °C
Spolmängd	6 l
Liten spolning	3 l

Egenskaper

- Dubbelspolning
- Utjämning av byggtoleranser möjlig
- Monteringshöjd justerbar upp till 7 cm
- Monteringshöjd WC-porslin 35 ± 1 cm
- Cistern, kondensisolerad
- Sidopaneler av borstad aluminium
- Självbärande
- Soft-Touch-knappar för spolning och luktutsugning
- Orienteringsljus och luktutsugning aktiveras när användaren närmar sig
- Orienteringsljus inställbart i sju färger
- Användaridentifieringens mätområde justerbart
- Dag/natt-registrering inställbar för orienteringsljus
- Luktutsugning med keramiskt bikakefilter, installeras utan verktyg
- Keramiskt bikakefilter för luktneutralisering utbytbart utan verktyg
- Automatisk avstängning av luktutsugning efter fördefinierad gångtid
- Drift med lågspänning, ingen nätspänning i cisternen
- Nätanslutning med böjlig mantlad tretrådsledning
- Vattenanslutning nedtill
- Vattenanslutning på sidan möjlig med tillbehör

Leveransomfattning

- Vattenanslutningssats med 2 hörnventiler 1/2"
- Spolrörsförlängning 160 mm
- Manschett av EPDM, ø 44/55 mm
- Rak anslutning av högdensitetspolyeten, ø 90 mm
- Övergångsmuff av högdensitetspolyeten, ø 90/110 mm
- 2 gängstänger M12
- Kopplingsuttag för nätanslutning
- Nätdel
- Stödram
- Infästningsmaterial
- Sockelskydd
- Infästningsmaterial för lätt vägg

Artikelnr	RSK nr.	Färg / yta	SEK/st. Exkl moms	SEK/st. Inkl moms
131.221.00.5	8000206	Frontbeklädnad: Stengods skifferoptik Sidopanel: Aluminium svartkrom	**20'350**	**25'438**
131.221.JV.5	8000209	Frontbeklädnad: Stengods betongoptik Sidopanel: Aluminium	**20'350**	**25'438**

Kan kombineras med

- Geberit AquaClean Mera Comfort vägghängd duschtoalett
- Geberit AquaClean Mera Classic vägghängd duschtoalett
- Geberit AquaClean Sela vägghängd duschtoalett
- Geberit AquaClean Tuma Comfort vägghängd duschtoalett
- Geberit AquaClean Tuma Classic vägghängd duschtoalett
- Geberit iCon sats vägghängd WC, slät utsida, Rimfree, med WC-sits
- Geberit Renova Set vägghängd WC, halvsluten form, Rimfree, med WC-sits

Tillbehör

- Geberit sats rak anslutning för vägghängd WC, 3 cm decentrerat → s. 277
- Geberit sats rak anslutning för vägghängd WC, 5 cm decentrerat → s. 277
- Geberit sats rak anslutning för vägghängd WC, 7 cm decentrerat → s. 277
- Vattenanslutningssats på sidan, för Geberit Monolith modul för WC → s. 280
- Ombyggnadssats för Geberit AquaClean WC-sitsar med duschfunktion → s. 279

- Naturprodukter kan variera i färg och struktur
- För moduler med skifferoptik (.00) eller betongoptik (.JV) gäller endast den användning som anges under "Kan kombineras med".

Geberit Monolith modul för vägghängd WC, 114 cm, frontplåt av glas

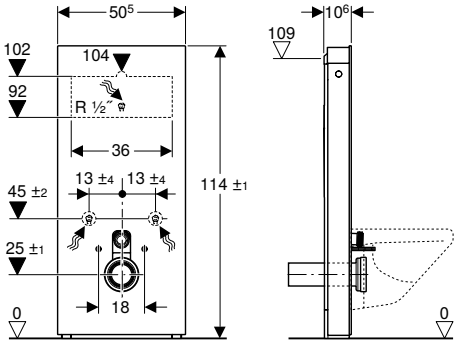

Användning

- För renoveringar, om- eller nybyggnader
- För väggfixeringar med utloppshöjd > 23 cm
- För byte av lågt monterade synliga cisterner
- För byte av halvhögt monterade synliga cisterner
- För byte av vägghängda WC med påmonterad synlig cistern
- För byte av vägghängda WC med flottörventil
- För byte av vägghängda WC med inbyggnadscistern med en serviceöppningshöjd < 109 cm
- För Geberit AquaClean duschtoalett
- För anslutning av Geberit AquaClean WC-sitsar med duschfunktion, med tillbehör
- För montering på färdiga golv
- För montering framför lätta och massiva väggar
- För utjämning av lutning mellan WC-anslutningar och väggbrunn över decentrerad rak anslutning för vägghända WC

Tekniska data

Flödestryck	0,1–10 bar
Maximal vattentemperatur	25 °C
Spolmängd, fabriksinställning	6 och 3 l
Spolmängd vid stor spolning	4,5 / 6 l
Liten spolning	3 l
Beräknat flöde	0,11 l/s
Minsta flödestryck för beräknat flöde	0,5 bar

Egenskaper

- Dubbelspolning
- Utjämning av byggtoleranser möjlig
- Monteringshöjd justerbar upp till 7 cm
- Monteringshöjd WC-porslin 35 ± 1 cm
- Cistern, kondensisolerad
- Sidopaneler av borstad aluminium
- Självbärande
- Spolmängd justerbar
- Vattenanslutning baktill i mitten
- Vattenanslutning på sidan möjlig med tillbehör
- Vattenanslutning nedtill

Leveransomfattning

- Vattenanslutningssats med 2 hörnventiler 1/2"
- Spolrörsförlängning 160 mm
- Manschett av EPDM, ø 44/55 mm
- Rak anslutning av högdensitetspolyeten, ø 90 mm
- Övergångsmuff av högdensitetspolyeten, ø 90/110 mm
- 2 gängstänger M12
- Ljudabsorptionssats
- Sockelskydd
- Infästningsmaterial för lätt vägg
- Infästningsmaterial
- Infästningsmaterial för montering framför inbyggnadscistern

Artikelnr	RSK nr.	Färg / yta	SEK/st. Exkl moms	SEK/st. Inkl moms
131.031.JK.5	8000187	Frontbeklädnad: Glas lava Sidopanel: Aluminium svartkrom	**11'219**	**14'024**
131.031.JL.5	8000188	Frontbeklädnad: Glas sandgrå Sidopanel: Aluminium	**11'219**	**14'024**
131.031.SI.5	7991012	Frontbeklädnad: Glas vit Sidopanel: Aluminium	**10'071**	**12'588**

Tillbehör

- Geberit sats rak anslutning för vägghängd WC, 3 cm decentrerat → s. 277
- Geberit sats rak anslutning för vägghängd WC, 5 cm decentrerat → s. 277
- Geberit sats rak anslutning för vägghängd WC, 7 cm decentrerat → s. 277
- Sats fästbultar av aluminium, för Geberit Monolith sidopaneler → s. 280
- Ombyggnadssats för Geberit AquaClean WC-sitsar med duschfunktion → s. 279
- Vattenanslutningssats på sidan, för Geberit Monolith modul för WC → s. 280

Geberit Monolith modul för vägghängd WC, 114 cm, frontbeklädnad av stengods

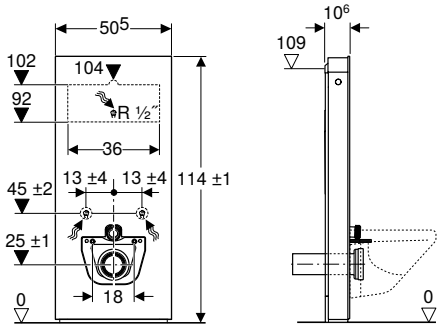

Användning

- För renoveringar, om- eller nybyggnader
- För väggfixeringar med utloppshöjd > 23 cm
- För byte av lågt monterade synliga cisterner
- För byte av halvhögt monterade synliga cisterner
- För byte av vägghängda WC med påmonterad synlig cistern
- För byte av vägghängda WC med flottörventil
- För byte av vägghängda WC med inbyggnadscistern med en serviceöppningshöjd < 109 cm
- För Geberit AquaClean duschtoalett
- För anslutning av Geberit AquaClean WC-sitsar med duschfunktion, med tillbehör
- För montering på färdiga golv
- För montering framför lätta och massiva väggar
- För utjämning av lutning mellan WC-anslutningar och väggbrunn över decentrerad rak anslutning för vägghända WC

Tekniska data

Flödestryck	0,1–10 bar
Maximal vattentemperatur	25 °C
Spolmängd, fabriksinställning	6 och 3 l
Spolmängd vid stor spolning	4,5 / 6 l
Liten spolning	3 l
Beräknat flöde	0,11 l/s
Minsta flödestryck för beräknat flöde	0,5 bar

Egenskaper

- Dubbelspolning
- Utjämning av byggtoleranser möjlig
- Monteringshöjd justerbar upp till 7 cm
- Monteringshöjd WC-porslin 35 ± 1 cm
- Cistern, kondensisolerad
- Sidopaneler av borstad aluminium
- Självbärande
- Spolmängd justerbar
- Vattenanslutning baktill i mitten
- Vattenanslutning på sidan möjlig med tillbehör
- Vattenanslutning nedtill

Leveransomfattning

- Vattenanslutningssats med 2 hörnventiler 1/2"
- Spolrörsförlängning 160 mm
- Manschett av EPDM, ø 44/55 mm
- Rak anslutning av högdensitetspolyeten, ø 90 mm
- Övergångsmuff av högdensitetspolyeten, ø 90/110 mm
- 2 gängstänger M12
- Sockelskydd
- Stödram
- Infästningsmaterial för lätt vägg
- Infästningsmaterial
- Infästningsmaterial för montering framför inbyggnadscistern

Artikelnr	RSK nr.	Färg / yta	SEK/st. Exkl moms	SEK/st. Inkl moms
131.031.00.5	8000186	Frontbeklädnad: Stengods skifferoptik Sidopanel: Aluminium svartkrom	**12'470**	**15'588**
131.031.JV.5	8000189	Frontbeklädnad: Stengods betongoptik Sidopanel: Aluminium	**12'470**	**15'588**

Kan kombineras med

- Geberit AquaClean Mera Comfort vägghängd duschtoalett
- Geberit AquaClean Mera Classic vägghängd duschtoalett
- Geberit AquaClean Sela vägghängd duschtoalett
- Geberit AquaClean Tuma Comfort vägghängd duschtoalett
- Geberit AquaClean Tuma Classic vägghängd duschtoalett
- Geberit iCon sats vägghängd WC, slät utsida, Rimfree, med WC-sits
- Geberit Renova Set vägghängd WC, halvsluten form, Rimfree, med WC-sits

Tillbehör

- Geberit sats rak anslutning för vägghängd WC, 3 cm decentrerat → s. 277
- Geberit sats rak anslutning för vägghängd WC, 5 cm decentrerat → s. 277
- Geberit sats rak anslutning för vägghängd WC, 7 cm decentrerat → s. 277
- Sats fästbultar av aluminium, för Geberit Monolith sidopaneler → s. 280
- Ombyggnadssats för Geberit AquaClean WC-sitsar med duschfunktion → s. 279
- Vattenanslutningssats på sidan, för Geberit Monolith modul för WC → s. 280

- Naturprodukter kan variera i färg och struktur
- För moduler med skifferoptik (.00) eller betongoptik (.JV) gäller endast den användning som anges under "Kan kombineras med".

Geberit Monolith Plus modul för vägghängd WC, 114 cm, frontplåt av glas

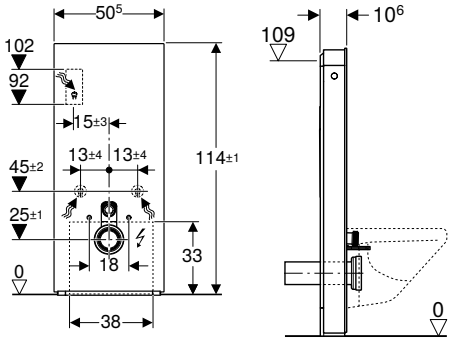

Användning

- För renoveringar, om- eller nybyggnader
- För väggfixeringar med utloppshöjd > 23 cm
- För byte av lågt monterade synliga cisterner
- För byte av halvhögt monterade synliga cisterner
- För byte av vägghängda WC med påmonterad synlig cistern
- För byte av vägghängda WC med flottörventil
- För byte av vägghängda WC med inbyggnadscistern med en serviceöppningshöjd < 109 cm
- För Geberit AquaClean duschtoalett
- För anslutning av Geberit AquaClean WC-sitsar med duschfunktion, med tillbehör
- För montering på färdiga golv
- För montering framför lätta och massiva väggar
- För utjämning av lutning mellan WC-anslutningar och väggbrunn över decentrerad rak anslutning för vägghända WC

Tekniska data

Kapslingsklass	IPX4
Skyddsklass	I
Märkspänning	100–240 V AC
Nätfrekvens	50–60 Hz
Driftspänning	4,1 V DC
Effekt	5 W
Flödestryck	0,1–10 bar
Maximal vattentemperatur	25 °C
Spolmängd	6 l
Liten spolning	3 l
Beräknat flöde	0,11 l/s
Minsta flödestryck för beräknat flöde	0,5 bar

Egenskaper

- Dubbelspolning
- Utjämning av byggtoleranser möjlig
- Monteringshöjd justerbar upp till 7 cm
- Monteringshöjd WC-porslin 35 ± 1 cm
- Cistern, kondensisolerad
- Sidopaneler av borstad aluminium
- Självbärande
- Soft-Touch-knappar för spolning och luktutsugning
- Orienteringsljus och luktutsugning aktiveras när användaren närmar sig
- Orienteringsljus inställbart i sju färger
- Användaridentifieringens mätområde justerbart
- Dag/natt-registrering inställbar för orienteringsljus
- Luktutsugning med keramiskt bikakefilter, installeras utan verktyg
- Keramiskt bikakefilter för luktneutralisering utbytbart utan verktyg
- Automatisk avstängning av luktutsugning efter fördefinierad gångtid
- Drift med lågspänning, ingen nätspänning i cisternen
- Nätanslutning med böjlig mantlad tretrådsledning
- Vattenanslutning baktill i mitten
- Vattenanslutning på sidan möjlig med tillbehör
- Vattenanslutning nedtill

Leveransomfattning

- Vattenanslutningssats med 2 hörnventiler 1/2"
- Spolrörsförlängning 160 mm
- Manschett av EPDM, ø 44/55 mm
- Rak anslutning av högdensitetspolyeten, ø 90 mm
- Övergångsmuff av högdensitetspolyeten, ø 90/110 mm
- 2 gängstänger M12
- Ljudabsorptionssats
- Kopplingsuttag för nätanslutning
- Nätdel
- Sockelskydd
- Infästningsmaterial för lätt vägg
- Infästningsmaterial
- Infästningsmaterial för montering framför inbyggnadscistern

Artikelnr	RSK nr.	Färg / yta	SEK/st. Exkl moms	SEK/st. Inkl moms
131.231.JK.5	8000215	Frontbeklädnad: Glas lava Sidopanel: Aluminium svartkrom	**20'248**	**25'310**
131.231.JL.5	8000216	Frontbeklädnad: Glas sandgrå Sidopanel: Aluminium	**20'248**	**25'310**
131.231.SI.5	7991028	Frontbeklädnad: Glas vit Sidopanel: Aluminium	**18'243**	**22'804**

Tillbehör

- Geberit sats rak anslutning för vägghängd WC, 3 cm decentrerat → s. 277
- Geberit sats rak anslutning för vägghängd WC, 5 cm decentrerat → s. 277
- Geberit sats rak anslutning för vägghängd WC, 7 cm decentrerat → s. 277
- Ombyggnadssats för Geberit AquaClean WC-sitsar med duschfunktion → s. 279
- Vattenanslutningssats på sidan, för Geberit Monolith modul för WC → s. 280

Geberit Monolith Plus modul för vägghängd WC, 114 cm, frontbeklädnad av stengods

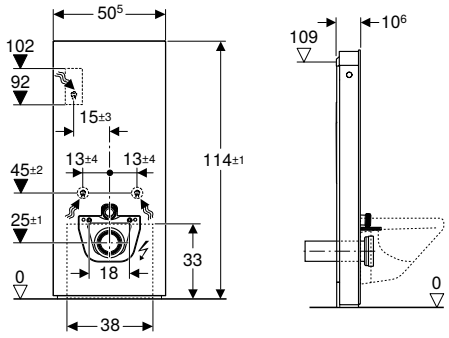

Egenskaper

- Dubbelspolning
- Utjämning av byggtoleranser möjlig
- Monteringshöjd justerbar upp till 7 cm
- Monteringshöjd WC-porslin 35 ± 1 cm
- Cistern, kondensisolerad
- Sidopaneler av borstad aluminium
- Självbärande
- Soft-Touch-knappar för spolning och luktutsugning
- Orienteringsljus och luktutsugning aktiveras när användaren närmar sig
- Orienteringsljus inställbart i sju färger
- Användaridentifieringens mätområde justerbart
- Dag/natt-registrering inställbar för orienteringsljus
- Luktutsugning med keramiskt bikakefilter, installeras utan verktyg
- Keramiskt bikakefilter för luktneutralisering utbytbart utan verktyg
- Automatisk avstängning av luktutsugning efter fördefinierad gångtid
- Drift med lågspänning, ingen nätspänning i cisternen
- Nätanslutning med böjlig mantlad tretrådsledning
- Vattenanslutning baktill i mitten
- Vattenanslutning på sidan möjlig med tillbehör
- Vattenanslutning nedtill

Användning

- För renoveringar, om- eller nybyggnader
- För väggfixeringar med utloppshöjd > 23 cm
- För byte av lågt monterade synliga cisterner
- För byte av halvhögt monterade synliga cisterner
- För byte av vägghängda WC med påmonterad synlig cistern
- För byte av vägghängda WC med flottörventil
- För byte av vägghängda WC med inbyggnadscistern med en serviceöppningshöjd < 109 cm
- För Geberit AquaClean duschtoalett
- För anslutning av Geberit AquaClean WC-sitsar med duschfunktion, med tillbehör
- För montering på färdiga golv
- För montering framför lätta och massiva väggar
- För utjämning av lutning mellan WC-anslutningar och väggbrunn över decentrerad rak anslutning för vägghända WC

Tekniska data

Kapslingsklass	IPX4
Skyddsklass	I
Märkspänning	100–240 V AC
Nätfrekvens	50–60 Hz
Driftspänning	4,1 V DC
Effekt	5 W
Flödestryck	0,1–10 bar
Maximal vattentemperatur	25 °C
Spolmängd	6 l
Liten spolning	3 l
Beräknat flöde	0,11 l/s
Minsta flödestryck för beräknat flöde	0,5 bar

Leveransomfattning

- Vattenanslutningssats med 2 hörnventiler 1/2"
- Spolrörsförlängning 160 mm
- Manschett av EPDM, ø 44/55 mm
- Rak anslutning av högdensitetspolyeten, ø 90 mm
- Övergångsmuff av högdensitetspolyeten, ø 90/110 mm
- 2 gängstänger M12
- Kopplingsuttag för nätanslutning
- Nätdel
- Sockelskydd
- Stödram
- Infästningsmaterial för lätt vägg
- Infästningsmaterial
- Infästningsmaterial för montering framför inbyggnadscistern

Artikelnr	RSK nr.	Färg / yta	SEK/st. Exkl moms	SEK/st. Inkl moms
131.231.00.5	8000214	Frontbeklädnad: Stengods skifferoptik Sidopanel: Aluminium svartkrom	21'497	26'872
131.231.JV.5	8000217	Frontbeklädnad: Stengods betongoptik Sidopanel: Aluminium	21'497	26'872

Kan kombineras med

- Geberit AquaClean Mera Comfort vägghängd duschtoalett
- Geberit AquaClean Mera Classic vägghängd duschtoalett
- Geberit AquaClean Sela vägghängd duschtoalett
- Geberit AquaClean Tuma Comfort vägghängd duschtoalett
- Geberit AquaClean Tuma Classic vägghängd duschtoalett
- Geberit iCon sats vägghängd WC, slät utsida, Rimfree, med WC-sits
- Geberit Renova Set vägghängd WC, halvsluten form, Rimfree, med WC-sits

Tillbehör

- Geberit sats rak anslutning för vägghängd WC, 3 cm decentrerat → s. 277
- Geberit sats rak anslutning för vägghängd WC, 5 cm decentrerat → s. 277
- Geberit sats rak anslutning för vägghängd WC, 7 cm decentrerat → s. 277
- Ombyggnadssats för Geberit AquaClean WC-sitsar med duschfunktion → s. 279
- Vattenanslutningssats på sidan, för Geberit Monolith modul för WC → s. 280

- Naturprodukter kan variera i färg och struktur
- För moduler med skifferoptik (.00) eller betongoptik (.JV) gäller endast den användning som anges under "Kan kombineras med".

Tillbehör

Geberit keramiskt filter typ 3

Användning
- För luktneutralisering
- För Geberit AquaClean Tuma Comfort
- För Geberit AquaClean Mera
- För Geberit Monolith Plus moduler

Egenskaper
- Filtrets livslängd 1 år

Artikelnr	RSK nr.	SEK/st. Exkl moms	SEK/st. Inkl moms
242.999.00.1	8098008	370	462

Geberit anslutningssats för golvstående WC

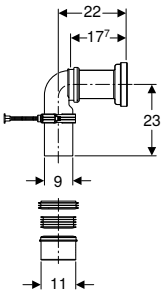

Användning
- För anslutning av vägghängda WC till avlopp i golv
- För anslutning av golvstående WC till avlopp i golv

Leveransomfattning
- Rak anslutning av högdensitetspolyeten, ø 90 mm
- Anslutningsböj 90° av högdensitetspolyeten, ø 90 mm
- Övergångsmuff av högdensitetspolyeten, ø 90/110 mm
- Manschett av EPDM, ø 105 mm
- Manschett av EPDM, ø 122 mm
- Manschett av EPDM, ø 90/110 mm
- Manschett av EPDM, ø 90 mm
- Infästningsmaterial

Artikelnr	RSK nr.	SEK/st. Exkl moms	SEK/st. Inkl moms
131.082.16.1	2721569	635	794

Geberit sats rak anslutning för WC

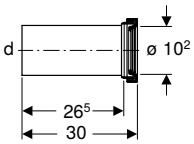

Användning
- För anslutning av golvstående WC till avlopp i vägg
- För anslutning av vägghängda WC

Tekniska data

Material	Högdensitetspolyeten

Leveransomfattning
- Rak anslutning av högdensitetspolyeten, ø 90 mm
- Manschett av EPDM, ø 122 mm

Artikelnr	RSK nr.	DN	d, ø [mm]	SEK/st. Exkl moms	SEK/st. Inkl moms
131.083.16.1	2721573	90	90	239	298

Geberit sats rak anslutning för vägghängd WC, 3 cm decentrerat

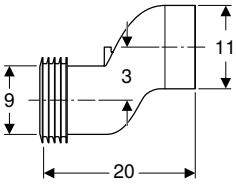

Användning
- För utjämning mellan WC-anslutningar och avlopp i väggen

Tekniska data

Material	PP

Leveransomfattning
- Rak anslutning av PP, ø 90 mm
- 2 manschetter av EPDM, ø 90/110 mm

Artikelnr	RSK nr.	SEK/st. Exkl moms	SEK/st. Inkl moms
131.085.11.1	2721571	239	298

Geberit sats rak anslutning för vägghängd WC, 5 cm decentrerat

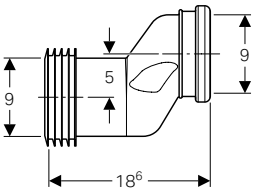

Användning
- För utjämning mellan WC-anslutningar och avlopp i väggen

Leveransomfattning
- Rak anslutning av PVC, ø 90 mm
- 2 manschetter av EPDM, ø 90/110 mm

Artikelnr	SEK/st. Exkl moms	SEK/st. Inkl moms
388.352.29.1	239	298

Geberit sats rak anslutning för vägghängd WC, 7 cm decentrerat

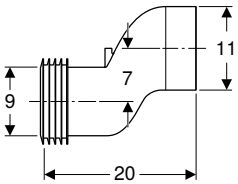

Användning
- För utjämning mellan WC-anslutningar och avlopp i väggen

Tekniska data

Material	PP

Leveransomfattning
- Rak anslutning av PP, ø 90 mm
- 2 manschetter av EPDM, ø 90/110 mm

Artikelnr	RSK nr.	SEK/st. Exkl moms	SEK/st. Inkl moms
131.108.11.1	2721570	413	516

Geberit sats teleskopiskt avloppsrör för vägghängd WC

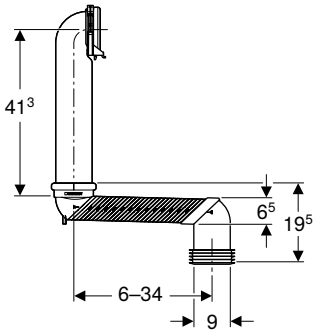

Användning
- För anslutning av vägghängda WC till avlopp i golv

Leveransomfattning
- Rak anslutning av högdensitetspolyeten, ø 90 mm
- Teleskopiskt avloppsrör av ABS, ø 90 mm
- Rörklammer
- Manschett av EPDM, ø 90/110 mm
- Lim

Artikelnr	RSK nr.	SEK/st. Exkl moms	SEK/st. Inkl moms
131.088.29.1	8097769	1'616	2'020

- Denna produkt levereras med Tangit ABS speciallim. Detta förbrukningsmaterial innehåller klassificerade farliga ämnen. Information och lämpliga åtgärder för säker hantering av farliga ämnen återfinns i bilagan eller på www.geberit.se.

Geberit sats teleskopiska avloppsrör för golvstående WC

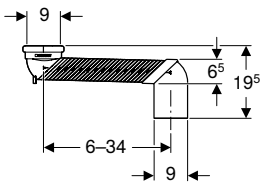

Användning
- För anslutning av vägghängda WC till avlopp i golv

Leveransomfattning
- Teleskopiskt avloppsrör av ABS, ø 90 mm
- Manschett av EPDM, ø 90 mm
- Manschett av EPDM, ø 90/110 mm
- Lim
- Infästningsmaterial

Artikelnr	SEK/st. Exkl moms	SEK/st. Inkl moms
131.199.11.1	960	1'200

- Denna produkt levereras med Tangit ABS speciallim. Detta förbrukningsmaterial innehåller klassificerade farliga ämnen. Information och lämpliga åtgärder för säker hantering av farliga ämnen återfinns i bilagan eller på www.geberit.se.

Geberit sats rak anslutning för vägghängd WC

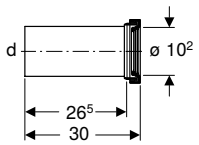

Användning
- För anslutning av vägghängda WC

Tekniska data

Material	Högdensitetspolyeten

Leveransomfattning
- Rak anslutning av högdensitetspolyeten, ø 90 mm
- Övergångsmuff av högdensitetspolyeten, ø 90/110 mm
- Manschett av EPDM, ø 122 mm
- Manschett av EPDM, ø 90 mm
- 2 gängstänger M12

Artikelnr	RSK nr.	DN	d, ø [mm]	SEK/st. Exkl moms	SEK/st. Inkl moms
131.084.16.1	2721572	90	90	346	432

Infästningsmaterial för Geberit Monolith modul för vägghängd WC, montering på befintliga gängstänger

Användning
- För Geberit Monolith moduler för vägghängd WC (fr.o.m. tillverkningsår april 2016)
- För montering framför inbyggnadscisterner
- För montering på befintliga gängstänger

Egenskaper
- Monteringshöjd justerbar upp till 7 cm

Leveransomfattning
- 2 infästningskonsoler
- Infästningsmaterial

Artikelnr	SEK/st. Exkl moms	SEK/st. Inkl moms
131.019.00.1	566	708

Ombyggnadssats för Geberit AquaClean WC-sitsar med duschfunktion

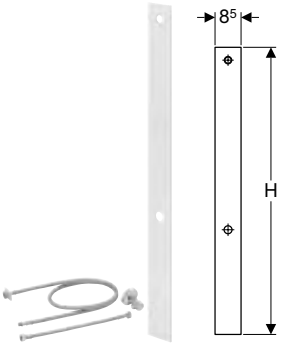

Användning
- För konvertering av Geberit Monolith moduler för golvstående och vägghängd WC till Monolith moduler för Geberit AquaClean WC-sitsar med duschfunktion

Leveransomfattning
- Sidopanel vänster
- Y-förgrening
- Hörnventil 1/2"
- 2 armerade slangar 3/8"
- Infästningsmaterial

Artikelnr	Färg / yta	H [cm]	Sanitetsmodul	SEK/st. Exkl moms	SEK/st. Inkl moms
131.102.TA.1	Borstat aluminium	94	Monolith, 101 cm	2'034	2'542

Sats fästbultar av aluminium, för Geberit Monolith sidopaneler

Leveransomfattning
- Set à 2 st.

Artikelnr	RSK nr.	Färg / yta	SEK/st. Exkl moms	SEK/st. Inkl moms
131.112.TA.1	5956689	Borstat aluminium	411	514

Vattenanslutningssats på sidan, för Geberit Monolith modul för WC

Användning
- För vattenanslutning på sidan

Egenskaper
- Avloppsböj 140 x 100 mm
- Synlig vattenanslutning

Leveransomfattning
- Hörnventil 1/2"
- Armerad slang 3/8"
- Passbit
- Rosett förkromad
- Avloppsböj av koppar, förkromad
- 2 koniska skruvkopplingar
- Kopplingsnippel böjd

Artikelnr	RSK nr.	Färg / yta	SEK/st. Exkl moms	SEK/st. Inkl moms
131.071.21.1	5956687	Blankförkromad	1'146	1'432

Vattenanslutningssats nedtill, för Geberit Monolith modul för WC, 101 cm

Användning
- För Geberit Monolith moduler för WC, 101 cm

Leveransomfattning
- 2 hörnventiler 1/2"
- Armerad slang 1/2"
- Armerad slang 3/8"
- Passbit

Artikelnr	RSK nr.	SEK/st. Exkl moms	SEK/st. Inkl moms
131.074.00.1	5956688	911	1'138

Vattenanslutningssats nedtill, för Geberit Monolith modul för WC, 101 cm

Användning
- För Geberit Monolith moduler för WC, 101 cm

Egenskaper
- Vattenanslutning beständig mot avzinkning

Leveransomfattning
- 2 hörnventiler 1/2"
- Infästningsklämma
- 2 armerade slangar 3/8"
- Passbit

Artikelnr	SEK/st. Exkl moms	SEK/st. Inkl moms
131.014.00.1	1'002	1'252

Armerad slang för Geberit Monolith modul för WC

Leveransomfattning
- Armerad slang 1/2"–3/8"

Artikelnr	SEK/st. Exkl moms	SEK/st. Inkl moms
131.138.00.1	256	320

SPOLPLATTOR OCH WC-STYRNINGAR

Spolplattor

Geberit manövreringsplatta Sigma70, för dubbelspolning, för Sigma inbyggnadscistern 12 cm

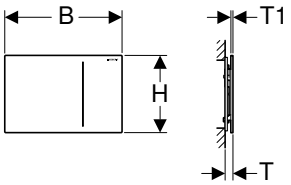

Användning
- För spolning på Geberit Sigma inbyggnadscisterner 12 cm
- För spolning med hög manöverkomfort
- Ej lämplig för offentliga och delvis offentliga miljöer

Tekniska data

Flödestryck	1–6 bar
Manövreringskraft	< 10 N

Egenskaper
- Manövrering framifrån
- Lyftanordning ljuddämpad
- Hydraulisk servolyftare för minimal manövreringskraft
- Spolmanövrering pneumatisk
- Installeras utan verktyg

Leveransomfattning
- Hydraulisk servolyftare
- Vattenanslutningssats
- Skydd
- Monteringsram
- 2 distansbultar
- Monteringstillberhör

Artikelnr	RSK nr.	Färg / yta	Material	B [cm]	H [cm]	T [cm]	T1 [cm]	SEK/st. Exkl moms	SEK/st. Inkl moms
115.620.00.1	7972645	Kundanpassad	–	24	15,8	1,1	0,4	3'535	4'418
115.620.FW.1	7972333	Borstat, easy-to-clean-beläggning	Rostfritt stål	24	15,8	0,9	0,2	4'817	6'022
115.620.JK.1	7722682	Lava / Glas	Glas	24	15,8	1,1	0,4	3'751	4'688
115.620.JL.1	7722683	Sandgrå / Glas	Glas	24	15,8	1,1	0,4	3'751	4'688
115.620.SI.1	7972330	Vit / Glas	Glas	24	15,8	1,1	0,4	3'731	4'664
115.620.SJ.1	7972331	Svart / Glas	Glas	24	15,8	1,1	0,4	3'731	4'664

Geberit spolplatta Sigma60, för dubbelspolning, nivå med ytskikt

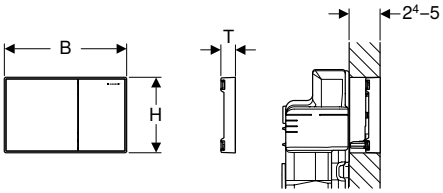

Användning
- För spolning på Geberit Sigma inbyggnadscisterner 8 cm, serie 2016
- För spolning på Geberit Sigma inbyggnadscisterner 12 cm
- För beläggningstjocklekar 24–50 mm
- Ej lämplig för Geberit Duofix element för vägghängd WC, tillgänglighetsanpassat

Egenskaper
- Serie 2016
- Manövrering framifrån
- Manövrering nivå med ytskikt
- Tryckstänger ljudabsorberande, verktygsfri snabbjustering

Leveransomfattning
- Utjämningsram
- 2 distanser
- 2 distansbultar
- 2 tryckstänger
- Skydd
- Infästningsmaterial

Artikelnr	RSK nr.	Färg / yta	Material	B [cm]	H [cm]	T [cm]	SEK/st. Exkl moms	SEK/st. Inkl moms
115.640.GH.1	7832196	Knappar: förkromade, borstade, easy-to-clean-beläggning Designränder och ram: blankförkromade	Formgjuten metall	21,4	13,2	2,5	**4'742**	**5'928**
115.640.JK.1	7722684	Knappar: lava Designränder: förspeglad Ram: blankförkromad	Formgjuten metall/glas	21,4	13,2	2,5	**4'963**	**6'204**
115.640.JL.1	7722685	Knappar: sandgrå Designränder: förspeglad Ram: blankförkromad	Formgjuten metall/glas	21,4	13,2	2,5	**4'963**	**6'204**
115.640.SI.1	7832197	Knappar: vit Designränder: förspeglad Ram: blankförkromad	Formgjuten metall/glas	21,4	13,2	2,5	**4'742**	**5'928**
115.640.SJ.1	7832198	Knappar: svart Designränder: förspeglad Ram: blankförkromad	Formgjuten metall/glas	21,4	13,2	2,5	**4'742**	**5'928**

Tillbehör
- Geberit täckram för spolplatta Sigma60 → s. 319

Geberit spolplatta Sigma50, för dubbelspolning, metallfärg förkromad

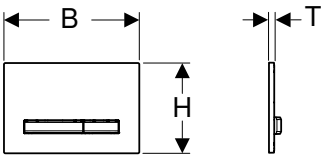

Användning
- För spolning på Geberit Sigma inbyggnadscisterner

Tekniska data

Manövreringskraft	< 20 N

Egenskaper
- Manövrering framifrån
- Spolknapppar med easy-to-clean-beläggning
- Tryckstänger ljudabsorberande, verktygsfri snabbjustering

Leveransomfattning
- Monteringsram
- 2 distansbultar
- 2 tryckstänger

Artikelnr	RSK nr.	Färg / yta	Material	B [cm]	H [cm]	T [cm]	SEK/st. Exkl moms	SEK/st. Inkl moms
115.788.00.2	7722524	Montageplatta och knappar: förkromade Täckplatta: kundanpassad	Formgjuten metall	24,6	16,4	1	**2'694**	**3'368**
115.788.11.2	7832273	Montageplatta och knappar: förkromade Täckplatta: vit	Formgjuten metall/plast	24,6	16,4	1,3	**2'694**	**3'368**
115.788.21.2	7832274	Montageplatta och knappar: förkromade Täckplatta: blankförkromad	Formgjuten metall/mässing	24,6	16,4	1,2	**4'188**	**5'236**
115.788.DW.2	7832275	Montageplatta och knappar: förkromade Täckplatta: svart	Formgjuten metall/plast	24,6	16,4	1,3	**2'694**	**3'368**
115.788.GH.2	7832276	Montageplatta och knappar: förkromade Täckplatta: förkromad, borstad, easy-to-clean-beläggning	Formgjuten metall/mässing	24,6	16,4	1,2	**4'188**	**5'236**
115.788.JK.2	7722686	Montageplatta och knappar: förkromade Täckplatta: lava	Formgjuten metall/glas	24,6	16,4	1,4	**3'158**	**3'948**
115.788.JL.2	7722687	Montageplatta och knappar: förkromade Täckplatta: sandgrå	Formgjuten metall/glas	24,6	16,4	1,4	**3'158**	**3'948**
115.788.JM.2	7832277	Montageplatta och knappar: förkromade Täckplatta: Mustang skiffer	Formgjuten metall/skiffer (naturprodukt)	24,6	16,4	1,4	**4'188**	**5'236**
115.788.JV.2	7722691	Montageplatta och knappar: förkromade Täckplatta: Betongoptik	Formgjuten metall/porslin	24,6	16,4	1,4	**4'188**	**5'236**
115.788.JX.2	7722692	Montageplatta och knappar: förkromade Täckplatta: Amerikansk valnöt	Formgjuten metall/trä (naturprodukt)	24,6	16,4	1,4	**6'180**	**7'726**
115.788.SD.2	7832278	Montageplatta och knappar: förkromade Täckplatta: rökfärgat glas	Formgjuten metall/glas	24,6	16,4	1,4	**3'339**	**4'174**

Tillbehör
- Insats för Geberit DuoFresh-stav, för Sigma inbyggnadscistern 12 cm → s. 318
- Geberit DuoFresh-modul med automatisk aktivering och insats för Geberit DuoFresh-stav, för Sigma inbyggnadscistern 12 cm → s. 317
- Geberit förlängningssats för Sigma, Omega och Kappa inbyggnadscisterner → s. 318

- Naturprodukter kan variera i färg och struktur
- Leveranstid 6 veckor för artikelnummer 115.788.JV.2 och 115.788.JX.2

Geberit spolplatta Sigma50, för dubbelspolning, metallfärg rödguld

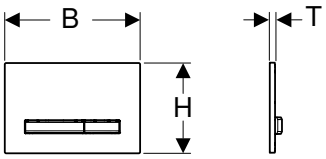

Användning

- För spolning på Geberit Sigma inbyggnadscisterner

Tekniska data

Manövreringskraft	< 20 N

Egenskaper

- Manövrering framifrån
- Spolknapppar och montageplatta med easy-to-clean-beläggning
- Tryckstänger ljudabsorberande, verktygsfri snabbjustering

Leveransomfattning

- Monteringsram
- 2 distansbultar
- 2 tryckstänger

Artikelnr	RSK nr.	Färg / yta	Material	B [cm]	H [cm]	T [cm]	SEK/st. Exkl moms	SEK/st. Inkl moms
115.670.00.2	7722588	Montageplatta och knappar: rödguld Täckplatta: kundanpassad	Formgjuten metall	24,6	16,4	1	**6'719**	**8'398**
115.670.11.2	7722589	Montageplatta och knappar: rödguld Täckplatta: vit	Formgjuten metall/plast	24,6	16,4	1,3	**6'719**	**8'398**
115.670.DW.2	7722590	Montageplatta och knappar: rödguld Täckplatta: svart	Formgjuten metall/plast	24,6	16,4	1,3	**6'719**	**8'398**
115.670.JM.2	7722591	Montageplatta och knappar: rödguld Täckplatta: Mustang skiffer	Formgjuten metall/skiffer (naturprodukt)	24,6	16,4	1,4	**8'456**	**10'570**
115.670.JV.2	7722592	Montageplatta och knappar: rödguld Täckplatta: Betongoptik	Formgjuten metall/porslin	24,6	16,4	1,4	**8'456**	**10'570**
115.670.JX.2	7722593	Montageplatta och knappar: rödguld Täckplatta: Amerikansk valnöt	Formgjuten metall/trä (naturprodukt)	24,6	16,4	1,4	**11'664**	**14'580**

Tillbehör

- Insats för Geberit DuoFresh-stav, för Sigma inbyggnadscistern 12 cm → s. 318
- Geberit DuoFresh-modul med automatisk aktivering och insats för Geberit DuoFresh-stav, för Sigma inbyggnadscistern 12 cm → s. 317
- Geberit förlängningssats för Sigma, Omega och Kappa inbyggnadscisterner → s. 318

- Naturprodukter kan variera i färg och struktur
- Leveranstid 6 veckor

Geberit spolplatta Sigma50, för dubbelspolning, metallfärg svart krom

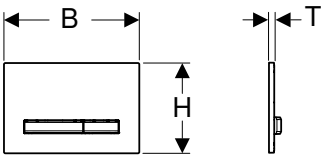

Användning

- För spolning på Geberit Sigma inbyggnadscisterner

Tekniska data

Manövreringskraft	< 20 N

Egenskaper

- Manövrering framifrån
- Spolknapppar och montageplatta med easy-to-clean-beläggning
- Tryckstänger ljudabsorberande, verktygsfri snabbjustering

Leveransomfattning

- Monteringsram
- 2 distansbultar
- 2 tryckstänger

Artikelnr	RSK nr.	Färg / yta	Material	B [cm]	H [cm]	T [cm]	SEK/st. Exkl moms	SEK/st. Inkl moms
115.671.00.2	7722594	Montageplatta och knappar: svart krom Täckplatta: kundanpassad	Formgjuten metall	24,6	16,4	1	**6'719**	**8'398**
115.671.11.2	7722595	Montageplatta och knappar: svart krom Täckplatta: vit	Formgjuten metall/plast	24,6	16,4	1,3	**6'719**	**8'398**
115.671.DW.2	7722596	Montageplatta och knappar: svart krom Täckplatta: svart	Formgjuten metall/plast	24,6	16,4	1,3	**6'719**	**8'398**
115.671.JM.2	7722597	Montageplatta och knappar: svart krom Täckplatta: Mustang skiffer	Formgjuten metall/skiffer (naturprodukt)	24,6	16,4	1,4	**8'456**	**10'570**
115.671.JV.2	7722598	Montageplatta och knappar: svart krom Täckplatta: Betongoptik	Formgjuten metall/porslin	24,6	16,4	1,4	**8'456**	**10'570**
115.671.JX.2	7722599	Montageplatta och knappar: svart krom Täckplatta: Amerikansk valnöt	Formgjuten metall/trä (naturprodukt)	24,6	16,4	1,4	**11'664**	**14'580**

Tillbehör

- Insats för Geberit DuoFresh-stav, för Sigma inbyggnadscistern 12 cm → s. 318
- Geberit DuoFresh-modul med automatisk aktivering och insats för Geberit DuoFresh-stav, för Sigma inbyggnadscistern 12 cm → s. 317
- Geberit förlängningssats för Sigma, Omega och Kappa inbyggnadscisterner → s. 318

- Naturprodukter kan variera i färg och struktur
- Leveranstid 6 veckor

Geberit spolplatta Sigma50, för dubbelspolning, metallfärg mässing

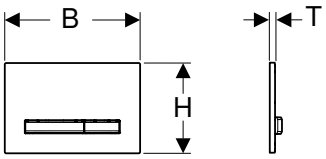

Användning

- För spolning på Geberit Sigma inbyggnadscisterner

Tekniska data

Manövreringskraft	< 20 N

Egenskaper

- Manövrering framifrån
- Spolknapppar och montageplatta med easy-to-clean-beläggning
- Tryckstänger ljudabsorberande, verktygsfri snabbjustering

Leveransomfattning

- Monteringsram
- 2 distansbultar
- 2 tryckstänger

Artikelnr	RSK nr.	Färg / yta	Material	B [cm]	H [cm]	T [cm]	SEK/st. Exkl moms	SEK/st. Inkl moms
115.672.00.2	7722600	Montageplatta och knappar: mässing Täckplatta: kundanpassad	Formgjuten metall	24,6	16,4	1	**6'719**	**8'398**
115.672.11.2	7722601	Montageplatta och knappar: mässing Täckplatta: vit	Formgjuten metall/plast	24,6	16,4	1,3	**6'719**	**8'398**
115.672.DW.2	7722602	Montageplatta och knappar: mässing Täckplatta: svart	Formgjuten metall/plast	24,6	16,4	1,3	**6'719**	**8'398**
115.672.JM.2	7722603	Montageplatta och knappar: mässing Täckplatta: Mustang skiffer	Formgjuten metall/skiffer (naturprodukt)	24,6	16,4	1,4	**8'456**	**10'570**
115.672.JV.2	7722604	Montageplatta och knappar: mässing Täckplatta: Betongoptik	Formgjuten metall/porslin	24,6	16,4	1,4	**8'456**	**10'570**
115.672.JX.2	7722605	Montageplatta och knappar: mässing Täckplatta: Amerikansk valnöt	Formgjuten metall/trä (naturprodukt)	24,6	16,4	1,4	**11'664**	**14'580**

Tillbehör

- Insats för Geberit DuoFresh-stav, för Sigma inbyggnadscistern 12 cm → s. 318
- Geberit DuoFresh-modul med automatisk aktivering och insats för Geberit DuoFresh-stav, för Sigma inbyggnadscistern 12 cm → s. 317
- Geberit förlängningssats för Sigma, Omega och Kappa inbyggnadscisterner → s. 318

- Naturprodukter kan variera i färg och struktur
- Leveranstid 6 veckor

Geberit spolplatta Sigma30, för dubbelspolning

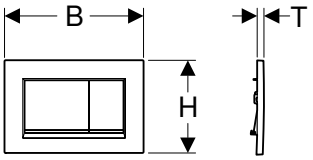

Användning
- För spolning på Geberit Sigma inbyggnadscisterner

Tekniska data

Manövreringskraft	< 20 N

Egenskaper
- Manövrering framifrån
- Tryckstänger ljudabsorberande, verktygsfri snabbjustering

Leveransomfattning
- Monteringsram
- 2 distansbultar
- 2 tryckstänger

Artikelnr	RSK nr.		Färg / yta	Material	B [cm]	H [cm]	T [cm]	SEK/st. Exkl moms	SEK/st. Inkl moms
115.883.01.1	7722613		Platta och knappar: mattlackerad vit, easy-to-clean-beläggning Designränder: vita	Plast	24,6	16,4	1,2	**2'552**	**3'190**
115.883.11.1	7722614		Platta och knappar: vita Designränder: vita matta	Plast	24,6	16,4	1,2	**1'655**	**2'068**
115.883.14.1	7832284		Platta och knappar: mattlackerad svart, easy-to-clean-beläggning Designränder: blankförkromad	Plast	24,6	16,4	1,2	**2'219**	**2'774**
115.883.16.1	7722615		Platta och knappar: mattlackerad svart, easy-to-clean-beläggning Designränder: svarta	Plast	24,6	16,4	1,2	**2'552**	**3'190**
115.883.DW.1	7722616		Platta och knappar: svarta Designränder: svarta mattar	Plast	24,6	16,4	1,2	**1'938**	**2'422**
115.883.JQ.1	7832285		Platta och knapp: mattförkromade-lackerade, easy-to-clean-beläggning Designränder: blankförkromad	Plast	24,6	16,4	1,2	**2'416**	**3'020**
115.883.JT.1	7832286		Platta och knappar: mattlackerad vit, easy-to-clean-beläggning Designränder: blankförkromad	Plast	24,6	16,4	1,2	**2'219**	**2'774**
115.883.KH.1	7832169		Platta och knappar: blankförkromade Designränder: mattförkromad	Plast	24,6	16,4	1,2	**1'406**	**1'758**
115.883.KJ.1	7832170		Platta och knappar: vita Designränder: blankförkromad	Plast	24,6	16,4	1,2	**1'039**	**1'298**
115.883.KK.1	7832171		Platta och knappar: vita Designränder: förgylld	Plast	24,6	16,4	1,2	**1'254**	**1'568**
115.883.KL.1	7832172	UF	Platta: vit Knappar och designränder: mattförkromade	Plast	24,6	16,4	1,2	**1'254**	**1'568**
115.883.KM.1	7832173		Platta och knappar: svarta Designränder: blankförkromad	Plast	24,6	16,4	1,2	**1'254**	**1'568**
115.883.KN.1	7832174	UF	Platta och knappar: mattförkromade Designränder: blankförkromad	Plast	24,6	16,4	1,2	**1'406**	**1'758**

UF: Utgående fr.o.m. april 2022

Tillbehör
- Insats för Geberit DuoFresh-stav, för Sigma inbyggnadscistern 12 cm → s. 318
- Geberit DuoFresh-modul med automatisk aktivering och insats för Geberit DuoFresh-stav, för Sigma inbyggnadscistern 12 cm → s. 317
- Geberit förlängningssats för Sigma, Omega och Kappa inbyggnadscisterner → s. 318

Geberit spolplatta Sigma21, för dubbelspolning, metallfärg förkromad

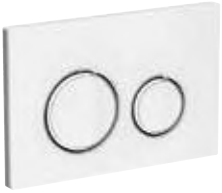

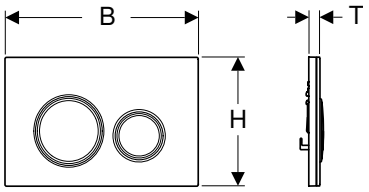

Användning
- För spolning på Geberit Sigma inbyggnadscisterner

Tekniska data

Manövreringskraft	< 20 N

Egenskaper
- Manövrering framifrån
- Tryckstänger ljudabsorberande, verktygsfri snabbjustering

Leveransomfattning
- Monteringsram
- 2 distansbultar
- 2 tryckstänger

Artikelnr	RSK nr.	Färg / yta	Material	B [cm]	H [cm]	T [cm]	SEK/st. Exkl moms	SEK/st. Inkl moms
115.884.00.1	7832228	Montageplatta och designringar: förkromade Täckplatta och knappar: kundanpassad	Formgjuten metall	24,6	16,4	1	**2'715**	**3'394**
115.884.JK.1	7722688	Montageplatta och designringar: förkromade Täckplatta och knappar: lava	Formgjuten metall/glas	24,6	16,4	1,4	**3'158**	**3'948**
115.884.JL.1	7722689	Montageplatta och designringar: förkromade Täckplatta och knappar: sandgrå	Formgjuten metall/glas	24,6	16,4	1,4	**3'158**	**3'948**
115.884.JM.1	7832229	Montageplatta och designringar: förkromade Täckplatta och knappar: mustang skiffer	Formgjuten metall/skiffer (naturprodukt)	24,6	16,4	1,4	**4'230**	**5'288**
115.884.JV.1	7722623	Montageplatta och designringar: förkromade Täckplatta och knappar: betongoptik	Formgjuten metall/porslin	24,6	16,4	1,4	**4'029**	**5'036**
115.884.JX.1	7722624	Montageplatta och designringar: förkromade Täckplatta och knappar: amerikansk valnöt	Formgjuten metall/trä (naturprodukt)	24,6	16,4	1,4	**6'623**	**8'278**
115.884.SI.1	7832225	Montageplatta och designringar: förkromade Täckplatta och knappar: vit	Formgjuten metall/glas	24,6	16,4	1,4	**3'392**	**4'240**
115.884.SJ.1	7832226	Montageplatta och designringar: förkromade Täckplatta och knappar: svart	Formgjuten metall/glas	24,6	16,4	1,4	**3'392**	**4'240**

Tillbehör
- Insats för Geberit DuoFresh-stav, för Sigma inbyggnadscistern 12 cm → s. 318
- Geberit DuoFresh-modul med automatisk aktivering och insats för Geberit DuoFresh-stav, för Sigma inbyggnadscistern 12 cm → s. 317
- Geberit förlängningssats för Sigma, Omega och Kappa inbyggnadscisterner → s. 318

- Naturprodukter kan variera i färg och struktur
- Leveranstid 6 veckor för artikelnummer 115.884.JV.1 och 115.884.JX.1

Geberit spolplatta Sigma21, för dubbelspolning, metallfärg rödguld

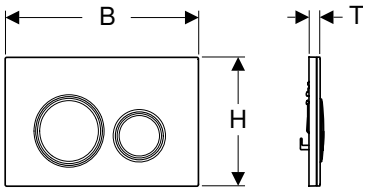

Användning
- För spolning på Geberit Sigma inbyggnadscisterner

Tekniska data

Manövreringskraft	< 20 N

Egenskaper
- Manövrering framifrån
- Montageplatta med easy-to-clean-beläggning
- Tryckstänger ljudabsorberande, verktygsfri snabbjustering

Leveransomfattning
- Monteringsram
- 2 distansbultar
- 2 tryckstänger

Artikelnr	RSK nr.	Färg / yta	Material	B [cm]	H [cm]	T [cm]	SEK/st. Exkl moms	SEK/st. Inkl moms
115.650.00.1	7722570	Montageplatta och designringar: rödguld Täckplatta och knappar: kundanpassad	Formgjuten metall	24,6	16,4	1	**6'719**	**8'398**
115.650.JM.1	7722571	Montageplatta och designringar: rödguld Täckplatta och knappar: mustang skiffer	Formgjuten metall/skiffer (naturprodukt)	24,6	16,4	1,4	**8'456**	**10'570**
115.650.JV.1	7722572	Montageplatta och designringar: rödguld Täckplatta och knappar: betongoptik	Formgjuten metall/porslin	24,6	16,4	1,4	**8'456**	**10'570**
115.650.JX.1	7722573	Montageplatta och designringar: rödguld Täckplatta: Amerikansk valnöt	Formgjuten metall/trä (naturprodukt)	24,6	16,4	1,4	**11'664**	**14'580**
115.650.SI.1	7722574	Montageplatta och designringar: rödguld Täckplatta och knappar: vit	Formgjuten metall/glas	24,6	16,4	1,4	**7'519**	**9'398**
115.650.SJ.1	7722575	Montageplatta och designringar: rödguld Täckplatta och knappar: svart	Formgjuten metall/glas	24,6	16,4	1,4	**7'519**	**9'398**

Tillbehör
- Insats för Geberit DuoFresh-stav, för Sigma inbyggnadscistern 12 cm → s. 318
- Geberit DuoFresh-modul med automatisk aktivering och insats för Geberit DuoFresh-stav, för Sigma inbyggnadscistern 12 cm → s. 317
- Geberit förlängningssats för Sigma, Omega och Kappa inbyggnadscisterner → s. 318

- Naturprodukter kan variera i färg och struktur
- Leveranstid 6 veckor

Geberit spolplatta Sigma21, för dubbelspolning, metallfärg svart krom

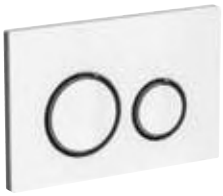

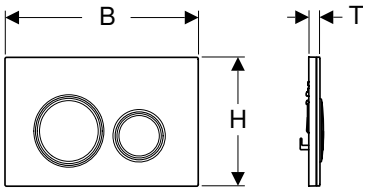

Användning
- För spolning på Geberit Sigma inbyggnadscisterner

Tekniska data

Manövreringskraft	< 20 N

Egenskaper
- Manövrering framifrån
- Montageplatta med easy-to-clean-beläggning
- Tryckstänger ljudabsorberande, verktygsfri snabbjustering

Leveransomfattning
- Monteringsram
- 2 distansbultar
- 2 tryckstänger

Artikelnr	RSK nr.	Färg / yta	Material	B [cm]	H [cm]	T [cm]	SEK/st. Exkl moms	SEK/st. Inkl moms
115.651.00.1	7722576	Montageplatta och designringar: svart krom Täckplatta och knappar: kundanpassad	Formgjuten metall	24,6	16,4	1	**6'719**	**8'398**
115.651.JM.1	7722577	Montageplatta och designringar: svart krom Täckplatta och knappar: mustang skiffer	Formgjuten metall/skiffer (naturprodukt)	24,6	16,4	1,4	**8'456**	**10'570**
115.651.JV.1	7722578	Montageplatta och designringar: svart krom Täckplatta och knappar: betongoptik	Formgjuten metall/porslin	24,6	16,4	1,4	**8'456**	**10'570**
115.651.JX.1	7722579	Montageplatta och designringar: svart krom Täckplatta och knappar: amerikansk valnöt	Formgjuten metall/trä (naturprodukt)	24,6	16,4	1,4	**11'664**	**14'580**
115.651.SI.1	7722580	Montageplatta och designringar: svart krom Täckplatta och knappar: vit	Formgjuten metall/glas	24,6	16,4	1,4	**7'519**	**9'398**
115.651.SJ.1	7722581	Montageplatta och designringar: svart krom Täckplatta och knappar: svart	Formgjuten metall/glas	24,6	16,4	1,4	**7'519**	**9'398**

Tillbehör
- Insats för Geberit DuoFresh-stav, för Sigma inbyggnadscistern 12 cm → s. 318
- Geberit DuoFresh-modul med automatisk aktivering och insats för Geberit DuoFresh-stav, för Sigma inbyggnadscistern 12 cm → s. 317
- Geberit förlängningssats för Sigma, Omega och Kappa inbyggnadscisterner → s. 318

- Naturprodukter kan variera i färg och struktur
- Leveranstid 6 veckor

Geberit spolplatta Sigma21, för dubbelspolning, metallfärg mässing

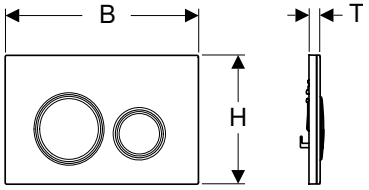

Användning
- För spolning på Geberit Sigma inbyggnadscisterner

Tekniska data

Manövreringskraft	< 20 N

Egenskaper
- Manövrering framifrån
- Montageplatta med easy-to-clean-beläggning
- Tryckstänger ljudabsorberande, verktygsfri snabbjustering

Leveransomfattning
- Monteringsram
- 2 distansbultar
- 2 tryckstänger

Artikelnr	RSK nr.	Färg / yta	Material	B [cm]	H [cm]	T [cm]	SEK/st. Exkl moms	SEK/st. Inkl moms
115.652.00.1	7722582	Montageplatta och designringar: mässing Täckplatta och knappar: kundanpassad	Formgjuten metall	24,6	16,4	1	**6'719**	**8'398**
115.652.JM.1	7722583	Montageplatta och designringar: mässing Täckplatta och knappar: mustang skiffer	Formgjuten metall/skiffer (naturprodukt)	24,6	16,4	1,4	**8'456**	**10'570**
115.652.JV.1	7722584	Montageplatta och designringar: mässing Täckplatta och knappar: betongoptik	Formgjuten metall/porslin	24,6	16,4	1,4	**8'456**	**10'570**
115.652.JX.1	7722585	Montageplatta och designringar: mässing Täckplatta och knappar: amerikansk valnöt	Formgjuten metall/trä (naturprodukt)	24,6	16,4	1,4	**11'664**	**14'580**
115.652.SI.1	7722586	Montageplatta och designringar: mässing Täckplatta och knappar: vit	Formgjuten metall/glas	24,6	16,4	1,4	**7'519**	**9'398**
115.652.SJ.1	7722587	Montageplatta och designringar: mässing Täckplatta och knappar: svart	Formgjuten metall/glas	24,6	16,4	1,4	**7'519**	**9'398**

Tillbehör
- Insats för Geberit DuoFresh-stav, för Sigma inbyggnadscistern 12 cm → s. 318
- Geberit DuoFresh-modul med automatisk aktivering och insats för Geberit DuoFresh-stav, för Sigma inbyggnadscistern 12 cm → s. 317
- Geberit förlängningssats för Sigma, Omega och Kappa inbyggnadscisterner → s. 318

- Naturprodukter kan variera i färg och struktur
- Leveranstid 6 veckor

Geberit spolplatta Sigma20, för dubbelspolning

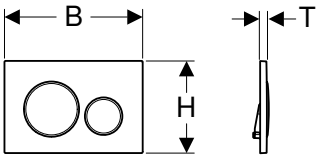

Användning
- För spolning på Geberit Sigma inbyggnadscisterner

Tekniska data

Manövreringskraft	< 20 N

Egenskaper
- Manövrering framifrån
- Tryckstänger ljudabsorberande, verktygsfri snabbjustering

Leveransomfattning
- Monteringsram
- 2 distansbultar
- 2 tryckstänger

Artikelnr	RSK nr.		Färg / yta	Material	B [cm]	H [cm]	T [cm]	SEK/st. Exkl moms	SEK/st. Inkl moms
115.882.01.1	7722609		Platta och knappar: mattlackerad vit, easy-to-clean-beläggning Designringar: vita	Plast	24,6	16,4	1,2	**2'263**	**2'828**
115.882.11.1	7722610		Platta och knappar: vita Designringar: vita matta	Plast	24,6	16,4	1,2	**1'388**	**1'736**
115.882.14.1	7832281		Platta och knappar: mattlackerad svart, easy-to-clean-beläggning Designringar: blankförkromade	Plast	24,6	16,4	1,2	**1'882**	**2'352**
115.882.16.1	7722611		Platta och knappar: mattlackerad svart, easy-to-clean-beläggning Designringar: svarta	Plast	24,6	16,4	1,2	**2'263**	**2'828**
115.882.DW.1	7722612		Platta och knappar: svarta Designringar: svarta matta	Plast	24,6	16,4	1,2	**1'650**	**2'062**
115.882.JQ.1	7832282		Platta och knapp: mattförkromade-lackerade, easy-to-clean-beläggning Designringar: blankförkromade	Plast	24,6	16,4	1,2	**2'097**	**2'622**
115.882.JT.1	7832283		Platta och knappar: mattlackerad vit, easy-to-clean-beläggning Designringar: blankförkromade	Plast	24,6	16,4	1,2	**1'882**	**2'352**
115.882.KH.1	7832162		Platta och knappar: blankförkromade Designringar: mattförkromade	Plast	24,6	16,4	1,2	**1'273**	**1'592**
115.882.KJ.1	7832163		Platta och knappar: vita Designringar: blankförkromade	Plast	24,6	16,4	1,2	**890**	**1'112**
115.882.KK.1	7832164		Platta och knappar: vita Designringar: förgyllda	Plast	24,6	16,4	1,2	**1'103**	**1'378**
115.882.KL.1	7832165	UF	Platta: vit Designringar och knappar: mattförkromade	Plast	24,6	16,4	1,2	**1'103**	**1'378**
115.882.KM.1	7832166		Platta och knappar: svarta Designringar: blankförkromade	Plast	24,6	16,4	1,2	**1'103**	**1'378**
115.882.KN.1	7832167	UF	Platta och knappar: mattförkromade Designringar: blankförkromade	Plast	24,6	16,4	1,2	**1'273**	**1'592**
115.882.SN.1	7832168		Platta och knappar: borstade, easy-to-clean-beläggning Designringar: polerade	Rostfritt stål	24,6	16,4	1,2	**1'858**	**2'322**

UF: Utgående fr.o.m. april 2022

Tillbehör
- Insats för Geberit DuoFresh-stav, för Sigma inbyggnadscistern 12 cm → s. 318
- Geberit DuoFresh-modul med automatisk aktivering och insats för Geberit DuoFresh-stav, för Sigma inbyggnadscistern 12 cm → s. 317
- Geberit förlängningssats för Sigma, Omega och Kappa inbyggnadscisterner → s. 318

Geberit spolplatta Sigma20, för dubbelspolning, skruvbar

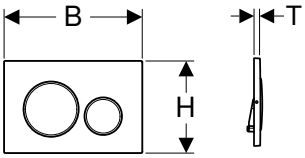

Användning
- För spolning på Geberit Sigma inbyggnadscisterner

Tekniska data

Manövreringskraft	< 20 N

Egenskaper
- Manövrering framifrån
- Tryckstänger ljudabsorberande, verktygsfri snabbjustering

Leveransomfattning
- Monteringsram
- 2 distansbultar
- 2 tryckstänger
- Sats skruv

Artikelnr	RSK nr.	Färg / yta	Material	B [cm]	H [cm]	T [cm]	SEK/st. Exkl moms	SEK/st. Inkl moms
115.889.SN.1	7832224	Platta och knappar: borstade, easy-to-clean-beläggning Designringar: polerade	Rostfritt stål	24,6	16,4	1,2	**2'066**	**2'582**

Tillbehör
- Geberit förlängningssats för Sigma, Omega och Kappa inbyggnadscisterner → s. 318

Geberit spolplatta Sigma01, för dubbelspolning

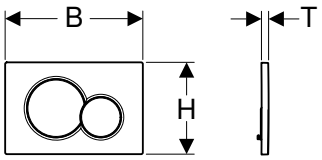

Användning
- För spolning på Geberit Sigma inbyggnadscisterner

Tekniska data

Manövreringskraft	< 20 N

Egenskaper
- Manövrering framifrån
- Tryckstänger ljudabsorberande, verktygsfri snabbjustering

Leveransomfattning
- Monteringsram
- 2 distansbultar
- 2 tryckstänger

Artikelnr	RSK nr.	Färg / yta	Material	B [cm]	H [cm]	T [cm]	SEK/st. Exkl moms	SEK/st. Inkl moms
115.770.11.5	7972380	Alpinvit	Plast	24,6	16,4	1,3	**591**	**738**
115.770.21.5	7972381	Blankförkromad	Plast	24,6	16,4	1,3	**870**	**1'088**
115.770.DT.5	7972385	Mässing galvaniserad	Plast	24,6	16,4	1,3	**2'737**	**3'422**
115.770.DW.5	7972386	Djupsvart RAL 9005	Plast	24,6	16,4	1,3	**822**	**1'028**
115.770.JQ.5	7722608	Mattförkromat lackerad, easy-to-clean-be	Plast	24,6	16,4	1,3	**1'487**	**1'858**
115.770.KA.5	7972391	Platta: blankförkromad Knappar: mattförkromade	Plast	24,6	16,4	1,3	**834**	**1'042**

Tillbehör
- Insats för Geberit DuoFresh-stav, för Sigma inbyggnadscistern 12 cm → s. 318
- Geberit DuoFresh-modul med automatisk aktivering och insats för Geberit DuoFresh-stav, för Sigma inbyggnadscistern 12 cm → s. 317
- Geberit förlängningssats för Sigma, Omega och Kappa inbyggnadscisterner → s. 318

Geberit spolplatta Sigma30, för start/stopp-spolning, skruvbar

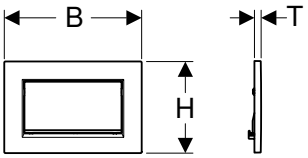

Användning
- För spolning på Geberit Sigma inbyggnadscisterner

Tekniska data

Manövreringskraft	< 20 N

Egenskaper
- Manövrering framifrån
- Tryckstänger ljudabsorberande, verktygsfri snabbjustering

Leveransomfattning
- Monteringsram
- 2 distansbultar
- Tryckstång
- Avbrottsspak
- Sats skruv

Artikelnr	RSK nr.	Färg / yta	Material	B [cm]	H [cm]	T [cm]	SEK/st. Exkl moms	SEK/st. Inkl moms
115.893.14.1	7722525	Platta och knapp: mattlackerad svart, easy-to-clean-beläggning Designränder: blankförkromad	Formgjuten metall	24,6	16,4	1,2	**2'889**	**3'612**
115.893.45.1	7832200	Förgylld	Formgjuten metall	24,6	16,4	1,2	**24'203**	**30'254**
115.893.JT.1	7722526	Platta och knapp: mattlackerad vit, easy-to-clean-beläggning Designränder: blankförkromad	Formgjuten metall	24,6	16,4	1,2	**2'889**	**3'612**
115.893.KJ.1	7832175	Platta och knapp: vita Designränder: blankförkromad	Formgjuten metall	24,6	16,4	1,2	**1'774**	**2'218**
115.893.KX.1	7832176	Platta och knapp: förkromade, borstade, easy-to-clean-beläggning Designränder: blankförkromad	Formgjuten metall	24,6	16,4	1,2	**2'353**	**2'942**
115.893.KY.1	7832177	Platta och knapp: blankförkromade Designränder: förkromad, borstad	Formgjuten metall	24,6	16,4	1,2	**2'353**	**2'942**

Tillbehör
- Geberit förlängningssats för Sigma, Omega och Kappa inbyggnadscisterner → s. 318

Geberit spolplatta Sigma10, för start/stopp-spolning

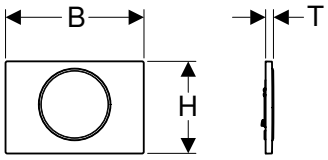

Användning

- För spolning på Geberit Sigma inbyggnadscisterner

Tekniska data

Manövreringskraft	< 20 N

Egenskaper

- Manövrering framifrån
- Tryckstänger ljudabsorberande, verktygsfri snabbjustering

Leveransomfattning

- Monteringsram
- 2 distansbultar
- Tryckstång
- Avbrottsspak

Artikelnr	RSK nr.		Färg / yta	Material	B [cm]	H [cm]	T [cm]	SEK/st. Exkl moms	SEK/st. Inkl moms
115.758.14.5	7722522		Platta och knapp: mattlackerad svart, easy-to-clean-beläggning Designring: polerad	Rostfritt stål	24,6	16,4	1,4	**2'953**	**3'692**
115.758.JQ.5	7722607		Platta och knapp: mattförkromade-laackerade, easy-to-clean-beläggning Designring: blankförkromad	Plast	24,6	16,4	1,4	**1'971**	**2'464**
115.758.JT.5	7722523		Platta och knapp: mattlackerad vit, easy-to-clean-beläggning Designring: polerad	Rostfritt stål	24,6	16,4	1,4	**2'953**	**3'692**
115.758.KH.5	7972469		Platta och knapp: blankförkromade Designring: mattförkromad	Plast	24,6	16,4	1,4	**1'312**	**1'640**
115.758.KJ.5	7972470		Platta och knapp: vita Designring: blankförkromad	Plast	24,6	16,4	1,4	**916**	**1'146**
115.758.KK.5	7972471		Platta och knapp: vita Designring: förgylld	Plast	24,6	16,4	1,4	**2'796**	**3'496**
115.758.KL.5	7972472	UF	Platta: vit Designring och knapp: mattförkromade	Plast	24,6	16,4	1,4	**1'136**	**1'420**
115.758.KM.5	7972473		Platta och knapp: svarta Designring: blankförkromad	Plast	24,6	16,4	1,4	**1'136**	**1'420**
115.758.KN.5	7972474	UF	Platta och knapp: mattförkromade Designring: blankförkromad	Plast	24,6	16,4	1,4	**1'312**	**1'640**
115.758.SN.5	7972475		Platta och knapp: borstade, easy-to-clean-beläggning Designring: polerad	Rostfritt stål	24,6	16,4	1,4	**2'018**	**2'522**

UF: Utgående fr.o.m. april 2022

Tillbehör

- Insats för Geberit DuoFresh-stav, för Sigma inbyggnadscistern 12 cm → s. 318
- Geberit DuoFresh-modul med automatisk aktivering och insats för Geberit DuoFresh-stav, för Sigma inbyggnadscistern 12 cm → s. 317
- Geberit förlängningssats för Sigma, Omega och Kappa inbyggnadscisterner → s. 318

- Ersatt av artikelnr 115.758.JQ.5

Geberit spolplatta Sigma10, för start/stopp-spolning, skruvbar

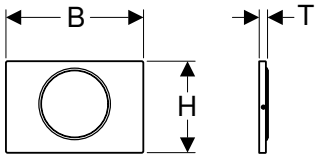

Användning
- För spolning på Geberit Sigma inbyggnadscisterner

Tekniska data

Manövreringskraft	< 20 N

Egenskaper
- Manövrering framifrån
- Tryckstänger ljudabsorberande, verktygsfri snabbjustering

Leveransomfattning
- Monteringsram
- 2 distansbultar
- Tryckstång
- Avbrottsspak
- Sats skruv

Artikelnr	RSK nr.	Färg / yta	Material	B [cm]	H [cm]	T [cm]	SEK/st. Exkl moms	SEK/st. Inkl moms
115.787.SN.5	7972476	Platta och knapp: borstade, easy-to-clean-beläggning Designring: polerad	Rostfritt stål	24,6	16,4	1,5	**2'302**	**2'878**

Tillbehör
- Geberit förlängningssats för Sigma, Omega och Kappa inbyggnadscisterner → s. 318

Geberit spolplatta Mambo, för start/stopp-spolning, skruvbar

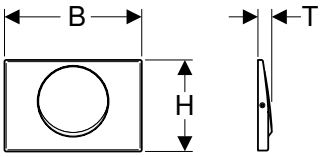

Användning
- För spolning på Geberit Sigma inbyggnadscisterner

Tekniska data

Manövreringskraft	< 20 N

Egenskaper
- Manövrering framifrån
- Tryckstänger ljudabsorberande, verktygsfri snabbjustering

Leveransomfattning
- Monteringsram
- 2 distansbultar
- Tryckstång
- Avbrottsspak
- Sats skruv

Artikelnr	RSK nr.	Färg / yta	Material	B [cm]	H [cm]	T [cm]	SEK/st. Exkl moms	SEK/st. Inkl moms
115.751.00.1	7972246	Borstat	Rostfritt stål	24,6	16,4	2,5	**1'688**	**2'110**

Tillbehör
- Geberit förlängningssats för Sigma, Omega och Kappa inbyggnadscisterner → s. 318

Geberit spolplatta Omega20, för dubbelspolning

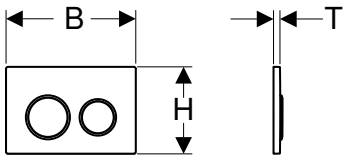

Användning
- För spolning på Geberit Omega inbyggnadscisterner

Tekniska data

Manövreringskraft	< 20 N

Egenskaper
- Manövrering ovan-/framifrån
- Tryckstänger ljudabsorberande, verktygsfri snabbjustering

Leveransomfattning
- Monteringsram
- 2 distansbultar
- 2 tryckstänger
- Infästningsmaterial

Artikelnr	RSK nr.		Färg / yta	Material	B [cm]	H [cm]	T [cm]	SEK/st. Exkl moms	SEK/st. Inkl moms
115.085.JQ.1	7722569		Platta och knapp: mattförkromade-lackerade, easy-to-clean-beläggning Designringar: blankförkromade	Plast	21,2	14,2	1	**2'679**	**3'348**
115.085.KH.1	7972637		Platta och knappar: blankförkromade Designringar: mattförkromade	Plast	21,2	14,2	1	**1'622**	**2'028**
115.085.KJ.1	7972638		Platta och knappar: vita Designringar: blankförkromade	Plast	21,2	14,2	1	**1'184**	**1'480**
115.085.KK.1	7972639		Platta och knappar: vita Designringar: förgyllda	Plast	21,2	14,2	1	**1'327**	**1'658**
115.085.KL.1	7972640	UF	Platta: vit Designringar och knappar: mattförkromade	Plast	21,2	14,2	1	**1'327**	**1'658**
115.085.KM.1	7972641		Platta och knappar: svarta Designringar: blankförkromade	Plast	21,2	14,2	1	**1'327**	**1'658**
115.085.KN.1	7972642	UF	Platta och knappar: mattförkromade Designringar: blankförkromade	Plast	21,2	14,2	1	**1'622**	**2'028**

UF: Utgående fr.o.m. april 2022

Tillbehör
- Geberit förlängningssats för Sigma, Omega och Kappa inbyggnadscisterner → s. 318

- Ersatt av artikelnr 115.085.JQ.1

Geberit spolplatta Omega30, för dubbelspolning

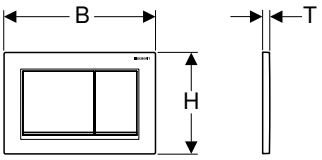

Användning

- För spolning på Geberit Omega inbyggnadscisterner

Tekniska data

Manövreringskraft	< 20 N

Egenskaper

- Manövrering ovan-/framifrån
- Tryckstänger ljudabsorberande, verktygsfri snabbjustering

Leveransomfattning

- Monteringsram
- 2 distansbultar
- 2 tryckstänger
- Infästningsmaterial

Artikelnr	RSK nr.		Färg / yta	Material	B [cm]	H [cm]	T [cm]	SEK/st. Exkl moms	SEK/st. Inkl moms
115.080.JQ.1	7722568		Platta och knapp: mattförkromade-lackerade, easy-to-clean-beläggning Designränder: blankförkromad	Plast	21,2	14,2	1	**2'679**	**3'348**
115.080.KH.1	7972616		Platta och knappar: blankförkromade Designränder: mattförkromad	Plast	21,2	14,2	1	**1'622**	**2'028**
115.080.KJ.1	7972617		Platta och knappar: vita Designränder: blankförkromad	Plast	21,2	14,2	1	**1'195**	**1'494**
115.080.KK.1	7972618		Platta och knappar: vita Designränder: förgylld	Plast	21,2	14,2	1	**1'327**	**1'658**
115.080.KL.1	7972619	UF	Platta: vit Knappar och designränder: mattförkromade	Plast	21,2	14,2	1	**1'327**	**1'658**
115.080.KM.1	7972620		Platta och knappar: svarta Designränder: blankförkromad	Plast	21,2	14,2	1	**1'327**	**1'658**
115.080.KN.1	7972621	UF	Platta och knappar: mattförkromade Designränder: blankförkromad	Plast	21,2	14,2	1	**1'622**	**2'028**

UF: Utgående fr.o.m. april 2022

Tillbehör

- Geberit förlängningssats för Sigma, Omega och Kappa inbyggnadscisterner → s. 318

- Ersatt av artikelnr 115.080.JQ.1

Geberit spolplatta Omega60, för dubbelspolning, nivå med ytskikt

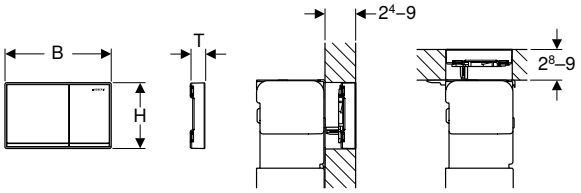

Användning
- För spolning på Geberit Omega inbyggnadscisterner
- För beläggningstjocklekar 24–90 mm (manövrering framifrån)
- För beläggningstjocklekar 28–90 mm (manövrering uppifrån)

Egenskaper
- Manövrering ovan-/framifrån
- Manövrering nivå med ytskikt
- Tryckstänger ljudabsorberande, verktygsfri snabbjustering

Leveransomfattning
- Utjämningsram
- 2 distanser
- 2 distansbultar
- 2 tryckstänger
- Infästningsmaterial

Artikelnr	RSK nr.		Färg / yta	Material	B [cm]	H [cm]	T [cm]	SEK/st. Exkl moms	SEK/st. Inkl moms
115.081.GH.1	7972622		Knappar: förkromade, borstade, easy-to-clean-beläggning Designränder och ram: blankförkromade	Formgjuten metall	18,4	11,4	2,5	**4'760**	**5'950**
115.081.JK.1	7722678		Knappar: lava Designränder: förspeglad Ram: blankförkromad	Formgjuten metall/glas	18,4	11,4	2,5	**4'802**	**6'002**
115.081.JL.1	7722679		Knappar: sandgrå Designränder: förspeglad Ram: blankförkromad	Formgjuten metall/glas	18,4	11,4	2,5	**4'802**	**6'002**
115.081.SI.1	7972623		Knappar: vit Designränder: förspeglad Ram: blankförkromad	Formgjuten metall/glas	18,4	11,4	2,5	**4'760**	**5'950**
115.081.SJ.1	7972624		Knappar: svart Designränder: förspeglad Ram: blankförkromad	Formgjuten metall/glas	18,4	11,4	2,5	**4'760**	**5'950**
115.081.SQ.1	7972625	U	Knappar: umbra Designränder: förspeglad Ram: blankförkromad	Formgjuten metall/glas	18,4	11,4	2,5	**4'760**	**5'950**

U: Utgående

Tillbehör
- Geberit täckram för spolplatta Omega60 → s. 319

Fjärrmanövrerade spolningar

Geberit fjärrmanövrerad spolning fyrkantig design, pneumatisk, för dubbelspolning, dold spolplatta

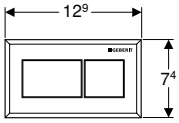

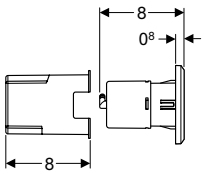

Användning

- För pneumatisk fjärraktivering av Geberit synliga cisterner och inbyggnadscisterner
- För aktivering av en dubbelspolning
- För massiv och lätt väggkonstruktion
- För dolt montage
- För Geberit Sigma inbyggnadscisterner 12 cm
- För Geberit Omega inbyggnadscisterner 12 cm
- För Geberit Delta inbyggnadscisterner 12 cm
- För Geberit Kappa inbyggnadscisterner 15 cm
- För Geberit synliga cisterner AP123
- För Geberit synliga cisterner AP140
- För badrumsmöbler

Tekniska data

Manövreringskraft	< 22 N

Egenskaper

- Kan kombineras med Geberit spolplattor för enkelspolning och start/stopp-spolning eller Geberit täckplatta
- Design fyrkantig

Leveransomfattning

- Manövreringsknapp
- Pneumatisk lyftare
- Pneumatisk slang längd 2 m
- Tomrör längd 1,7 m
- Infästningsmaterial

Artikelnr	RSK nr.	Färg / yta	Material	SEK/st. Exkl moms	SEK/st. Inkl moms
116.051.GH.1	7722617	Platta och knapp: förkromade, borstade, easy-to-clean-beläggning	Formgjuten metall	**2'200**	**2'750**
116.051.KA.1	7722618	Platta: blankförkromad Knappar: mattförkromade	Plast	**1'106**	**1'382**
116.051.KT.1	7722619	Platta: vit Knappar: förkromade, borstade	Plast	**1'106**	**1'382**
116.051.KV.1	7722621	Platta: svart Knappar: förkromade	Plast	**1'106**	**1'382**

Geberit fjärrmanövrerad spolning fyrkantig design, pneumatisk, för dubbelspolning, dold spolplatta, utskjutande

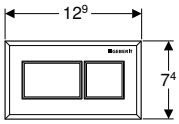

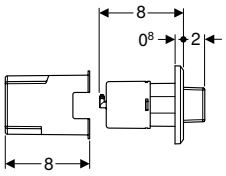

Användning

- För pneumatisk fjärraktivering av Geberit synliga cisterner och inbyggnadscisterner
- För aktivering av en dubbelspolning
- För massiv och lätt väggkonstruktion
- För dolt montage
- För Geberit Sigma inbyggnadscisterner 12 cm
- För Geberit Omega inbyggnadscisterner 12 cm
- För Geberit Delta inbyggnadscisterner 12 cm
- För Geberit Kappa inbyggnadscisterner 15 cm
- För Geberit synliga cisterner AP123
- För Geberit synliga cisterner AP140
- För badrumsmöbler

Tekniska data

Manövreringskraft	< 22 N

Egenskaper

- Kan kombineras med Geberit spolplattor för enkelspolning och start/stopp-spolning eller Geberit täckplatta
- Spolknapppar utskjutande
- Design fyrkantig

Leveransomfattning

- Manövreringsknapp
- Pneumatisk lyftare
- Pneumatisk slang längd 2 m
- Tomrör längd 1,7 m
- Infästningsmaterial

Artikelnr	RSK nr.	Färg / yta	Material	SEK/st. Exkl moms	SEK/st. Inkl moms
116.052.21.1	7722622	Platta och knapp: blankförkromade	Plast	**1'245**	**1'556**

WC-styrningar med elektronisk spolning

Geberit WC-styrning med elektronisk spolning, nätdrift, dubbelspolning, spolplatta Sigma80, beröringsfri

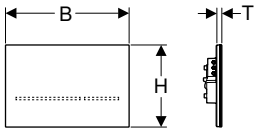

Användning
- För privata och delvis offentliga miljöer
- För aktivering av en dubbelspolning
- För massiv och lätt väggkonstruktion
- För beröringsfri spolning på Geberit Sigma inbyggnadscisterner 12 cm
- Ej lämplig för användning med Geberit insats för WC-tabletter
- Lämplig för tillgänglighetsanpassad byggnation

Tekniska data

Kapslingsklass	IP45
Märkspänning	85–240 V AC
Nätfrekvens	50–60 Hz
Driftspänning	4,1 V DC
Intervallspolning, inställningsområde	1 till 168 h
Intervallspolning, fabriksinställning	Av
Väntetid, inställningsområde	1–60 s
Reaktionstid, fabriksinställning	7 s

Leveransomfattning
- Spolplatta Sigma80
- Monteringsram
- Stödkloss med servomotor och lyftanordning, förmonterad
- Infästningsmaterial

Egenskaper
- Manuell spolmanövrering, beröringsfri
- Automatisk spolning kan aktiveras
- Spolmanövrering möjlig via extern knapp
- Spolplatta utan mekaniska knappar
- Knapp identifierbar genom ljusbalkar
- Knappbelysning aktiveras vid närmande
- Knappbelysning kan ställas in i fem färger
- Orienteringsljus kan tillkopplas
- Strömförsörjning med nätdel
- Extern nätdel
- Omvandling av nätspänning till lågspänning 4,1 V DC
- Drift med lågspänning, ingen nätspänning i cisternen
- Vid rengöring kan spolningen inaktiveras manuellt
- Med felkopplingssäker instickskoppling
- Infraröd användarregistrering med tonad bakgrund
- Infraröd sensor självkalibrerande
- Säker IR-avståndsregistrering
- Användaridentifieringens mätområde justerbart
- Intervallspolning kan ställas in
- Förspolning inställbar
- Minsta väntetid justerbar
- Kompatibel med Geberit Service-Handy
- Funktioner med Geberit Service-Handy justerbara och avläsningsbara
- Spolmanövrering kan deaktiveras via fjärrkontrollen Geberit Clean-Handy
- Lyftanordning ljuddämpad
- Elektrisk lyftanordning självkalibrerande
- Låsbar
- Lätt att underhålla och rengöra

Artikelnr	RSK nr.		Färg / yta	Material	B [cm]	H [cm]	T [cm]	SEK/st. Exkl moms	SEK/st. Inkl moms
116.090.SG.1	7972394	UF	Svart / Förspeglat glas	Glas	24,7	16,4	1	**10'917**	**13'646**
116.090.SM.1	7972395	UF	Förspeglat glas	Glas	24,7	16,4	1	**10'917**	**13'646**

UF: Utgående fr.o.m. augusti 2022

Att beställa extra
- Geberit installationssats för WC-styrningar med elektronisk spolning, 4,1 V → s. 322

- Nödvändig gipsbeklädnadstjocklek ≥ 20 mm

Geberit WC-styrning med elektronisk spolning, nätdrift, dubbelspolning, spolplatta Sigma10, automatisk/beröringsfri/manuell

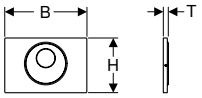

Användning

- För offentliga och delvis offentliga miljöer
- För aktivering av en dubbelspolning
- För massiv och lätt väggkonstruktion
- För beröringsfri spolning på Geberit Sigma inbyggnadscisterner 12 cm
- Ej lämplig för användning med Geberit insats för WC-tabletter
- Ej lämplig för tillgänglighetsanpassade byggnation

Tekniska data

Kapslingsklass	IP45
Märkspänning	85–240 V AC
Nätfrekvens	50–60 Hz
Driftspänning	4,1 V DC
Intervallspolning, inställningsområde	1 till 168 h
Intervallspolning, fabriksinställning	24 h
Spoltid intervallspolning, inställningsområde	1–200 s
Spoltid intervallspolning, fabriksinställning	1 s
Väntetid, inställningsområde	1–60 s
Reaktionstid, fabriksinställning	7 s

Leveransomfattning

- Spolplatta Sigma10
- Monteringsram med infraröd styrenhet, färdigmonterad
- Skydd
- Stödkloss med servomotor och lyftanordning, förmonterad
- Tryckstång
- Infästningsmaterial

Egenskaper

- Manuell spolmanövrering, beröringsfri
- Automatisk spolning
- Beröringsfri aktivering av en enkel- eller dubbelspolning genom att handen närmar sig
- Manuell spolmanövrering via spolplatta
- Spolplatta skruvbar
- Strömförsörjning med nätdel
- Extern nätdel
- Omvandling av nätspänning till lågspänning 4,1 V DC
- Drift med lågspänning, ingen nätspänning i cisternen
- Med felkopplingssäker instickskoppling
- Infraröd användarregistrering med tonad bakgrund
- Infraröd sensor självkalibrerande
- Säker IR-avståndsregistrering
- Intervallspolning förinställd
- Intervallspolning kan ställas in
- Förspolning inställbar
- Minsta väntetid justerbar
- Kompatibel med Geberit Service-Handy
- Funktioner med Geberit Service-Handy justerbara och avläsningsbara
- Spolmanövrering kan deaktiveras via fjärrkontrollen Geberit Clean-Handy
- Lyftanordning ljuddämpad
- Elektrisk lyftanordning självkalibrerande
- Vandalsäker
- Lätt att underhålla och rengöra

Artikelnr	RSK nr.		Färg / yta	Material	B [cm]	H [cm]	T [cm]	SEK/st. Exkl moms	SEK/st. Inkl moms
115.890.SN.5	7972480	UF	Platta och knapp: borstade Designring: polerad	Rostfritt stål	24,6	16,4	1,5	**8'494**	**10'618**

UF: Utgående fr.o.m. augusti 2022

Att beställa extra

- Geberit installationssats för WC-styrningar med elektronisk spolning, 4,1 V → s. 322

Geberit WC-styrning med elektronisk spolning, nätdrift, dubbelspolning, spolplatta Sigma10, automatisk/beröringsfri, skruvbar

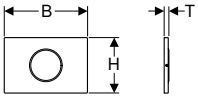

Användning

- För offentliga och delvis offentliga miljöer
- För aktivering av en dubbelspolning
- För massiv och lätt väggkonstruktion
- För beröringsfri spolning på Geberit Sigma inbyggnadscisterner 12 cm
- Ej lämplig för användning med Geberit insats för WC-tabletter
- Ej lämplig för tillgänglighetsanpassade byggnation

Tekniska data

Kapslingsklass	IP45
Märkspänning	85–240 V AC
Nätfrekvens	50–60 Hz
Driftspänning	4,1 V DC
Intervallspolning, inställningsområde	1 till 168 h
Intervallspolning, fabriksinställning	24 h
Spoltid intervallspolning, inställningsområde	1–200 s
Spoltid intervallspolning, fabriksinställning	1 s
Väntetid, inställningsområde	1–60 s
Reaktionstid, fabriksinställning	7 s

Egenskaper

- Manuell spolmanövrering, beröringsfri
- Automatisk spolning
- Beröringsfri aktivering av en enkel- eller dubbelspolning genom att handen närmar sig
- Spolplatta skruvbar
- Strömförsörjning med nätdel
- Extern nätdel
- Omvandling av nätspänning till lågspänning 4,1 V DC
- Drift med lågspänning, ingen nätspänning i cisternen
- Med felkopplingssäker instickskoppling
- Infraröd användarregistrering med tonad bakgrund
- Infraröd sensor självkalibrerande
- Säker IR-avståndsregistrering
- Intervallspolning förinställd
- Intervallspolning kan ställas in
- Förspolning inställbar
- Minsta väntetid justerbar
- Kompatibel med Geberit Service-Handy
- Funktioner med Geberit Service-Handy justerbara och avläsningsbara
- Spolmanövrering kan deaktiveras via fjärrkontrollen Geberit Clean-Handy
- Lyftanordning ljuddämpad
- Elektrisk lyftanordning självkalibrerande
- Vandalsäker
- Lätt att underhålla och rengöra

Leveransomfattning

- Spolplatta Sigma10
- Monteringsram med infraröd styrenhet, färdigmonterad
- Skydd
- Stödkloss med servomotor och lyftanordning, förmonterad
- Tryckstång
- Infästningsmaterial

Artikelnr	RSK nr.		Färg / yta	Material	B [cm]	H [cm]	T [cm]	SEK/st. Exkl moms	SEK/st. Inkl moms
115.906.SN.1	7972482	UF	Platta: borstad Designring: polerad	Rostfritt stål	24,6	16,4	1,4	**6'907**	**8'634**

UF: Utgående fr.o.m. augusti 2022

Att beställa extra

- Geberit installationssats för WC-styrningar med elektronisk spolning, 4,1 V → s. 322

Geberit WC-styrning med elektronisk spolning, nätdrift, dubbelspolning, spolplatta Sigma10, automatisk/beröringsfri

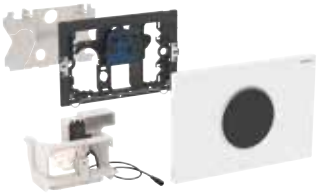

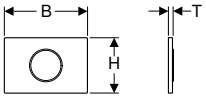

Användning
- För privata och delvis offentliga miljöer
- För aktivering av en dubbelspolning
- För massiv och lätt väggkonstruktion
- För beröringsfri spolning på Geberit Sigma inbyggnadscisterner 12 cm
- Ej lämplig för användning med Geberit insats för WC-tabletter
- Ej lämplig för tillgänglighetsanpassade byggnation

Tekniska data

Kapslingsklass	IP45
Märkspänning	85–240 V AC
Nätfrekvens	50–60 Hz
Driftspänning	4,1 V DC
Intervallspolning, inställningsområde	1 till 168 h
Intervallspolning, fabriksinställning	24 h
Spoltid intervallspolning, inställningsområde	1–200 s
Spoltid intervallspolning, fabriksinställning	1 s
Väntetid, inställningsområde	1–60 s
Reaktionstid, fabriksinställning	7 s

Egenskaper
- Manuell spolmanövrering, beröringsfri
- Automatisk spolning
- Beröringsfri aktivering av en enkel- eller dubbelspolning genom att handen närmar sig
- Strömförsörjning med nätdel
- Extern nätdel
- Omvandling av nätspänning till lågspänning 4,1 V DC
- Drift med lågspänning, ingen nätspänning i cisternen
- Med felkopplingssäker instickskoppling
- Infraröd användarregistrering med tonad bakgrund
- Infraröd sensor självkalibrerande
- Säker IR-avståndsregistrering
- Intervallspolning förinställd
- Intervallspolning kan ställas in
- Förspolning inställbar
- Minsta väntetid justerbar
- Kompatibel med Geberit Service-Handy
- Funktioner med Geberit Service-Handy justerbara och avläsningsbara
- Spolmanövrering kan deaktiveras via fjärrkontrollen Geberit Clean-Handy
- Lyftanordning ljuddämpad
- Elektrisk lyftanordning självkalibrerande
- Lätt att underhålla och rengöra

Leveransomfattning
- Spolplatta Sigma10
- Monteringsram med infraröd styrenhet, färdigmonterad
- Skydd
- Stödkloss med servomotor och lyftanordning, förmonterad
- Tryckstång
- Infästningsmaterial

Artikelnr	RSK nr.		Färg / yta	Material	B [cm]	H [cm]	T [cm]	SEK/st. Exkl moms	SEK/st. Inkl moms
115.907.KH.1	7972483	UF	Platta: blankförkromad Designring: mattförkromad	Plast	24,6	16,4	1,4	**6'277**	**7'846**
115.907.KJ.1	7972484	UF	Platta: vit Designring: blankförkromad	Plast	24,6	16,4	1,4	**6'277**	**7'846**
115.907.KK.1	7972485	UF	Platta: vit Designring: förgylld	Plast	24,6	16,4	1,4	**6'277**	**7'846**
115.907.KL.1	7972486	UF	Platta: vit Designring: mattförkromad	Plast	24,6	16,4	1,4	**6'277**	**7'846**
115.907.KM.1	7972487	UF	Platta: svart Designring: blankförkromad	Plast	24,6	16,4	1,4	**6'277**	**7'846**
115.907.KN.1	7972488	UF	Platta: mattförkromad Designring: blankförkromad	Plast	24,6	16,4	1,4	**6'277**	**7'846**
115.907.SN.1	7972489	UF	Platta: borstad Designring: polerad	Rostfritt stål	24,6	16,4	1,4	**6'907**	**8'634**

UF: Utgående fr.o.m. augusti 2022

Att beställa extra
- Geberit installationssats för WC-styrningar med elektronisk spolning, 4,1 V → s. 322

Geberit WC-styrning med elektronisk spolning, nätdrift, dubbelspolning, för radioknapp

Användning
- För manuell fjärrmanövrering av Geberit Sigma inbyggnadscisterner 12 cm via Geberit radioknapp
- För aktivering av en dubbelspolning
- För massiv och lätt väggkonstruktion
- Lämplig för tillgänglighetsanpassad byggnation
- För Geberit Sigma inbyggnadscisterner 12 cm
- Ej lämplig för användning med Geberit insats för WC-tabletter

Tekniska data

Märkspänning	85–240 V AC
Nätfrekvens	50–60 Hz
Driftspänning	4,1 V DC
Radiofrekvens	868,4 MHz
Räckvidd	10 m
Intervallspolning, inställningsområde	1 till 168 h
Intervallspolning, fabriksinställning	168 h

Egenskaper
- Spolmanövrering via Geberit radioknapp, trådlös
- Dubbelspolning kan aktiveras via radioknapp
- Enkelspolning kan aktiveras via spolplatta
- Täckplattor och spola/stopp-platta monteringsbara
- Kan kombineras med Geberit spolplattor för enkelspolning och start/stopp-spolning eller Geberit täckplatta
- Strömförsörjning med nätdel
- Extern nätdel
- Omvandling av nätspänning till lågspänning 4,1 V DC
- Drift med lågspänning, ingen nätspänning i cisternen
- Med felkopplingssäker insticskoppling
- Intervallspolning förinställd
- Intervallspolning kan ställas in
- Kompatibel med Geberit Service-Handy
- Funktioner med Geberit Service-Handy justerbara och avläsningsbara
- Lyftanordning ljuddämpad
- Elektrisk lyftanordning självkalibrerande

Leveransomfattning
- Monteringsram
- Tryckstång
- Skydd
- Stödkloss med servomotor och lyftanordning, förmonterad
- Elektrisk styrning
- Infästningsmaterial

Artikelnr		Material	SEK/st. Exkl moms	SEK/st. Inkl moms
115.897.00.1	UF	–	5'838	7'298

UF: Utgående fr.o.m. augusti 2022

Att beställa extra
- Spolplatta
- Radioknapp
- Geberit installationssats för WC-styrningar med elektronisk spolning, 4,1 V → s. 322

Tillbehör
- Geberit spolplatta Sigma10, för start/stopp-spolning, skruvbar → s. 296
- Geberit spolplatta Sigma30, för start/stopp-spolning, skruvbar → s. 294
- Geberit spolplatta Mambo, för start/stopp-spolning, skruvbar → s. 296

Geberit WC-styrning med elektronisk spolning, nätdrift, dubbelspolning, för extern knapp

Användning
- För manuell fjärraktivering av Geberit Sigma cisterner 12 cm via potentialfria standardkontakter med stängningsfunktion
- För aktivering av en dubbelspolning
- För massiv och lätt väggkonstruktion
- Lämplig för tillgänglighetsanpassad byggnation
- För Geberit Sigma inbyggnadscisterner 12 cm
- Ej lämplig för användning med Geberit insats för WC-tabletter

Tekniska data

Märkspänning	85–240 V AC
Nätfrekvens	50–60 Hz
Driftspänning	4,1 V DC
Intervallspolning, fabriksinställning	168 h

Egenskaper
- Spolmanövrering trådbunden
- Dubbelspolnings-fjärrmanövrering via externa knappar
- Knapparna kan manövreras parallellt
- Enkelspolning kan aktiveras via spolplatta
- Täckplattor och spola/stopp-platta monteringsbara
- Kan kombineras med Geberit spolplattor för enkelspolning och start/stopp-spolning eller Geberit täckplatta
- Strömförsörjning med nätdel
- Extern nätdel
- Omvandling av nätspänning till lågspänning 4,1 V DC
- Drift med lågspänning, ingen nätspänning i cisternen
- Med felkopplingssäker insticksskoppling
- Intervallspolning förinställd
- Lyftanordning ljuddämpad
- Elektrisk lyftanordning självkalibrerande

Leveransomfattning
- Stödkloss med servomotor och lyftanordning, förmonterad
- Tryckstång
- Elektrisk styrning
- Anslutningskabel längd 2 m, prefabricerade
- Infästningsmaterial

Artikelnr	RSK nr.		Material	SEK/st. Exkl moms	SEK/st. Inkl moms
115.862.00.1	7972307	UF	–	4'371	5'464

UF: Utgående fr.o.m. augusti 2022

Att beställa extra
- Spolplatta
- Knapp
- Geberit installationssats för WC-styrningar med elektronisk spolning, 4,1 V → s. 322

Tillbehör
- Geberit spolplatta Sigma10, för start/stopp-spolning, skruvbar → s. 296
- Geberit spolplatta Sigma30, för start/stopp-spolning, skruvbar → s. 294
- Geberit spolplatta Mambo, för start/stopp-spolning, skruvbar → s. 296

Geberit WC-styrning med elektronisk spolning, nätdrift, enkelspolning, spolplatta Sigma10, för armstöd, radiostyrd

Användning

- För manuell fjärrmanövrering av Geberit Sigma inbyggnadscisterner 12 cm via armstöd med radioknapp
- För enkelspolning
- För massiv och lätt väggkonstruktion
- Lämplig för tillgänglighetsanpassad byggnation
- För Geberit Sigma inbyggnadscisterner 12 cm
- Ej lämplig för användning med Geberit insats för WC-tabletter

Tekniska data

Märkspänning	85–240 V AC
Nätfrekvens	50–60 Hz
Driftspänning	4,1 V DC
Radiofrekvens	868,4 MHz
Räckvidd	10 m
Intervallspolning, inställningsområde	1 till 168 h
Intervallspolning, fabriksinställning	168 h

Egenskaper

- Spolmanövrering via armstöd, trådlös, radiostyrd
- Enkelspolning kan aktiveras via spolplatta
- Täckplattor och spola/stopp-platta monteringsbara
- Kan kombineras med Geberit spolplattor för enkelspolning och start/stopp-spolning eller Geberit täckplatta
- Strömförsörjning med nätdel
- Extern nätdel
- Omvandling av nätspänning till lågspänning 4,1 V DC
- Drift med lågspänning, ingen nätspänning i cisternen
- Med felkopplingssäker insticksskoppling
- Intervallspolning förinställd
- Intervallspolning kan ställas in
- Kompatibel med Geberit Service-Handy
- Funktioner med Geberit Service-Handy justerbara och avläsningsbara
- Lyftanordning ljuddämpad
- Elektrisk lyftanordning självkalibrerande
- Spolplatta skruvbar

Leveransomfattning

- Spolplatta Sigma10
- Monteringsram
- Skydd
- Stödkloss med servomotor och lyftanordning, förmonterad
- Styrelektronik med radiomottagare
- Tryckstång
- Infästningsmaterial

Artikelnr	RSK nr.		Färg / yta	Material	B [cm]	H [cm]	T [cm]	SEK/st. Exkl moms	SEK/st. Inkl moms
115.867.SN.5	7972478	UF	Platta och knapp: borstade Designring: polerad	Rostfritt stål	24,6	16,4	1,5	**7’252**	**9’066**

UF: Utgående fr.o.m. augusti 2022

Att beställa extra

- Geberit installationssats för WC-styrningar med elektronisk spolning, 4,1 V → s. 322

Geberit WC-styrning med elektronisk spolning, nätdrift, enkelspolning, spolplatta Sigma10, för armstöd, manuell

Användning

- För manuell fjärrmanövrering av Geberit Sigma inbyggnadscisterner 12 cm via armstöd med potentialfria kontakter med stängningsfunktion
- För enkelspolning
- För massiv och lätt väggkonstruktion
- Lämplig för tillgänglighetsanpassad byggnation
- För Geberit Sigma inbyggnadscisterner 12 cm
- Ej lämplig för användning med Geberit insats för WC-tabletter

Tekniska data

Kapslingsklass	IP45
Driftspänning	4,1 V DC
Intervallspolning, fabriksinställning	168 h

Egenskaper

- Spolmanövrering trådbunden
- Spolmanövrering via armstöd, vajermanövrerad
- Knapparna kan manövreras parallellt
- Enkelspolning kan aktiveras via spolplatta
- Täckplattor och spola/stopp-platta monteringsbara
- Kan kombineras med Geberit spolplattor för enkelspolning och start/stopp-spolning eller Geberit täckplatta
- Strömförsörjning med nätdel
- Extern nätdel
- Omvandling av nätspänning till lågspänning 4,1 V DC
- Drift med lågspänning, ingen nätspänning i cisternen
- Med felkopplingssäker instickskoppling
- Intervallspolning förinställd
- Lyftanordning ljuddämpad
- Elektrisk lyftanordning självkalibrerande
- Spolplatta skruvbar

Leveransomfattning

- Spolplatta Sigma10
- Monteringsram
- Stödkloss med servomotor och lyftanordning, förmonterad
- Elektrisk styrning
- 2 kablar prefabricerade, längd 1,2 m
- Tryckstång
- Infästningsmaterial

Artikelnr	RSK nr.		Färg / yta	Material	B [cm]	H [cm]	T [cm]	SEK/st. Exkl moms	SEK/st. Inkl moms
115.863.SN.5	7972477	UF	Platta och knapp: borstade Designring: polerad	Rostfritt stål	24,6	16,4	1,5	**6'194**	**7'742**

UF: Utgående fr.o.m. augusti 2022

Tillbehör

- Geberit installationssats för WC-styrningar med elektronisk spolning, 4,1 V → s. 322

Geberit WC-styrning med elektronisk spolning, batteridrift, dubbelspolning, spolplatta Sigma10, automatisk/beröringsfri/manuell

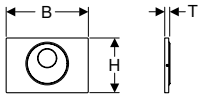

Användning

- För offentliga och delvis offentliga miljöer
- För aktivering av en dubbelspolning
- För massiv och lätt väggkonstruktion
- För beröringsfri spolning på Geberit Sigma inbyggnadscisterner 12 cm
- Ej lämplig för användning med Geberit insats för WC-tabletter
- Ej lämplig för tillgänglighetsanpassade byggnation

Tekniska data

Batterityp	LR20
Driftspänning	3 V DC
Intervallspolning, inställningsområde	1 till 168 h
Intervallspolning, fabriksinställning	24 h
Spoltid intervallspolning, inställningsområde	1–200 s
Spoltid intervallspolning, fabriksinställning	1 s
Väntetid, inställningsområde	1–60 s
Reaktionstid, fabriksinställning	7 s

Egenskaper

- Manuell spolmanövrering, beröringsfri
- Automatisk spolning
- Beröringsfri aktivering av en enkel- eller dubbelspolning genom att handen närmar sig
- Manuell spolmanövrering via spolplatta
- Spolplatta skruvbar
- Batteridriven
- Batterier i slutet batterifack i cisternen
- Med felkopplingssäker instickskoppling
- Infraröd användarregistrering med tonad bakgrund
- Infraröd sensor självkalibrerande
- Säker IR-avståndsregistrering
- Intervallspolning förinställd
- Intervallspolning kan ställas in
- Förspolning inställbar
- Minsta väntetid justerbar
- Kompatibel med Geberit Service-Handy
- Funktioner med Geberit Service-Handy justerbara och avläsningsbara
- Spolmanövrering kan deaktiveras via fjärrkontrollen Geberit Clean-Handy
- Lyftanordning ljuddämpad
- Elektrisk lyftanordning självkalibrerande
- Vandalsäker
- Lätt att underhålla och rengöra

Leveransomfattning

- Spolplatta Sigma10
- Monteringsram med infraröd styrenhet och batterifack, färdigmonterad
- Skydd
- Stödkloss med servomotor och lyftanordning, förmonterad
- 2 alkaliska batterier LR20, 1,5 V vardera
- Tryckstång
- Infästningsmaterial

Artikelnr	RSK nr.		Färg / yta	Material	B [cm]	H [cm]	T [cm]	SEK/st. Exkl moms	SEK/st. Inkl moms
115.891.SN.5	7972481	UF	Platta och knapp: borstade Designring: polerad	Rostfritt stål	24,6	16,4	1,5	**9’200**	**11’500**

UF: Utgående fr.o.m. augusti 2022

Geberit WC-styrning med elektronisk spolning, batteridrift, dubbelspolning, spolplatta Sigma10, automatisk/beröringsfri, skruvbar

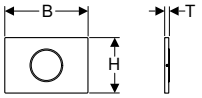

Användning

- För offentliga och delvis offentliga miljöer
- För aktivering av en dubbelspolning
- För massiv och lätt väggkonstruktion
- För beröringsfri spolning på Geberit Sigma inbyggnadscisterner 12 cm
- Ej lämplig för användning med Geberit insats för WC-tabletter
- Ej lämplig för tillgänglighetsanpassade byggnation

Tekniska data

Batterityp	LR20
Driftspänning	3 V DC
Intervallspolning, inställningsområde	1 till 168 h
Intervallspolning, fabriksinställning	24 h
Spoltid intervallspolning, inställningsområde	1–200 s
Spoltid intervallspolning, fabriksinställning	1 s
Väntetid, inställningsområde	1–60 s
Reaktionstid, fabriksinställning	7 s

Egenskaper

- Manuell spolmanövrering, beröringsfri
- Automatisk spolning
- Beröringsfri aktivering av en enkel- eller dubbelspolning genom att handen närmar sig
- Spolplatta skruvbar
- Batteridriven
- Batterier i slutet batterifack i cisternen
- Med felkopplingssäker instickskoppling
- Infraröd användarregistrering med tonad bakgrund
- Infraröd sensor självkalibrerande
- Säker IR-avståndsregistrering
- Intervallspolning förinställd
- Intervallspolning kan ställas in
- Förspolning inställbar
- Minsta väntetid justerbar
- Kompatibel med Geberit Service-Handy
- Funktioner med Geberit Service-Handy justerbara och avläsningsbara
- Spolmanövrering kan deaktiveras via fjärrkontrollen Geberit Clean-Handy
- Lyftanordning ljuddämpad
- Elektrisk lyftanordning självkalibrerande
- Vandalsäker
- Lätt att underhålla och rengöra

Leveransomfattning

- Spolplatta Sigma10
- Monteringsram med infraröd styrenhet och batterifack, färdigmonterad
- Skydd
- Stödkloss med servomotor och lyftanordning, förmonterad
- 2 alkaliska batterier LR20, 1,5 V vardera
- Tryckstång
- Infästningsmaterial

Artikelnr	RSK nr.		Färg / yta	Material	B [cm]	H [cm]	T [cm]	SEK/st. Exkl moms	SEK/st. Inkl moms
115.909.SN.1	7972497	UF	Platta: borstad Designring: polerad	Rostfritt stål	24,6	16,4	1,4	**7'534**	**9'418**

UF: Utgående fr.o.m. april 2022

Geberit WC-styrning med elektronisk spolning, batteridrift, dubbelspolning, spolplatta Sigma10, automatisk/beröringsfri

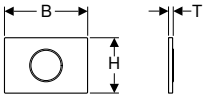

Användning

- För privata och delvis offentliga miljöer
- För aktivering av en dubbelspolning
- För massiv och lätt väggkonstruktion
- För beröringsfri spolning på Geberit Sigma inbyggnadscisterner 12 cm
- Ej lämplig för användning med Geberit insats för WC-tabletter
- Ej lämplig för tillgänglighetsanpassade byggnation

Tekniska data

Batterityp	LR20
Driftspänning	3 V DC
Intervallspolning, inställningsområde	1 till 168 h
Intervallspolning, fabriksinställning	24 h
Spoltid intervallspolning, inställningsområde	1–200 s
Spoltid intervallspolning, fabriksinställning	1 s
Väntetid, inställningsområde	1–60 s
Reaktionstid, fabriksinställning	7 s

Egenskaper

- Manuell spolmanövrering, beröringsfri
- Automatisk spolning
- Beröringsfri aktivering av en enkel- eller dubbelspolning genom att handen närmar sig
- Batteridriven
- Batterier i slutet batterifack i cisternen
- Med felkopplingssäker insticksskoppling
- Infraröd användarregistrering med tonad bakgrund
- Infraröd sensor självkalibrerande
- Säker IR-avståndsregistrering
- Intervallspolning förinställd
- Intervallspolning kan ställas in
- Förspolning inställbar
- Minsta väntetid justerbar
- Kompatibel med Geberit Service-Handy
- Funktioner med Geberit Service-Handy justerbara och avläsningsbara
- Spolmanövrering kan deaktiveras via fjärrkontrollen Geberit Clean-Handy
- Lyftanordning ljuddämpad
- Elektrisk lyftanordning självkalibrerande
- Lätt att underhålla och rengöra

Leveransomfattning

- Spolplatta Sigma10
- Monteringsram med infraröd styrenhet och batterifack, färdigmonterad
- Skydd
- Stödkloss med servomotor och lyftanordning, förmonterad
- 2 alkaliska batterier LR20, 1,5 V vardera
- Tryckstång
- Infästningsmaterial

Artikelnr	RSK nr.		Färg / yta	Material	B [cm]	H [cm]	T [cm]	SEK/st. Exkl moms	SEK/st. Inkl moms
115.908.KH.1	7972490	UF	Platta: blankförkromad Designring: mattförkromad	Plast	24,6	16,4	1,4	**6’907**	**8’634**
115.908.KJ.1	7972491	UF	Platta: vit Designring: blankförkromad	Plast	24,6	16,4	1,4	**6’907**	**8’634**
115.908.KK.1	7972492	UF	Platta: vit Designring: förgylld	Plast	24,6	16,4	1,4	**6’907**	**8’634**
115.908.KL.1	7972493	UF	Platta: vit Designring: mattförkromad	Plast	24,6	16,4	1,4	**6’907**	**8’634**
115.908.KM.1	7972494	UF	Platta: svart Designring: blankförkromad	Plast	24,6	16,4	1,4	**6’907**	**8’634**
115.908.KN.1	7972495	UF	Platta: mattförkromad Designring: blankförkromad	Plast	24,6	16,4	1,4	**6’907**	**8’634**
115.908.SN.1	7972496	UF	Platta: borstad Designring: polerad	Rostfritt stål	24,6	16,4	1,4	**7’534**	**9’418**

UF: Utgående fr.o.m. augusti 2022

Geberit WC-styrning med elektronisk spolning, batteridrift, dubbelspolning, för radioknapp

Användning
- För manuell fjärrmanövrering av Geberit Sigma inbyggnadscisterner 12 cm via Geberit radioknapp
- För aktivering av en dubbelspolning
- För massiv och lätt väggkonstruktion
- Lämplig för tillgänglighetsanpassad byggnation
- För Geberit Sigma inbyggnadscisterner 12 cm
- Ej lämplig för användning med Geberit insats för WC-tabletter

Tekniska data

Batterityp	LR20
Driftspänning	3 V DC
Radiofrekvens	868,4 MHz
Räckvidd	10 m
Intervallspolning, inställningsområde	1 till 168 h
Intervallspolning, fabriksinställning	168 h

Egenskaper
- Spolmanövrering via Geberit radioknapp, trådlös
- Dubbelspolning kan aktiveras via radioknapp
- Enkelspolning kan aktiveras via spolplatta
- Täckplattor och spola/stopp-platta monteringsbara
- Kan kombineras med Geberit spolplattor för enkelspolning och start/stopp-spolning eller Geberit täckplatta
- Batteridriven
- Batterier i slutet batterifack i cisternen
- Med felkopplingssäker insticksskoppling
- Intervallspolning förinställd
- Intervallspolning kan ställas in
- Kompatibel med Geberit Service-Handy
- Funktioner med Geberit Service-Handy justerbara och avläsningsbara
- Lyftanordning ljuddämpad
- Elektrisk lyftanordning självkalibrerande

Leveransomfattning
- Monteringsram med batterifack färdigmonterad
- Skydd
- Stödkloss med servomotor och lyftanordning, förmonterad
- Styrelektronik med radiomottagare
- 2 alkaliska batterier LR20, 1,5 V vardera
- Tryckstång
- Infästningsmaterial

Artikelnr		Material	SEK/st. Exkl moms	SEK/st. Inkl moms
115.898.00.1	UF	–	6'016	7'520

UF: Utgående fr.o.m. augusti 2022

Att beställa extra
- Spolplatta
- Radioknapp

Tillbehör
- Geberit spolplatta Sigma10, för start/stopp-spolning, skruvbar → s. 296
- Geberit spolplatta Sigma30, för start/stopp-spolning, skruvbar → s. 294
- Geberit spolplatta Mambo, för start/stopp-spolning, skruvbar → s. 296

Geberit WC-styrning med elektronisk spolning, batteridrift, enkelspolning, spolplatta Sigma10, för armstöd, radiostyrd

Användning

- För manuell fjärrmanövrering av Geberit Sigma inbyggnadscisterner 12 cm via armstöd med radioknapp
- För enkelspolning
- För massiv och lätt väggkonstruktion
- Lämplig för tillgänglighetsanpassad byggnation
- För Geberit Sigma inbyggnadscisterner 12 cm
- Ej lämplig för användning med Geberit insats för WC-tabletter

Tekniska data

Batterityp	LR20
Driftspänning	3 V DC
Radiofrekvens	868,4 MHz
Räckvidd	10 m
Intervallspolning, inställningsområde	1 till 168 h
Intervallspolning, fabriksinställning	168 h

Egenskaper

- Spolmanövrering via armstöd, trådlös, radiostyrd
- Enkelspolning kan aktiveras via spolplatta
- Täckplattor och spola/stopp-platta monteringsbara
- Kan kombineras med Geberit spolplattor för enkelspolning och start/stopp-spolning eller Geberit täckplatta
- Batteridriven
- Batterier i slutet batterifack i cisternen
- Med felkopplingssäker insticksskoppling
- Intervallspolning förinställd
- Intervallspolning kan ställas in
- Kompatibel med Geberit Service-Handy
- Funktioner med Geberit Service-Handy justerbara och avläsningsbara
- Lyftanordning ljuddämpad
- Elektrisk lyftanordning självkalibrerande

Leveransomfattning

- Spolplatta Sigma10
- Monteringsram
- Skydd
- Stödkloss med servomotor och lyftanordning, förmonterad
- Styrelektronik med radiomottagare
- 2 alkaliska batterier LR20, 1,5 V vardera
- Tryckstång
- Infästningsmaterial

Artikelnr	RSK nr.		Färg / yta	Material	B [cm]	H [cm]	T [cm]	SEK/st. Exkl moms	SEK/st. Inkl moms
115.869.SN.5	7972479	UF	Platta och knapp: borstade Designring: polerad	Rostfritt stål	24,6	16,4	1,5	**7’252**	**9’066**

UF: Utgående fr.o.m. augusti 2022

WC-styrningar med pneumatisk spolning

Geberit WC-styrning med pneumatisk spolning, enkelspolning, med låsmutter, dold spolplatta

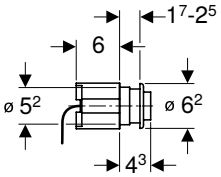

Användning
- För pneumatisk fjärraktivering av Geberit synliga cisterner och inbyggnadscisterner
- För pneumatisk fjärraktivering av Geberit låga dolda cisterner
- För enkelspolning
- För lätt väggkonstruktion
- För dolt montage
- För Geberit Sigma inbyggnadscisterner 12 cm
- För Geberit Omega inbyggnadscisterner 12 cm
- För Geberit Delta inbyggnadscisterner 12 cm
- För Geberit Kappa inbyggnadscisterner 15 cm
- För Geberit synliga cisterner AP123
- För Geberit synliga cisterner AP140
- För badrumsmöbler
- För materialtjocklekar upp till 25 mm

Tekniska data

Manövreringskraft	< 25 N

Egenskaper
- Manövreringsknapp av plast
- Kan kombineras med Geberit spolplattor för enkelspolning och start/stopp-spolning eller Geberit täckplatta
- Design rund

Leveransomfattning
- Manövreringsknapp
- Pneumatisk lyftare
- Pneumatisk slang längd 2 m

Artikelnr	RSK nr.	Färg / yta	Material	SEK/st. Exkl moms	SEK/st. Inkl moms
115.114.FW.1	7722700	Borstat	Rostfritt stål	**1'455**	**1'818**

Geberit WC-styrning med pneumatisk spolning, enkelspolning, fotpedal för montering i golv

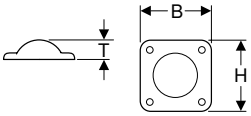

Användning
- För pneumatisk fjärraktivering av Geberit synliga cisterner och inbyggnadscisterner
- För enkelspolning
- För massiv konstruktion
- För lätt väggkonstruktion
- För montering i golv
- För Geberit Sigma inbyggnadscisterner 12 cm
- För Geberit Omega inbyggnadscisterner 12 cm
- För Geberit Delta inbyggnadscisterner 12 cm
- För Geberit Kappa inbyggnadscisterner 15 cm
- För Geberit synliga cisterner AP123
- För Geberit synliga cisterner AP140
- För badrumsmöbler

Tekniska data

Manövreringskraft	< 25 N

Egenskaper
- Manövreringsknapp av rostfritt stål
- Kan kombineras med Geberit spolplattor för enkelspolning och start/stopp-spolning eller Geberit täckplatta

Leveransomfattning
- Manövreringsknapp
- Pneumatisk lyftare
- Pneumatisk slang längd 3,5 m
- Formbeklädnad av EPS
- Tomrör längd 3 m
- Infästningsmaterial

Artikelnr	Färg / yta	Material	B [cm]	H [cm]	T [cm]	SEK/st. Exkl moms	SEK/st. Inkl moms
115.939.00.1	Rostfritt stål	Rostfritt stål	12	12	3,3	**1'342**	**1'678**

Geberit WC-styrning med pneumatisk spolning, enkelspolning, med låsmutter, för institutioner

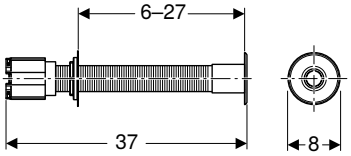

Användning
- För pneumatisk fjärraktivering av Geberit synliga cisterner och inbyggnadscisterner
- För enkelspolning
- För massiv och lätt väggkonstruktion
- För dolt montage
- För institutioner
- För Geberit Sigma inbyggnadscisterner 12 cm
- För Geberit Omega inbyggnadscisterner 12 cm
- För Geberit Delta inbyggnadscisterner 12 cm
- För Geberit Kappa inbyggnadscisterner 15 cm
- För Geberit synliga cisterner AP123
- För Geberit synliga cisterner AP140
- För badrumsmöbler

Tekniska data

Manövreringskraft	< 25 N

Egenskaper
- Manövreringsknapp av mässing, förkromad
- Kan kombineras med Geberit spolplattor för enkelspolning och start/stopp-spolning eller Geberit täckplatta
- Design rund

Leveransomfattning
- Manövreringsknapp
- Pneumatisk lyftare
- Pneumatisk slang längd 2 m

Artikelnr	RSK nr.	Färg / yta	Material	SEK/st. Exkl moms	SEK/st. Inkl moms
115.943.21.1	7972208	Blankförkromad	Mässing	**1'658**	**2'072**

Geberit WC-styrning med pneumatisk spolning, enkelspolning, fotpedal för väggmontering

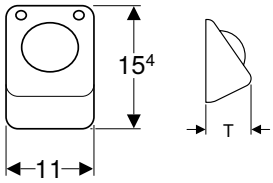

Användning
- För pneumatisk fjärraktivering av Geberit synliga cisterner och inbyggnadscisterner
- För enkelspolning
- För massiv och lätt väggkonstruktion
- För Geberit Sigma inbyggnadscisterner 12 cm
- För Geberit Omega inbyggnadscisterner 12 cm
- För Geberit Delta inbyggnadscisterner 12 cm
- För Geberit Kappa inbyggnadscisterner 15 cm
- För Geberit synliga cisterner AP123
- För Geberit synliga cisterner AP140
- För badrumsmöbler

Tekniska data

Manövreringskraft	< 25 N

Egenskaper
- Manövreringsknapp av rostfritt stål
- Kan kombineras med Geberit spolplattor för enkelspolning och start/stopp-spolning eller Geberit täckplatta

Leveransomfattning
- Manövreringsknapp
- Pneumatisk lyftare
- Pneumatisk slang längd 3,5 m
- Formbeklädnad av EPS
- Tomrör längd 3 m
- Infästningsmaterial

Artikelnr	RSK nr.	Färg / yta	Material	B [cm]	H [cm]	T [cm]	SEK/st. Exkl moms	SEK/st. Inkl moms
115.918.00.1	7972266	Rostfritt stål	Rostfritt stål	11	15,4	7,8	**1'433**	**1'792**

Tillbehör

Geberit DuoFresh-modul med automatisk aktivering och insats för Geberit DuoFresh-stav, för Sigma inbyggnadscistern 12 cm

Användning
- För Geberit Sigma inbyggnadscisterner 12 cm (t.o.m. tillverkningsår 2008)
- För direkt luktutsugning från WC-porslin
- För insats av Geberit DuoFresh-stav utan klor eller oxiderande beståndsdelar
- För Geberit spolplattor Sigma01
- För Geberit spolplattor Sigma10
- För Geberit spolplattor Sigma20
- För Geberit spolplattor Sigma21
- För Geberit spolplattor Sigma30
- För Geberit spolplattor Sigma50

Tekniska data

Kapslingsklass	IPX4
Skyddsklass	III
Driftspänning	12 V DC
Effekt	7 W
Effekt standby	≤ 0,5 W

Egenskaper
- Manövrering framifrån
- Luktutsugning med filtrering integrerad i inbyggnadscisternen
- Utsugsenhet installeras utan verktyg
- Kompatibel med Geberit Home App
- Luktutsugning med användaridentifiering kan aktiveras
- Luktneutralisering med keramiskt bikakefilter
- Keramiskt bikakefilter för luktneutralisering utbytbart utan verktyg
- Aktivering av orienteringsljuset via ljusstyrkesensor
- Geberit DuoFresh-stav kan skjutas in utan verktyg

Leveransomfattning
- Monteringsram med öppningsmekanism
- Skydd
- Utsugsenhet med radialfläkt
- El-uttag med stickpropp längd 1,8 m
- Keramiskt bikakefilter
- Uppsamlingskopp för Geberit DuoFresh-stav
- Propp för tomt rör
- Låda med filter och hållare för Geberit DuoFresh-stav
- 8 Geberit DuoFresh-stavar

Artikelnr	RSK nr.		Färg / yta	SEK/st. Exkl moms	SEK/st. Inkl moms
115.050.21.1	7722516	UF	Blankförkromad	**4'542**	**5'678**
115.050.BZ.1	7722517	UF	Antracitgrå RAL 7016	**4'443**	**5'554**

UF: Utgående fr.o.m. mars 2022

Att beställa extra
- Nätdel 230 V/12 V/50 Hz, för Geberit DuoFresh-modul, för kopplingsdosa till el → s. 321

Tillbehör
- Geberit kombinationsanslutningsdosa → s. 321
- Installationssats med dolt utlopp, för Geberit DuoFresh-modul → s. 321
- Låda med keramiskt bikakefilter, för Geberit DuoFresh-modul → s. 322

- Installationen kräver matning av nätspänning 230V AC
- Beställ nätdel 243.971.00.1 och eldosa 244.120.00.1

Insats för Geberit DuoFresh-stav, för Sigma inbyggnadscistern 12 cm

Användning
- För Geberit Sigma inbyggnadscisterner 12 cm (t.o.m. tillverkningsår 2008)
- För insats av Geberit DuoFresh-stav utan klor eller oxiderande beståndsdelar
- För Geberit spolplattor Sigma01
- För Geberit spolplattor Sigma10
- För Geberit spolplattor Sigma20
- För Geberit spolplattor Sigma21
- För Geberit spolplattor Sigma30
- För Geberit spolplattor Sigma50

Egenskaper
- Manövrering framifrån
- Geberit DuoFresh-stav kan skjutas in utan verktyg

Leveransomfattning
- Monteringsram med öppningsmekanism
- Skydd
- Uppsamlingskopp för Geberit DuoFresh-stav
- Låda med hållare för Geberit DuoFresh-stav
- 8 Geberit DuoFresh-stavar

Artikelnr	RSK nr.	Färg / yta	SEK/st. Exkl moms	SEK/st. Inkl moms
115.062.21.1	7722520	Blankförkromad	943	1'178
115.062.BZ.1	7722521	Antracitgrå RAL 7016	843	1'054

Geberit förlängningssats för Sigma, Omega och Kappa inbyggnadscisterner

Användning
- För montering av Geberit spolplattor vid överdimensionerade ytterväggar

Egenskaper
- Max. yttervägg upp till 18 cm möjlig
- Förlängning för tryckstänger med snabbjustering
- Förlängning för distansbultar med snabbjustering

Leveransomfattning
- 2 förlängningar för distansbult
- 2 förlängningar för tryckstänger
- Infästningsmaterial

Artikelnr	RSK nr.	SEK/st. Exkl moms	SEK/st. Inkl moms
240.938.00.1	7722438	321	402

Geberit täckram för spolplatta Sigma60

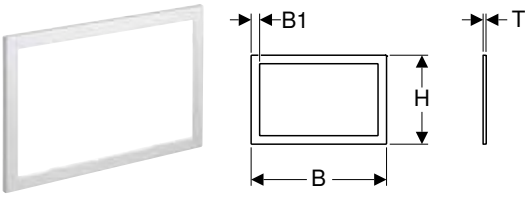

Användning
- För Geberit spolplattor Sigma60, byggserie 2016
- För täckning av ojämna kakelkanter

Artikelnr	RSK nr.	Färg / yta	Material	B [cm]	B1 [cm]	H [cm]	T [cm]	SEK/st. Exkl moms	SEK/st. Inkl moms
115.641.21.1	7832160	Blankförkromad	Formgjuten metall	24	1,5	15,7	0,6	**1'503**	**1'878**
115.641.GH.1	7832161	Förkromad, borstad, easy-to-clean-beläggning	Formgjuten metall	24	1,5	15,7	0,6	**1'503**	**1'878**

Geberit täckram för spolplatta Omega60

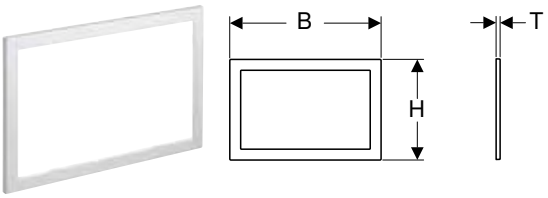

Användning
- För Geberit spolplattor Omega60
- För täckning av ojämna kakelkanter

Artikelnr	RSK nr.	Färg / yta	Material	B [cm]	H [cm]	T [cm]	SEK/st. Exkl moms	SEK/st. Inkl moms
115.086.21.1	7972643	Blankförkromad	Formgjuten metall	20,9	13,9	0,5	**1'565**	**1'956**
115.086.GH.1	7972644	Förkromad, borstad, easy-to-clean-beläggning	Formgjuten metall	20,9	13,9	0,5	**1'565**	**1'956**

Geberit täckplatta Sigma, skruvbar

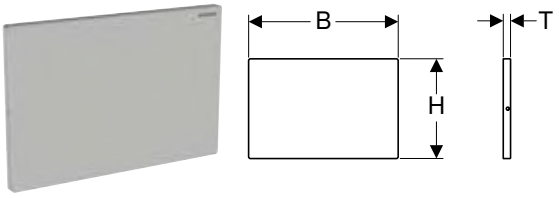

Användning
- För täckning av serviceöppningen till Geberit Sigma inbyggnadscisterner

Leveransomfattning
- Monteringsram
- 2 distansbultar
- Sats skruv

Artikelnr	RSK nr.	Färg / yta	Material	B [cm]	H [cm]	T [cm]	SEK/st. Exkl moms	SEK/st. Inkl moms
115.764.FW.1	7790383	Borstat, easy-to-clean-beläggning	Rostfritt stål	24,6	16,4	1,2	**1'468**	**1'836**

Geberit täckplatta Sigma

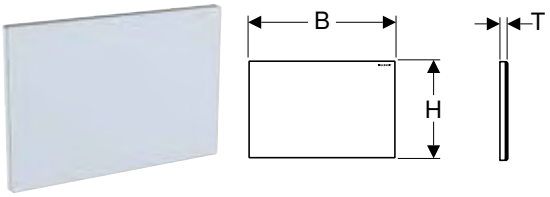

Användning
- För täckning av serviceöppningen till Geberit Sigma inbyggnadscisterner

Leveransomfattning
- Monteringsram
- 2 distansbultar

Artikelnr	Färg / yta	Material	B [cm]	H [cm]	T [cm]	SEK/st. Exkl moms	SEK/st. Inkl moms
115.766.00.1	Kundanpassad	Formgjuten metall	24,6	16,4	1,1	**1'340**	**1'676**
115.766.SI.1	Vit	Formgjuten metall/glas	24,6	16,4	1,2	**1'866**	**2'332**

Geberit täckplatta Sigma

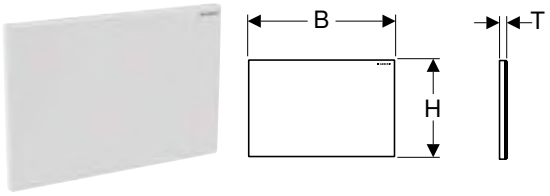

Användning
- För täckning av serviceöppningen till Geberit Sigma inbyggnadscisterner

Leveransomfattning
- Monteringsram
- 2 distansbultar

Artikelnr	Färg / yta	Material	B [cm]	H [cm]	T [cm]	SEK/st. Exkl moms	SEK/st. Inkl moms
115.768.11.1	Alpinvit	Plast	24,6	16,4	1,1	**518**	**648**
115.768.21.1	Blankförkromad	Plast	24,6	16,4	1,1	**712**	**890**
115.768.46.1	Mattförkromad	Plast	24,6	16,4	1,1	**712**	**890**

Geberit täckplatta Omega

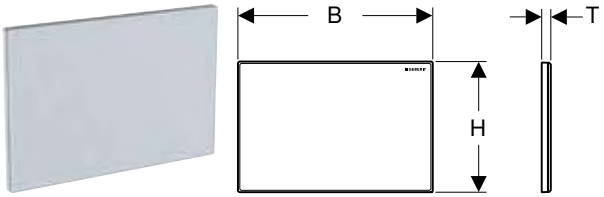

Användning
- För täckning av serviceöppningen till Geberit Omega inbyggnadscisterner

Leveransomfattning
- Monteringsram
- 2 distansbultar

Artikelnr	RSK nr.	Färg / yta	Material	B [cm]	H [cm]	T [cm]	SEK/st. Exkl moms	SEK/st. Inkl moms
115.082.00.1	7972626	Kundanpassad	Formgjuten metall	21,2	14,2	0,8	**1'283**	**1'604**
115.082.SI.1	7972627	Vit	Formgjuten metall/glas	21,2	14,2	1,1	**1'746**	**2'182**

Installationssats med dolt utlopp, för Geberit DuoFresh-modul

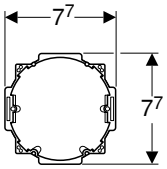

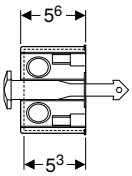

Leveransomfattning
- Skyddskåpa för dolt utlopp
- Dolt utlopp för borrhål ø 76 mm
- Tomrör längd 1,7 m
- Plugg
- Säkerhetsklammer

Artikelnr	SEK/st. Exkl moms	SEK/st. Inkl moms
244.999.00.1	364	456

Nätdel 230 V/12 V/50 Hz, för Geberit DuoFresh-modul, för kopplingsdosa till el

Användning
- För montering i kopplingsdosa till el

Tekniska data

Märkspänning	230 V AC
Nätfrekvens	50 Hz
Utgångsspänning	12 V DC

Artikelnr	RSK nr.	SEK/st. Exkl moms	SEK/st. Inkl moms
243.971.00.1	7722564	816	1'020

Tillbehör
- Installationssats med dolt utlopp, för Geberit DuoFresh-modul → s. 321
- Geberit kombinationsanslutningsdosa → s. 321

Geberit kombinationsanslutningsdosa

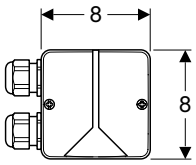

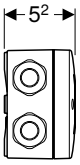

Användning
- För anslutning till luktutsugning
- För dold anslutning i WC-porslinet

Egenskaper
- Lock fastskruvat

Leveransomfattning
- 2 skyddsringar för kablar
- 2 kardborreband

Artikelnr	SEK/st. Exkl moms	SEK/st. Inkl moms
244.120.00.1	692	866

Låda med keramiskt bikakefilter, för Geberit DuoFresh-modul

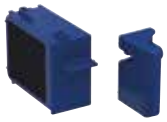

Användning
- För luktneutralisering
- För Geberit DuoFresh-moduler
- För slät ända för Geberit DuoFresh-stav

Egenskaper
- Filtrets livslängd 1 år

Leveransomfattning
- Låda med filter och hållare för Geberit DuoFresh-stav
- Uttagningsverktyg

Artikelnr	RSK nr.	SEK/st. Exkl moms	SEK/st. Inkl moms
243.970.00.1	7722515	605	756

Geberit installationssats för WC-styrningar med elektronisk spolning, 4,1 V

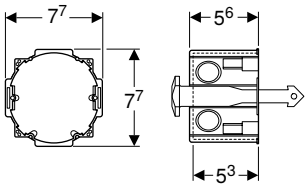

Användning
- För massiv och lätt väggkonstruktion
- För dolt montage
- För förberedelse av nätanslutningarna för Geberit WC-styrningar Sigma10 och Sigma80
- För anslutning av kablar mellan dolda utlopp och inbyggnadscisterner

Tekniska data

Kapslingsklass	IP20
Märkspänning	85–240 V AC
Nätfrekvens	50–60 Hz
Utgångsspänning	4,1 V DC
Utgångseffekt	5 W

Egenskaper
- Omvandling av nätspänning till lågspänning 4,1 V DC

Leveransomfattning
- Skyddskåpa för dolt utlopp
- Dolt utlopp för borrhål ø 76 mm
- Rörande
- Nätdel
- Tomrör längd 1,7 m

Artikelnr	RSK nr.		SEK/st. Exkl moms	SEK/st. Inkl moms
115.861.00.1	7972306	UF	1'147	1'434

UF: Utgående fr.o.m. augusti 2022

DUSCHAR

Golvavlopp för duschar

Geberit golvränna CleanLine20

Användning
- För avlopp i duschar i golvnivå
- För montering i tunnfogsbruk
- Lämplig för tillgänglighetsanpassad byggnation

Tekniska data

Material	CrNiMo-stål 1.4404 (EN 10088)

Egenskaper
- Kvalitetskontrollerad enligt EN 1253-3
- Avsedd för kakelkonstruktioner på golv på 8–35 mm
- Golvränna kan justeras i höjd, lutning och sidled
- Enkel rengöring
- Hållfasthetsklass K 3 (3 kN)

Leveransomfattning
- Renskam
- Inlopp med utjämningsring
- 2 ändstycken instickbara
- Sugskål

Artikelnr	RSK nr.	Färg / yta	L [cm]	B [cm]	H [cm]	SEK/st. Exkl moms	SEK/st. Inkl moms
154.450.00.1	7154514	Ram: svart/rostfritt stål belagd Yta: borstat rostfritt stål	30–90	4,3	0,8	**2'851**	**3'564**
154.450.KS.1	7154515	Ram: elektropolerat rostfritt stål Yta: borstat rostfritt stål	30–90	4,3	0,8	**2'851**	**3'564**
154.451.00.1	7154516	Ram: svart/rostfritt stål belagd Yta: borstat rostfritt stål	30–130	4,3	0,8	**4'280**	**5'350**
154.451.KS.1	7154517	Ram: elektropolerat rostfritt stål Yta: borstat rostfritt stål	30–130	4,3	0,8	**4'280**	**5'350**

Att beställa extra
- Installationssats för golvrännor i serien CleanLine

- Golvkakel av natursten kan missfärgas i duschområdet

Geberit duschränna CleanLine, kan kaklas

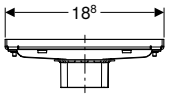

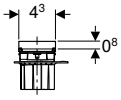

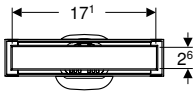

Användning
- För avlopp i duschar i golvnivå
- För montering i tunnfogsbruk
- Lämplig för tillgänglighetsanpassad byggnation

Tekniska data

Material	Rostfritt stål

Egenskaper
- Avsedd för kakelkonstruktioner på golv på 13–35 mm
- Höjd på kakelinsats med kakeletikett 0,8 cm
- Golvränna kan justeras i höjd, lutning och sidled
- Enkel rengöring

Leveransomfattning
- Renskam
- Inlopp med utjämningsring

Artikelnr	RSK nr.	Färg / yta	SEK/st. Exkl moms	SEK/st. Inkl moms
154.455.00.1	7115462	Kundanpassad / Borstat rostfritt stål	**2'763**	**3'454**

Att beställa extra
- Installationssats för golvrännor i serien CleanLine

- Golvkakel av natursten kan missfärgas i duschområdet
- Kakelläggning inklusive kakellim 17,1 x 2,6 x 0,8 cm

Geberit golvränna CleanLine60

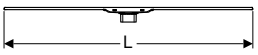

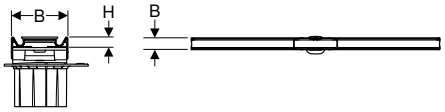

Användning
- För avlopp i duschar i golvnivå
- För montering i tunnfogsbruk
- Lämplig för tillgänglighetsanpassad byggnation

Tekniska data

Material	CrNiMo-stål 1.4404 (EN 10088)

Egenskaper
- Kvalitetskontrollerad enligt EN 1253-3
- Avsedd för kakelkonstruktioner på golv på 8–35 mm
- Golvränna kan justeras i höjd, lutning och sidled
- Enkel rengöring
- Hållfasthetsklass K 3 (3 kN)

Leveransomfattning
- Renskam
- Inlopp med utjämningsring
- 2 ändstycken instickbara
- Sugskål

Artikelnr	RSK nr.	Färg / yta	L [cm]	B [cm]	H [cm]	SEK/st. Exkl moms	SEK/st. Inkl moms
154.456.00.1	7154518	Ram: svart/rostfritt stål belagd Yta: borstat rostfritt stål	30–90	4,3	0,8	**3'566**	**4'458**
154.456.KS.1	7154519	Ram: elektropolerat rostfritt stål Yta: borstat rostfritt stål	30–90	4,3	0,8	**3'566**	**4'458**
154.457.00.1	7154520	Ram: svart/rostfritt stål belagd Yta: borstat rostfritt stål	30–130	4,3	0,8	**5'275**	**6'594**
154.457.KS.1	7154521	Ram: elektropolerat rostfritt stål Yta: borstat rostfritt stål	30–130	4,3	0,8	**5'275**	**6'594**

Att beställa extra
- Installationssats för golvrännor i serien CleanLine

- Golvkakel av natursten kan missfärgas i duschområdet

Geberit golvränna CleanLine60, för tunna golvbeläggningar

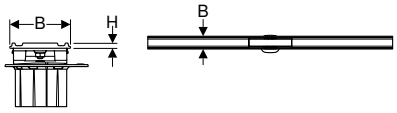

Användning
- För avlopp i duschar i golvnivå
- För montering i tunnfogsbruk
- För integrering i färdiga ytor baserade på epoxiharts
- För integrering i färdiga, PUR-baserade ytor
- Lämplig för tillgänglighetsanpassad byggnation

Tekniska data

Material	CrNiMo-stål 1.4404 (EN 10088)

Egenskaper
- Kvalitetskontrollerad enligt EN 1253-3
- Avsedd för kakelkonstruktioner på golv på 4–30 mm
- Golvränna kan justeras i höjd, lutning och sidled
- Enkel rengöring
- Hållfasthetsklass K 3 (3 kN)

Leveransomfattning
- Renskam
- Inlopp med utjämningsring
- Sugskål
- Tätning

Artikelnr	RSK nr.	Färg / yta	L [cm]	B [cm]	H [cm]	SEK/st. Exkl moms	SEK/st. Inkl moms
154.458.00.1	7154522	Borstat rostfritt stål	30–90	4,7	0,4	**3'849**	**4'812**
154.459.00.1	7154523	Borstat rostfritt stål	30–130	4,7	0,4	**5'561**	**6'952**

Att beställa extra
- Installationssats för golvrännor i serien CleanLine

- Golvkakel av natursten kan missfärgas i duschområdet

Geberit golvränna CleanLine80

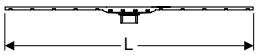

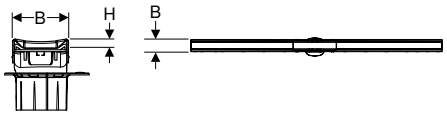

Användning

- För avlopp i duschar i golvnivå
- För montering i tunnfogsbruk
- Lämplig för tillgänglighetsanpassad byggnation

Tekniska data

Material	CrNiMo-stål 1.4404 (EN 10088)

Egenskaper

- Kvalitetskontrollerad enligt EN 1253-3
- Med integrerat fall
- Avsedd för kakelkonstruktioner på golv på 10–35 mm
- Golvränna kan justeras i höjd, lutning och sidled
- Enkel rengöring
- Hållfasthetsklass K 3 (3 kN)
- Med anti-fingerprint-beläggning

Leveransomfattning

- Renskam
- Inlopp med utjämningsring
- Sugskål
- Tätning

Artikelnr	RSK nr.	Färg / yta	L [cm]	B [cm]	H [cm]	SEK/st. Exkl moms	SEK/st. Inkl moms
154.440.39.1	7115299	Ram: champagne/polerat, belagd Yta: champagne/borstat, belagd	30–90	4,4	1	**6’253**	**7’816**
154.440.KS.1	7115297	Ram: polerat rostfritt stål, belagd Yta: borstat rostfritt stål, belagd	30–90	4,4	1	**6’253**	**7’816**
154.440.QC.1	7115298	Ram: polerat rostfritt stål, belagd Yta: borstat rostfritt stål, belagd	30–90	4,4	1	**6’253**	**7’816**
154.441.39.1	7115302	Ram: champagne/polerat, belagd Yta: champagne/borstat, belagd	30–130	4,4	1	**8’060**	**10’076**
154.441.KS.1	7115300	Ram: polerat rostfritt stål, belagd Yta: borstat rostfritt stål, belagd	30–130	4,4	1	**8’060**	**10’076**
154.441.QC.1	7115301	Yta: borstat rostfritt stål, belagd Ram: polerat rostfritt stål, belagd	30–130	4,4	1	**8’060**	**10’076**

Att beställa extra

- Installationssats för golvrännor i serien CleanLine

- Golvkakel av natursten kan missfärgas i duschområdet

Geberit installationssats för golvränna i CleanLine-serien, för en avjämningshöjd vid avloppet på 90–220 mm

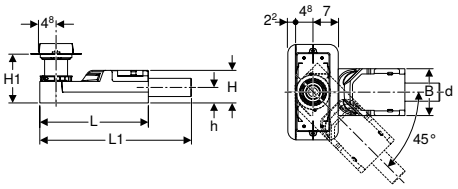

Användning
- För montering inne i byggnader
- För avjämningshöjder ≥ 90 mm

Tekniska data

Utloppskapacitet	0,8 l/s
Höjd, vattenlås	50 mm

Egenskaper
- Kvalitetskontrollerad enligt EN 1253-3
- Grundelement av EPS för akustisk frikoppling och fäste för vattenlås

Leveransomfattning
- Skyddskåpa med avloppskant
- Tunnfogsadapter
- Vattenlås av högdensitetspolyeten
- Infästningsmaterial
- Distansplatta, tjocklek 2 cm

Artikelnr	RSK nr.	DN	d, ø [mm]	L [cm]	L1 [cm]	B [cm]	H [cm]	H1 [cm]	h [cm]	SEK/st. Exkl moms	SEK/st. Inkl moms
154.150.00.1	7154527	50	50	30	35,8	13	9	9–22	4,2	**1'996**	**2'496**

Att beställa extra
- Golvränna i serien CleanLine

Tillbehör
- Geberit golvränna CleanLine20 → s. 323
- Geberit golvränna CleanLine80 → s. 325
- Geberit golvränna CleanLine60 → s. 324
- Geberit golvränna CleanLine60, för tunna golvbeläggningar → s. 324
- Geberit duschränna CleanLine, kan kaklas → s. 323

- Observera täckytan för grundelementets avjämningsmassa vid kakelstorlekar på < 5 cm. Låt kakelläggaren fastställa avjämningsmassans material och styrka

Geberit installationssats för golvränna i serien CleanLine, installation genom våningsplan

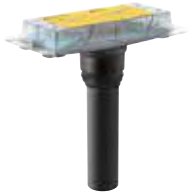

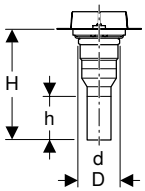

Användning
- För montering inne i byggnader
- För golvkonstruktioner 2–25 cm
- För avjämningshöjder ≥ 20 mm

Leveransomfattning
- Skyddskåpa med avloppskant
- Tunnfogsadapter
- Rak anslutning av högdensitetspolyeten, ø 50 mm

Artikelnr	RSK nr.	DN	d, ø [mm]	D [cm]	H [cm]	h [cm]	SEK/st. Exkl moms	SEK/st. Inkl moms
154.153.00.1	7154534	50	50	7,8	34	15,6	**857**	**1'072**

Att beställa extra
- Golvränna i serien CleanLine
- Vattenlås

Tillbehör
- Geberit golvränna CleanLine20 → s. 323
- Geberit golvränna CleanLine60 → s. 324
- Geberit golvränna CleanLine60, för tunna golvbeläggningar → s. 324
- Geberit golvränna CleanLine80 → s. 325
- Geberit duschränna CleanLine, kan kaklas → s. 323

Geberit golvbrunn för avjämningshöjd 90–220 mm

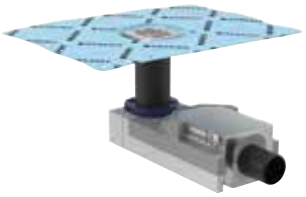

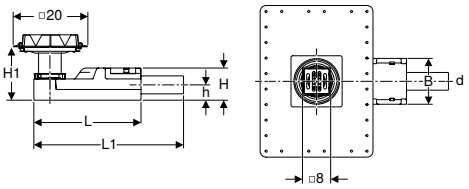

Användning

- För montering inne i byggnader
- För avlopp i duschar i golvnivå
- Lämplig för tillgänglighetsanpassad byggnation
- För avjämningshöjder ≥ 90 mm

Tekniska data

Utloppskapacitet	0,8 l/s
Höjd, vattenlås	50 mm

Egenskaper

- Kvalitetskontrollerad enligt EN 1253-3
- Avsedd för kakelkonstruktioner på golv på 2–40 mm
- Galler av rostfritt stål
- Galler kan justeras i höjd, lutning och förskjutning
- Grundelement av EPS för akustisk frikoppling och fäste för vattenlås
- Hållfasthetsklass K 3 (3 kN)

Leveransomfattning

- Skyddskåpa med avloppskant
- Tunnfogsadapter
- Renskam
- Gallerhållare med utjämningsring
- Galler
- Vattenlås av högdensitetspolyeten
- Infästningsmaterial
- Distansplatta, tjocklek 2 cm

Artikelnr	RSK nr.	DN	d, ø [mm]	L [cm]	L1 [cm]	B [cm]	H [cm]	H1 [cm]	h [cm]	SEK/st. Exkl moms	SEK/st. Inkl moms
154.050.00.1	7154525	50	50	30	35,8	13	9	9–22	4,2	**1'429**	**1'786**

Tillbehör

- Geberit galler, skruvbart, 8 x 8 cm → s. 328
- Geberit designgaller Circle, 8 x 8 cm → s. 329
- Geberit designgaller Square, 8 x 8 cm → s. 329

- Observera täckytan för grundelementets avjämningsmassa vid kakelstorlekar på < 5 cm. Låt kakelläggaren fastställa avjämningsmassans material och styrka
- Golvkakel av natursten kan missfärgas i duschområdet

Geberit golvbrunn som går genom våningar

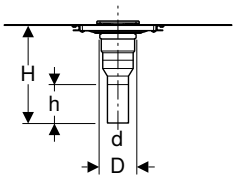

Användning
- För montering inne i byggnader
- För avlopp i duschar i golvnivå
- För golvkonstruktioner 2–25 cm
- För avjämningshöjder ≥ 20 mm
- Ej lämplig för montering vid brandskyddskrav
- Lämplig för tillgänglighetsanpassad byggnation

Leveransomfattning
- Skyddskåpa med avloppskant
- Tunnfogsadapter
- Rak anslutning av högdensitetspolyeten, ø 50 mm
- Renskam
- Gallerhållare med utjämningsring
- Galler

Egenskaper
- Avsedd för kakelkonstruktioner på golv på 2–40 mm
- Galler kan justeras i höjd, lutning och förskjutning
- Galler av rostfritt stål
- Hållfasthetsklass K 3 (3 kN)

Artikelnr	DN	d, ø [mm]	D [cm]	H [cm]	h [cm]	SEK/st. Exkl moms	SEK/st. Inkl moms
154.053.00.1	50	50	7,8	34	15,6	832	1'040

Att beställa extra
- Vattenlås

Tillbehör
- Geberit designgaller Circle, 8 x 8 cm → s. 329
- Geberit designgaller Square, 8 x 8 cm → s. 329
- Geberit galler, skruvbart, 8 x 8 cm → s. 328

- Golvkakel av natursten kan missfärgas i duschområdet

Geberit galler, skruvbart, 8 x 8 cm

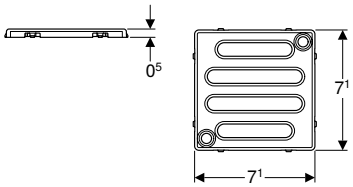

Användning
- För Geberit golvbrunn för dusch, 8 x 8 cm

Egenskaper
- Skruvbar
- Galler och skruvar av rostfritt stål

Artikelnr	RSK nr.	SEK/st. Exkl moms	SEK/st. Inkl moms
154.310.00.1	7154538	257	322

Tillbehör
- Geberit golvbrunn som går genom våningar → s. 328

Geberit designgaller Circle, 8 x 8 cm

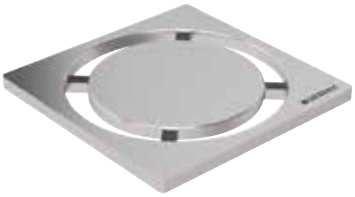

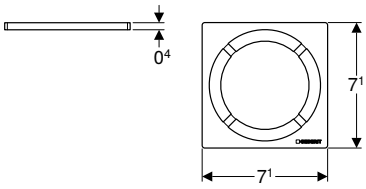

Användning
- För golvbrunn för duschar i golvnivå med gallerhållare 8 x 8 cm

Egenskaper
- Borstat

Tekniska data

Material	Rostfritt stål

Artikelnr	RSK nr.	SEK/st. Exkl moms	SEK/st. Inkl moms
154.311.00.1	7154536	**1'429**	**1'786**

Tillbehör
- Geberit golvbrunn som går genom våningar → s. 328

Geberit designgaller Square, 8 x 8 cm

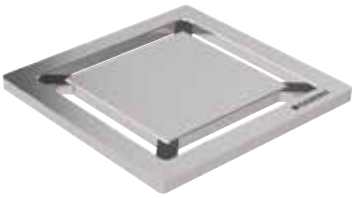

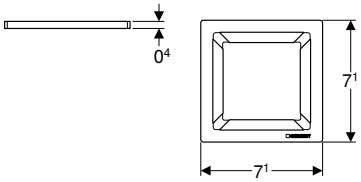

Användning
- För golvbrunn för duschar i golvnivå med gallerhållare 8 x 8 cm

Egenskaper
- Borstat

Tekniska data

Material	Rostfritt stål

Artikelnr	RSK nr.	SEK/st. Exkl moms	SEK/st. Inkl moms
154.312.00.1	7154535	**1'429**	**1'786**

Tillbehör
- Geberit golvbrunn som går genom våningar → s. 328

AGGREGATANSLUTNINGAR

Vattenlås för WC och vägghängda hoar

Geberit anslutningssats för vägghängd WC, längd 18,5 cm, med läpptätning

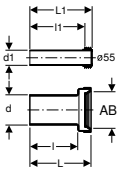

Användning
- För vägghängda WC

Tekniska data

Material	PE/PP

Leveransomfattning
- Spolrör med manschett, av högdensitetspolyeten
- Utloppsmanschett, av PP
- 2 täckkåpor
- Läpptätning av EPDM
- Infästningsmaterial

Artikelnr	RSK nr.	Färg / yta	d, ø [mm]	d1, ø [mm]	AB [mm]	L [cm]	L1 [cm]	l [cm]	l1 [cm]	SEK/st. Exkl moms	SEK/st. Inkl moms
152.404.11.1		Alpinvit	90	45	97–107	18,5	18,5	14,5	16		
152.404.46.1	2721563	Mattförkromad	90	45	97–107	18,5	18,5	14,5	16	**330**	**412**

Geberit anslutningssats för vägghängd WC, längd 30 cm

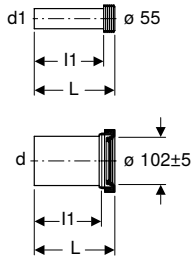

Användning
- För vägghängda WC

Tekniska data

Material	Högdensitetspolyeten

Egenskaper
- Anslutningsset förlängt

Leveransomfattning
- Spolrör med manschett, av högdensitetspolyeten
- Utloppsmanschett, av högdensitetspolyeten
- 2 täckkåpor
- Infästningsmaterial

Artikelnr	RSK nr.	Färg / yta	d, ø [mm]	d1, ø [mm]	AB [mm]	L [cm]	l [cm]	l1 [cm]	SEK/st. Exkl moms	SEK/st. Inkl moms
152.439.46.1		Mattförkromad	110	45	97–107	30	26,5	27,5	**536**	**670**
152.441.46.1	2721564	Mattförkromad	90	45	97–107	30	26,5	27,5	**556**	**696**

Geberit anslutningssats för vägghängd WC, med infästningsmaterial, decentrerat

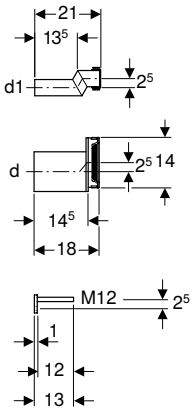

Användning
- För vägghängda WC
- För utjämning av måttavvikelser upp till 25 mm
- Ej lämplig för Geberit AquaClean 8000/8000plus
- Ej lämplig för Geberit AquaClean Mera
- Ej lämplig för Geberit AquaClean Sela
- Ej avsedd för toaletter med kortare utstående del

Tekniska data

Material	Högdensitetspolyeten

Leveransomfattning
- Spolrör med manschett, av högdensitetspolyeten
- Utloppsmanschett, av högdensitetspolyeten
- 2 täckkåpor
- Infästningsmaterial

Artikelnr	RSK nr.	d, ø [mm]	d1, ø [mm]	SEK/st. Exkl moms	SEK/st. Inkl moms
405.012.00.1	2721566	110	45	**2'021**	**2'526**
405.116.00.1	2721567	90	45	**1'939**	**2'424**

GEBERIT DUOFIX

Installationselement

Geberit Duofix element för vägghängd WC, 112 cm, med Sigma inbyggnadscistern 12 cm, PEX-anslutning

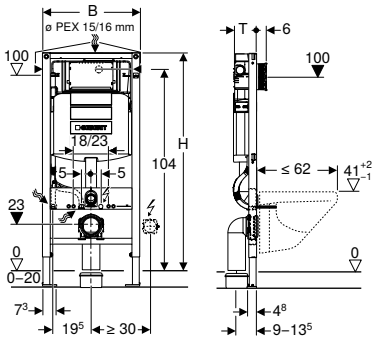

Användning

- För lätt väggkonstruktion
- För montering i halvhöga eller rumshöga installationer framför vägg
- För montering i rumshöga installationsväggar
- För montering i halvhöga eller rumshöga Geberit Duofix system-väggar
- För vägghängda WC med anslutningsmått enligt EN 33:2011
- För vägghängda WC med utstående del upp till 62 cm
- För enkel-, dubbel- eller start/stopp-spolning
- För golvkonstruktioner 0–20 cm

Tekniska data

Flödestryck	0,1–10 bar
Maximal vattentemperatur	25 °C
Spolmängd, fabriksinställning	6 och 3 l
Spolmängd vid stor spolning	4 / 4,5 / 6 / 7,5 l
Spolmängd vid liten spolning	2–4 l

Egenskaper

- Självbärande ram pulverlackerad
- Ram med borrhål ø 9 mm för montering i regelstomme
- Ram förberedd för stöd för WC-porslin med liten anläggningsyta
- Fotstöd förzinkade
- Fotstöd justerbara 0–20 cm
- Fotstöd med halkskydd
- Fotplattor vridbara
- Fotplattedjup som passar för montering i U-profiler UW 50 och UW 75 och Geberit Duofix systemskenor
- Anslutningsböj kan installeras utan verktyg i olika djuppositioner, justeringsintervall 45 mm
- Fäste anslutningsböj ljudabsorberande
- Inbyggnadscistern med frontmanövrering
- Inbyggnadscistern, kondensisolerad
- Vid fabriksinställning är omedelbar efterspolning möjlig
- Inbyggnadscistern för PEX-anslutning förberedd
- Monterings- och servicearbete på inbyggnadscisternen verktygsfritt
- Vattenanslutning på sidan eller upptill
- Skydd för serviceöppning skyddar mot fukt och smuts
- Skydd för serviceöppning kan avkortas
- Utrustad med tomrör för vattentilloppsledning för anslutning av Geberit AquaClean duschtoalett
- Med fastsättningsmöjlighet för elanslutning

Leveransomfattning

- PEX-anslutning G 1/2", med skruvkoppling 15 x 2,5 mm och 16 x 2,2 mm, med övergång
- Skydd för serviceöppning
- 2 väggfästen
- Fäste för skyddsrör ø 25 och ø 28 mm till PEX-rör
- 2 skyddspluggar
- Anslutningssats för WC, ø 90 mm
- Anslutningsböj 90° av högdensitetspolyeten, ø 90 mm
- Övergångsmuff av högdensitetspolyeten, ø 90/110 mm
- 2 nedre väggbeslag
- 2 gängstänger M12
- Infästningsmaterial

Artikelnr	RSK nr.	B [cm]	H [cm]	T [cm]	SEK/st. Exkl moms	SEK/st. Inkl moms
111.342.00.2	8000080	50	112	12	**4'737**	**5'922**

Tillbehör

- Tillbehörsöversikt – Geberit Duofix element för WC

Geberit Duofix element för vägghängd WC, 120 cm, med Sigma inbyggnadscistern 12 cm, PEX-anslutning, TEK

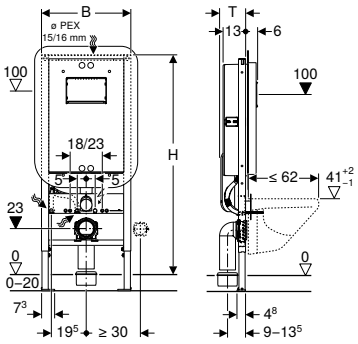

Användning

- För lätt väggkonstruktion
- För montering i rumshöga installationsväggar
- För montering i rumshöga Geberit Duofix systemväggar
- För vägghängda WC med anslutningsmått enligt EN 33:2011
- För vägghängda WC med utstående del upp till 62 cm
- För enkel-, dubbel- eller start/stopp-spolning
- För golvkonstruktioner 0–20 cm

Tekniska data

Flödestryck	0,1–10 bar
Maximal vattentemperatur	25 °C
Spolmängd, fabriksinställning	6 och 3 l
Spolmängd vid stor spolning	4 / 4,5 / 6 / 7,5 l
Spolmängd vid liten spolning	2–4 l

Leveransomfattning

- PEX-anslutning G 1/2", med skruvkoppling 15 x 2,5 mm och 16 x 2,2 mm, med övergång
- Skydd för serviceöppning
- Skydd för utbytesöppning
- Panelstycke för utbytesöppning
- 2 infästningskonsoler
- Fäste för skyddsrör ø 25 och ø 28 mm till PEX-rör
- Skyddsplugg
- Anslutningssats för WC, ø 90 mm
- Anslutningsböj 90° av högdensitetspolyeten, ø 90 mm, med läckageindikeringsstuts
- Övergångsmuff av högdensitetspolyeten, ø 90/110 mm
- Tätningsbricka
- 2 gängstänger M12
- Infästningsmaterial

Egenskaper

- Självbärande ram pulverlackerad
- Ram förberedd för stöd för WC-porslin med liten anläggningsyta
- Fotstöd förzinkade
- Fotstöd justerbara 0–20 cm
- Fotstöd med halkskydd
- Fotplattor vridbara
- Fotplattedjup som passar för montering i U-profiler UW 50 och UW 75 och Geberit Duofix systemskenor
- Anslutningsböj kan installeras utan verktyg i olika djuppositioner, justeringsintervall 45 mm
- Fäste anslutningsböj ljudabsorberande
- Inbyggnadscistern med frontmanövrering
- Inbyggnadscistern, kondensisolerad
- Inbyggnadscistern med spolrör i färdigt badrum utbytbart framifrån
- Uppfyller kraven i de norska byggnormerna TEK
- Tätningsfiber kringgående, för anslutning av tätningssystem
- Skydd för utbytesöppning färdigmonterat
- Vid fabriksinställning är omedelbar efterspolning möjlig
- Inbyggnadscistern för PEX-anslutning förberedd
- Med ytterligare vattentät beklädnad för inbyggnadscistern med spolrör
- Monterings- och servicearbete på inbyggnadscisternen verktygsfritt
- Vattenanslutning uppe
- Skydd för serviceöppning skyddar mot fukt och smuts
- Skydd för serviceöppning kan avkortas
- Panelstycke justerbart för väggmonteringar, 18–36 mm
- Panelstycke för utbytesöppning kan kaklas
- Utrustad med tomrör för vattentilloppsledning för anslutning av Geberit AquaClean duschtoalett
- Med fastsättningsmöjlighet för elanslutning

Artikelnr	RSK nr.	B [cm]	H [cm]	T [cm]	SEK/st. Exkl moms	SEK/st. Inkl moms
111.910.00.5	8002532	50	120	14,5	**8'610**	**10'762**

Tillbehör

- Tillbehörsöversikt – Geberit Duofix element för WC

Geberit Duofix element för vägghängd WC, 112 cm, med Sigma inbyggnadscistern 12 cm, tillgänglighetsanpassat, PEX-anslutning

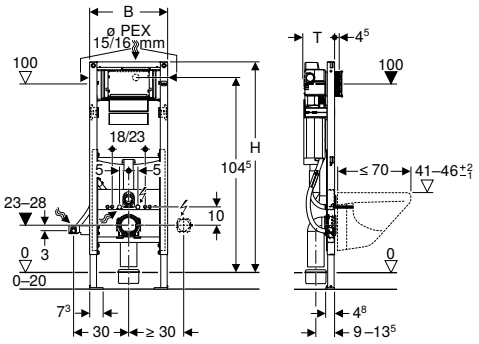

Användning

- För lätt väggkonstruktion
- För montering i halvhöga eller rumshöga installationer framför vägg
- För montering i rumshöga installationsväggar
- För montering i halvhöga eller rumshöga Geberit Duofix system-väggar
- Lämplig för tillgänglighetsanpassad byggnation
- För vägghängda WC med anslutningsmått enligt EN 33:2011
- För vägghängda WC med förlängd utstående del upp till 70 cm
- För enkel-, dubbel- eller start/stopp-spolning
- För golvkonstruktioner 0–20 cm

Tekniska data

Flödestryck	0,1–10 bar
Maximal vattentemperatur	25 °C
Spolmängd, fabriksinställning	6 och 3 l
Spolmängd vid stor spolning	4 / 4,5 / 6 / 7,5 l
Spolmängd vid liten spolning	2–4 l

Egenskaper

- Självbärande ram pulverlackerad
- Ram förberedd för stöd för WC-porslin med liten anläggningsyta
- Reducerad rambredd för placering av stödhandtag bredvid installationselementet
- Monteringshöjd WC inställbar under byggnadstiden, 41–46 cm
- Fotstöd förzinkade
- Fotstöd justerbara 0–20 cm
- Fotstöd med halkskydd
- Fotplattor vridbara
- Fotplattedjup som passar för montering i U-profiler UW 50 och UW 75 och Geberit Duofix systemskenor
- Anslutningsböj kan installeras utan verktyg i olika djuppositioner, justeringsintervall 45 mm
- Fäste anslutningsböj ljudabsorberande
- Inbyggnadscistern med frontmanövrering
- Inbyggnadscistern, kondensisolerad
- Vid fabriksinställning är omedelbar efterspolning möjlig
- Inbyggnadscistern för PEX-anslutning förberedd
- Monterings- och servicearbete på inbyggnadscisternen verktygsfritt
- Vattenanslutning på sidan eller upptill
- Skydd för serviceöppning skyddar mot fukt och smuts
- Skydd för serviceöppning kan avkortas
- Utrustad med tomrör för vattentilloppsledning för anslutning av Geberit AquaClean duschtoalett
- Med fastsättningsmöjlighet för elanslutning

Leveransomfattning

- PEX-anslutning G 1/2", med skruvkoppling 15 x 2,5 mm och 16 x 2,2 mm, med övergång
- Skydd för serviceöppning
- 2 väggfästen
- 2 skyddspluggar
- Anslutningssats för WC, ø 90 mm
- Anslutningsböj 90° av högdensitetspolyeten, ø 90 mm
- Övergångsmuff av högdensitetspolyeten, ø 90/110 mm
- 2 gängstänger M12
- Fäste för skyddsrör ø 25 och ø 28 mm till PEX-rör
- Infästningsmaterial

Artikelnr	RSK nr.	B [cm]	H [cm]	T [cm]	SEK/st. Exkl moms	SEK/st. Inkl moms
111.312.00.5	8097669	42,5	112	17	**4'668**	**5'836**

Tillbehör

- Tillbehörsöversikt – Geberit Duofix element för WC

- Väggbeslag beställs separat

Geberit Duofix element för vägghängd WC, 112 cm, med Sigma inbyggnadscistern 12 cm, tillgänglighetsanpassat, WC med justerbar höjd

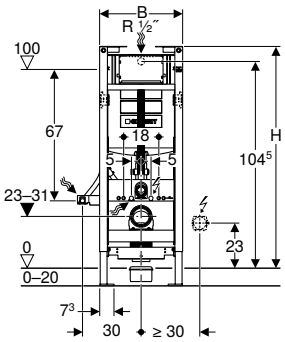

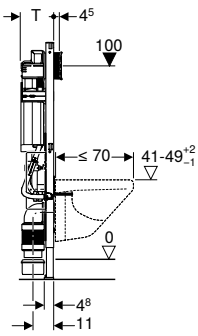

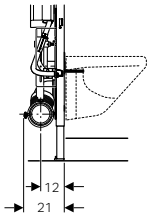

Användning

- För lätt väggkonstruktion
- För montering i halvhöga eller rumshöga installationer framför vägg
- För montering i rumshöga installationsväggar
- För montering i halvhöga eller rumshöga Geberit Duofix system-väggar
- För montering i Geberit GIS installationssystem för montering framför vägg
- Lämplig för tillgänglighetsanpassad byggnation
- För vägghängda WC med anslutningsmått enligt EN 33:2011
- För vägghängda WC med monteringsdistans 18 cm
- För vägghängda WC med förlängd utstående del upp till 70 cm
- För enkel-, dubbel- eller start/stopp-spolning
- För golvkonstruktioner 0–20 cm
- Ej lämplig för Geberit spolplattor Sigma60

Tekniska data

Flödestryck	0,1–10 bar
Maximal vattentemperatur	25 °C
Spolmängd, fabriksinställning	6 och 3 l
Spolmängd vid stor spolning	4,5 / 6 / 7,5 l
Spolmängd vid liten spolning	3–4 l
Beräknat flöde	0,11 l/s
Minsta flödestryck för beräknat flöde	0,5 bar

Egenskaper

- Självbärande ram pulverlackerad
- Ram förberedd för stöd för WC-porslin med liten anläggningsyta
- Reducerad rambredd för placering av stödhandtag bredvid installationselementet
- WC-porslin med justerbar höjd efter färdig montering, 41–49 cm från färdigt golv
- Fotstöd förzinkade
- Fotstöd justerbara 0–20 cm
- Fotstöd med halkskydd
- Fotplattor vridbara
- Fotplattedjup som passar för montering i U-profiler UW 50 och UW 75 och Geberit Duofix systemskenor
- Anslutningsböj utdragbar
- Anslutningsböj kan monteras vertikalt och horisontellt på installationselementet
- Fäste anslutningsböj ljudabsorberande
- Inbyggnadscistern med frontmanövrering
- Inbyggnadscistern, kondensisolerad
- Vid fabriksinställning är omedelbar efterspolning möjlig
- Monterings- och servicearbete på inbyggnadscisternen verktygsfritt
- Vattenanslutning bak eller uppe i mitten
- Skydd för serviceöppning skyddar mot fukt och smuts
- Skydd för serviceöppning kan avkortas
- Utrustad med tomrör för vattentilloppsledning för anslutning av Geberit AquaClean duschtoalett
- Med fastsättningsmöjlighet för elanslutning

Leveransomfattning

- Vattenanslutning R 1/2", MF-kompatibel, med integrerad hörnventil och ratt
- Skydd för serviceöppning
- 2 skyddspluggar
- Anslutningssats för WC, ø 90 mm
- Anslutningsböj 90° av högdensitetspolyeten, ø 90 mm
- Övergångsmuff av högdensitetspolyeten, ø 90/110 mm
- 2 gängstänger M12
- Skydd för justeringsområde för spolrörsböj och anslutningsböj
- Dolt utlopp för borrhål ø 68 mm, för elanslutning
- Infästningsmaterial

Artikelnr	RSK nr.	B [cm]	H [cm]	T [cm]	SEK/st. Exkl moms	SEK/st. Inkl moms
111.396.00.5	8097707	42,5	112	17	**5'325**	**6'656**

Tillbehör

- Tillbehörsöversikt – Geberit Duofix element för WC

- Väggbeslag beställs separat

Geberit Duofix element för vägghängd WC, 112 cm, med Sigma inbyggnadscistern 12 cm, för luktutsugning med frånluft

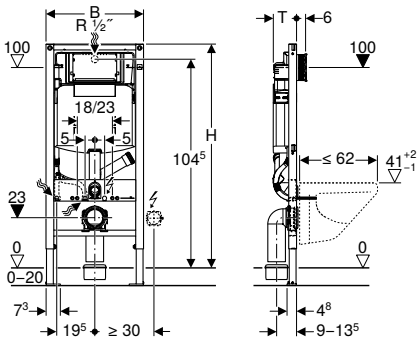

Användning

- För lätt väggkonstruktion
- För montering i halvhöga eller rumshöga installationer framför vägg
- För montering i rumshöga installationsväggar
- För montering i halvhöga eller rumshöga Geberit Duofix system-väggar
- För vägghängda WC med anslutningsmått enligt EN 33:2011
- För vägghängda WC med utstående del upp till 62 cm
- För anslutning till ett externt luktutsugning
- För enkel-, dubbel- eller start/stopp-spolning
- För golvkonstruktioner 0–20 cm
- Ej lämplig för vägg-WC-porslin med upphöjd sittposition

Tekniska data

Flödestryck	0,1–10 bar
Maximal vattentemperatur	25 °C
Spolmängd, fabriksinställning	6 och 3 l
Spolmängd vid stor spolning	4,5 / 6 / 7,5 l
Spolmängd vid liten spolning	3–4 l
Beräknat flöde	0,11 l/s
Minsta flödestryck för beräknat flöde	0,5 bar

Egenskaper

- Självbärande ram pulverlackerad
- Ram med borrhål ø 9 mm för montering i regelstomme
- Ram förberedd för stöd för WC-porslin med liten anläggningsyta
- Fotstöd förzinkade
- Fotstöd justerbara 0–20 cm
- Fotstöd med halkskydd
- Fotplattor vridbara
- Fotplattedjup som passar för montering i U-profiler UW 50 och UW 75 och Geberit Duofix systemskenor
- Anslutningsböj kan installeras utan verktyg i olika djuppositioner, justeringsintervall 45 mm
- Fäste anslutningsböj ljudabsorberande
- Inbyggnadscistern med frontmanövrering
- Inbyggnadscistern, kondensisolerad
- Vid fabriksinställning är omedelbar efterspolning möjlig
- Externt luktutsugning anslutningsbart med kopplingshylsa ø 50 mm över spolrörsböj
- Monterings- och servicearbete på inbyggnadscisternen verktygsfritt
- Vattenanslutning bak eller uppe i mitten
- Skydd för serviceöppning skyddar mot fukt och smuts
- Skydd för serviceöppning kan avkortas
- Utrustad med tomrör för vattentilloppsledning för anslutning av Geberit AquaClean duschtoalett
- Med fastsättningsmöjlighet för elanslutning

Leveransomfattning

- Vattenanslutning R 1/2", MF-kompatibel, med integrerad hörnventil och ratt
- Skydd för serviceöppning
- 2 skyddspluggar
- Anslutningssats för WC, ø 90 mm
- Anslutningsböj 90° av högdensitetspolyeten, ø 90 mm
- Övergångsmuff av högdensitetspolyeten, ø 90/110 mm
- 2 gängstänger M12
- Infästningsmaterial

Artikelnr	RSK nr.	B [cm]	H [cm]	T [cm]	SEK/st. Exkl moms	SEK/st. Inkl moms
111.364.00.5	8002560	50	112	12	**5'848**	**7'310**

Tillbehör

- Tillbehörsöversikt – Geberit Duofix element för WC

- Nedre väggbeslag beställs separat

Geberit Duofix element för vägghängd WC, 82 cm, med Omega inbyggnadscistern 12 cm, PEX-anslutning

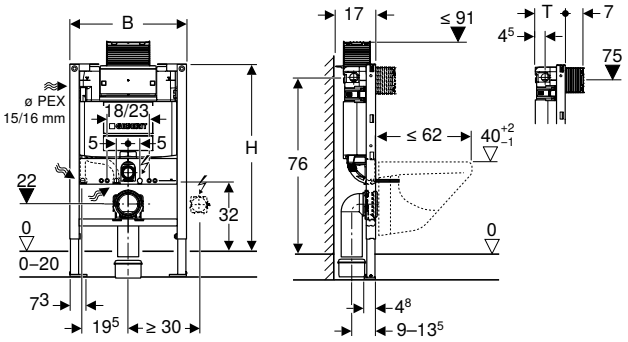

Användning

- För lätt väggkonstruktion
- För montering i halvhöga installationer framför vägg
- För montering i halvhöga Geberit Duofix systemväggar
- För vägghängda WC med anslutningsmått enligt EN 33:2011
- För vägghängda WC med utstående del upp till 62 cm
- För dubbelspolning
- För golvkonstruktioner 0–20 cm

Tekniska data

Flödestryck	0,1–10 bar
Maximal vattentemperatur	25 °C
Spolmängd, fabriksinställning	6 och 3 l
Spolmängd vid stor spolning	4 / 4,5 / 6 / 7,5 l
Spolmängd vid liten spolning	2–4 l
Beräknat flöde	0,11 l/s
Minsta flödestryck för beräknat flöde	0,5 bar

Egenskaper

- Självbärande ram pulverlackerad
- Ram med borrhål ø 9 mm för montering i regelstomme
- Ram förberedd för stöd för WC-porslin med liten anläggningsyta
- Fotstöd förzinkade
- Fotstöd justerbara 0–20 cm
- Fotstöd med halkskydd
- Fotplattor vridbara
- Fotplattedjup som passar för montering i U-profiler UW 50 och UW 75 och Geberit Duofix systemskenor
- Anslutningsböj kan installeras utan verktyg i olika djuppositioner, justeringsintervall 45 mm
- Fäste anslutningsböj ljudabsorberande
- Inbyggnadscistern med manövrering ovan-/framifrån
- Inbyggnadscistern, kondensisolerad
- Vid fabriksinställning är omedelbar efterspolning möjlig
- Inbyggnadscistern för PEX-anslutning förberedd
- Monterings- och servicearbete på inbyggnadscisternen verktygsfritt
- Vattenanslutning på vänster sida
- Skydd för serviceöppning skyddar mot fukt och smuts
- Skydd för serviceöppning kan avkortas
- Utrustad med tomrör för vattentilloppsledning för anslutning av Geberit AquaClean duschtoalett
- Med fastsättningsmöjlighet för elanslutning

Leveransomfattning

- PEX-anslutning G 1/2", med skruvkoppling 15 x 2,5 mm och 16 x 2,2 mm, med övergång
- Skydd för serviceöppning
- 2 väggfästen
- 2 nedre väggbeslag
- Anslutningssats för WC, ø 90 mm
- Anslutningsböj 90° av högdensitetspolyeten, ø 90 mm
- Övergångsmuff av högdensitetspolyeten, ø 90/110 mm
- 2 skyddspluggar
- 2 gängstänger M12
- Infästningsmaterial

Artikelnr	RSK nr.	B [cm]	H [cm]	T [cm]	SEK/st. Exkl moms	SEK/st. Inkl moms
111.007.00.2	8000081	50	82	14	**4'737**	**5'922**

Tillbehör

- Tillbehörsöversikt – Geberit Duofix element för WC

Geberit Duofix element för vägghängd WC, 98 cm, med Omega inbyggnadscistern 12 cm, PEX-anslutning

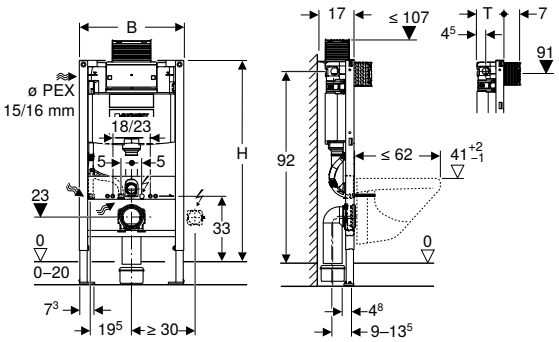

Användning

- För lätt väggkonstruktion
- För montering i halvhöga installationer framför vägg
- För montering i halvhöga Geberit Duofix systemväggar
- För vägghängda WC med anslutningsmått enligt EN 33:2011
- För vägghängda WC med utstående del upp till 62 cm
- För dubbelspolning
- För golvkonstruktioner 0–20 cm

Tekniska data

Flödestryck	0,1–10 bar
Maximal vattentemperatur	25 °C
Spolmängd, fabriksinställning	6 och 3 l
Spolmängd vid stor spolning	4 / 4,5 / 6 / 7,5 l
Spolmängd vid liten spolning	2–4 l
Beräknat flöde	0,11 l/s
Minsta flödestryck för beräknat flöde	0,5 bar

Egenskaper

- Självbärande ram pulverlackerad
- Ram med borrhål ø 9 mm för montering i regelstomme
- Ram förberedd för stöd för WC-porslin med liten anläggningsyta
- Fotstöd förzinkade
- Fotstöd justerbara 0–20 cm
- Fotstöd med halkskydd
- Fotplattor vridbara
- Fotplattedjup som passar för montering i U-profiler UW 50 och UW 75 och Geberit Duofix systemskenor
- Anslutningsböj kan installeras utan verktyg i olika djuppositioner, justeringsintervall 45 mm
- Fäste anslutningsböj ljudabsorberande
- Inbyggnadscistern med manövrering ovan-/framifrån
- Inbyggnadscistern, kondensisolerad
- Vid fabriksinställning är omedelbar efterspolning möjlig
- Inbyggnadscistern för PEX-anslutning förberedd
- Monterings- och servicearbete på inbyggnadscisternen verktygsfritt
- Vattenanslutning på vänster sida
- Skydd för serviceöppning skyddar mot fukt och smuts
- Skydd för serviceöppning kan avkortas
- Utrustad med tomrör för vattentilloppsledning för anslutning av Geberit AquaClean duschtoalett
- Med fastsättningsmöjlighet för elanslutning

Leveransomfattning

- PEX-anslutning G 1/2", med skruvkoppling 15 x 2,5 mm och 16 x 2,2 mm, med övergång
- Skydd för serviceöppning
- 2 väggfästen
- 2 nedre väggbeslag
- Anslutningssats för WC, ø 90 mm
- Anslutningsböj 90° av högdensitetspolyeten, ø 90 mm
- Övergångsmuff av högdensitetspolyeten, ø 90/110 mm
- 2 skyddspluggar
- 2 gängstänger M12
- Infästningsmaterial

Artikelnr	RSK nr.	B [cm]	H [cm]	T [cm]	SEK/st. Exkl moms	SEK/st. Inkl moms
111.034.00.2	8000082	50	98	14	**4'737**	**5'922**

Tillbehör

- Tillbehörsöversikt – Geberit Duofix element för WC

Tillbehör

Geberit ljudabsorptionssats för vägghängd WC

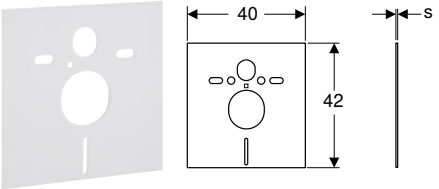

Användning
- För stomljudsisolering av WC och bidéer
- För WC och bidéer med monteringsdistans 18 eller 23 cm

Tekniska data

Material	PE-E

Leveransomfattning
- 2 brickor
- 2 ljudabsorberande kåpor
- Ljudisoleringsmatta

Artikelnr	RSK nr.	s [mm]	SEK/st. Exkl moms	SEK/st. Inkl moms
156.050.00.1	2721565	6	424	530

Geberit Duofix sats väggfästen för enkelmontering

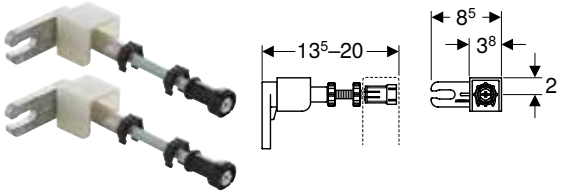

Användning
- För fastsättning av Geberit Duofix installationselement framför lätta väggkonstruktioner och massiva väggar
- För fastsättning av gipsbeklädnaden vid halvhöga installationer framför vägg

Tekniska data

Material	Formgjuten metall/stål/plast

Egenskaper
- Steglöst justerbart djup framifrån, med snabbjustering
- Väggfixering vridbar 360°
- Gängstång M10, förzinkad

Leveransomfattning
- Set à 2 st.

Artikelnr	RSK nr.	SEK/st. Exkl moms	SEK/st. Inkl moms
111.815.00.1	8097674	343	428

Geberit Duofix sats nedre väggbeslag för bakre vägg

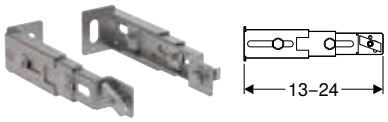

Användning
- För alternativt golvfäste av Geberit Duofix element på bakre vägg

Tekniska data

Material	Stål

Egenskaper
- Justerbart djup
- Förzinkad

Leveransomfattning
- Set à 2 st.

Artikelnr	RSK nr.	SEK/st. Exkl moms	SEK/st. Inkl moms
111.064.00.1	8002535	490	612

Tillägg

FÖRKORTNINGAR 342

INFORMATION OCH ÅTGÄRDER RÖRANDE FARLIGA ÄMNEN 344

INDEX ARTIKELNUMMER 349

INDEX RSK NR. 354

FÖRKORTNINGAR

Förkortning	Beskrivning
a	Delmått (cm)
A	Utstående del (cm)
a1	Delmått (cm)
A1	Utstående del (cm)
A²	Fri tvärsnittsyta (cm²)
AB	Anslutningsområde (mm)
AB1	Anslutningsområde (mm)
AB2	Anslutningsområde (mm)
AD	Anslutningsdistans (mm)
AD1	Anslutningsdistans (cm)
arc	Vinkel (°)
b	Delmått (cm)
B	Bredd (cm)
B1	Bredd (cm)
B2	Bredd (cm)
B3	Bredd (cm)
B4	Bredd (cm)
c	Länsöppning, diameter (mm)
D	Ytterdiameter (cm)
d, ø	Ytterdiameter (mm)
D1	Ytterdiameter (cm)
d1, ø	Ytterdiameter (mm)
d2, ø	Ytterdiameter (mm)
d3, ø	Ytterdiameter (mm)
da	Rörets ytterdiameter (mm)
di, ø	Innerdiameter (mm)
di1, ø	Innerdiameter (mm)
DN	Nominell storlek
DN/OD	Nominell storlek
DN1	Nominell storlek
E	Insticksdjup (cm)
E1	Insticksdjup (cm)
G	Rörgänga (")
G1	Rörgänga (")
G2	Rörgänga (")
h	Höjd, delmått (cm)
H	Höjd (cm)
h1	Höjd, delmått (cm)
H1	Höjd (cm)
H2	Höjd (cm)
h2	Höjd, delmått (cm)
H3	Höjd (cm)

Förkortning	Beskrivning
h3	Höjd, delmått (cm)
K	Maximal avkortning (cm)
k	Fläns hålcirkeldiameter (mm)
K1	Max. avkortning (cm)
K2	Maximal avkortning (cm)
K3	Maximal avkortning (cm)
KL	Kabellängd (cm)
Ks	max. avkortning vid spegelsvetsning (cm)
Ks1	max. avkortning vid spegelsvetsning (cm))
Ks2	max. avkortning vid spegelsvetsning (cm)
Ks3	max. avkortning vid spegelsvetsning (cm)
Ks4	max. avkortning vid spegelsvetsning (cm)
Ks5	max. avkortning vid spegelsvetsning (cm)
Ks6	max. avkortning vid spegelsvetsning (cm)
L	Längd (m)
l	Längd, delmått (cm)
L	Längd (cm)
L1	Längd (cm)
l1	Längd, delmått (cm)
l2	Längd, delmått (cm)
L2	Längd (cm)
l3	Längd, delmått (cm)
L3	Längd (cm)
La	Längdutvidgning (cm)
lK	Inspänningsläng, skruv (cm)
m	Skruvhålsdiameter (mm)
M	Metrisk gänga (mm)
Märkspänning	nätfrekvens
n	Antal skruvar, flänskoppling (st.)
PN	Märktryck (bar)
r	Radie (cm)
R	Utvändig konisk gänga (")
R1	Utvändig konisk gänga (")
Rg	Rundgänga (")
Rp	Invändig konisk rörgänga (")

Förkortning	Beskrivning
Rp1	Invändig konisk rörgänga (")
Rp2	Invändig konisk rörgänga (")
s	Materialtjocklek (mm)
S	Rörserie
s ISO	Materialtjocklek (för etiketter) (mm)
s1	Materialtjocklek (mm)
SW	Nyckelvidd (mm)
T	Djup (cm)
T1	Djup (cm)
T2	Djup (cm)
T3	Djup (cm)
T4	Djup (cm)
T5	Djup (cm)
UNC	Tumgänga
V	Mätområde volymflöde (l/min)
X	Skänkellängd / L-mått (cm)
X1	Skänkellängd / L-mått (cm)
X2	Skänkellängd / L-mått (cm)
X3	Skänkellängd / L-mått (cm)
X4	Skänkellängd / L-mått (cm)
X5	Skänkellängd / L-mått (cm)
X6	Skänkellängd / L-mått (cm)
Z	Z-mått (cm)
Z1	Z-mått (cm)
Z2	Z-mått (cm)
Z3	Z-mått (cm)
Z4	Z-mått (cm)
Z5	Z-mått (cm)
Z6	Z-mått (cm)

INFORMATION OCH ÅTGÄRDER RÖRANDE FARLIGA ÄMNEN

Farligt ämne	Farosymbol	Signalord	Information och åtgärder
WC-block Citro		Observera	**Innehåller:** • citral (CAS-nr 5392-40-5) **Faroangivelse:** • H317 - Kan orsaka allergisk hudreaktion. **Skyddsangivelser:** • P272 - Nedstänkta arbetskläder får inte avlägsnas från arbetsplatsen. • P280 - Använd skyddshandskar. • P302 + P352 - VID HUDKONTAKT: Tvätta med mycket vatten. • P333 + P313 - Vid hudirritation eller utslag: Sök läkarhjälp. • P362 + P364 - Nedstänkta kläder tas av och tvättas innan de används igen. **Avfallshanteringsanvisning:** • P501 - Innehållet/systemvattenlåset lämnas till en auktoriserad avfallscentral.
Tangit PVC-U speciallim		Fara	**Innehåller:** • tetrahydrofuran (CAS-nr 109-99-9) • butanon (CAS-nr 78-93-3) • cyklohexanon (CAS-nr 108-94-1) **Faroangivelser:** • H225 - Mycket brandfarlig vätska och ånga. • H315 - Irriterar huden. • H318 - Orsakar allvarliga ögonskador. • H335 - Kan orsaka irritation i luftvägarna. • H336 - Kan göra att man blir dåsig eller omtöcknad. • H351 - Misstänks kunna orsaka cancer. **Skyddsangivelser:** • P102 - Förvaras oåtkomligt för barn. • P210 - Får inte utsättas för värme, heta ytor, gnistor, öppna lågor och andra antändningskällor. Rökning förbjuden. • P260 - Inandas inte damm/rök/gaser/dimma/ångor/sprej. • P271 - Används endast utomhus eller i väl ventilerade utrymmen. • P280 - Använd skyddshandskar/ögonskydd. • P305 + P351 + P338 - VID KONTAKT MED ÖGONEN: Skölj försiktigt med vatten i flera minuter. Ta ur eventuella kontaktlinser om det går lätt. Fortsätt att skölja. • P310 - Kontakta genast GIFTINFORMATIONSCENTRAL eller läkare. **Avfallshanteringsanvisningar:** • P501 - Innehållet/behållaren avfallshanteras enligt lokala myndighetsföreskrifter. Endast helt tomma behållare, fria från lösningsmedelsångor, får lämnas in till återvinningscentralen. Europeiskt avfallsnyckelnummer (EAK): 080409
Geberit AquaClean rengöringsmedel för munstycke, fr.o.m. 2018		Observera	**Innehåller:** • mindre än 5 % icke-joniska tensider, amfotera tensider • konserveringsmedel (metylisotiazolinon, bensisotiazolinon) **Faroangivelse:** • H319 - Orsakar allvarlig ögonirritation. **Skyddsangivelser:** • P102 - Förvaras oåtkomligt för barn. • P305 + P351 + P338 - VID KONTAKT MED ÖGONEN: Skölj försiktigt med vatten i flera minuter. Ta ur eventuella kontaktlinser om det går lätt. Fortsätt att skölja.

Farligt ämne	Farosymbol	Signalord	Information och åtgärder
Geberit AquaClean rengöringsmedel för munstycke, t.o.m. 2017		Observera	**Innehåller:** • mindre än 5 % icke-joniska tensider, amfotera tensider • citronsyra (CAS-nr 5949-29-1) **Faroangivelse:** • H319 - Orsakar allvarlig ögonirritation. **Skyddsangivelser:** • P102 - Förvaras oåtkomligt för barn. • P305 + P351 + P338 - VID KONTAKT MED ÖGONEN: Skölj försiktigt med vatten i flera minuter. Ta ur eventuella kontaktlinser om det går lätt. Fortsätt att skölja.
Geberit AquaClean rengöringsmedel		Observera	**Innehåller:** • mindre än 5 % anjoniska tensider, icke-joniska tensider • citronsyra (CAS-nr 77-92-9) **Faroangivelse:** • H319 - Orsakar allvarlig ögonirritation. **Skyddsangivelser:** • P102 - Förvaras oåtkomligt för barn. • P305 + P351 + P338 - VID KONTAKT MED ÖGONEN: Skölj försiktigt med vatten i flera minuter. Ta ur eventuella kontaktlinser om det går lätt. Fortsätt att skölja.
Geberit mineraliskt fyllmedel FSH 90		Fara	**Innehåller:** • portlandcement (CAS-nr 65997-15-1) **Faroangivelser:** • H315 - Irriterar huden. • H318 - Orsakar allvarliga ögonskador. • H335 - Kan orsaka irritation i luftvägarna. **Skyddsangivelser:** • P101 - Ha förpackningen eller etiketten till hands om du måste söka läkarvård. • P102 - Förvaras oåtkomligt för barn. • P103 - Läs etiketten före användning. • P261 - Undvik att andas in damm. • P305 + P351 + P338 - VID KONTAKT MED ÖGONEN: Skölj försiktigt med vatten i flera minuter. Ta ur eventuella kontaktlinser om det går lätt. Fortsätt att skölja. • P310 - Kontakta genast GIFTINFORMATIONSCENTRAL eller läkare. • P321 - Särskild behandling: – Vid inandning: Vid medvetslöshet, lägg och transportera patient stabilt i framstupa sidoläge. Sörj för frisk luft. Kontakta läkare vid besvär. – Vid hudkontakt: Tvätta omedelbart med vatten och tvål och spola därefter noggrant. – Vid förtäring: Framkalla ej kräkning, tillkalla omedelbart läkarhjälp. • P405 - Förvaras inlåst. **Övriga faror:** Produkten reagerar starkt alkaliskt med vatten. **Avfallshanteringsanvisning:** • P501 - Innehållet/behållaren avfallshanteras enligt lokala myndighetsföreskrifter.

Farligt ämne	Farosymbol	Signalord	Information och åtgärder
Tangit ABS speciallim		Fara	**Innehåller:** • butanon (CAS-nr 78-93-3) • n-butylacetat (CAS-nr 123-86-4) **Faroangivelser:** • H225 - Mycket brandfarlig vätska och ånga. • H319 - Orsakar allvarlig ögonirritation. • H336 - Kan göra att man blir dåsig eller omtöcknad. • EUH066 - Upprepad kontakt kan ge torr hud eller hudsprickor. **Skyddsangivelser:** • P102 - Förvaras oåtkomligt för barn. • P210 - Får inte utsättas för värme, heta ytor, gnistor, öppna lågor och andra antändningskällor. Rökning förbjuden. • P260 - Inandas inte damm/rök/gaser/dimma/ångor/sprej. • P271 - Används endast utomhus eller i väl ventilerade utrymmen. • P280 - Använd ögonskydd. • P305 + P351 + P338 - VID KONTAKT MED ÖGONEN: Skölj försiktigt med vatten i flera minuter. Ta ur eventuella kontaktlinser om det går lätt. Fortsätt att skölja. **Avfallshanteringsanvisningar:** • P501 - Innehållet/behållaren avfallshanteras enligt lokala myndighetsföreskrifter. Europeiskt avfallsnyckelnummer (EAK): 080409
Micropur Forte MF flytande (vatten-konserverings-medel för Geberit hygienfilter)		-	**Innehåller:** • natriumhypokloritlösning (CAS-nr 7681-52-9) • silver (CAS-nr 7440-22-4) • natriumnitrat < 0,1 % (CAS-nr 7631-99-4) **Faroangivelse:** • H411 - Giftigt för vattenlevande organismer med långtidseffekter. **Skyddsangivelser:** • P102 - Förvaras oåtkomligt för barn. • P273 - Undvik utsläpp till miljön. • P391 - Samla upp spill. **Avfallshanteringsanvisningar:** • P501 - Innehållet/behållaren avfallshanteras enligt lokala myndighetsföreskrifter.
Geberit AquaClean avkalkningsmedel		Observera	**Innehåller:** • fosforsyra (CAS-nr 7664-38-2) • saltsyra (CAS-nr 7647-01-0) **Faroangivelser:** • H315 - Irriterar huden. • H319 - Orsakar allvarlig ögonirritation. **Skyddsangivelser:** • P102 - Förvaras oåtkomligt för barn. • P280 - Använd skyddshandskar/ögonskydd. • P302 + P352 - VID HUDKONTAKT: Tvätta med mycket tvål och vatten. • P305 + P351 + P338 - VID KONTAKT MED ÖGONEN: Skölj försiktigt med vatten i flera minuter. Ta ur eventuella kontaktlinser om det går lätt. Fortsätt att skölja. • P332 + P313 - Vid hudirritation: Sök läkarhjälp. • P337 + P313 - Vid bestående ögonirritation: Sök läkarhjälp. **Avfallshanteringsanvisningar:** Behållare som tömts på rester och rengjorts kan lämnas in på återvinningscentraler.

Farligt ämne	Farosymbol	Signalord	Information och åtgärder
WC-tablett Dropln blue		Observera	**Innehåller:** • bensensulfonsyra, C10-13-alkylderivat, natriumsalter (CAS-nr 68411-30-3) • kokosmonoetanolamid (CAS-nr 90622-77-8) • tallolja 99 ≤ 2,5 % **Faroangivelser:** • H315 - Irriterar huden. • H319 - Orsakar allvarlig ögonirritation. • H412 - Skadliga långtidseffekter för vattenlevande organismer. **Skyddsangivelser:** • P101 - Ha förpackningen eller etiketten till hands om du måste söka läkarvård. • P102 - Förvaras oåtkomligt för barn. • P280 - Använd skyddshandskar/ögonskydd. • P305 + P351 + P338 - VID KONTAKT MED ÖGONEN: Skölj försiktigt med vatten i flera minuter. Ta ur eventuella kontaktlinser om det går lätt. Fortsätt att skölja. • P314 - Sök läkarhjälp vid obehag. **Avfallshanteringsanvisningar:** Mindre mängder kan spädas ut med rikligt med vatten och spolas bort. Större mängder ska avfallshanteras enligt lokala myndighetsföreskrifter.
Luktborttagare för Geberit urinaler		Observera	**Innehåller:** • bensylsalicylat (CAS-nr 118-58-1) • linalylacetat; 1-(2,6,6-trimetyl-3-cyklohexen-1-yl)-2-buten-1-on (CAS-nr 115-95-7) • Reaktionsblandning av 1-(1,2,3,4,5,6,7,8-oktahydro-2,3,8,8-tetrametyl-2-naftyl)etan-1-on och 1-(1,2,3,4,6,7,8,8a oktahydro- 2,3,8,8-tetrametyl-2-naftyl)etan-1-on och 1-(1,2,3,5,6,7,8,8a oktahydro- 2,3,8,8-tetrametyl-2-naftyl) etan-1-on (CAS-nr 54464-57-2) • tetrametyl-4-metylenheptan-2-on (CAS-nr 81786-75-6) • [3R- (3a,3ab,6b,7b,8aa)]-oktahydro-6-metoxi-3,6,8,8-tetrametyl-1H-3a,7-metanoazulen (CAS-nr 19870-74-7) • alfa-Metyl-1,3-bensodioxol-5-propionaldehyd (CAS-nr 1205-17-0) **Faroangivelser:** • H317 - Kan orsaka allergisk hudreaktion. • H412 - Skadliga långtidseffekter för vattenlevande organismer. **Skyddsangivelser:** • P261 - Undvik att inandas ångor/sprej. • P273 - Undvik utsläpp till miljön. • P280 - Använd skyddshandskar. • P302 + P352 - Vid hudkontakt: Tvätta med mycket vatten. • P333 + P313 - Vid hudirritation eller utslag: Sök läkarhjälp. **Avfallshanteringsanvisningar:** • P501 - Innehållet/behållaren avfallshanteras enligt lokala myndighetsföreskrifter.

Farligt ämne	Farosymbol	Signalord	Information och åtgärder
Kolo SmartFresh-stav		Observera	**Innehåller:** • 15–30 % anjoniska tensider • < 5 % amfotera tensider • Doftämnen **Faroangivelser:** • H315 - Irriterar huden. • H319 - Orsakar allvarlig ögonirritation. **Skyddsangivelser:** • P101 - Ha förpackningen eller etiketten till hands om du måste söka läkarvård. • P102 - Förvaras oåtkomligt för barn. • P280 - Använd skyddshandskar. • P305 + P351 + P338 - VID KONTAKT MED ÖGONEN: Skölj försiktigt med vatten i flera minuter. Ta ur eventuella kontaktlinser om det går lätt. Fortsätt att skölja. • P332 + P313 - Vid hudirritation: Sök läkarhjälp. • P337 + P313 - Vid bestående ögonirritation: Sök läkarhjälp.
Geberit DuoFresh-stav		Observera	**Innehåller:** • 15–30 % anjoniska tensider • 5–15 % icke-joniska tensider • Doftämnen; GERANIOL; LINALOOL **Faroangivelser:** • H303 - Kan vara skadligt vid förtäring.* • H315 - Irriterar huden. • H319 - Orsakar allvarlig ögonirritation. • H401 - Giftigt för vattenlevande organismer.* • H412 - Skadliga långtidseffekter för vattenlevande organismer. **Skyddsangivelser:** • P101 - Ha förpackningen eller etiketten till hands om du måste söka läkarvård. • P102 - Förvaras oåtkomligt för barn. • P273 - Undvik utsläpp till miljön. • P280 - Använd skyddshandskar. • P302 + P352 - Vid hudkontakt: Tvätta med mycket vatten. • P305 + P351 + P338 - VID KONTAKT MED ÖGONEN: Skölj försiktigt med vatten i flera minuter. Ta ur eventuella kontaktlinser om det går lätt. Fortsätt att skölja. • P362 + P364 - Nedstänkta kläder tas av och tvättas innan de används igen.* **Avfallshanteringsanvisningar:** • P501 - Innehållet/behållaren avfallshanteras enligt lokala myndighetsföreskrifter. Fraser som är märkta med * gäller endast för länder utanför EU; t.ex. Ryssland, Serbien, Bosnien och Hercegovina.

INDEX ARTIKELNUMMER

Artikelnummer	Katalogsida
0371351	151
0371451	151
0371530	148
037153051	148
0371540	151
0371550	151
0371575	148
0371630	148
037163051	148
0371640	151
0371650	151
0371675	148
0371751	151
0371851	151
0372582	150
0372682	150
0373582	150
0373682	150
0374082	149
0476080	150
0476088	150
0476180	150
0476188	150
0564781	138
0564783	138
0584780	138
0584880	138
058500290	134
05855089	137
05856089	137
05857080	139
058800082	133
058800090	133
058800190	132
058808190	132
058880090	129
058880190	128
058900080	133
058900082	133
058900090	133
058900180	132
058900190	132
058900192	132
058900290	134
058908190	132
058990090	129
058990190	128
059500090	131
059500190	130
059500290	132
059506290	137
059600090	131
059600190	130
059606290	137

Artikelnummer	Katalogsida
059650090	131
059650190	130
059700090	131
059700190	130
059706290	137
059750090	131
059750190	130
059760190	133
059770190	133
059780190	133
059800090	131
059800190	130
059806290	137
059808190	130
059850090	131
059850190	130
059880090	129
059880190	128
059900080	131
059900090	131
059900092	131
059900190	130
059900192	130
059900290	132
059906290	137
059908190	130
059970290	130
059990090	129
059990190	128
0651081	142
0651581	142
0651583	142
0651585	142
0651587	142
0652080	143
0652580	143
0653080	143
0653581	143
0653583	143
0653585	143
0655080	142
0655081	142
0655082	142
0655083	142
0655085	142
0655087	142
08140502	150
08142502	150
0816052	150
0816152	150
0816252	150
0816352	150
0817052	150
0817152	149

Artikelnummer	Katalogsida
0817252	150
0821030	149
111.007.00.2	336
111.034.00.2	337
111.064.00.1	338
111.312.00.5	333
111.342.00.2	331
111.364.00.5	335
111.396.00.5	334
111.815.00.1	338
111.910.00.5	332
115.050.21.1	317
115.050.BZ.1	317
115.062.21.1	318
115.062.BZ.1	318
115.080.JQ.1	298
115.080.KH.1	298
115.080.KJ.1	298
115.080.KK.1	298
115.080.KL.1	298
115.080.KM.1	298
115.080.KN.1	298
115.081.GH.1	299
115.081.JK.1	299
115.081.JL.1	299
115.081.SI.1	299
115.081.SJ.1	299
115.081.SQ.1	299
115.082.00.1	320
115.082.SI.1	320
115.085.JQ.1	297
115.085.KH.1	297
115.085.KJ.1	297
115.085.KK.1	297
115.085.KL.1	297
115.085.KM.1	297
115.085.KN.1	297
115.086.21.1	319
115.086.GH.1	319
115.114.FW.1	315
115.620.00.1	281
115.620.FW.1	281
115.620.JK.1	281
115.620.JL.1	281
115.620.SI.1	281
115.620.SJ.1	281
115.640.GH.1	282
115.640.JK.1	282
115.640.JL.1	282
115.640.SI.1	282
115.640.SJ.1	282
115.641.21.1	319
115.641.GH.1	319
115.650.00.1	289

Artikelnummer	Katalogsida
115.650.JM.1	289
115.650.JV.1	289
115.650.JX.1	289
115.650.SI.1	289
115.650.SJ.1	289
115.651.00.1	290
115.651.JM.1	290
115.651.JV.1	290
115.651.JX.1	290
115.651.SI.1	290
115.651.SJ.1	290
115.652.00.1	291
115.652.JM.1	291
115.652.JV.1	291
115.652.JX.1	291
115.652.SI.1	291
115.652.SJ.1	291
115.670.00.2	284
115.670.11.2	284
115.670.DW.2	284
115.670.JM.2	284
115.670.JV.2	284
115.670.JX.2	284
115.671.00.2	285
115.671.11.2	285
115.671.DW.2	285
115.671.JM.2	285
115.671.JV.2	285
115.671.JX.2	285
115.672.00.2	286
115.672.11.2	286
115.672.DW.2	286
115.672.JM.2	286
115.672.JV.2	286
115.672.JX.2	286
115.751.00.1	296
115.758.14.5	295
115.758.JQ.5	295
115.758.JT.5	295
115.758.KH.5	295
115.758.KJ.5	295
115.758.KK.5	295
115.758.KL.5	295
115.758.KM.5	295
115.758.KN.5	295
115.758.SN.5	295
115.764.FW.1	319
115.766.00.1	320
115.766.SI.1	320
115.768.11.1	320
115.768.21.1	320
115.768.46.1	320
115.770.11.5	293
115.770.21.5	293

Artikelnummer	Katalogsida
115.770.DT.5	293
115.770.DW.5	293
115.770.JQ.5	293
115.770.KA.5	293
115.787.SN.5	296
115.788.00.2	283
115.788.11.2	283
115.788.21.2	283
115.788.DW.2	283
115.788.GH.2	283
115.788.JK.2	283
115.788.JL.2	283
115.788.JM.2	283
115.788.JV.2	283
115.788.JX.2	283
115.788.SD.2	283
115.861.00.1	322
115.862.00.1	307
115.863.SN.5	309
115.867.SN.5	308
115.869.SN.5	314
115.882.01.1	292
115.882.11.1	292
115.882.14.1	292
115.882.16.1	292
115.882.DW.1	292
115.882.JQ.1	292
115.882.JT.1	292
115.882.KH.1	292
115.882.KJ.1	292
115.882.KK.1	292
115.882.KL.1	292
115.882.KM.1	292
115.882.KN.1	292
115.882.SN.1	292
115.883.01.1	287
115.883.11.1	287
115.883.14.1	287
115.883.16.1	287
115.883.DW.1	287
115.883.JQ.1	287
115.883.JT.1	287
115.883.KH.1	287
115.883.KJ.1	287
115.883.KK.1	287
115.883.KL.1	287
115.883.KM.1	287
115.883.KN.1	287
115.884.00.1	288
115.884.JK.1	288
115.884.JL.1	288
115.884.JM.1	288
115.884.JV.1	288
115.884.JX.1	288
115.884.SI.1	288
115.884.SJ.1	288

Artikelnummer	Katalogsida
115.889.SN.1	293
115.890.SN.5	303
115.891.SN.5	310
115.893.14.1	294
115.893.45.1	294
115.893.JT.1	294
115.893.KJ.1	294
115.893.KX.1	294
115.893.KY.1	294
115.897.00.1	306
115.898.00.1	313
115.906.SN.1	304
115.907.KH.1	305
115.907.KJ.1	305
115.907.KK.1	305
115.907.KL.1	305
115.907.KM.1	305
115.907.KN.1	305
115.907.SN.1	305
115.908.KH.1	312
115.908.KJ.1	312
115.908.KK.1	312
115.908.KL.1	312
115.908.KM.1	312
115.908.KN.1	312
115.908.SN.1	312
115.909.SN.1	311
115.918.00.1	316
115.939.00.1	315
115.943.21.1	316
116.051.GH.1	300
116.051.KA.1	300
116.051.KT.1	300
116.051.KV.1	300
116.052.21.1	301
116.090.SG.1	302
116.090.SM.1	302
131.014.00.1	281
131.019.00.1	279
131.021.00.5	269
131.021.JK.5	268
131.021.JL.5	268
131.021.JV.5	269
131.021.SI.5	268
131.021.SJ.6	268
131.021.SL.5	268
131.031.00.5	273
131.031.JK.5	272
131.031.JL.5	272
131.031.JV.5	273
131.031.SI.5	272
131.033.00.5	265
131.033.JK.5	264
131.033.JL.5	264
131.033.JV.5	265
131.033.SI.5	264

Artikelnummer	Katalogsida
131.033.SJ.6	264
131.071.21.1	280
131.074.00.1	280
131.082.16.1	276
131.083.16.1	276
131.084.16.1	279
131.085.11.1	277
131.088.29.1	278
131.102.TA.1	279
131.108.11.1	277
131.112.TA.1	280
131.138.00.1	281
131.199.11.1	278
131.201.00.5	263
131.201.JK.5	262
131.201.JL.5	262
131.201.JV.5	263
131.201.SI.5	262
131.201.SJ.6	262
131.221.00.5	271
131.221.JK.5	270
131.221.JL.5	270
131.221.JV.5	271
131.221.SI.5	270
131.231.00.5	275
131.231.JK.5	274
131.231.JL.5	274
131.231.JV.5	275
131.231.SI.5	274
131.233.00.5	267
131.233.JK.5	266
131.233.JL.5	266
131.233.JV.5	267
131.233.SI.5	266
131.233.SJ.6	266
15010	18
15010100	18
15017	18
15017099	18
15017100	18
15018	18
15018099	18
15018100	18
15020	21
15020100	21
15022	21
15022099	21
15022100	21
15047	18
15048	18
15050	19
15050100	19
15052	19
15052100	19
15060	21
15060100	21

Artikelnummer	Katalogsida
15062	21
15062100	21
15070	10
15072	10
15072100	10
15087	18
15088	18
15120	23
15120100	23
15122	23
15122100	23
15142	19
15160	23
15160100	23
15162	23
15162100	23
15170	10
15172	10
15172100	10
152.404.11.1	329
152.404.46.1	329
152.439.46.1	330
152.441.46.1	330
15342007	21
15382007	22
154.050.00.1	327
154.053.00.1	328
154.150.00.1	326
154.153.00.1	326
154.310.00.1	328
154.311.00.1	329
154.312.00.1	329
154.440.39.1	325
154.440.KS.1	325
154.440.QC.1	325
154.441.39.1	325
154.441.KS.1	325
154.441.QC.1	325
154.450.00.1	323
154.450.KS.1	323
154.451.00.1	323
154.451.KS.1	323
154.455.00.1	323
154.456.00.1	324
154.456.KS.1	324
154.457.00.1	324
154.457.KS.1	324
154.458.00.1	324
154.459.00.1	324
156.050.00.1	338
22220	60
222200082	60
23220	61
23220000000099	61
232200090	61
240.938.00.1	318

Artikelnummer	Katalogsida
242.999.00.1	276
243.970.00.1	322
243.971.00.1	321
244.120.00.1	321
244.640.00.1	139
244.999.00.1	321
25120	69
25120000000100	69
387502099	62
388.352.29.1	277
405.012.00.1	330
405.116.00.1	330
40800	256
41450	257
41460	256
42330	20
42331	20
42332	20
42333	20
42334	22
42580	121
42581	121
42582	121
42583	121
42584	123
42585	123
42586	123
42587	123
42593	119
42594	119
42595	119
42596	119
42597	119
42598	119
42599	119
42600	119
42601	119
42602	119
42603	124
42604	124
42606	124
42607	124
42608	124
42609	124
42610	125
42611	125
42612	252
42640	103
42641	100
42642	102
42643	102
42644	100
42760	94
42761	183
42770	24
42771	24

Artikelnummer	Katalogsida
42772	24
44774	123
45350	94
45351	94
45352	92
45353	92
45354	92
45355	92
45356	93
45357	93
45358	93
45359	92
45360	92
45800	125
47165	122
47166	122
47167	122
47180	122
47181	122
47185	118
47186	118
47187	116
47188	117
47189	117
47380	101
47381	101
47382	101
47383	101
47384	103
47385	103
47386	103
47387	103
47390	101
47391	104
47392	101
47393	104
47450	121
47451	121
47452	121
47454	120
47455	120
47456	120
500.655.01.2	69
500.656.01.2	70
501.538.00.1	123
501.672.00.1	156
501.673.00.1	156
501.674.00.1	156
501.677.00.1	157
501.684.00.1	184
501.876.00.1	41
501.942.00.1	193
501.943.00.1	193
501.944.00.1	185
501.945.00.1	184
501.946.00.1	185

Artikelnummer	Katalogsida
501.947.00.1	168
501.948.01.1	194
501.949.01.1	169
501.950.01.1	169
501.964.01.1	194
502.037.00.1	206
502.038.00.1	204
502.039.00.1	204
502.288.00.1	204
502.289.00.1	205
502.290.00.1	205
502.292.00.1	201
502.299.00.1	72
502.339.00.3	188
502.341.00.1	72
502.371.00.1	91
502.372.00.1	91
502.373.00.1	91
502.374.01.1	95
502.374.16.1	95
502.396.00.1	186
502.407.00.1	192
502.408.00.1	174
502.409.00.1	174
502.410.00.1	177
502.411.00.1	177
502.412.00.1	177
502.413.00.1	177
502.414.00.1	183
502.415.00.1	167
502.416.00.1	187
502.418.00.1	175
502.419.00.1	175
502.420.00.1	175
502.421.00.1	175
502.434.00.1	188
502.435.00.1	218
502.436.00.1	218
502.437.00.1	218
502.438.00.1	218
502.439.00.1	218
502.440.01.1	255
502.441.00.1	198
502.442.00.1	198
502.443.00.1	199
502.444.42.1	182
502.445.42.1	182
502.446.00.1	176
502.447.00.1	178
502.448.00.1	211
502.448.01.1	211
502.448.16.1	211
502.449.00.1	209
502.449.01.1	209
502.449.16.1	209
502.450.01.1	160

Artikelnummer	Katalogsida
502.450.JH.1	160
502.451.01.1	159
502.451.JH.1	159
502.452.01.1	161
502.452.JH.1	161
502.453.01.1	161
502.453.JH.1	161
502.454.00.1	211
502.454.01.1	211
502.454.16.1	211
502.455.01.1	162
502.455.JH.1	162
502.456.01.1	162
502.456.JH.1	162
502.457.00.1	210
502.457.01.1	210
502.457.16.1	210
502.458.00.1	157
502.458.01.1	157
502.459.00.1	158
502.459.01.1	158
502.460.00.1	158
502.460.01.1	158
502.461.00.1	158
502.461.01.1	158
502.462.00.1	207
502.462.01.1	207
502.462.16.1	207
502.463.00.1	207
502.463.01.1	207
502.463.16.1	207
502.464.00.1	208
502.464.01.1	208
502.464.16.1	208
502.465.00.1	208
502.465.01.1	208
502.465.16.1	208
502.466.00.1	206
502.466.01.1	206
502.466.16.1	206
502.467.00.1	176
502.468.00.1	176
502.469.00.1	178
502.470.00.1	178
502.471.00.1	179
502.472.00.1	179
502.473.01.1	163
502.473.JH.1	163
502.474.01.1	165
502.474.JH.1	165
502.475.01.1	165
502.475.JH.1	165
502.476.01.1	166
502.476.JH.1	166
502.477.00.1	182
502.478.00.1	182

Artikelnummer	Katalogsida
502.479.00.1	213
502.479.01.1	213
502.479.16.1	213
502.479.TB.1	213
502.480.00.1	213
502.480.01.1	213
502.480.16.1	213
502.480.TB.1	213
502.481.16.1	94
502.482.00.1	92
502.482.16.1	92
502.483.00.1	212
502.484.00.1	212
502.485.29.1	212
502.486.29.1	212
502.487.29.1	212
502.488.29.1	212
502.489.00.1	181
502.490.00.1	181
502.491.00.1	181
502.492.00.1	181
502.493.00.1	179
502.494.00.1	179
502.495.00.1	180
502.496.00.1	179
502.499.TA.1	214
502.500.00.1	167
502.500.JH.1	167
502.501.00.1	212
502.502.00.1	212
502.503.00.1	180
502.504.00.1	180
502.505.00.1	180
502.506.00.1	180
502.507.01.1	164
502.507.JH.1	164
502.512.00.1	200
502.513.00.1	200
502.515.01.1	108
502.515.JK.1	108
502.516.01.1	108
502.516.JK.1	108
502.517.01.1	109
502.517.JK.1	109
502.518.01.1	109
502.518.JK.1	109
502.519.01.1	110
502.519.JK.1	110
502.520.01.1	110
502.520.JK.1	110
502.521.01.1	110
502.521.JK.1	110
502.522.01.1	110
502.522.JK.1	110
502.523.01.1	112
502.523.JK.1	112

Artikelnummer	Katalogsida
502.524.01.1	111
502.524.JK.1	111
502.525.01.1	113
502.525.JK.1	113
502.526.01.1	113
502.526.JK.1	113
502.527.00.1	253
502.528.01.1	113
502.528.21.1	113
502.529.00.1	95
502.530.00.1	95
502.531.00.1	96
502.540.01.1	76
502.540.JH.1	76
502.540.JK.1	76
502.541.01.1	77
502.541.JH.1	77
502.541.JK.1	77
502.542.00.1	78
502.542.01.1	78
502.542.JH.1	78
502.542.JK.1	78
502.542.PG.1	78
502.543.00.1	84
502.543.01.1	84
502.543.JH.1	84
502.543.JK.1	84
502.543.PG.1	84
502.544.00.1	79
502.544.01.1	79
502.544.JH.1	79
502.544.JK.1	79
502.544.PG.1	79
502.545.00.1	84
502.545.01.1	84
502.545.JH.1	84
502.545.JK.1	84
502.545.PG.1	84
502.546.00.1	79
502.546.01.1	79
502.546.JH.1	79
502.546.JK.1	79
502.546.PG.1	79
502.547.00.1	84
502.547.01.1	84
502.547.JH.1	84
502.547.JK.1	84
502.547.PG.1	84
502.548.00.1	82
502.548.01.1	82
502.548.JH.1	82
502.548.JK.1	82
502.548.PG.1	82
502.549.01.1	80
502.549.JH.1	80
502.549.JK.1	80

Artikelnummer	Katalogsida
502.550.01.1	81
502.550.JH.1	81
502.550.JK.1	81
502.551.01.1	81
502.551.JH.1	81
502.551.JK.1	81
502.552.00.1	86
502.552.01.1	86
502.552.JH.1	86
502.552.JK.1	86
502.552.PG.1	86
502.553.00.1	86
502.553.01.1	86
502.553.JH.1	86
502.553.JK.1	86
502.553.PG.1	86
502.554.00.1	90
502.554.01.1	90
502.554.JH.1	90
502.554.JK.1	90
502.554.PG.1	90
502.555.00.1	89
502.555.01.1	89
502.555.JH.1	89
502.555.JK.1	89
502.555.PG.1	89
502.556.00.1	87
502.556.01.1	87
502.556.JH.1	87
502.556.JK.1	87
502.556.PG.1	87
502.557.00.1	88
502.557.01.1	88
502.557.JH.1	88
502.557.JK.1	88
502.557.PG.1	88
502.558.01.1	91
502.558.16.1	91
502.559.01.1	91
502.559.16.1	91
502.560.01.1	92
502.561.01.1	92
502.562.00.1	92
502.562.16.1	92
502.562.97.1	92
502.562.CH.1	92
502.563.00.1	93
502.564.16.1	93
502.564.JH.1	93
502.564.JR.1	93
502.565.16.1	93
502.565.JH.1	93
502.565.JR.1	93
502.566.00.1	91
502.567.00.1	94
550.411.00.1	236

Artikelnummer	Katalogsida
550.412.00.1	236
550.413.00.1	236
550.414.00.1	236
550.415.00.1	235
554.903.00.1	149
558.011.00.1	237
558.012.00.1	237
558.013.00.1	237
558.014.00.1	237
558.015.00.1	237
558.016.00.1	237
558.017.00.1	237
558.018.00.1	237
558.019.00.1	236
558.020.00.1	236
558.130.00.1	235
558.133.00.1	234
558.321.00.1	238
558.322.00.1	238
558.323.00.1	238
558.324.00.1	238
558.325.00.1	238
558.326.00.1	238
558.327.00.1	238
558.328.00.1	238
558.329.00.1	238
558.330.00.1	238
558.331.00.1	238
558.332.00.1	238
558.333.00.1	238
558.334.00.1	238
558.335.00.1	238
558.336.00.1	238
560.010.00.1	239
560.011.00.1	239
560.012.00.1	239
560.013.00.1	239
560.014.00.1	239
560.015.00.1	239
560.021.00.2	135
560.030.00.1	240
560.031.00.1	240
560.032.00.1	240
560.033.00.1	240
560.034.00.1	240
560.035.00.1	241
560.036.00.1	241
560.040.00.2	136
560.041.00.2	136
560.042.00.2	136
560.043.00.2	136
560.044.00.2	135
560.045.00.2	134
560.046.00.2	134
560.047.00.2	134
560.048.00.2	134

Artikelnummer	Katalogsida
560.049.00.2	134
560.050.00.2	134
560.060.00.1	242
560.061.00.1	242
560.062.00.1	242
560.200.00.2	222
560.201.00.2	222
560.202.00.2	222
560.203.00.2	222
560.204.00.2	222
560.205.00.2	222
560.206.00.2	222
560.207.00.2	222
560.208.00.2	223
560.209.00.2	223
560.210.00.1	241
560.211.00.1	241
560.310.00.1	242
560.311.00.1	242
560.820.00.2	223
560.821.00.2	224
560.822.00.2	223
560.823.00.2	224
624009311	11
624509309	10
626008811	27
626008811010	28
626008897	29
626009211020	29
626009311	27
626009311010	28
626009311040	30
626009311050	31
626108811	37
626108811010	38
626108897	39
626109211	37
626109311	37
626109311010	38
626208811	35
626208811010	35
626208897	36
626209311	35
627008811	32
627008811004	33
627008811006	33
627008811010	34
627008897	33
627508809	25
629308811	26
629308897	27
629309211	26
629309311	26
677505509	46
677506509	46
682001811	51

Artikelnummer	Katalogsida
683206511	50
686006511	48
68600651100010	49
686006597	49
687206511	52
687506509	46
689406521	47
88036	247
94690	257
94691	258
96078	41
96079	41
97284	42
97285	42
98058	41
99255	53
99260	53
99262	53
99263	53
99265	53
99266	53
99418	54
99420	63
99488	40
99492	39
99493	39
99494	39
99496	39
99497	39
99518	246
99520	63
99565	53
99566	53
99580	246
99587	247
99588	247
99846	62
99863	62
99982	64
99990	64
Z0661480	144
Z96608	63
Z96610	63
Z98300	54
Z98304	54
Z98305	54
Z98307	54
Z98308	56
Z98309	55
Z98310	55
Z98313	55

INDEX RSK NR.

RSK nummer	Katalogsida
2721563	329
2721564	330
2721565	338
2721566	330
2721567	330
2721569	276
2721570	277
2721571	277
2721572	279
2721573	276
5956687	280
5956688	280
5956689	280
7115297	325
7115298	325
7115299	325
7115300	325
7115301	325
7115302	325
7115462	323
7154514	323
7154515	323
7154516	323
7154517	323
7154518	324
7154519	324
7154520	324
7154521	324
7154522	324
7154523	324
7154525	327
7154527	326
7154534	326
7154535	329
7154536	329
7154538	328
7302911	134
7302913	134
7302918	134
7302919	134
7302923	134
7302924	134
7302925	222
7302926	222
7302927	222
7302928	222
7302929	222
7302930	222
7302931	222
7302932	222
7302933	223
7302934	223
7310108	151
7310109	151

RSK nummer	Katalogsida
7310110	151
7310402	151
7310501	151
7314027	148
7314034	148
7314041	148
7314042	148
7314054	151
7314078	148
7314079	148
7314080	149
7318844	151
7318845	151
7318846	150
7318847	150
7318848	150
7318849	150
7327142	150
7327143	150
7327144	150
7327145	150
7327146	150
7327147	150
7327148	150
7327149	150
7327150	150
7327151	150
7327152	150
7327153	150
7327154	149
7327155	149
7354703	223
7354704	224
7354705	224
7365984	242
7365985	242
7365986	242
7365987	242
7365988	242
7372788	236
7372789	236
7372790	236
7372791	236
7372792	235
7376992	137
7376993	137
7376994	137
7376995	137
7376996	137
7379114	128
7379115	129
7379116	128
7379117	129
7379118	128

RSK nummer	Katalogsida
7379119	129
7379120	128
7379121	129
7379149	240
7379150	240
7379151	240
7379152	240
7379153	241
7379154	240
7379155	241
7379156	239
7379157	239
7379158	239
7379159	239
7379160	239
7379161	239
7379162	238
7379163	238
7379164	238
7379165	238
7379166	238
7379167	238
7379168	238
7379169	238
7379170	238
7379171	238
7379172	238
7379173	238
7379174	238
7379175	238
7379176	238
7379177	238
7379178	237
7379179	237
7379180	237
7379181	237
7379182	237
7379183	237
7379184	237
7379185	237
7379186	236
7379187	236
7379196	241
7379197	241
7379198	135
7379199	136
7379200	136
7379201	136
7379202	136
7391028	144
7392606	130
7392655	138
7392656	138
7393631	142

RSK nummer	Katalogsida
7393632	142
7393633	142
7393634	142
7393635	142
7393640	142
7393641	142
7393642	142
7393643	142
7393644	142
7393645	142
7394212	143
7394213	143
7394214	143
7394337	143
7394338	143
7394339	143
7399615	133
7399616	133
7399617	133
7399627	132
7399628	132
7399630	130
7399631	130
7399636	132
7399638	132
7399640	132
7399642	132
7399643	130
7399644	130
7399646	130
7399647	130
7399648	130
7399649	130
7399650	130
7399651	130
7399657	130
7399671	133
7399672	133
7399674	133
7399676	131
7399677	131
7399679	131
7399680	131
7399681	131
7399682	131
7399683	131
7399684	131
7399685	131
7399687	133
7399688	133
7399697	131
7399708	134
7399711	132
7399717	134

RSK nummer	Katalogsida
7399719	132
7402946	137
7402948	137
7402950	139
7402989	138
7402990	138
7403503	139
7403542	235
7403543	234
7403545	223
7479384	10
7479385	10
7498823	149
7502931	23
7502932	23
7502934	23
7502935	23
7502963	23
7502964	23
7502965	19
7502967	19
7502968	19
7502969	19
7502970	18
7502971	18
7502989	19
7502990	18
7502991	18
7503008	23
7503009	23
7511857	69
7511858	70
7521508	247
7525602	69
7525604	69
7550758	21
7550760	22
7550761	21
7550765	18
7550766	18
7550938	175
7550939	175
7550941	177
7550942	177
7550943	192
7606418	61
7606458	61
7606495	60
7606570	21
7606571	21
7606572	21
7606573	21
7606575	10
7606576	10
7612584	18
7612585	18

RSK nummer	Katalogsida
7612586	18
7612587	18
7612588	18
7612589	18
7614308	10
7614309	10
7614310	21
7614311	21
7614312	21
7614313	21
7722438	318
7722515	322
7722516	317
7722517	317
7722520	318
7722521	318
7722522	295
7722523	295
7722524	283
7722525	294
7722526	294
7722564	321
7722568	298
7722569	297
7722570	289
7722571	289
7722572	289
7722573	289
7722574	289
7722575	289
7722576	290
7722577	290
7722578	290
7722579	290
7722580	290
7722581	290
7722582	291
7722583	291
7722584	291
7722585	291
7722586	291
7722587	291
7722588	284
7722589	284
7722590	284
7722591	284
7722592	284
7722593	284
7722594	285
7722595	285
7722596	285
7722597	285
7722598	285
7722599	285
7722600	286
7722601	286

RSK nummer	Katalogsida
7722602	286
7722603	286
7722604	286
7722605	286
7722607	295
7722608	293
7722609	292
7722610	292
7722611	292
7722612	292
7722613	287
7722614	287
7722615	287
7722616	287
7722617	300
7722618	300
7722619	300
7722621	300
7722622	301
7722623	288
7722624	288
7722678	299
7722679	299
7722682	281
7722683	281
7722684	282
7722685	282
7722686	283
7722687	283
7722688	288
7722689	288
7722691	283
7722692	283
7722700	315
7781039	174
7781040	175
7781041	175
7781042	174
7781043	177
7781044	177
7781045	206
7781046	204
7781047	205
7781048	205
7781049	204
7781050	204
7781051	156
7781052	157
7781053	156
7781054	156
7790346	42
7790347	42
7790383	319
7790427	41
7790443	188
7796164	35

RSK nummer	Katalogsida
7796165	35
7796166	35
7796167	36
7796172	168
7803062	11
7803084	193
7803085	193
7805862	31
7805863	30
7805892	185
7805893	184
7805894	185
7805897	184
7805899	186
7805900	187
7805903	201
7808489	51
7811032	27
7811033	28
7811034	27
7811035	28
7811036	29
7811037	32
7811038	33
7811039	33
7811040	29
7811041	34
7811042	33
7811049	37
7811050	37
7811051	37
7811052	39
7811054	38
7811055	38
7819927	25
7819954	10
7819970	26
7819971	26
7819972	26
7819973	27
7821266	25
7821268	167
7821269	183
7821786	40
7821793	39
7821794	39
7821828	39
7821832	39
7821999	194
7822000	169
7822001	169
7822011	194
7822019	40
7832160	319
7832161	319
7832162	292

RSK nummer	Katalogsida
7832163	292
7832164	292
7832165	292
7832166	292
7832167	292
7832168	292
7832169	287
7832170	287
7832171	287
7832172	287
7832173	287
7832174	287
7832175	294
7832176	294
7832177	294
7832196	282
7832197	282
7832198	282
7832200	294
7832224	293
7832225	288
7832226	288
7832228	288
7832229	288
7832273	283
7832274	283
7832275	283
7832276	283
7832277	283
7832278	283
7832281	292
7832282	292
7832283	292
7832284	287
7832285	287
7832286	287
7856077	62
7856718	50
7856836	47
7856839	52
7856900	49
7856902	48
7856903	49
7856922	46
7856941	46
7856960	46
7921415	53
7921416	53
7921417	53
7921418	53
7921419	53
7921420	53
7921451	39
7921855	247
7921856	247
7921868	63

RSK nummer	Katalogsida
7921870	54
7921871	246
7921873	53
7921874	53
7922224	257
7922225	258
7924924	63
7925158	62
7925160	62
7925495	63
7925497	63
7925971	54
7925972	54
7925973	54
7925974	54
7925975	56
7925976	55
7925977	55
7925978	55
7965502	246
7972208	316
7972246	296
7972266	316
7972306	322
7972307	307
7972330	281
7972331	281
7972333	281
7972380	293
7972381	293
7972385	293
7972386	293
7972391	293
7972394	302
7972395	302
7972469	295
7972470	295
7972471	295
7972472	295
7972473	295
7972474	295
7972475	295
7972476	296
7972477	309
7972478	308
7972479	314
7972480	303
7972481	310
7972482	304
7972483	305
7972484	305
7972485	305
7972486	305
7972487	305
7972488	305
7972489	305

RSK nummer	Katalogsida
7972490	312
7972491	312
7972492	312
7972493	312
7972494	312
7972495	312
7972496	312
7972497	311
7972616	298
7972617	298
7972618	298
7972619	298
7972620	298
7972621	298
7972622	299
7972623	299
7972624	299
7972625	299
7972626	320
7972627	320
7972637	297
7972638	297
7972639	297
7972640	297
7972641	297
7972642	297
7972643	319
7972644	319
7972645	281
7972792	41
7972793	41
7975355	41
7983119	256
7988996	257
7988997	256
7991006	268
7991008	268
7991012	272
7991016	264
7991017	264
7991020	262
7991021	262
7991024	270
7991028	274
7991032	266
7991033	266
8000080	331
8000081	336
8000082	337
8000172	269
8000173	268
8000174	268
8000175	269
8000186	273
8000187	272
8000188	272

RSK nummer	Katalogsida
8000189	273
8000190	265
8000191	264
8000192	264
8000193	265
8000194	263
8000195	262
8000196	262
8000197	263
8000206	271
8000207	270
8000208	270
8000209	271
8000214	275
8000215	274
8000216	274
8000217	275
8000218	267
8000219	266
8000220	266
8000221	267
8000245	268
8002532	332
8002535	338
8002560	335
8097669	333
8097674	338
8097707	334
8097769	278
8098008	276
8487492	72
8663913	214
8824403	211
8824404	211
8824405	162
8824406	162
8824407	162
8824408	162
8824413	90
8824414	90
8824415	90
8824416	90
8824417	90
8845394	24
8845395	24
8845396	24
8865637	94
8865638	94
8865639	92
8865640	92
8865641	92
8865642	92
8865643	93
8865644	93
8865645	93
8865646	92

RSK nummer	Katalogsida
8865647	92
8865780	212
8865781	212
8865782	182
8865831	182
8865832	212
8865833	212
8865834	212
8865835	212
8865836	212
8865837	212
8865838	179
8865839	179
8865840	180
8865841	179
8865842	180
8865843	180
8865844	180
8865845	180
8865848	188
8865849	113
8865850	113
8865851	95
8865852	95
8865853	92
8865854	92
8865855	92
8865856	92
8865857	92
8865858	92
8865859	93
8865860	93
8865861	93
8865862	93
8865863	93
8865864	93
8865865	93
8865869	253
8865870	94
8865871	95
8865872	95
8865873	96
8865874	91
8865875	91
8865876	91
8865877	91
8865878	91
8865879	91
8865880	91
8865881	91
8865882	72
8879411	123
8879805	211
8879806	211
8879807	211
8879808	218

RSK nummer	Katalogsida
8879809	218
8879810	218
8879811	218
8879812	218
8879813	200
8901125	167
8901126	167
8906446	101
8906447	101
8906448	101
8906449	101
8906450	103
8906451	103
8906452	103
8906453	103
8906807	103
8906808	100
8906811	102
8906812	102
8906813	100
8908738	157
8908739	157
8908740	158
8908741	158
8908742	158
8908743	158
8908744	158
8908745	158
8908746	207
8908747	207
8908748	207
8908749	207
8908750	207
8908751	207
8908752	208
8908753	208
8908754	208
8908755	208
8908756	208
8908757	208
8908758	206
8908759	206
8908760	206
8914114	176
8914115	176
8914116	176
8914117	178
8914118	178
8914119	179
8914120	178
8914121	179
8914122	198
8914123	198
8914124	199
8914170	76
8914171	76

RSK nummer	Katalogsida
8914172	76
8914173	77
8914174	77
8914175	77
8914176	78
8914177	78
8914179	78
8914180	78
8914181	78
8914182	79
8914183	79
8914184	79
8914185	79
8914187	79
8914188	79
8914189	79
8914190	79
8914191	79
8914192	79
8914193	82
8914195	82
8914196	82
8914197	82
8914198	82
8914199	80
8914200	80
8914201	80
8914202	81
8914203	81
8914204	81
8914205	81
8914206	81
8914207	81
8914208	86
8914209	86
8914210	86
8914211	86
8914212	86
8914213	86
8914214	86
8914215	86
8914216	86
8914217	86
8914218	84
8914219	84
8914220	84
8914221	84
8914222	84
8914223	84
8914224	84
8914225	84
8914226	84
8914227	84
8914228	84
8914229	84
8914230	84

RSK nummer	Katalogsida
8914231	84
8914232	84
8914233	108
8914234	108
8914235	108
8914236	108
8914237	109
8914238	109
8914239	109
8914240	109
8914241	110
8914242	110
8914243	110
8914244	110
8914245	110
8914246	110
8914247	110
8914248	110
8915473	101
8915474	104
8915475	101
8915476	104
8915487	20
8915488	20
8915489	20
8915490	20
8915491	22
8917709	182
8917710	182
8917711	213
8917712	213
8917713	213
8917714	213
8917715	213
8917716	213
8917717	213
8917718	213
8917719	94
8917720	92
8917722	92
8934721	181
8934722	181
8934723	181
8934724	181
8934725	200
8934726	255
8939102	209
8939103	209
8939104	209
8939105	160
8939106	160
8939107	159
8939108	159
8939109	210
8939110	210
8939111	210

RSK nummer	Katalogsida
8939112	211
8939125	87
8939126	87
8939127	87
8939128	87
8939129	87
8939130	88
8939131	88
8939132	88
8939133	88
8939134	88
8948042	123
8948528	161
8948529	161
8948530	161
8948531	161
8948532	163
8948533	164
8948534	164
8948535	165
8948536	165
8948537	165
8948538	165
8948539	166
8948540	166
8948746	89
8948747	89
8948748	89
8948749	89
8948750	89
8948751	112
8948752	112
8948753	113
8948754	113
8948755	113
8948756	113
8948757	111
8948758	111
8948759	163
8971196	64
8971299	61
8971499	122
8971573	125
8971586	122
8971587	122
8971687	60
8972392	122
8972393	122
8972742	119
8972743	119
8972744	119
8972745	119
8972746	119
8972747	119
8972748	119
8972749	119

RSK nummer	Katalogsida
8972750	119
8972751	119
8972752	121
8972753	121
8972754	121
8972755	121
8972756	124
8972757	124
8972759	124
8972760	124
8972761	124
8972762	124
8972763	125
8972764	125
8972765	252
8972833	123
8972834	123
8972835	123
8972836	123
8973972	94
8973979	183
8974007	118
8974008	118
8974009	116
8974010	117
8974011	117
8985000	121
8985001	121
8985002	121
8985004	120
8985005	120
8985006	120

Priserna är rekommenderade cirkapriser och gäller från 2022-01-01. Vi reserverar oss för eventuella tryckfel, prisjusteringar och förändringar i sortimentet. Av tryckkekniska skäl kan färger skilja sig något mot verkligheten.

GEBERIT AB
BOX 140, 295 22 BROMÖLLA
TEL 0456-480 00

www.ifo.se

IFÖ SVERIGE