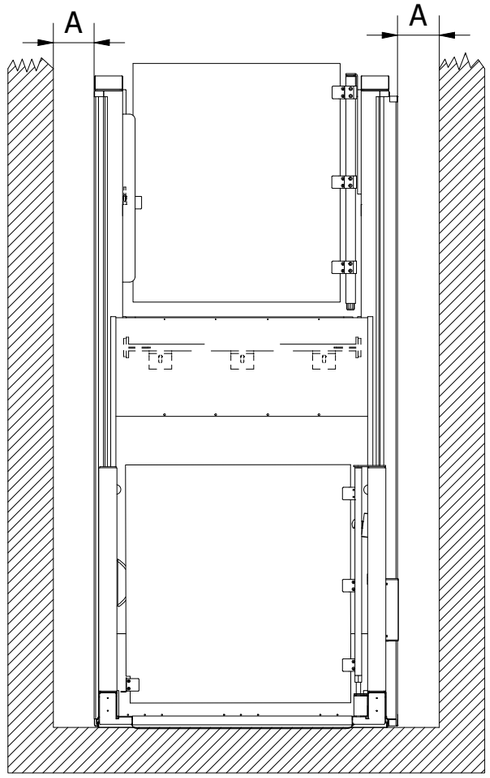


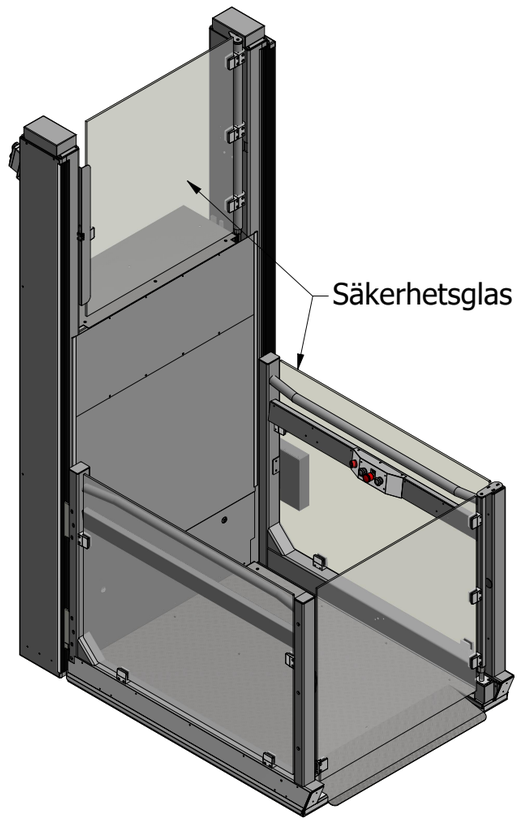


## Förklaringar

**"A"**
Minsta avstånd till regelbunden vägg 145mm, om oregelbunden 355mm.

**Fastsättning**
Horisontal & Vertikal minst 3 bultar, skall användas. Se montage instruktion för information angående underlag.

**Hisskorg**
Golv och ramp är Aluminium (Durkplåt)

**El-anslutning (Arbetsbrytare)**
1-Fas L,N,PE 3 x 2,5mm^2 16A

**Teknisk data**
Lyftkapacitet 400kg / 2 personer
Lyfthastighet 0,08m / sek
Lyfthöjd 0,5 - 3,0m
Drivning 3,0 kw El motor och remdrift, skruv / mutter, dubbel
El-anslutning 3 x 2,5mm^2
Manöverspänning 24 Volt
Mjukstart / Stop med frekvensomvandlare

| Horisontala Krafter | |
|---|---|
| Infästnings höjd mm | Kraft i förband Fa, kN |
| 400 | 25,8 |
| 600 | 17,2 |
| 800 | 12,9 |
| 1000 | 10,3 |
| 1200 | 8,6 |
| 1400 | 7,4 |
| 1600 | 6,5 |
| 1800 | 5,7 |
| 2000 | 5,2 |
| 2200 | 4,7 |
| 2400 | 4,3 |
| 2600 | 4 |
| 2800 | 3,7 |

Fb= Vertikala kraftens utspridnings area, 1300mm x 250mm, Min 10kN

( 1:27 )

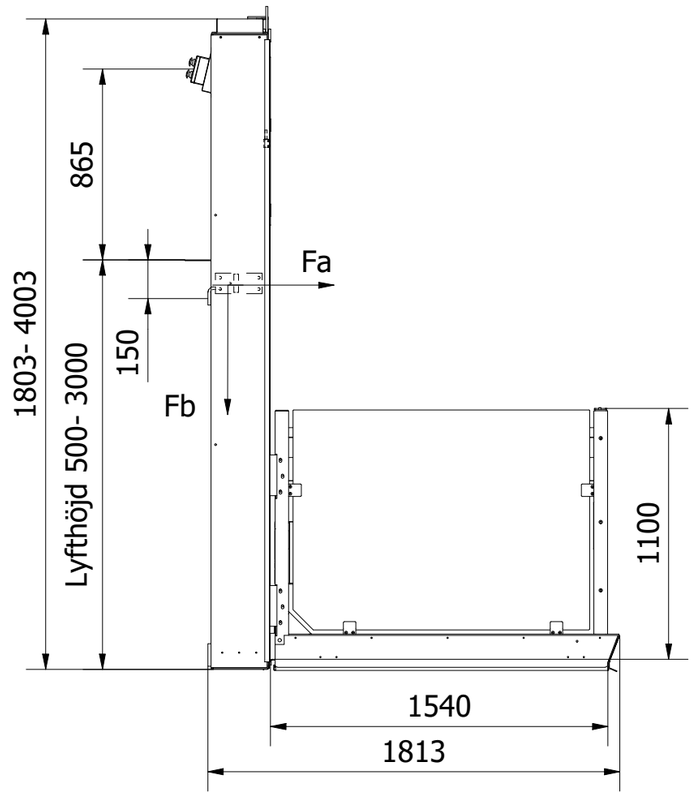


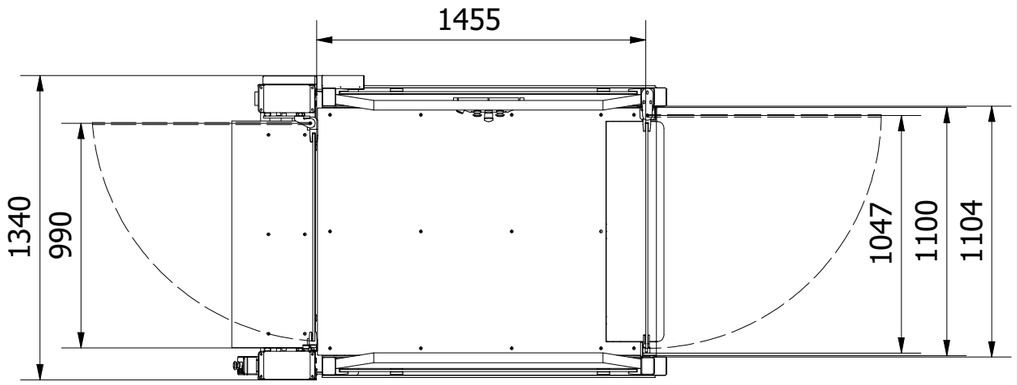


| Designed by | Checked by | Approved by | Date | | Date | LH= |
|---|---|---|---|---|---|---|
| Eva | | | | | 2021-03-16 | 800-3000 |

| MPR LIFTS AB | Strategos Superior II Automatiska Dörrar Höger | | |
|---|---|---|---|
| | Generell Ritning | Edition 1 | Sheet 1 / 1 |