Safe

Lindab	1
Allmän information och teori	2
Safe	**3**
Ljuddämpare	4
Spjäll och Mätdon	5
Takhuvar	6
Övriga produkter	7
Isol	8
Transfer	9
Rekt	10
Register	11
	12
	13
	14
	15
	16
	17
	18

Lindab®

Innehållsförteckning – Safe

Kanal

SR 49
SRL 52

Böjar

BU 90° 55
BU 60° 56
BU 45° 57
BU 30° 58
BU 15° 59

BMU 90° 61
BMU 45° 60

BFU 90° 62
BFU 60° 63
BFU 45° 64
BFU 30° 65
BFU 15° 66

BKU90° 67
BKFU 90° 68
BKMU 90° 73
BKFMU 90° 74

BSU 90° 69
BSU 45° 70
BSFU 90° 71
BSFU 45° 72

BKCU 90° 75
BFKCU 90° 76
BBKCU 90° 77
BFBKCU 90° 78

BU GJUT 79
BSIU GJUT 80

Reduktioner

RCU 81
RCFU 82
RU 84
RFU 85
RFLU 86
RCLU 87
RCFLU 89
RLU 90

Påstick

PSU 91

T-rör

TCPU 93
TCSIU GJUT 97
TCPU GJUT 98
TCPU GIPS 99
TCPU KORT 100
TCU 101
TU 102
TCPMU 104
TVU45° 105

X-rör

XCPU 106
XCU 108
XU 109
XBPU 111
XBPRU 113

T-stycken

TSTCU 115
TSTU 117

Inloppsrör

ILRU 119
ILU 120
ILF 121
ILRNU 122
ESNU 123
EPNF 124
ILKNU 50 125
ILKNU 100 126
ILKNF 50 127
ILKNF 100 128

Nipplar

NPU 129
NPEU 130
SNPU 132

Muffar

MF 131
SMFU 133

Ändlock

EPF 135
ESU 136

Rensluckor

EPFH 137
ESHU 139
KCU 140
KCIVU 141
KCRU 142

Upphäng-ningsbyglar

UV30 143
UVH30 144
DRSN 145
DRSNR 147

Kanalstöd

DH 151

RK 149

MDH 153

Rätt till ändringar förbehålles

Böjar

Översikt böjar – vanliga

	Kort radie $r_m \approx 0{,}6 \bullet d_1$		Normal radie $r_m \approx 1 \bullet d_1$		Lång radie $r_m \approx 1{,}5 \bullet d_1$	
Ød$_1$	Pressad och sömsvetsad	Segmenterad och falsad	Pressade och sömsvetsade	Segmenterade och falsade	Pressade och sömsvetsade	Segmenterade och falsade
63	BKU 90°	BKFU 90°	BU 90° BU 60° BU 45° BU 30° BU 15°	BFU 90° BFU 60° BFU 45° BFU 30° BFU 15°	BSU 90° BSU 45°	BSFU 90° BSFU 45°
80						
100						
125						
160						
200						
250						
315						
400						
500						
630						
800						
1000						
1250						

Översikt böjar – övriga

	Kort radie $r_m \approx 0{,}6 \bullet d_1$		Normal radie $r_m \approx 1 \bullet d_1$						
Ød$_1$	Pressad och sömsvetsad	Segmenterad och falsad	Pressad och sömsvetsad	Segmenterad och falsad	Pressad och sömsvetsad	Pressad och sömsvetsad	Segmenterad och falsad	Pressad och sömsvetsad	Pressad och sömsvetsad
63	BKMU 90°	BKFMU 90°	BKCU 90°	BFKCU 90°	BMU 90° BMU 45°	BBKCU 90°	BFBKCU 90°	BU GJUT	BSIU GJUT
80									
100									
125									
160									
200									
250									
315									
400									
500									
630									
	Muffmått		Rensstos i sidan			Rensstos i ryggen		Muffmått och spik-fläns	Ventilram och spik-fläns

T-rör och påstick

1 2 3 4 5 6 7 8 9 10 11 12 13 14 15 16 17 18

Översikt T-rör – vanliga

	Kort bygglängd	Normal bygglängd	
Ød$_1$	Pressat och sömsvetsat	Pressat och sömsvetsat	Segmenterade och falsade
63		TCPU	TCU TU
80			
100	TCPU KORT		
125			
160			
200			
250			
315			
400			
500			
630			
800			
1000			
1250			

Översikt påstick och T-stycken

Normal bygglängd	
Pressat och sömsvetsat	Segmenterade och falsade
PSU	TSTCU TSTU

Översikt T-rör – övriga

	Kort bygglängd	Normal bygglängd		
Ød$_1$	Pressat och sömsvetsat	Pressat och sömsvetsat	Pressat och sömsvetsat	Pressat och sömsvetsat
63				
80	TCPU GIPS		TCPU GJUT	
100		TCPMU		TCSIU GJUT
125				
160				
200				
250				
315				
400				
	Muffmått	Muffmått	Muffmått och spikfläns	Ventilram och spikfläns

Rätt till ändringar förbehålles

Lindab®

Safe-systemet

Safe-systemet

- Safe är ett snabbmonterat system för runda ventilationskanaler.
- Safe är typgodkänt i täthetsklass D av Kiwa Sverige AB, nr 1105.
- Safe är certifierat för täthetsklass D av Eurovent
- Det kompletta programmet har anslutningsmått enligt Eurovent 2/3 och Svensk Standard SS-EN 1506 (ersättare till SS 2609).
- Systemet bygger på en dubbelläppad fabriksmonterad tätningslist av homogent EPDM-gummi. Listen, som tål hårdhänt behandling och är okänslig för temperaturväxlingar, ger en mycket tät skarv.

Fördelarna med Safe-systemet

- Snabbmonterat.
- Fabriksmonterad tätning utan lösa delar.
- Kan vridas och finjusteras med bibehållen täthet.
- Monteras utan kitt med lösningsmedel.
- Kan användas i alla väderleksförhållanden.
- Tätningslistens förmåga att klara täthet sträcker sig från undertryck på 5 000 Pa upp till övertryck på 3 000 Pa.
  Kanalernas hållfasthet mot kollaps skiljer sig från dessa tryck och framgår av sidan 49.
- Typgodkänt i täthetsklass D.

Click-funktion

Click-funktionen finns i princip på alla Safe-produkter. Undantagen framgår under respektive produkt.

Click-funktionen finns på dimensionerna Ø 80–315.

Click-funktionen innebär;
a) att en ände med detaljmått har ett öppet omvik och
b) att en ände med muffmått har ett antal nockar.

Typgodkännande

Lindabs tg-bevis 1105 innebär att systemen Lindab Safe och Lindab Safe Click uppfyller kravet för täthetsklass D enligt SS-EN 12237.

Godkännandet gäller endast under förutsättning att samtliga ingående detaljer är märkta av oss enligt nedanstående exempel samt är monterade enligt medföljande monteringsanvisning.

Märkning

Varje enskild produkt är märkt med en speciell etikett eller en prägling i plåten.

Förpackningar är märkta med Eurovent-logotyp

Eurovent certifiering

Lindabs cirkulära kanalsystem med gummipackning, Lindab Safe och Lindab Safe Click, uppfyller kraven för styrka och täthet i klass D enligt Eurovent Certified Performance program för cirkulära kanalsystem tillverkade i metall (DUCT-MC). Kontrollera giltigheten för certifikatet:

www.eurovent-certification.com

Syftet med Eurovents tredjepartscertifiering är att utvärdera produkterna i ett ventilationssystem enligt en gemensam uppsättning kriterier för alla relevanta funktioner och på så sätt säkerställa prestanda över tid.

Genom att specificera vilka produkter som ingår i Lindabs certifierade system, Lindab Safe och Lindab Safe Click, förenklas ingenjörens arbete, det finns inget behov att utföra detaljerade jämförelser eller prestandatester. Konsulter, säljare och användare kan göra trygga produktval med försäkran att kataloguppgifterna är korrekta mot en viss nivå. De produkter som är Eurovent-certifierade har Eurovent-logotypen i sidfoten i den tekniska dokumentationen.

Notera: de flesta av produkterna som ingår i ett Lindab Safe och Safe Click kanalsystem är märkbart bättre än täthetsklass D. Dock uppfyller vissa enskilda produkter inte kraven för klass D enligt EN 15727. Dessa produkter är markerade med klass C i den tekniska dokumentationen och kan användas i ett begränsat antal i ett D-klassat ventilationssystem.

Täthet

Ett kanalsystem blir aldrig ”helt tätt”. Normalt läcker systemet något vid skarvar mellan rör och detaljer. Läckaget kommer dessutom att öka vid större tryckskillnad mellan in- och utsida på kanalsystemet.

Läckfaktorn i (l/s)/m^2 anges därför alltid i förhållande till tryckskillnaden i Pa. (Sorten (l/s)/m^2 anger det flöde i l/s som läcker ut ur eller in i systemet i förhållande till dess kanalyta i m^2.) Nedanstående diagram visar läckfaktorn för täthetsklasserna A–D som funktion av tryckskillnaden.

Safe-systemet

1 2 3 4 5 6 7 8 9 10 11 12 13 14 15 16 17 18

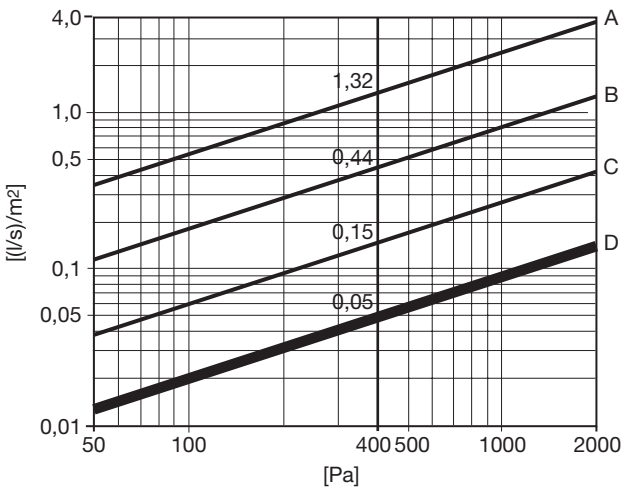

Ur diagrammet kan utläsas att täthetsklass D är 3 gånger tätare än täthetsklass C, som i sin tur är 3 gånger tätare än täthetsklass B osv. Klass D medför då krav inte bara på tätningslisten utan också på komponenterna och på hur väl systemet är monterat.

Det är bl a därför vi har försett detaljerna med omvikt kant samt försett ännu fler detaljer med stoppsick.
Därigenom får vi stabila produkter som bättre klarar hantering på byggarbetsplatsen samtidigt som risken för snedmontage minskar.

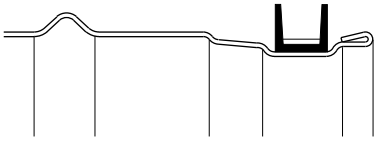

Utförande med omvikt kant

Ekonomi – Täthet

Med de höga krav, som idag ställs på inneklimat följer en dyrbar behandling av luften. Läckage medför försämrad driftsekonomi, svårigheter vid injustering och överdimensionerade aggregat. Det är därför viktigt att ventilationssystemen är mycket täta för att hålla nere totalkostnaden.

Därför ställer också myndigheterna krav på täthet beroende på systemens storlek och användningsområde. Dessa krav specificeras i Boverkets Byggregler BBR 2015 samt AMA VVS & Kyl 16.

Den föreskrivande lagtexten ur Boverkets Byggregler BBR 2015 säger:

9 Energihushållning

9:5 Värme-, kyl- och luftbehandlingsinstallationer

9:51 Värme- och kylinstallationer

Installationer för värme och kyla i byggnader ska vara utformade så att de ger god verkningsgrad under normal drift.

Allmänt råd

...

Luftbehandlingsinstallationer bör utformas, isoleras och vara så täta att energiförlusterna begränsas. Se även avsnitt 6:255.

6 Hygien, hälsa och miljö

6:2 Luft

6:25 Ventilation

6:255 Täthet

Tryckförhållandena mellan till- och frånluftsinstallationer ska vara anpassade till installationernas täthet så att strömning av frånluft till tilluft inte sker.

Allmänt råd

…

Mätning av läckage i kanaler av plåt kan ske enligt SS-EN 12237.
Ytterligare uppgifter om täthetsprovning av ventilationskanaler finns i Forskningsrådet Formas skrift *Metoder för mätning av luftflöden i ventilationsinstallationer* (T9:2007) och anvisningar i *AMA VVS & Kyl 09* samt SS-EN 15727.

Följande finns att hämta ur AMA VVS&Kyl 16:

Q APPARATER, KANALER, DON M M I LUFTBEHANDLINGSSYSTEM

Montering ska utföras enligt tillverkarens dokumenterade anvisningar. Anvisningar för montering, drift och underhåll ska levereras med vara.

Föreskriven renhetsklass ska uppfylla kraven i SS-EN 15780:2011.

Rätt till ändringar förbehålles

Safe-systemet

MATERIAL- OCH VARUKRAV

Apparater ska vara försedda med don för montering.

Skarvar, hörn och dylikt på apparater ska vara avgradade för att förhindra personskador.

Täthetskrav för kanalsystem

Kanalsystem ska uppfylla föreskriven täthetsklass enligt kraven i figur AMA Q/1, baserat på SS-EN 12237 för cirkulära kanaler och SS-EN 1507:2006 för rektangulära kanaler.

Kanalsystem ska utföras och fogas så att lägst täthetsklass C uppfylls.

...

Läckluftsflöde vid täthetskontroll ska mätas med rekommenderad mätmetod enligt Formas skrift T9:2007, Metoder för mätning av luftflöden i ventilationsinstallationer. Täthetskontroll ska utföras som stickprov, vardera med ca 25 m² kanalomslutningsarea. Kontrollerad kanalomslutningsarea ska i varje prov vara minst 10 m².

...

Täthetskontroll av kanalsystem ska utföras med över- eller undertryck beroende på drifttryck.

Täthetskontroll av typgodkända kanalsystem i föreskriven täthetsklass ska kontrolleras enligt följande: cirkulära spiralfalsade kanaler ska kontrolleras till 10 procent av totala kanalomslutningsarean, övriga kanaler till 20 procent.

Kontroll/Provning

För att Safe ska uppfylla kravet på täthetsklass D har vi en fortlöpande kontrollverksamhet där vi dagligen gör stickprovskontroller enligt avtal med RISE - Research Institutes of Sweden och enligt kraven från Eurovent. Kontrollen är uppdelad på dels en ankomstkontroll av legotillverkade tätningslister, dels en tillverkningskontroll av kanaler och detaljer.

Mottagningskontrollen följer svensk standard för såväl provningsmetoder som acceptansnivå av parti. Kontrollen omfattar följande punkter:

1. Kontroll av tätningslistens innerdiameter. Detta är speciellt viktigt för gummits åldringsbeständighet. Ju mer tätningslisten är belastad, antingen av sträckning eller av tryck, desto fortare åldras gummit, med sprödhet och sprickor som följd.
2. Tätningslistens profil mäts i profilprojektor där tätningslistens dimensioner kontrolleras gentemot överenskomna toleranser.
3. Tätningslistens material testas genom accelererad påverkan i värmeugn.

Tillverkningskontrollen utförs och journalförs enligt avtal med RISE och enligt kraven från Eurovent. Kontrollen omfattar en diameterkontroll av rör och detaljer, en kontroll av det spår där tätningslisten sätts fast samt en kontroll av dess fastsättning. Provtryckningar görs i vårt luftekniska laboratorium för att kontrollera läckflödet från våra produkter. Detta säger dock inte allt utan den bästa kontrollen på Safe-systemet fås vid de provtryckningar som RISE och Eurovent utför på slumpmässigt utvalda produkter. Vid samtliga dessa provtryckningar har resultatet blivit att Safe-systemet alltid legat över gällande täthetskrav.

Ingående detaljer

Produkter under fliken Safe och detaljer försedda med Safe-tätning under flikarna Ljuddämpare, Spjäll och mätdon samt Isol ingår i typgodkännandet för täthetsklass D. Dessutom ingår vissa detaljer under fliken Övriga produkter.

En handfull detaljer med Safe-tätning klarar maximalt täthetsklass C. Detta är då angivet vid respektive produkt.

Detaljer i denna katalog med ett ”U” i sin beteckning är, med några få undantag, försedda med Safe-tätning.

Detaljer kan mot beställning erhållas invändigt avfettade.

Dimensioner

Så gott som samtliga produkter i Safe-programmet kan, förutom i de standarddimensioner som anges i denna katalog, även erhållas i mellanliggande dimensioner. För ytterligare information se sidan 11.

En särskild monterings-, mätnings-, injusterings- och skötselanvisning finns för dessa produkter.

Undertryck

Vid stora undertryck finns det risk för att ett ventilationssystem kollapsar. Denna risk är större ju större dimensioner man har.

För att öka *kanalernas* styrka kan man t ex öka deras plåttjocklek. Detta är ett enkelt sätt men har inte så stor effekt. Det finns även andra sätt med bättre verkan. För stora dimensioner kan då kanalerna bli starkare än detaljerna.

För att stärka *detaljerna* är andra åtgärder än tjockare plåt lämpliga.

Lindab har erfarenhet och kunskap om detta och hjälper gärna till att lösa speciella fall. Vi kan, som special, leverera kanalsystem som klarar minst 5 000 Pa undertryck.

Safe-systemet

Konstruktion

Vårt tätningssystem Safe är uppbyggt på en U-profil av homogent gummi. Tätningslisten ligger i ett spår på detaljänden och är fastsatt med ett stålband.

Som standard levereras alltid Safe-detaljer med list av EPDM-gummi (etenpropengummi). Materialet har valts med tanke på dess långa livslängd och bästa tänkbara motståndskraft mot ozon och UV-strålning. Det är också mycket tåligt mot temperaturväxlingar. Under normala betingelser klarar listen:
-30°C till +100°C kontinuerligt
-50°C till +120°C intermittent

Som special för anläggningar med krav på högre temperaturer och något bättre oljebeständighet kan Safe-detaljerna förses med en speciell list av silikongummi. Denna list känns lätt igen på dess blå färg. Kittade detaljer för högre temperaturer är också försedda med ett mera värmetåligt kitt.
Temperaturtålighet:
-70°C till +150°C kontinuerligt
-90°C till +200°C intermittent

Vid detaljens montering i kanalen kommer tätningslistens läppar att vikas bakåt. Därigenom kommer tätningen att bättre klara undertryck än övertryck, eftersom undertrycket strävar att pressa läpparna hårdare mot kanalens insida. För att klara täthetsklass D bör följande tryckskillnader ej överskridas.

Övertryck i kanalen 3 000 Pa
Undertryck i kanalen 5 000 Pa

Enligt svensk och europeisk standard erhåller man för ökande diametrar ett större toleransområde mellan kanal och detalj. För att uppnå maximal tätning för alla dimensioner har vi därför valt successivt grövre tätningslister för ökande kanaldimensioner.

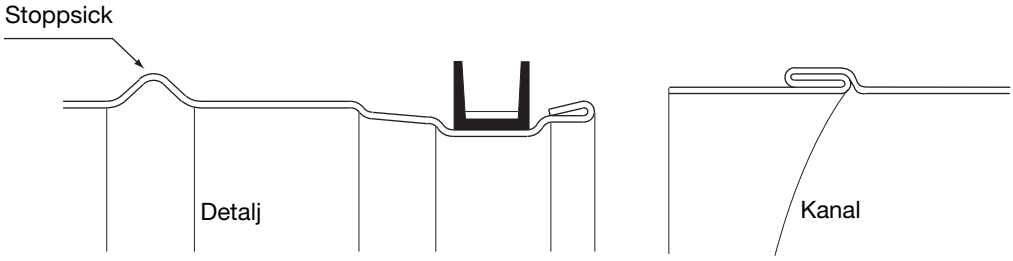

Rätt till ändringar förbehålles

Lindab Safe® Click
Snabb och enkel montering

Det nya innovativa kanalsystemet från Lindab är baserat på en princip du väl känner till. Ett enkelt klick är allt som behövs för att montera kanaler och detaljer. Spar tid och skapa en perfekt ventilationslösning.

Det nya systemet går snabbt att installera och förbättrar arbetsförhållandena särskilt när utrymmena är begränsade. Lindab Safe Click är baserat på vårt välkända, beprövade och dokumenterade Safe system. Nu har vi bara gjort det ännu enklare. Ett klick och jobbet är klart.

Fördelar vid installation

- Snabb montering
- Minskat antal skruvar och popnitar
- Lätt att intstallera, särskilt där utrymmet är begränsat
- Bättre ergonomi
- Enklare montering och justering

Fördelar vid användning

- Färre hål från skruvar eller nitar i kanalsystemet och därmed ett tätare system
- Färre vassa delar från skruvar eller nitar i kanalerna
- Kanalerna är lättare att rengöra och risken för bakterietillväxt har minskat
- Baserat på vårt välkända, beprövade och väldokumenterade Lindab Safe system
- Kompatibel med andra system

Monteringsanvisning
Lindab Safe och Lindab Safe Click

1
2
3
4
5
6
7
8
9
10
11
12
13
14
15
16
17
18

Kanalsystemen Lindab Safe och Lindab Safe Click är typgodkända av Kiwa Sverige AB, enligt bevis nr 1105, och underkastade kontinuerlig tillverkningskontroll.

Detta innebär att kraven för täthetsklass D uppfylls om kanaler och detaljer från dessa system används, och om montering sker enligt denna anvisning.

De produkter som ingår i typgodkännandet, är antingen angivna på följesedel eller försedda med nedanstående märkning. Märkningen kan utgöras av en etikett eller en prägling i plåten.

OBS! De monteringsmetoder som beskrivs i denna anvisning klarar kraftpåkänningar inom ”Static pressure limits” definierade i EN 12237. Krafter från andra källor, t.ex. tyngd eller vind, får tas upp på annat sätt – t.ex. med upphängning eller stöd.

OBS! Om systemet täthetsprovas skall detta göras **före inbyggnad och isolering,** så att det finns möjlighet att inspektera och åtgärda. Eventuella reklamationer rörande täthet kommer **endast** att behandlas om systemet är fullt åtkomligt för inspektion.

Skarvsystem (allmänna egenskaper)

Lindab Safe	Lindab Safe Click
Fästs med skruv eller blindnit.	Fästs med snäppklackar, nedan kallade nockar. Baseras på Lindab Safe.
Täcker alla dimensioner.	Täcker bara ett begränsat antal dimensioner. Se tabell 2. För andra dimensioner – använd Lindab Safe.
	Lindab Safe Click kan som komplement fästas med skruv eller blindnit. Detta kan göras för att: • få en starkare anslutning • förebygga att en anslutning vrider sig • ansluta en Click-produkt till en icke-Click-produkt • ansluta en Click-produkt till en icke-Click-produkt för att skapa en anslutning som kan öppnas

Rätt till ändringar förbehålles

Förberedelser för montering

- Kontrollera att kanaler och detaljer som skall ingå i systemet är märkta enligt ovan.
- Förvara kanaler och detaljer på en välordnad och väderskyddad upplagsplats för att minimera risken för skador. Använd inte kanaler eller detaljer som skadats på sådant sätt att de äventyrar systemets täthet eller hållfasthet.

Lindab Safe	Lindab Safe Click
• Kapa kanaler i rät vinkel. Ta noga bort eventuella grader från kapningen. Utan grader underlättas monteringen och risken att skada tätningslisten minskar. Klipp också bort de två taggarna som bildas av spiralfalsen.	• Kapa kanaler i rät vinkel. Detta är ett absolut krav för Lindab Safe Click. Ta noga bort eventuella grader från kapningen. Utan grader underlättas monteringen och risken att skada tätningslisten minskar. Klipp också bort de två taggarna som bildas av spiral-falsen.
	• Om en kanal har kapats – gör nockar runt dess omkrets. Se tabell 1 och 2.
• Täta omsorgsfullt eventuella hål efter mätningar, borttagna skruvar och blindnintar etc.	• Täta omsorgsfullt eventuella hål efter mätningar etc.

Tabell 1. Storlek och placering av nockar

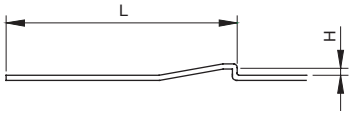

	Click Pliers		
	40.1	60.1	
Ø [mm]	$H_{min[mm]}$	$H_{min[mm]}$	L [mm]
80–224	2,0	–	30,5–32,5
250–315	–	2,5	50,5–52,5

Tabell 2. Antal fästelement och nockar

	Lindab Safe	Lindab Safe Click	
		Click Pliers	
		40.1	60.1
Ø [mm]	Minsta antal fästelement för att uppnå tillräcklig hållfasthet	Minsta antal nockar för att uppnå tillräcklig hållfasthet	
63	2	–	–
80–112	2	2	–
125–160	3	4	–
180–224	3	4	–
250–315	4	–	4
355–630	4	–	–
710–1250	6	–	–
	Beroende på upphängnings-sätt, kan det ibland krävas ett större antal fästelement än ovan för att uppnå tillräcklig hållfasthet.	Beroende på upphängningssätt, kan det ibland krävas ett större antal nockar än ovan för att uppnå tillräcklig hållfasthet. Med fler nockar krävs större kraft för att montera delarna.	

Montering

Lindab Safe	Lindab Safe Click
1. Skjut först in detaljens omvikta kant i kanalen.	1. Skjut in detaljens omvikta kant i kanalen.
2. Se till att tätningslistens första läpp ligger an mot kanalens ände hela vägen runt om, samt att den står rakt ut – så att läppen inte är vikt åt ena eller andra hållet.	2. Se till att tätningslistens första läpp ligger an mot kanalens ände hela vägen runt om, samt att den pekar rätt ut så att läppen inte är vriden åt något håll.
3. Skjut in detaljens ände i kanalen. En lätt vridning underlättar inskjutningen.	3. Skjut in första delen av detaljen i kanalen till just framför nockarna. En lätt vridning underlättar inskjutningen.
4. Fäst sedan kanalen med plåtskruv eller trycktät blindnit. OBS! Använd bara fästelement som godkänts av Lindab när det gäller täthetsklass C eller D. Se tabell 3.	4. Skjut in resten av detaljen i kanalen och över nockarna. Bocka detaljen eller kanalen lätt fram och tillbaka för att inte passera alla nockarna samtidigt för att underlätta inskjutningen.
5. Placera fästelementet 10–15 mm från kanalens ände så att de ej skadar tätningslisten.	5. Detaljen är säkrad till kanalen när detaljens ände har snäppt bakom alla nockarna.
6. Placera alltid fästelementet vid den för tillfället största radiella spalten mellan detalj och kanal. Placera fästelementen jämn fördelade runt omkretsen.	6. Efter montering är det möjligt att rotera detaljen.

Lindab Safe

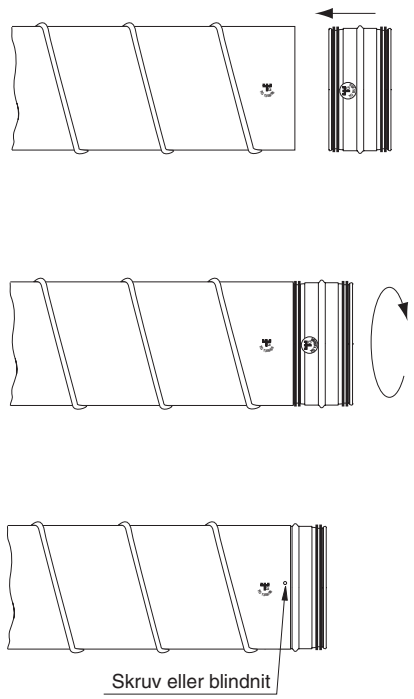

Lindab Safe Click

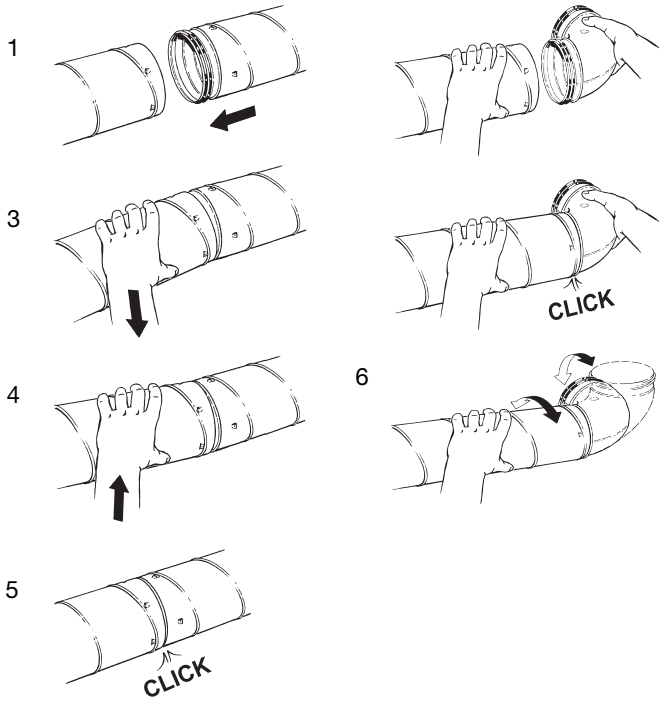

Rätt till ändringar förbehålles

Tabell 3. Godkända och ej godkända skruvar och blindnitar

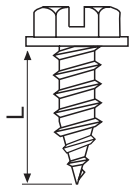	**Skruv med vass spets** • Mycket tät • Stark, då den formar en krage i den tunna plåten	**Godkänd av Lindab**
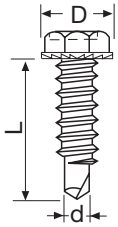	**Skruv med reducerad borrspets** • Mycket tät • Stark, då den borrar bort endast en liten del av den tunna plåten	**Godkänd av Lindab**
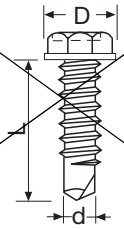	**Skruv med borrspets** • Inte tät • Svag, då den borrar bort en stor del av den tunna plåten	**Ej tillåten av Lindab**
	Trycktät blindnit • Mycket tät • Stark • Kräver mycket arbete att montera	**Godkänd av Lindab**
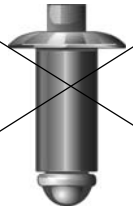	**Blindnit** • Ej tät om den inre sprinten ramlar ut • Stark • Kräver mer arbete att montera	**Ej tillåten av Lindab**

Tips!

En lätt vridning och vinkling när man skjuter in detaljen i kanalen underlättar montage och demontage.

Om kanaler och detaljer är runda, går monteringen mycket lättare. Lindab har vid konstruktion och produktion satt höga krav på rundhet, men framförallt stora och tunga detaljer har en tendens att av sin egen tyngd bli något ovala. Dessa blir oftast runda vid upphängning, varför man bör utnyttja upphängningarna till att få komponenterna runda och på så sätt förenkla montaget.

Ett lätt slag med handen på kanalens yta brukar underlätta montaget mycket, eftersom friktionen mellan kanal och detalj minskar samt att detaljen söker sig till rätt sida vid grader och ojämnheter.

Vid kapning, se till att grada kanalen ordentligt. Klipp också bort de två taggarna som bildas av falsen.

Lindab har på stora dimensioner flyttat listen bakåt, vilket avsevärt underlättar montaget.

Om en produkt måste monteras om, var noga med att täta av gamla skruv- och nithål, som annars kan ge läckage och oljud.

Produkter med särskild avtätning

Vissa detaljer (såsom påstick PSU, T-stycken TSTCU, TSTU samt inloppsrör ILRU, ILU, ILF) har även en annan anslutning än Lindab Safe eller Lindab Safe Click. Denna anslutning måste avtätas, så att den helt motsvarar kraven för täthetsklass C eller D. Använda tätningsmaterial skall vara åldringsbeständiga och permanent elastiska.

Produkter utan Click

Några detaljer (t.ex. skjutnippelmuff SMFU, ändlock EPF och ESU och naturligtvis rensluckor EPFH, ESHU, KCU och KCIVU) har inte Click-funktion för att de skall vara lättare att demontera.

Användning av andra produkter än Lindab Safe eller Lindab Safe Click

Produkter som ej formellt uppfyller kraven för täthetsklass C eller D, får endast förekomma i ringa omfattning. Om sådana produkter används, skall de särskilt kontrolleras med avseende på tätningsutförande och hållfasthet. De skall vara avtätade så att de med säkerhet uppfyller kraven för täthetsklass C eller D. Använda tätningsmaterial skall vara åldringsbeständiga och permanent elastiska.

Att montera delar temporärt när man vill kontrollera om kanalens längd eller systemets dragning är rätt.	
Lindab Safe	**Lindab Safe Click**
Lösning: 1 Montera för kontroll. 2 Ta sedan isär - och kapa vid behov kanalens längd. 3 Fäst med skruv eller blindnit.	Lösning 1: 1 Använd en kanal **utan** nockar i änden/ändarna. 2 Montera för kontroll. 3 Ta sedan isär - och kapa vid behov kanalens längd. 4 Gör nockar i kanalen. 5 Montera genom att snäppa ihop. Lösning 2: 1 Använd en kanal **med** nockar i änden/ändarna. 2 Montera för att kontrollera – men för inte ihop delarna helt så att de snäpper ihop. 3 Ta sedan isär - och kapa vid behov kanalens längd och gör nya nockar. 4 Montera genom att snäppa ihop.

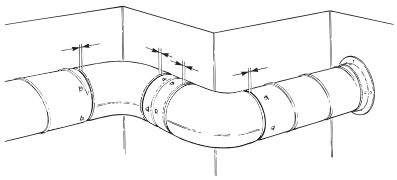

Rätt till ändringar förbehålles

Att justera monterade produkter i längsled, i stället för att kapa kanalen	
Lindab Safe	**Lindab Safe Click**
Lösning: 1 Använd produkter med skjutegenskaper, t.ex. skjutnippel SNPU eller skjutnippelmuff SMFU. 2 Fäst med skruv eller blindnit.	Lösning: 1 Använd produkter med skjutegenskaper, t.ex. skjutnippel SNPU eller skjutnippelmuff SMFU. 2 Fäst med skruv eller blindnit.

Skjutnippel

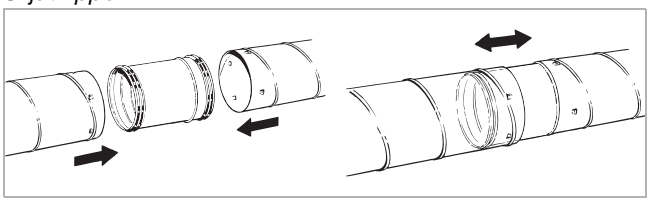

Skjutnippelmuff

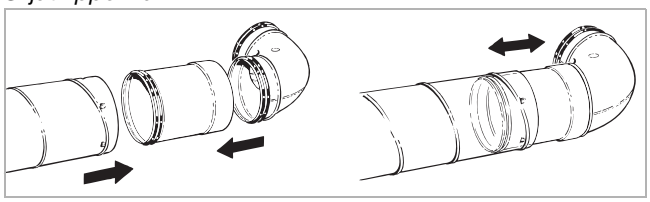

Kopplingen måste låsas

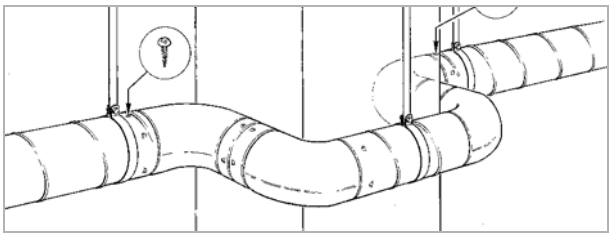

Vid situationer där montaget måste låsas, som t ex då en böj monteras på en kanal och viker ned mot golvet. Sätt upp första upphängningen och montera böjen, lås därefter kopplingen med skruv eller nit.

Hörn ur vinkel och svängda väggar

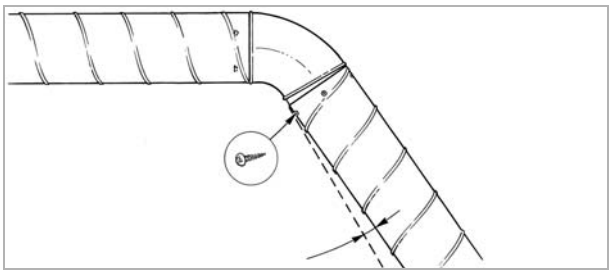

Montera nästa kanal lite snett, men se till att gummitätningen ej syns. Skruva eller popnita där nockarna ej klickat fast.

Kapa kanal med SR Cuttern

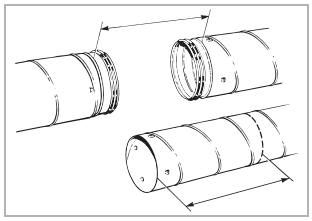

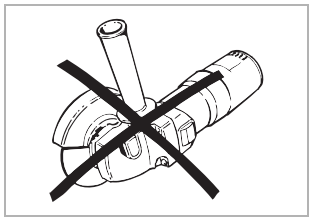

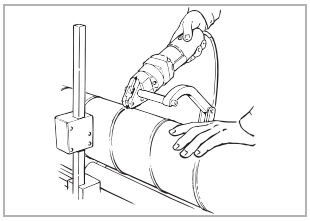

Upphängning

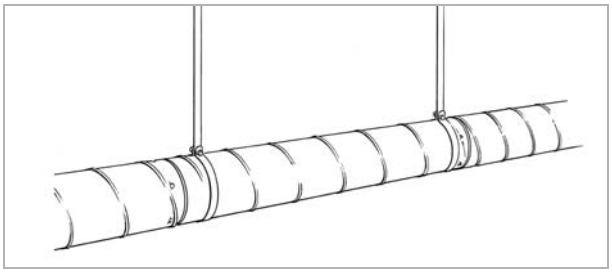

Montera upphängningarna i en rak linje och så nära varje skarv som möjligt. Sätt vid behov någon skruv för att staga upp extra.

Demontering

Att separera monterade produkter	
Lindab Safe	**Lindab Safe Click**
Lösning: 1 Skruva ur skruvarna eller borra ur blindnitarna. 2 Vrid loss produkten. 3 Detaljen kommer nu att ha läckande hål men kan återanvändas om hålen avtätas noga med tätningsmaterial eller tejp.	Lösning: 1 Borra ett 5 mm hål i kanalen 4 mm bakom nocken med borret vinklat bakåt och 2 vrid samtidigt tillbaka borret så att detaljen och kanalen separeras något från varandra. Med rätt teknik förblir detaljen oskadad och kan användas igen. 3 Repetera vid behov vid flera nockar. 4 Vrid loss produkten. 5 Kapa av den genomborrade kanaländen.

Lindab Safe Click

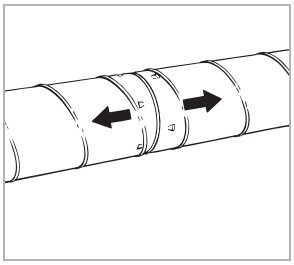

5 mm borr

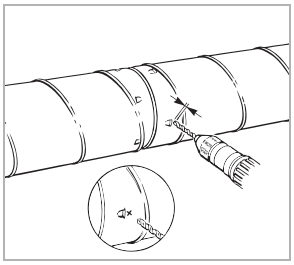

Tryck en aning vinklat bakåt

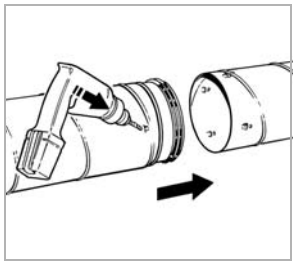

Ta isär

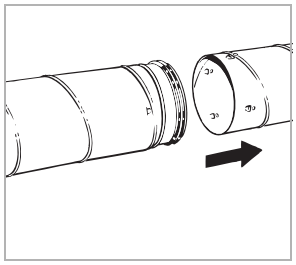

Rätt till ändringar förbehålles

Cirkulär kanal

SR

Beskrivning

Cirkulär kanal.

Kanalerna kan tillverkas både med och utan Click-funktion (nockar).
Var god specificera vid beställning.

Dimensioner

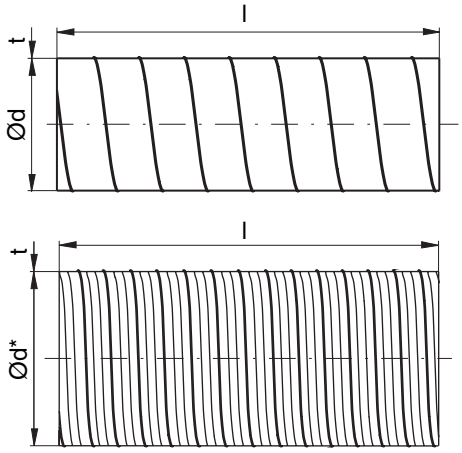

Ød std nom	O πd m	A πd²/4 m²	t std [mm]	l std [mm]	ml std kg/m
63	0,198	0,003	0,5	3000	0,89
80	0,251	0,005	0,45	3000	0,91
100	0,314	0,008	0,45	3000	1,14
125	0,393	0,012	0,45	3000	1,41
160	0,503	0,020	0,5	3000	2,02
200	0,628	0,031	0,5	3000	2,56
250 *	0,785	0,049	0,5	3000	3,18
315 *	0,990	0,078	0,55	3000	4,41
400 *	1,257	0,126	0,55	3000	6,01
500 *	1,571	0,196	0,7	3000	9,54
630 *	1,979	0,312	0,7	3000	12,0
800 *	2,513	0,503	0,8	3000	17,4
1000 *	3,142	0,785	0,9	3000	24,1
1250 *	3,927	1,227	0,9	3000	30,2
1600 *	5,027	2,011	1,25	2400	54,8

* Med utåtgående förstyvningssickar.

Beställningsexempel

	SR	200	3000	CLIC
Produkt				
Dimension Ød				
Längd l				
Typ				

EUROVENT CERTIFIED PERFORMANCE
DUCT-MC
Identification number 17.11.002
www.eurovent-certification.com

Cirkulär kanal

SR

Tekniska data

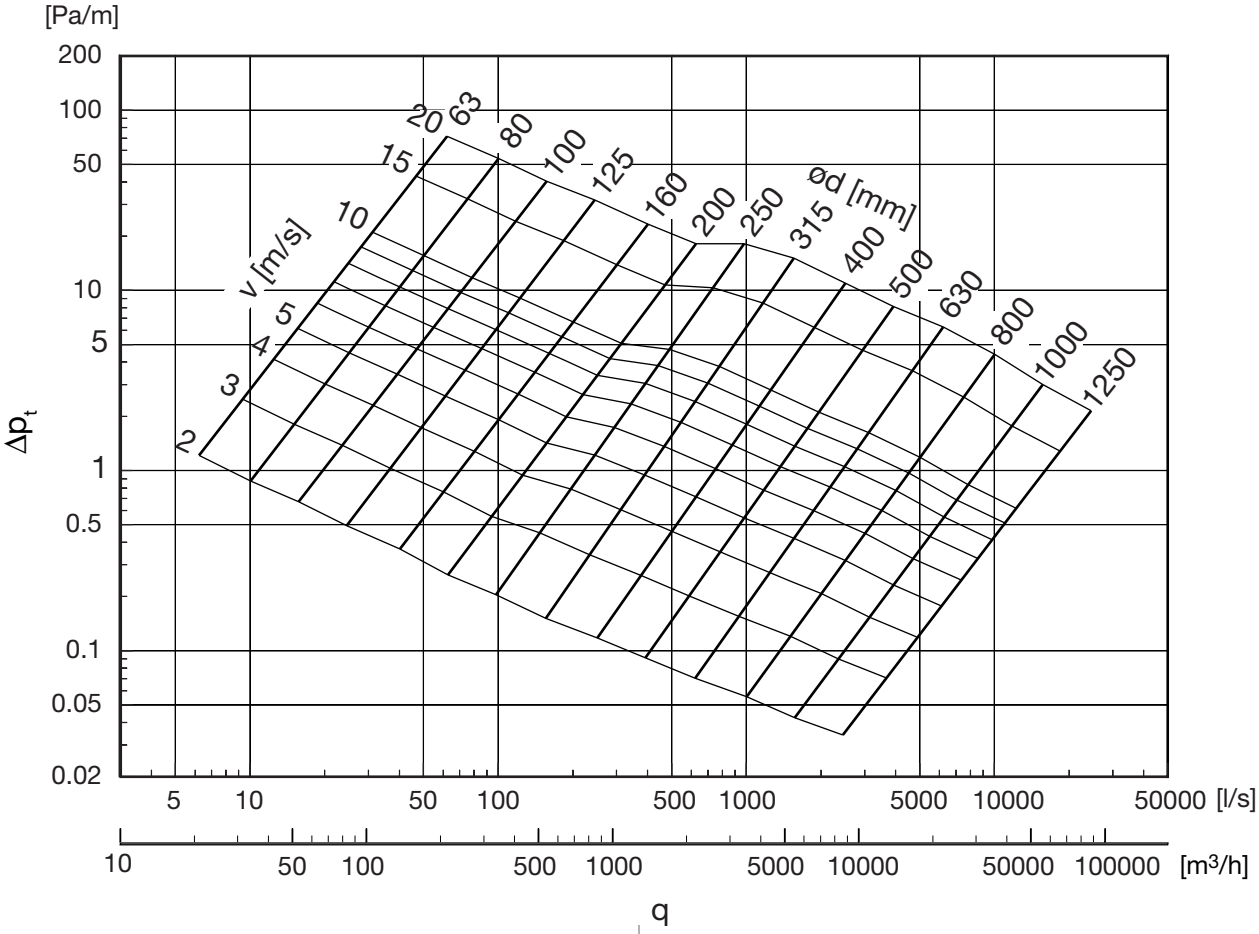

Specialutförande

Mot förfrågan kan vi leverera kanaler i följande specialutförande:

- I mellanliggande dimensioner, se sidan .
- Extra täta med nitrilgummipackning i falsen
- Med andra plåttjocklekar

Extra täta med falstätning
Vid krav på extrem hög täthet i spiralfalsen på kanalerna kan dessa levereras med en speciell gummipackning inmonterad i falsen.

Packningen förhindrar mycket effektivt läckage av vegetabiliska oljor och fetter samt de flesta petroleumprodukter inklusive lacknafta.

Andra plåttjocklekar
Vid behov av hög stabilitet på kanalen t ex stort undertryck kan dessa levereras i tjockare plåt än standard. Tjockleksökningen innebär mindre invändig diameter. Därför bör alltid detaljer till sådana specialkanaler anges separat och ibland tillverkas speciellt för ändamålet.

Förstyvningssickar
För att öka den radiella styvheten på kanalen tillverkas normalt dim Ø250 och däröver med förstyvningssickar.

EUROVENT CERTIFIED PERFORMANCE
DUCT-MC
Identification number 17.11.002
www.eurovent-certification.com

Rätt till ändringar förbehålles
2018-06-25

Lindab®

Cirkulär kanal SR

Tekniska data

Hållfasthet

Övertryck
Vid högt övertryck kommer först tätningslisternas läppar att börja vissla. Vid betydligt högre tryck kommer skarvarna mellan kanalerna att slitas sönder. Om man lyckas fixera anslutningar mycket väl kommer kanalerna att vid ännu högre tryck brista längs falsen. De höga tryck som krävs för att detta ska inträffa är dock inte aktuella i ventilationsanläggningar.

Undertryck
Vid anläggningar med kraftigt undertryck finns det risk för att kanalerna kollapsar.

Detta fenomen kallas buckling och inträffar helt plötsligt vid den svagaste punkten i systemet. Bucklingen vandrar längs kanalen och denna kan bli helt tillplattad. Den svagaste punkten är ofta en ”transportbubbla” på kanalen. Se därför till att endast använda oskadade kanaler i system som används nära kritiskt tryck!

Stapeldiagrammet redovisar det maximala undertryck våra oskadade standardkanaler kan motstå utan att kollapsa.

Styrka och täthet
Täthetslistens förmåga att klara täthet skiljer sig från de maximala tryckgränserna och redovisas i tabellen nedan.

I exceptionella fall behövs ytterligare starka kanaler och detaljer. Lindab har utvecklat ett system som tål ned till 5000 Pascals undertryck. För att minimera kostnader och vara säker på prestanda till det specifika systemet kontakta Lindab för precis dimensionering.

Deformationstryck för kanal SR

Diameter	63	80	100	125	160	200	250	315	400	500	630	800	1000	1250
Plåttjocklek standard t	0,5	0,45	0,45	0,45	0,5	0,5	0,5	0,55	0,55	0,7	0,7	0,8	0,9	0,9

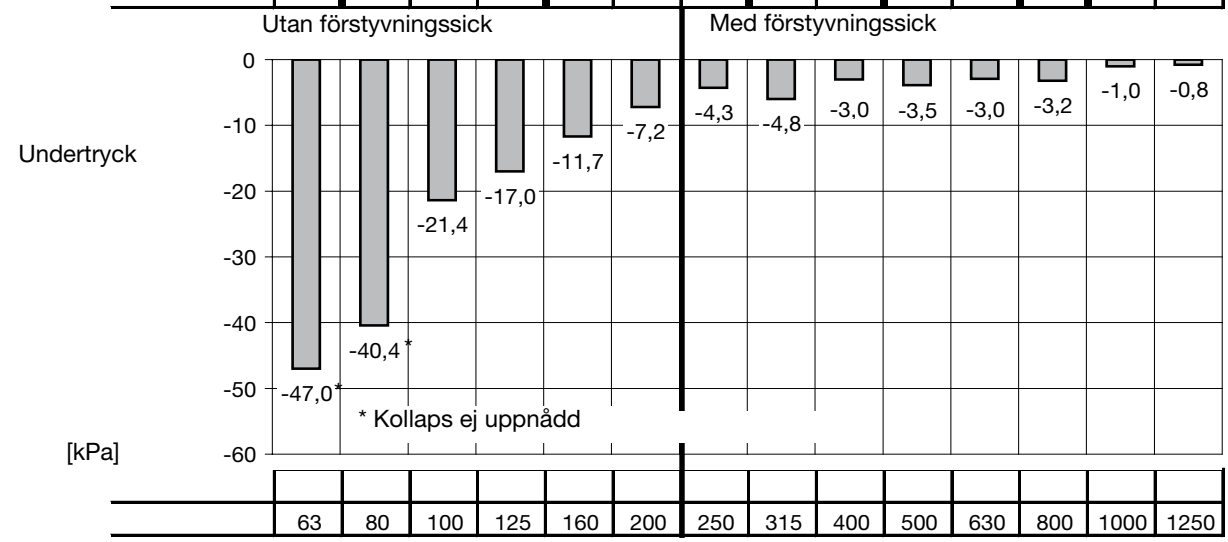

	Min Dim [nom]	Max Dim [nom]	Max Negativ tryck [Pa]	Min Positiv tryck [Pa]
Safetätningens stabilitet	63	1600	-5000	3000
Kanalsystem Euroventcertifierat	63	315	-5000	2000
Kanalsystem Euroventcertifierat	400	1250	-750	2000
Kanalsystem enligt EN 12237	63	1250	-750	2000
Kanalsystem - Förstärkt system på förfrågan	63	1600	-5000	3000

EUROVENT CERTIFIED PERFORMANCE
DUCT-MC
Identification number 17.11.002
www.eurovent-certification.com

Lockad cirkulär kanal SRL

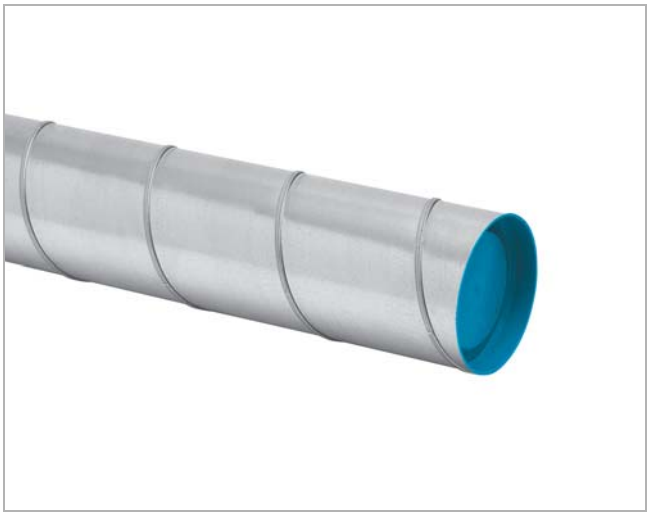

Beskrivning

Lockad cirkulär kanal.

Kanalerna kan tillverkas både med och utan Click-funktion (nockar).
Var god specificera vid beställning.

Dimensioner

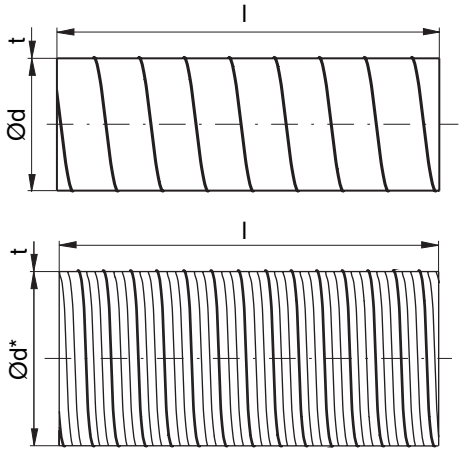

Ød std nom	O πd m	A πd²/4 m²	t std mm	l std mm	ml std kg/m
63 [1]	0,198	0,003	0,5	3000	
80 [1]	0,251	0,005	0,45	3000	
100 [1]	0,314	0,008	0,45	3000	
125 [1]	0,393	0,012	0,45	3000	
160 [1]	0,503	0,02	0,5	3000	
200 [1]	0,628	0,031	0,5	3000	
250 *[1]	0,785	0,049	0,5	3000	
315 *[1]	0,99	0,078	0,55	3000	
400 *[2]	1,257	0,126	0,55	3000	
500 *[2]	1,571	0,196	0,7	3000	
630 *[2]	1,979	0,312	0,7	3000	
800 *[2]	2,513	0,503	0,8	3000	
1000 *[2]	3,142	0,785	0,9	3000	
1250 *[2]	3,927	1,227	0,9	3000	

* Med utåtgående förstyvningssickar.
[1] Med blåa plastlock.
[2] Med transparenta plasthättor.

Beställningsexempel

SRL 250 3000 CLIC

- Produkt
- Dimension Ød
- Längd l
- Typ

EUROVENT CERTIFIED PERFORMANCE
DUCT-MC
Identification number 17.11.002
www.eurovent-certification.com

Rätt till ändringar förbehålles

Lindab®

Lockad cirkulär kanal SRL

Tekniska data

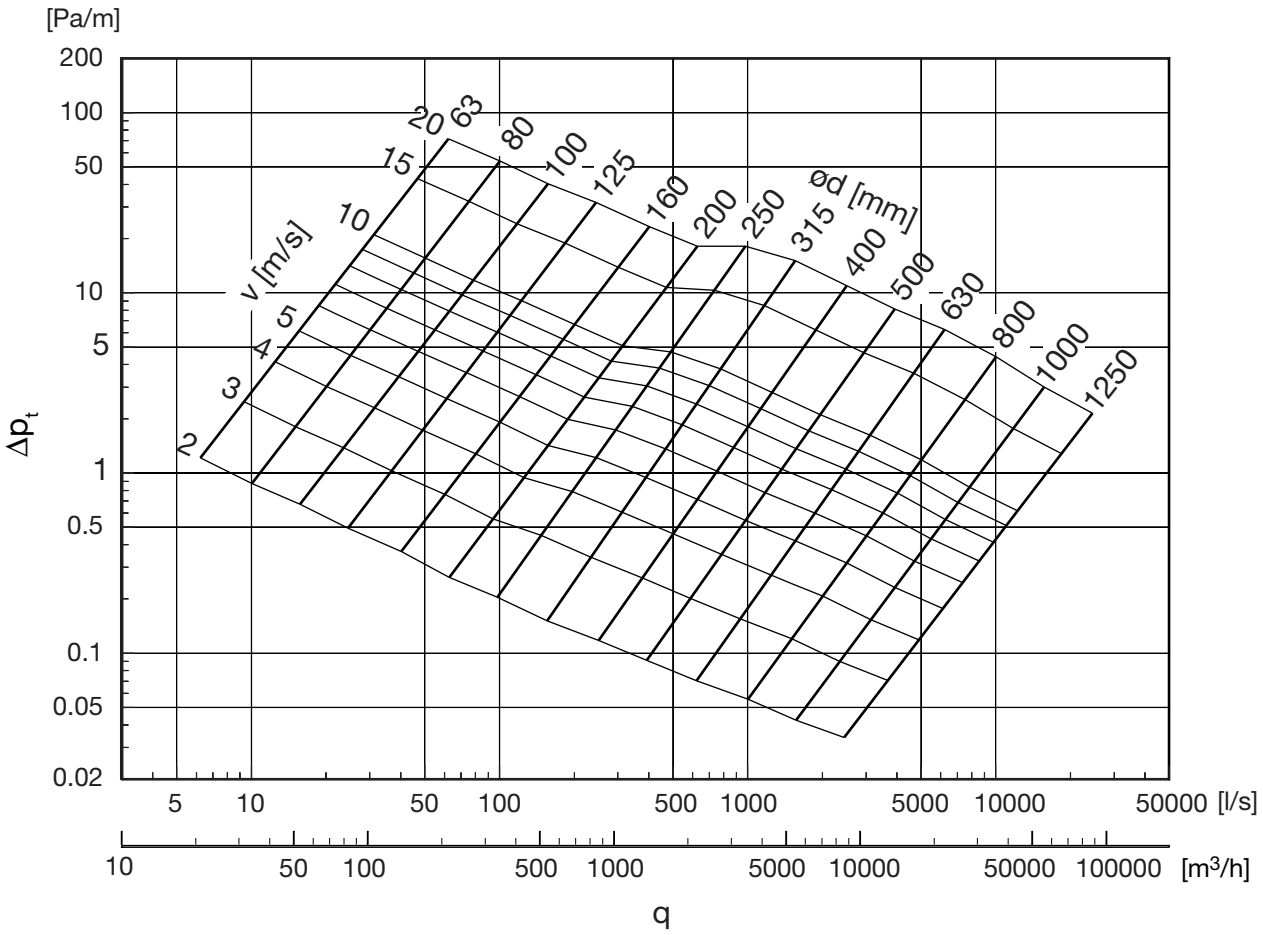

Lockad cirkulär kanal SRL

1 2 3 4 5 6 7 8 9 10 11 12 13 14 15 16 17 18

Tekniska data

Special versions

We can supply ducts with the following special designs:

- In intermediate dimensions, see page .
- Extra tight, with nitrile rubber seal in the lock seam
- In other sheet metal thicknesses

Extra tight, with seam seal
When extremely good sealing is required in the spiral seam, the ducts can also be supplied with a special rubber seal in the seam.

This seal is very effective at stopping leakage of vegetable oils and greases, and most petroleum products including white spirit.

Other sheet metal thicknesses
If extra stability is needed in ducts, because of high negative pressure etc., they can be supplied with thicker sheet metal than standard. Remember that the thickness increase always reduces the inner diameter. Fittings for such special ducts must be specified separately and sometimes have to be made specially.

Reinforcement corrugations
Ducts of Ø250 mm and above are normally given stiffening corrugations to increase radial stiffness.

Strength

Positive pressure
in case of high positive pressure, the seal moulding lips will first start to whistle. At considerably higher pressure, the joints between the ducts will be forced apart. If you manage to fix the connections very well, the ducts will burst at their seams at even higher pressure. The high pressures needed for this to happen are not relevant to ventilation installations.

Negative pressure
In installations with high negative pressure, there is a risk that the ducts could collapse.

This phenomenon is referred to as buckling, and can suddenly happen at the weakest point in the system. Buckling wanders along the duct, which can be completely flattened. The weakest point is frequently a "transport dent" on a duct. For this reason, only use undamaged ducts in systems which are close to the critical pressure!

Sealing
The ability of the seal moulding to seal is different from these pressures, and is noted on page .

Deformationstryck för kanal SR

Diameter	63	80	100	125	160	200	250	315	400	500	630	800	1000	1250
Plåttjocklek standard t	0,5	0,45	0,45	0,45	0,5	0,5	0,5	0,55	0,55	0,7	0,7	0,8	0,9	0,9
Undertryck [kPa]	-47,0*	-40,4*	-21,4	-17,0	-11,7	-7,2	-4,3	-4,8	-3,0	-3,5	-3,0	-3,2	-1,0	-0,8

Utan förstyvningssick | Med förstyvningssick

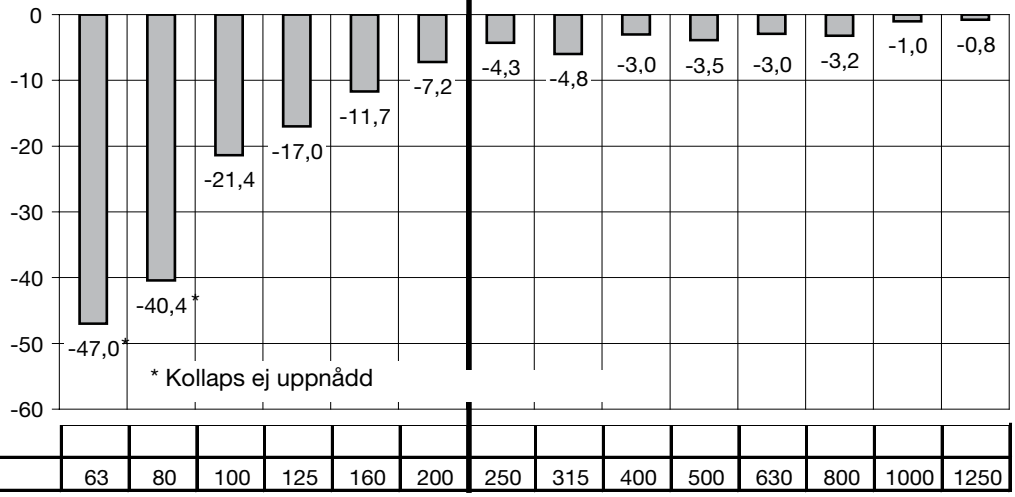

EUROVENT CERTIFIED PERFORMANCE
DUCT-MC
Identification number 17.11.002
www.eurovent-certification.com

Rätt till ändringar förbehålles

Lindab®

Böj

BU 90°

Beskrivning

Pressad och sömsvetsad böj.

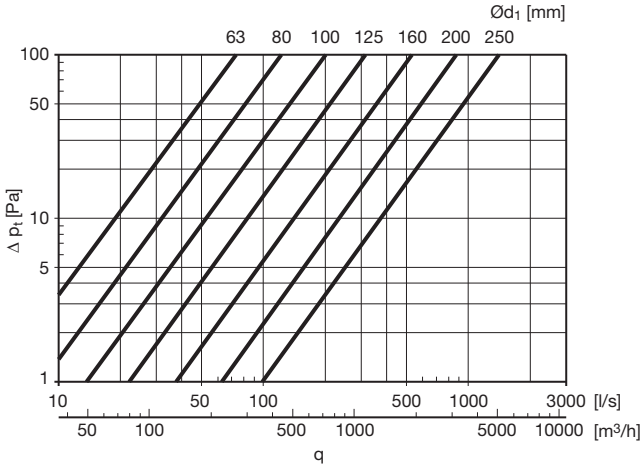

Dimensioner

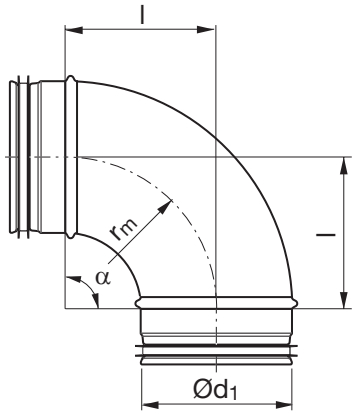

$r_m \approx 1 \cdot d_1$

Ød$_1$ nom	l mm	m kg
63	110	0,20
80	105	0,26
100	100	0,31
125	125	0,48
160	160	0,62
200	200	1,12
250	242	1,77

Beställningsexempel

	BU	100	90
Produkt			
Dimension Ød$_1$			
Vinkel α			

EUROVENT CERTIFIED PERFORMANCE
DUCT-MC
Identification number 17.11.002
www.eurovent-certification.com

Böj

BU 60°

Beskrivning

Pressad och sömsvetsad böj.

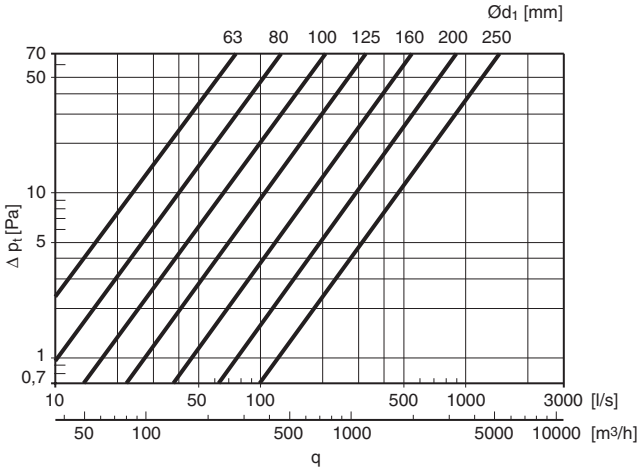

Dimensioner

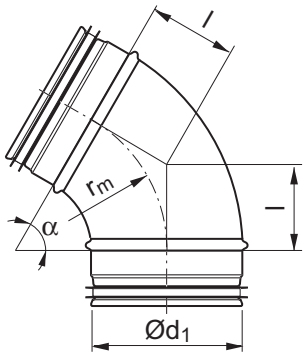

$r_m \approx 1 \cdot d_1$

Ød$_1$ nom	l mm	m kg
63	64	0,30
80	58	0,32
100	58	0,33
125	72	0,33
160	92	0,56
200	115	0,82
250	144	1,12

Beställningsexempel

	BU	125	60
Produkt			
Dimension Ød$_1$			
Vinkel α			

EUROVENT CERTIFIED PERFORMANCE
DUCT-MC
Identification number 17.11.002
www.eurovent-certification.com

Rätt till ändringar förbehålles

Böj

BU 45°

Beskrivning

Pressad och sömsvetsad böj.

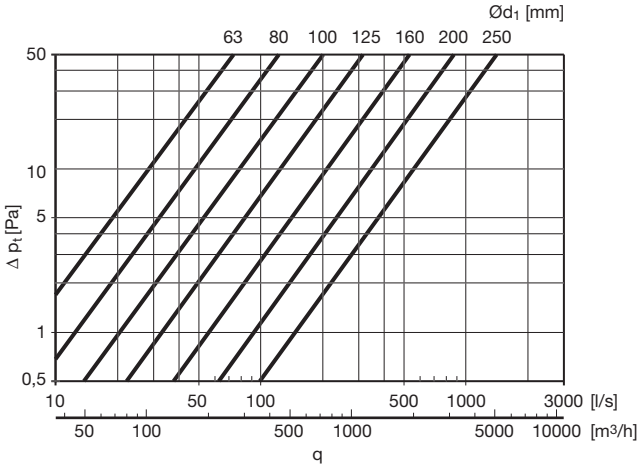

Dimensioner

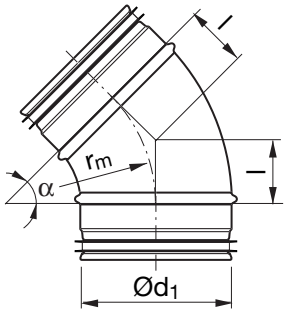

$r_m \approx 1 \cdot d_1$

Ød1 nom	l mm	m kg
63	46	0,16
80	41	0,17
100	41	0,21
125	52	0,29
160	66	0,48
200	83	0,80
250	103	1,05

Beställningsexempel

	BU	125	45
Produkt			
Dimension Ød1			
Vinkel α			

EUROVENT CERTIFIED PERFORMANCE
DUCT-MC
Identification number 17.11.002
www.eurovent-certification.com

Böj

BU 30°

1 2 3 4 5 6 7 8 9 10 11 12 13 14 15 16 17 18

Beskrivning

Pressad och sömsvetsad böj.

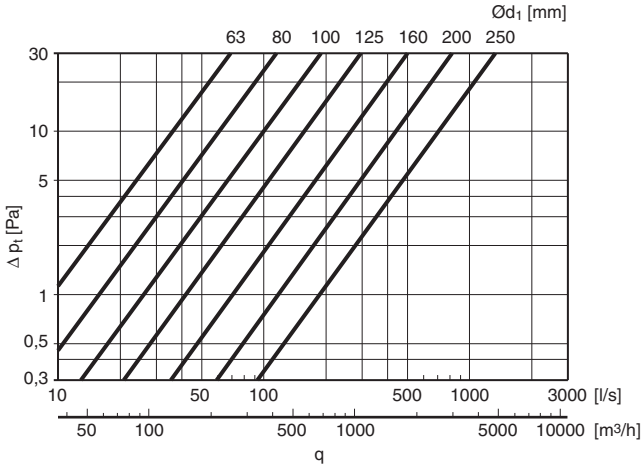

Dimensioner

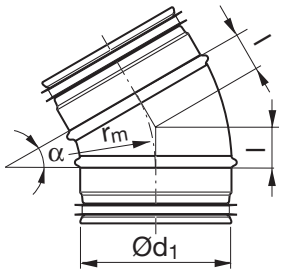

$r_m \approx 1 \cdot d_1$

Ød1 nom	l mm	m kg
63	29	0,13
80	27	0,15
100	27	0,18
125	33	0,20
160	43	0,32
200	54	0,62
250	67	0,91

Beställningsexempel

	BU	125	30
Produkt			
Dimension Ød1			
Vinkel α			

EUROVENT CERTIFIED PERFORMANCE
DUCT-MC
Identification number 17.11.002
www.eurovent-certification.com

Rätt till ändringar förbehålles

Böj

BU 15°

Beskrivning

Pressad och sömsvetsad böj.

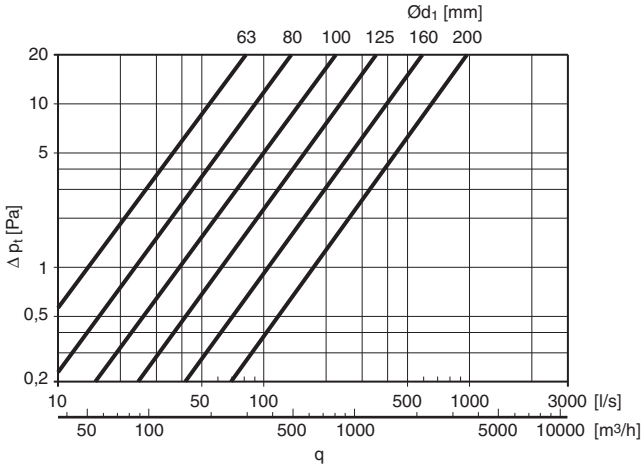

Dimensioner

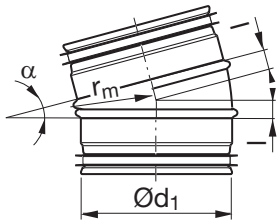

$r_m \approx 1 \cdot d_1$

Ød1 nom	l mm	m kg
63 *	14	0,09
80 *	13	0,11
100	13	0,15
125	16	0,18
160	21	0,24
200	26	0,35

* Segmenterad och falsad

Beställningsexempel

	BU	125	15
Produkt			
Dimension Ød1			
Vinkel α			

EUROVENT CERTIFIED PERFORMANCE
DUCT-MC
Identification number 17.11.002
www.eurovent-certification.com

Böj med muffmått, en sida BMU 45°

1 2 3 4 5 6 7 8 9 10 11 12 13 14 15 16 17 18

Beskrivning

Pressad och sömsvetsad böj med nippelmått i Ød$_1$ och med muffmått i Ød som passar utanpå detalj.
Har clickfunktion i Ød$_1$ – har ett öppet omvik.
Har inte clickfunktion i Ød som standard – har inga nockar.
Ø100–200 kan även mot order fås med clickfunktion i Ød – alltså med nockar.

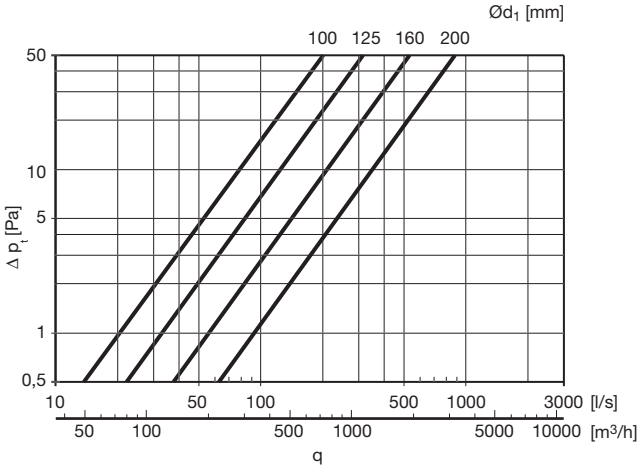

Beställningsexempel

	BMU	100	45
Produkt			
Dimension Ød$_1$			
Vinkel α			

Dimensioner

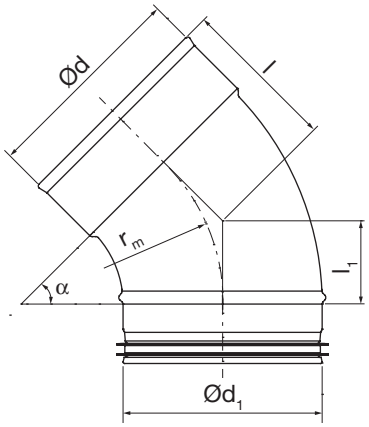

Ød$_1$ nom	Ød nom	l mm	l$_1$ mm	m kg
100	100	85	35	0,20
125	125	93	44	0,28
160	160	110	58	0,45
200	200	125	77	0,80

EUROVENT CERTIFIED PERFORMANCE
DUCT-MC
Identification number 17.11.002
www.eurovent-certification.com

Rätt till ändringar förbehålles

Lindab®

Böj med muffmått, en sida BMU 90°

Beskrivning

Pressad och sömsvetsad böj med nippelmått i Ød$_1$ och med muffmått i Ød som passar utanpå detalj.
Har clickfunktion i Ød$_1$ – har ett öppet omvik.
Har inte clickfunktion i Ød som standard – har inga nockar.
Ø100–200 kan även mot order fås med clickfunktion i Ød – alltså med nockar.

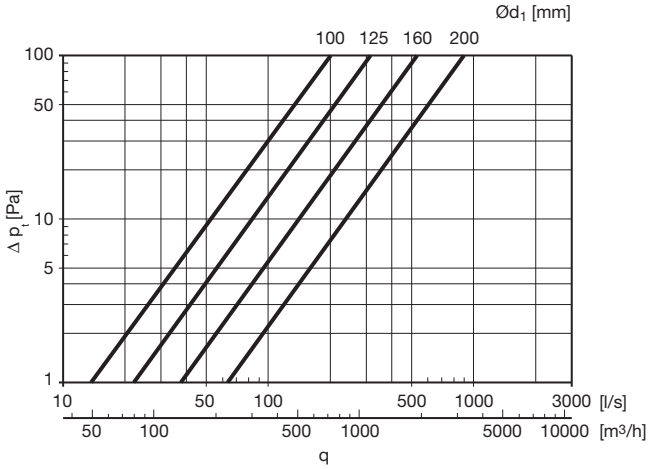

Dimensioner

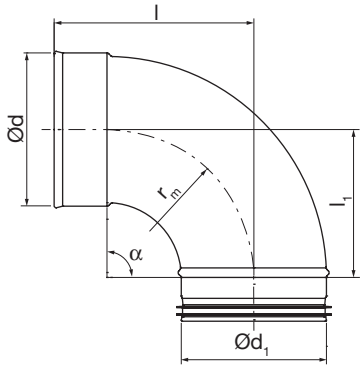

Ød$_1$ nom	Ød nom	l mm	l$_1$ mm	m kg
100	100	141	101	0,25
125	125	168	128	0,42
160	160	200	160	0,65
200	200	243	205	1,12

Beställningsexempel

	BMU	100	90
Produkt			
Dimension Ød$_1$			
Vinkel α			

EUROVENT CERTIFIED PERFORMANCE
DUCT-MC
Identification number 17.11.002
www.eurovent-certification.com

Böj – falsad

BFU 90°

1 2 3 4 5 6 7 8 9 10 11 12 13 14 15 16 17 18

Beskrivning

Segmenterad och falsad böj.

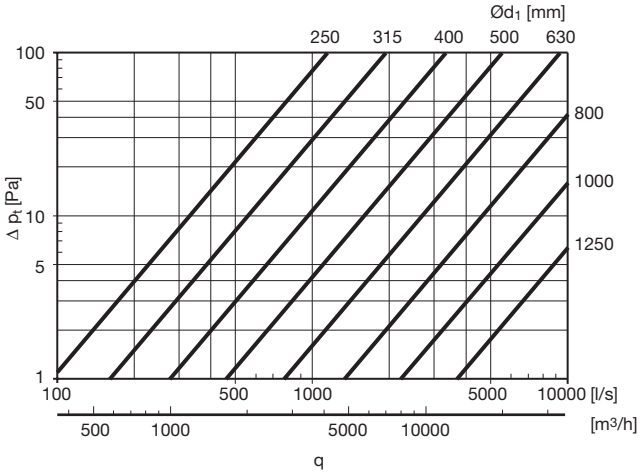

Dimensioner

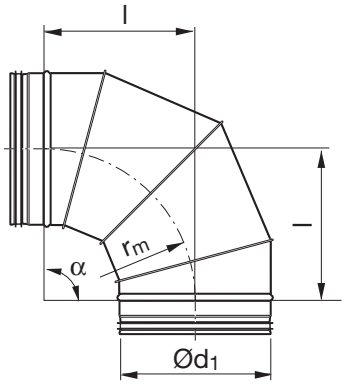

$r_m \approx 1 \cdot d_1$

Ød1 nom	l mm	m kg	Antal segment
250	250	2,20	4
315	315	3,00	4
400	400	5,64	4
500	500	8,20	4
630	630	12,9	4
800	800	26,0	4
1000	1000	42,0	5
1250	1250	64,0	5

Beställningsexempel

BFU 315 90

Produkt

Dimension Ød1

Vinkel α

EUROVENT CERTIFIED PERFORMANCE
DUCT-MC
Identification number 17.11.002
www.eurovent-certification.com

Rätt till ändringar förbehålles

Böj – falsad

BFU 60°

Beskrivning

Segmenterad och falsad böj.

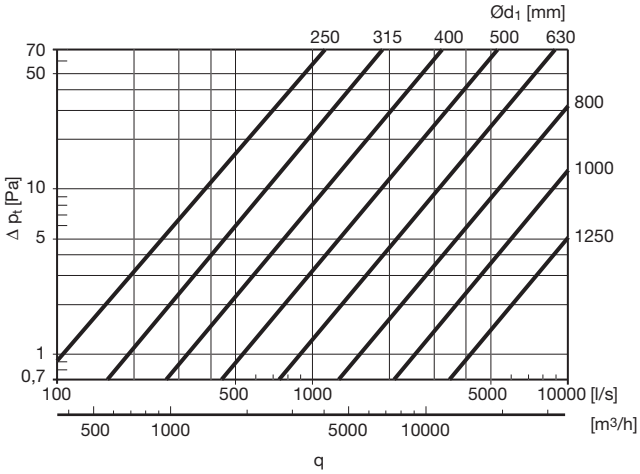

Dimensioner

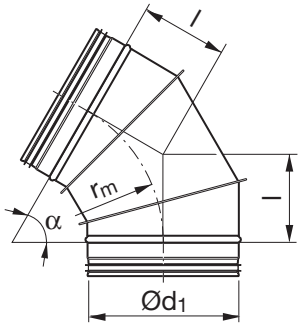

$r_m \approx 1 \cdot d_1$

Ød1 nom	l mm	m kg
250	144	1,48
315	182	2,20
400	231	3,47
500	289	6,00
630	364	9,20
800	462	14,8
1000	577	24,2
1250	722	36,6

Beställningsexempel

	BFU	315	60
Produkt			
Dimension Ød1			
Vinkel α			

EUROVENT CERTIFIED PERFORMANCE
DUCT-MC
Identification number 17.11.002
www.eurovent-certification.com

Böj – falsad

BFU 45°

1 2 3 4 5 6 7 8 9 10 11 12 13 14 15 16 17 18

Beskrivning

Segmenterad och falsad böj.

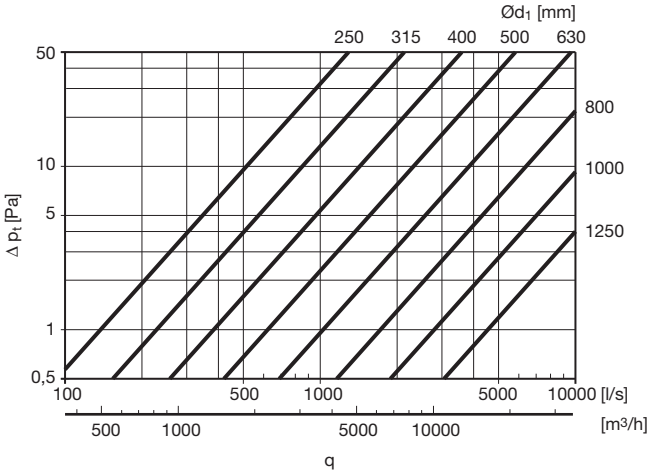

Dimensioner

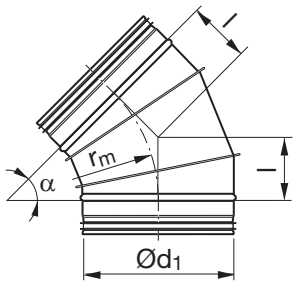

$r_m = 1 \cdot d_1$

Ød1 nom	l mm	m kg
250	104	1,26
315	130	1,90
400	166	2,96
500	207	4,90
630	261	7,49
800	331	15,0
1000	414	19,5
1250	518	38,0

Beställningsexempel

	BFU	250	45
Produkt			
Dimension Ød1			
Vinkel α			

EUROVENT CERTIFIED PERFORMANCE
DUCT-MC
Identification number 17.11.002
www.eurovent-certification.com

Rätt till ändringar förbehålles

Böj – falsad

BFU 30°

Beskrivning

Segmenterad och falsad böj.

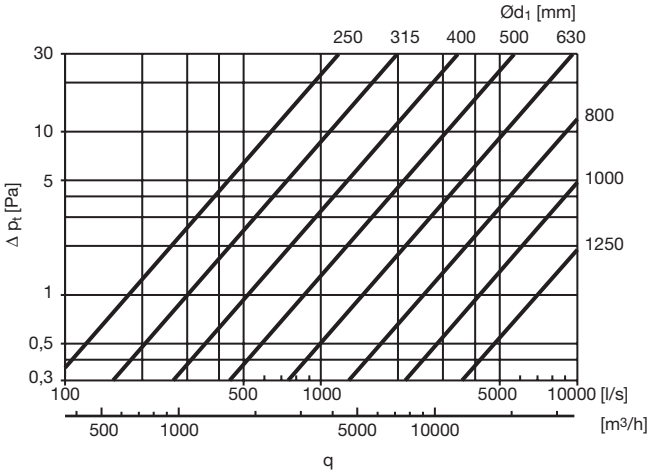

Dimensioner

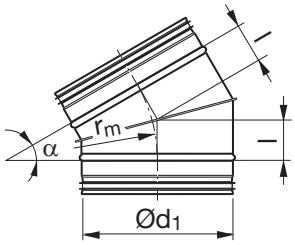

$r_m = 1 \cdot d_1$

Ød$_1$ nom	l mm	m kg
250	67	1,00
315	84	1,42
400	107	2,27
500	134	3,70
630	169	5,60
800	214	11,0
1000	268	13,4
1250	335	19,0

Beställningsexempel

	BFU	315	30
Produkt			
Dimension Ød$_1$			
Vinkel α			

EUROVENT CERTIFIED PERFORMANCE
DUCT-MC
Identification number 17.11.002
www.eurovent-certification.com

Böj – falsad

BFU 15°

1 2 3 4 5 6 7 8 9 10 11 12 13 14 15 16 17 18

Beskrivning

Segmenterad och falsad böj.

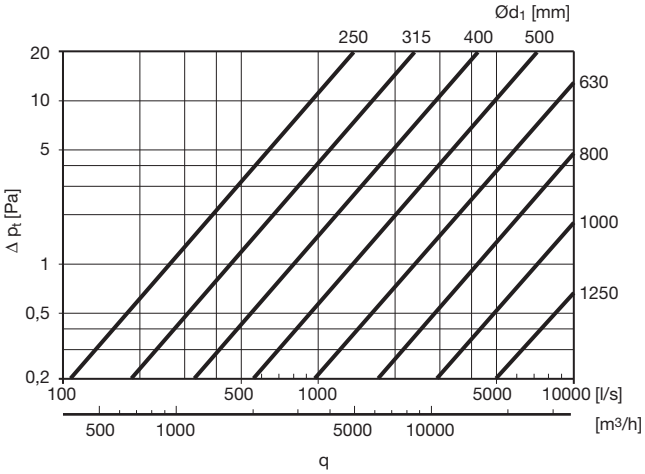

Dimensioner

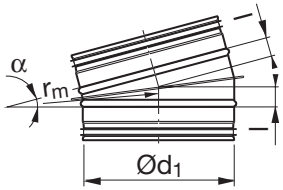

$r_m = 1 \cdot d_1$

Ød$_1$ nom	l mm	m kg
250	33	0,65
315	41	0,91
400	53	1,70
500	66	2,65
630	83	4,00
800	105	7,00
1000	132	10,4
1250	165	14,5

Beställningsexempel

BFU 400 15

Produkt

Dimension Ød$_1$

Vinkel α

EUROVENT CERTIFIED PERFORMANCE
DUCT-MC
Identification number 17.11.002
www.eurovent-certification.com

Rätt till ändringar förbehålles

Böj – kort

BKU90°

Beskrivning

Pressad och sömsvetsad böj med kort bygglängd.

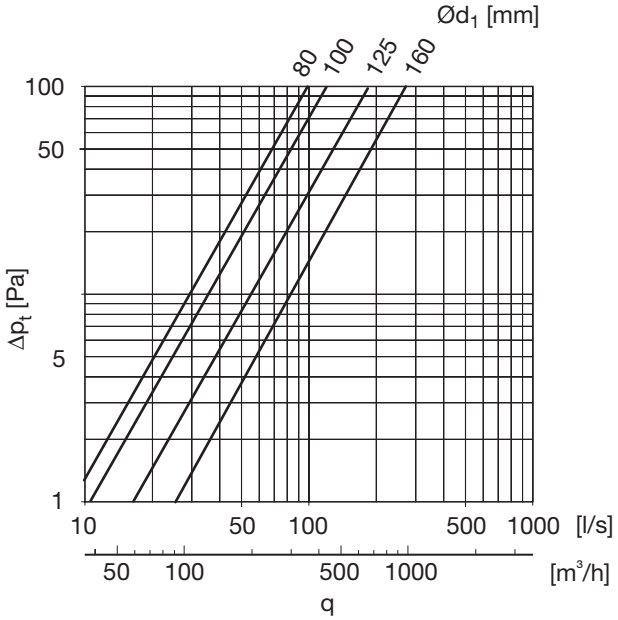

Dimensioner

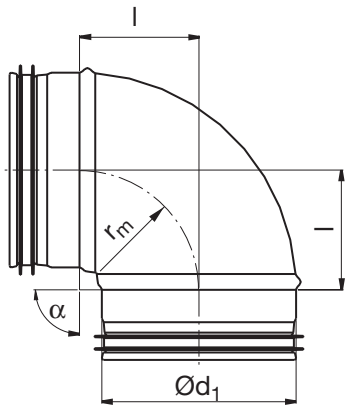

$r_m \approx 0{,}6 \cdot d_1$

Ød1 nom	l mm	m kg
80	80	0,14
100	62	0,22
125	79	0,31
160	94	0,50

Beställningsexempel

	BKU	100	90
Produkt			
Dimension Ød1			
Vinkel α			

EUROVENT CERTIFIED PERFORMANCE
DUCT-MC
Identification number 17.11.002
www.eurovent-certification.com

Böj – kort, falsad

BKFU 90°

1 2 3 4 5 6 7 8 9 10 11 12 13 14 15 16 17 18

Beskrivning

Segmenterad och falsad böj med kort bygglängd.

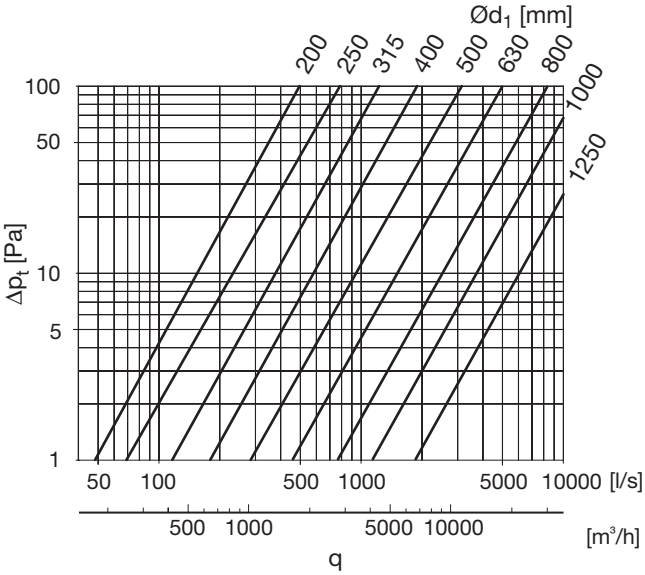

Dimensioner

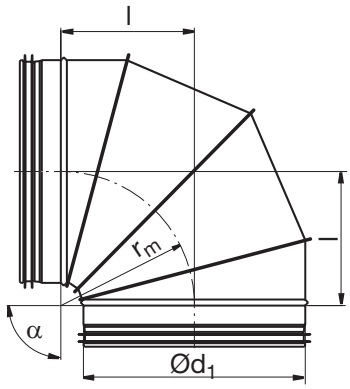

$r_m \approx 0{,}6 \cdot d_1$

Ød1 nom	l mm	m kg
200	158	1,18
250	180	1,64
315	220	2,49
400	255	3,61
500	315	6,30
630	397	9,45
800	470	18,0
1000	570	26,9
1250	695	38,8

Beställningsexempel

	BKFU	250	90
Produkt			
Dimension Ød1			
Vinkel α			

EUROVENT CERTIFIED PERFORMANCE
DUCT-MC
Identification number 17.11.002
www.eurovent-certification.com

Rätt till ändringar förbehålles

Böj – lång

BSU 90°

Beskrivning

Pressad och sömsvetsad böj.

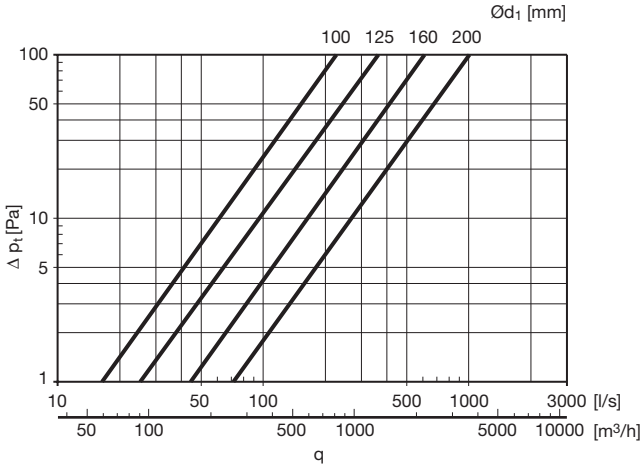

Dimensioner

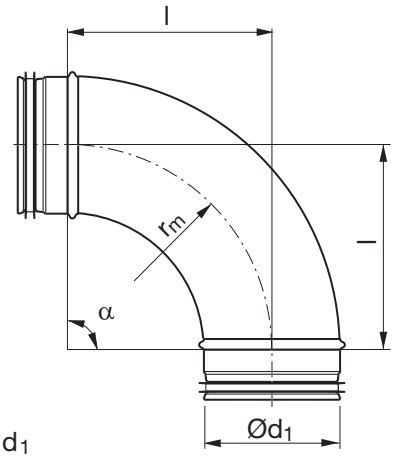

$r_m \approx 1{,}5 \cdot d_1$

Ød$_1$ nom	l mm	m kg
100	150	0,50
125	190	0,79
160	240	1,14
200	300	1,55
250	375	3,20

Beställningsexempel

BSU 200 90

Produkt

Dimension Ød$_1$

Vinkel α

EUROVENT CERTIFIED PERFORMANCE
DUCT-MC
Identification number 17.11.002
www.eurovent-certification.com

Böj – lång

BSU 45°

Beskrivning

Pressad och sömsvetsad böj.

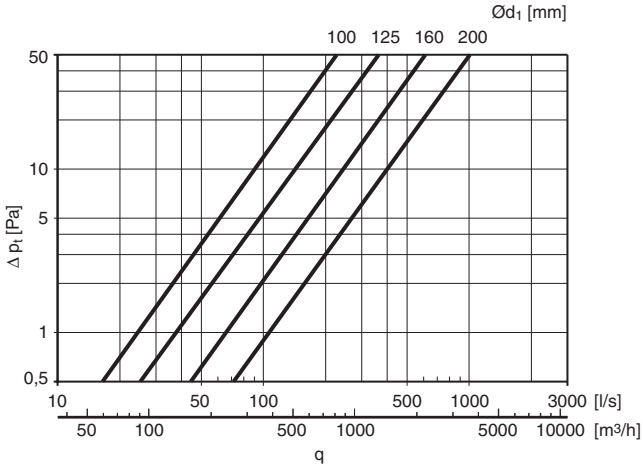

Dimensioner

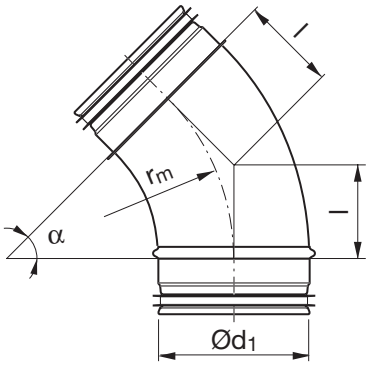

$r_m \approx 1{,}5 \cdot d_1$

Ød1 nom	l mm	m kg
100	62	0,26
125	79	0,41
160	100	0,59
200	124	0,82
250	155	1,64

Beställningsexempel

	BSU	125	45
Produkt			
Dimension Ød1			
Vinkel α			

EUROVENT CERTIFIED PERFORMANCE
DUCT-MC
Identification number 17.11.002
www.eurovent-certification.com

Rätt till ändringar förbehålles

Lindab®

Böj – lång, falsad

BSFU 90°

Beskrivning

Segmenterad och falsad böj.

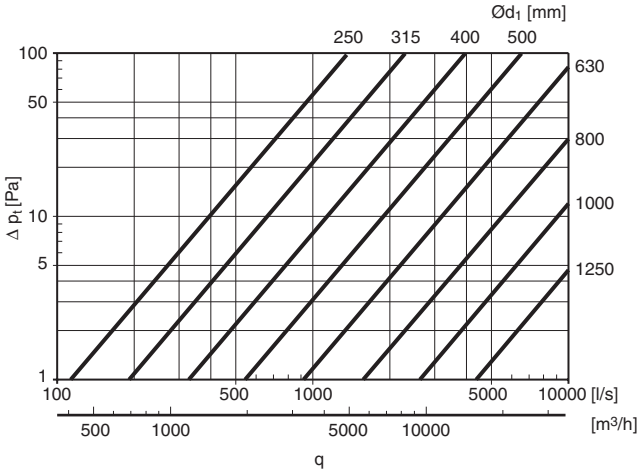

Dimensioner

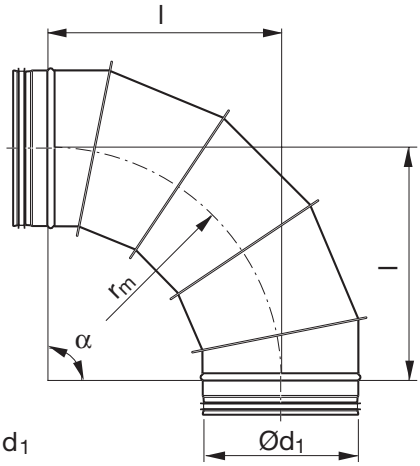

$r_m \approx 1{,}5 \cdot d_1$

Ød1 nom	l mm	m kg
250	375	2,70
315	473	4,20
400	600	8,30
500	750	11,9
630	945	18,8
800	1200	26,9
1000	1500	47,7
1250	1875	78,5

Beställningsexempel

BSFU 315 90

Produkt

Dimension Ød1

Vinkel α

EUROVENT CERTIFIED PERFORMANCE
DUCT-MC
Identification number 17.11.002
www.eurovent-certification.com

Böj – lång, falsad

BSFU 45°

1 2 3 4 5 6 7 8 9 10 11 12 13 14 15 16 17 18

Beskrivning

Segmenterad och falsad böj.

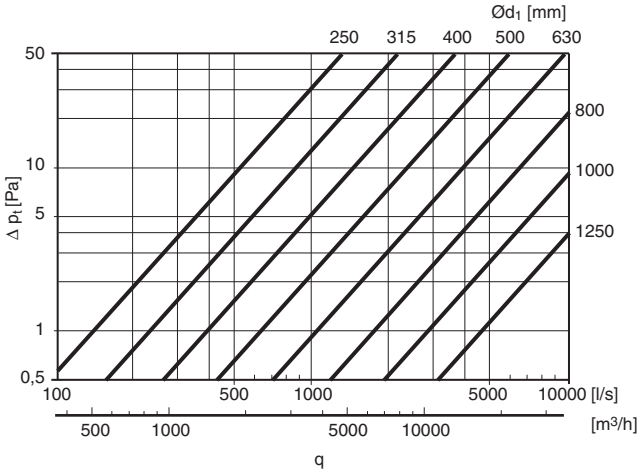

Dimensioner

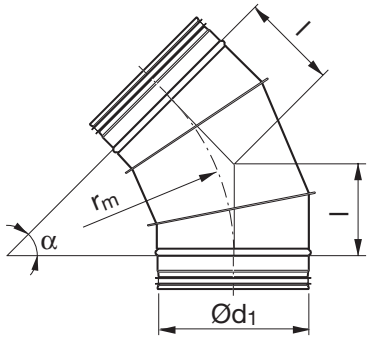

$r_m = 1{,}5 \cdot d_1$

Ød1 nom	l mm	m kg
250	155	1,60
315	196	2,26
400	249	4,50
500	311	6,60
630	391	9,50
800	497	13,1
1000	621	23,9
1250	777	36,1

Beställningsexempel

BSFU 315 45

Produkt

Dimension Ød1

Vinkel α

EUROVENT CERTIFIED PERFORMANCE
DUCT-MC
Identification number 17.11.002
www.eurovent-certification.com

Rätt till ändringar förbehålles

Böj – Ingjutningsprogram BKMU 90°

Beskrivning

Pressad och sömsvetsad böj med kort bygglängd och muffmått.

Har Click-funktion i Safe-änden – har öppet omvik.
Har ingen Click-funktion i muffänden – har inga nockar.

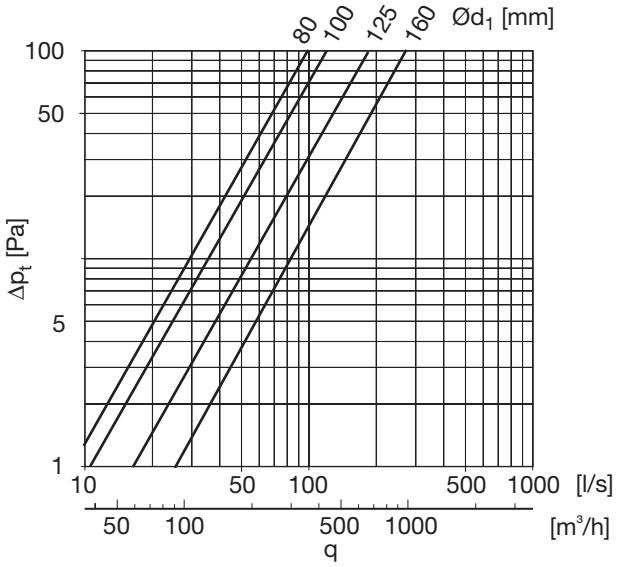

Beställningsexempel

	BKMU	100	90
Produkt			
Dimension Ød1			
Vinkel α			

Dimensioner

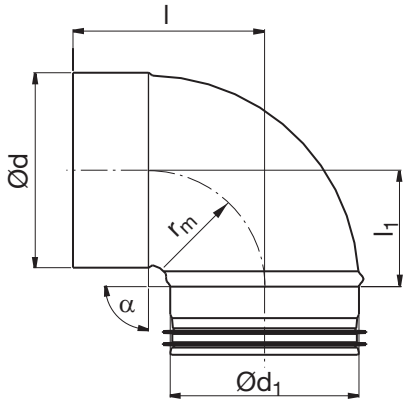

$r_m = 0{,}6 \cdot d_1$

Ød1 nom	Ød nom	l mm	l1 mm	m kg
80	80	123	80	0,13
100	100	105	62	0,21
125	125	120	79	0,31
160	160	136	94	0,63

EUROVENT CERTIFIED PERFORMANCE
DUCT-MC
Identification number 17.11.002
www.eurovent-certification.com

Böj, kort, falsad, muffmått BKFMU 90°

Beskrivning

Segmenterad och falsad böj med kort bygglängd och muffmått.

Har Click-funktion i Safe-änden – har öppet omvik.
Har normalt ingen Click-funktion i muffänden – har inga nockar.
Kan mot beställning erhållas med Click-funktion i muffänden också – alltså med nockar.

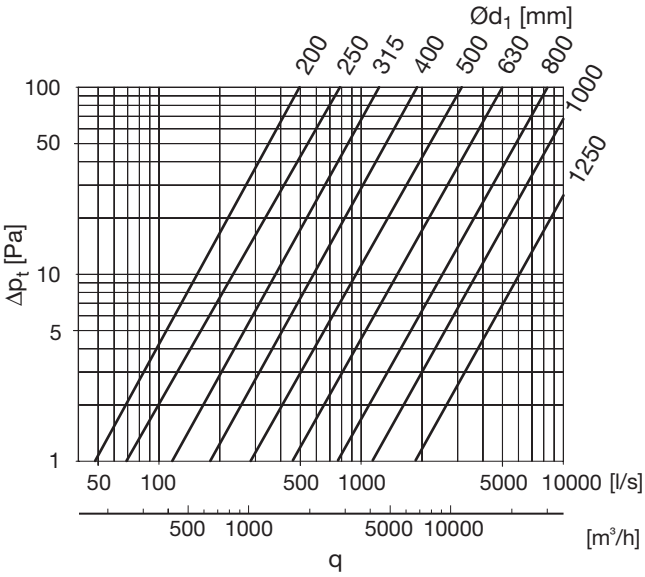

Beställningsexempel

	BKFMU	250	90
Produkt			
Dimension Ød$_1$			
Vinkel α			

Dimensioner

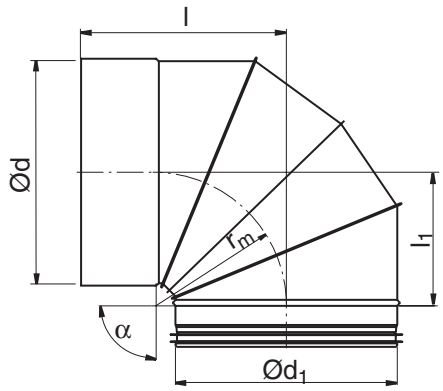

$r_m \approx 0{,}6 \cdot d_1$

Ød$_1$ nom	Ød nom	l mm	l$_1$ mm	m kg
200	200	199	158	1,17
250	250	240	180	1,59
315	315	280	220	2,26
400	400	335	255	3,46
500	500	395	315	6,33
630	630	475	397	9,51
800	800	570	470	20,0
1000	1000	690	570	32,0
1250	1250	815	695	52,0

EUROVENT CERTIFIED PERFORMANCE
DUCT-MC
Identification number 17.11.002
www.eurovent-certification.com

Rätt till ändringar förbehålles

Rensbar böj

BKCU 90°

Beskrivning

Pressad och sömsvetsad böj med separat uttag för rensning.

Anslutningen är försedd med Safe-stos och passar mot renslucka.

Konstruktionen ger lägre tryckfall än motsvarande lösning med T-rör. Stosen kan även med fördel användas som anslutning för kanal SR.

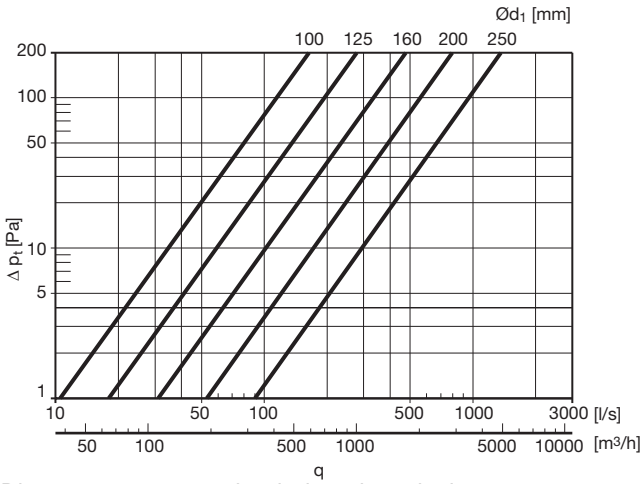

Diagrammet avser resbar böj med renslucka.
Tryckfallet är oberoende av stosens dimension ($Ød_3 \leq Ød_1$).

Beställningsexempel

	BKCU	200	160
Produkt			
Dimension $Ød_1$			
Dimension $Ød_3$			

Dimensioner

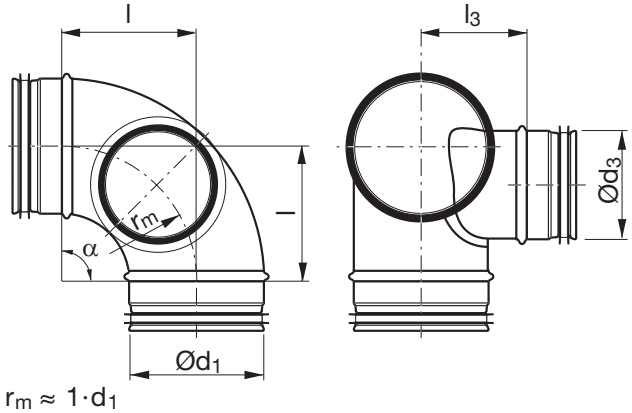

$r_m \approx 1 \cdot d_1$

$Ød_1$ nom	$Ød_3$ nom	l mm	l_3 mm	m kg
100	100	100	75	0,41
125	100	125	90	0,59
125	125	125	90	0,66
160	125	160	110	0,97
160	160	160	110	0,97
200	160	200	130	1,24
200	200	200	130	1,28
250	200	250	155	1,93
250	250	250	150	2,01

EUROVENT CERTIFIED PERFORMANCE
DUCT-MC
Identification number 17.11.002
www.eurovent-certification.com

Rensbar böj

BFKCU 90°

1 2 3 4 5 6 7 8 9 10 11 12 13 14 15 16 17 18

Beskrivning

Segmenterad och falsad böj med separat uttag för rensning.

Anslutningen är försedd med Safe-stos och passar mot renslucka.

Konstruktionen ger lägre tryckfall än motsvarande lösning med T-rör. Stosen kan även med fördel användas som anslutning för kanal SR.

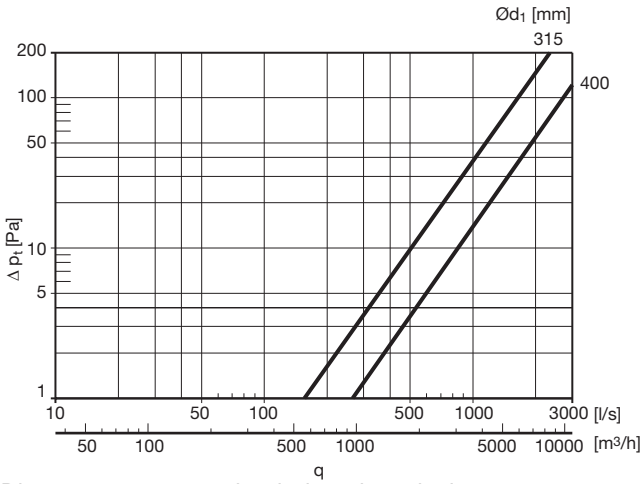

Diagrammet avser resbar böj med renslucka.
Tryckfallet är oberoende av stosens dimension ($Ød_3 \leq Ød_1$).

Beställningsexempel

BFKCU 315 250

Produkt
Dimension $Ød_1$
Dimension $Ød_3$

Dimensioner

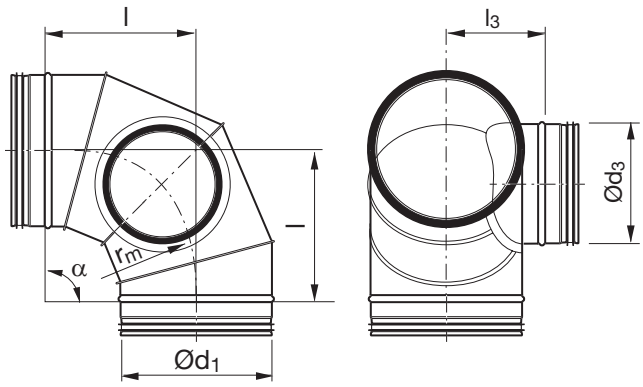

$r_m \approx 1 \cdot d_1$

Ød1 nom	Ød3 nom	l mm	l3 mm	m kg
315	250	315	185	4,60
315	315	315	185	4,60
400	315	400	227	7,53
400	400	400	227	7,25

EUROVENT CERTIFIED PERFORMANCE
DUCT-MC
Identification number 17.11.002
www.eurovent-certification.com

Rätt till ändringar förbehålles

Lindab

Rensbar böj

BBKCU 90°

Beskrivning

Pressad och sömsvetsad böj med separat uttag för rensning. Anslutningen är försedd med Safe-stos och passar mot renslucka.

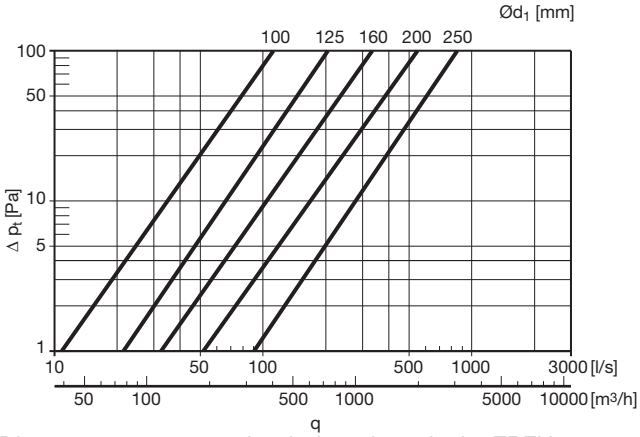

Diagrammet avser rensbar böj med renslucka EPFH samt med samma dimension på stos och huvudrör ($Ød_3 = Ød_1$).

För renslucka KCU samt $Ød_3 = Ød_1$, är tryckfallet ca 30% lägre.
För renslucka EPFH samt ett stegs mindre stosdimension ($Ød_3 < Ød_1$) är tryckfallet ca 30% lägre.
För renslucka KCU samt ett stegs mindre stosdimension ($Ød_3 < Ød_1$) är tryckfallet ca 50% lägre.

Beställningsexempel

BBKCU 200 160

Produkt
Dimension $Ød_1$
Dimension $Ød_3$

Dimensioner

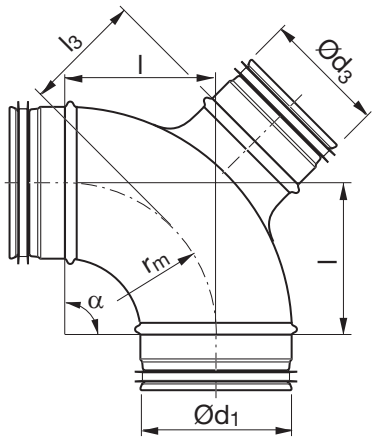

$r_m \approx 1 \cdot d_1$

$Ød_1$ nom	$Ød_3$ nom	l mm	l_3 mm	m kg
100	100	100	75	0,42
125	100	125	78	0,58
125	125	125	83	0,58
160	125	160	100	0,97
160	160	160	105	0,96
200	160	200	125	1,24
200	200	200	125	1,29
250	200	250	150	2,02
250	250	250	150	2,12

EUROVENT CERTIFIED PERFORMANCE
DUCT-MC
Identification number 17.11.002
www.eurovent-certification.com

Rätt till ändringar förbehålles

Rensbar böj

BFBKCU 90°

Beskrivning

Segmenterad och falsad böj med separat uttag för rensning.
Anslutningen är försedd med Safe-stos och passar mot renslucka.

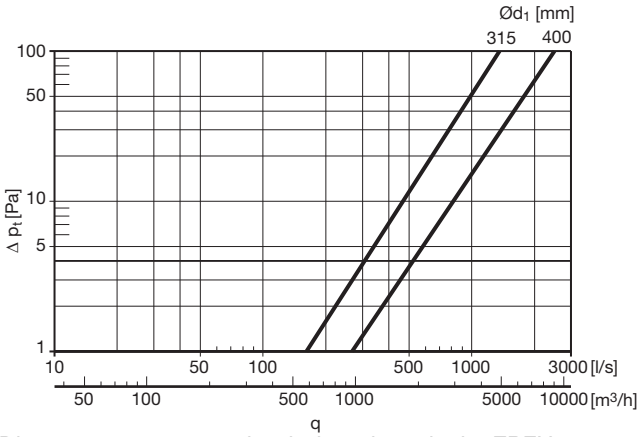

Diagrammet avser rensbar böj med renslucka EPFH samt med samma dimension på stos och huvudrör ($Ød_3 = Ød_1$).

För renslucka KCU samt $Ød_3 = Ød_1$, är tryckfallet ca 30% lägre.
För renslucka EPFH samt ett stegs mindre stosdimension ($Ød_3 < Ød_1$) är tryckfallet ca 30% lägre.
För renslucka KCU samt ett stegs mindre stosdimension ($Ød_3 < Ød_1$) är tryckfallet ca 50% lägre.

Beställningsexempel

BFBKCU 315 250

Produkt
Dimension $Ød_1$
Dimension $Ød_3$

Dimensioner

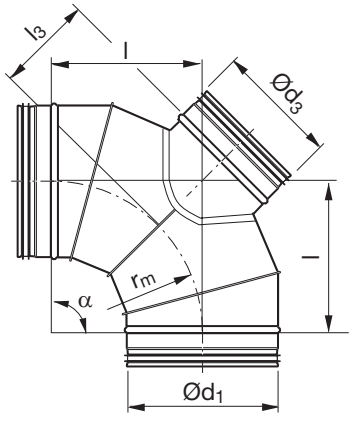

$r_m \approx 1 \cdot d_1$

Ød1 nom	Ød3 nom	l mm	l3 mm	m kg
315	250	315	185	4,50
315	315	315	185	4,50
400	315	400	227	7,30
400	400	400	227	7,30

EUROVENT CERTIFIED PERFORMANCE
DUCT-MC
Identification number 17.11.002
www.eurovent-certification.com

Rätt till ändringar förbehålles

Lindab

Böj – Ingjutningsprogram BU

Beskrivning

Kort bygglängd med muffmått och spikfläns med förstansade hål.

Dimensioner

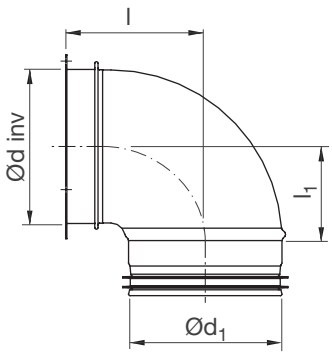

$Ød_1$ nom	Ød nom	l mm	l_1 mm	m kg
80	80	101	80	0,26
100	100	93	62	0,24
125	125	106	79	0,32
160	160	130	94	0,43

Beställningsexempel

BU	100	90	GJUT
Produkt			
Dimension $Ød_1$			
Vinkel α			
Specifikation			

EUROVENT CERTIFIED PERFORMANCE
DUCT-MC
Identification number 17.11.002
www.eurovent-certification.com

Böj – Ingjutningsprogram BSIU

1 2 3 4 5 6 7 8 9 10 11 12 13 14 15 16 17 18

Beskrivning

Kort bygglängd med ventilram och spikfläns med förstansade hål.

Passar bl a till ventil KVB.

Dimensioner

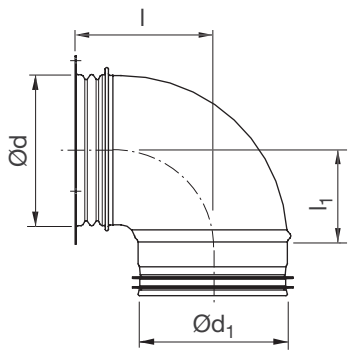

$Ød_1$ nom	Ød nom	l mm	l_1 mm	m kg
100	92	93	62	0,23
125	117	106	79	0,31
160	152	131	94	0,39

Beställningsexempel

BSIU	100	90	GJUT
Produkt			
Dimension $Ød_1$			
Vinkel α			
Specifikation			

EUROVENT CERTIFIED PERFORMANCE
DUCT-MC
Identification number 17.11.002
www.eurovent-certification.com

Rätt till ändringar förbehålles

Reduktion

RCU

Beskrivning

Pressad, centrisk reduktion för att tillmötesgå kraven på kort bygglängd med lågt tryckfall och låg egenljudalstring.

Beställningsexempel

RCU 315 250

Produkt

Dimension Ød$_1$

Dimension Ød$_2$

Dimensioner

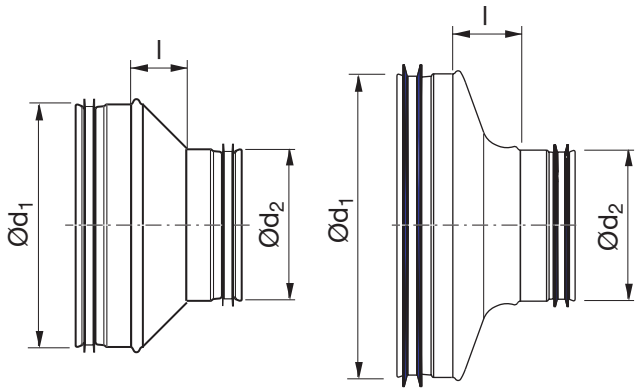

Ød$_1$ nom	Ød$_2$ nom	l mm	m kg
80	63	18	0,12
100	63	30	0,17
100 *	80	26	0,18
125 *	80	36	0,16
125 *	100	27	0,21
160	80	55	0,31
160 *	100	46	0,17
160 *	125	35	0,22
200 *	100	46	0,22
200 *	125	55	0,30
200 *	160	39	0,29
250	125	70	0,62
250 *	160	60	0,46
250 *	200	42	0,46
315	160	91	0,86
315 *	200	74	0,72
315 *	250	50	0,65
400	200	118	1,37
400	250	94	1,38
400	315	54	1,29
500 **	250	128	2,30
500	315	95	1,90
500	400	68	1,76
630 **	315	160	3,37
630 **	400	118	3,17
630 **	500	68	2,89

* Med avrundad övergång

** Handbyggt utförande

1 2 3 4 5 6 7 8 9 10 11 12 13 14 15 16 17 18

EUROVENT CERTIFIED PERFORMANCE
DUCT-MC
Identification number 17.11.002
www.eurovent-certification.com

Reduktion

RCFU

1 2 3 4 5 6 7 8 9 10 11 12 13 14 15 16 17 18

Beskrivning

Pressad, centrisk reduktion med muffmått, utförd med 45° vinkel för att tillmötesgå kraven på kort bygglängd med lågt tryckfall och låg egenljudalstring. Ød passar utanpå detalj.

Dimensioner

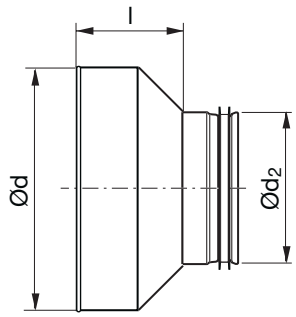

Ød nom	Ød$_2$ nom	l mm	m kg
80	63	57	0,11
100	63	70	0,14
100 *1	80	61	0,16
125 *1	80	73	0,16
125 *1	100	64	0,14
160 *	80	92	0,24
160 *1	100	83	0,16
160 *1	125	71	0,20
200 *1	100	84	0,23
200 *1	125	90	0,27
200 *1	160	73	0,26
250 *	125	133	0,57
250 *1	160	117	0,40
250 *1	200	103	0,42
315 *	160	153	0,82
315 *1	200	134	0,77
315 *1	250	108	0,65
400 *	200	196	1,31
400 *	250	174	1,37
400 *	315	133	1,20
500 **	250	208	2,12
500 **	315	185	2,09
500 **	400	150	1,95
630 **	315	240	2,76
630 **	400	198	2,72
630 **	500	148	2,69

* Med omvikt kant
** Handbyggt utförande
1 Med avrundad övergång

Beställningsexempel

RCFU 315 250

Produkt
Dimension Ød
Dimension Ød$_2$

EUROVENT CERTIFIED PERFORMANCE
DUCT-MC
Identification number 17.11.002
www.eurovent-certification.com

Rätt till ändringar förbehålles

Lindab®

Reduktioner

RCU, RCFU

Tekniska data

1 dimensionsteg

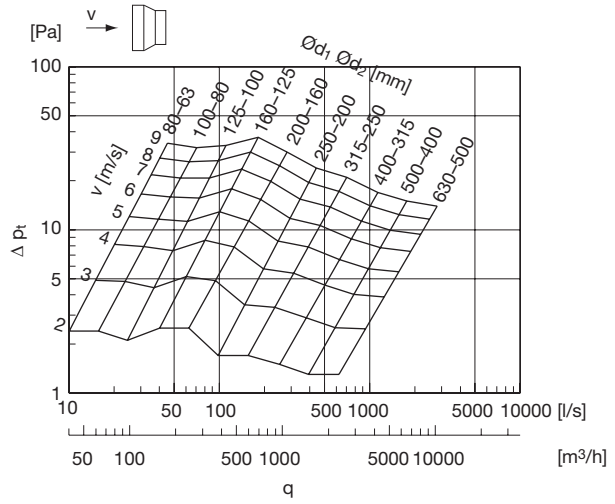

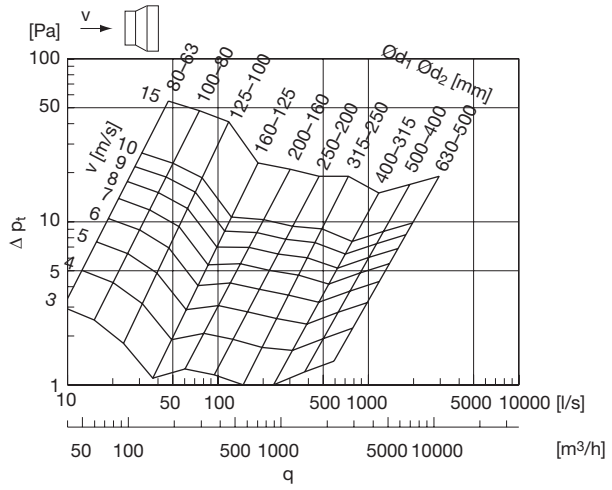

2 dimensionssteg

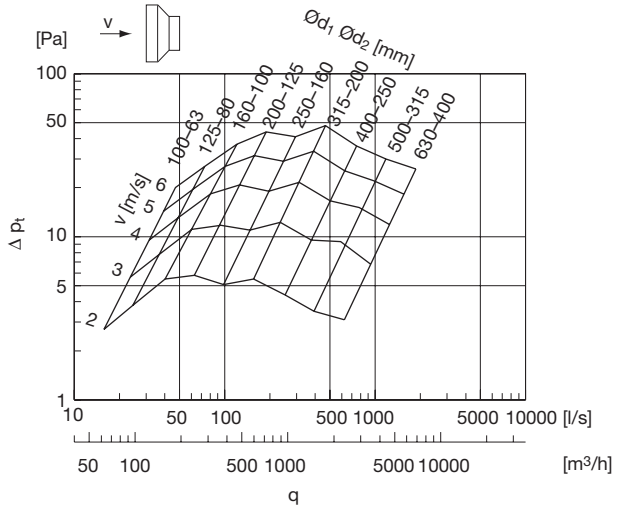

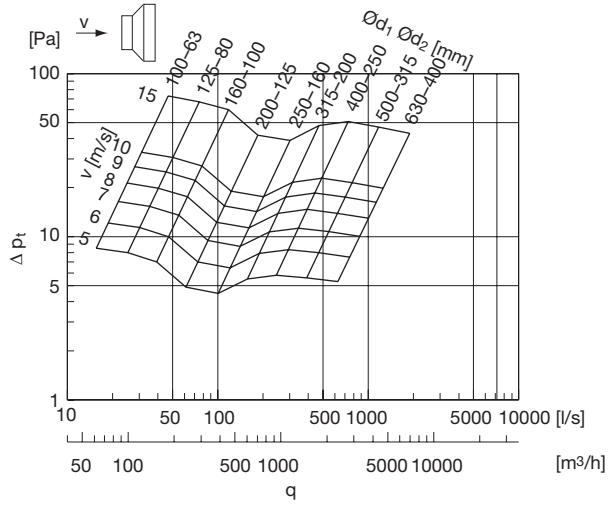

3 dimensionssteg

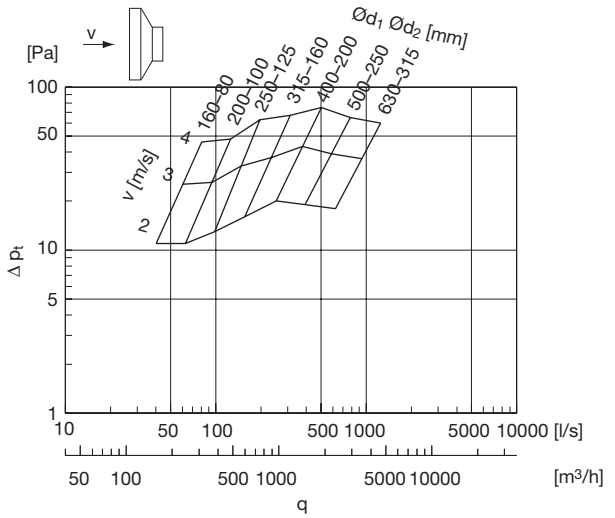

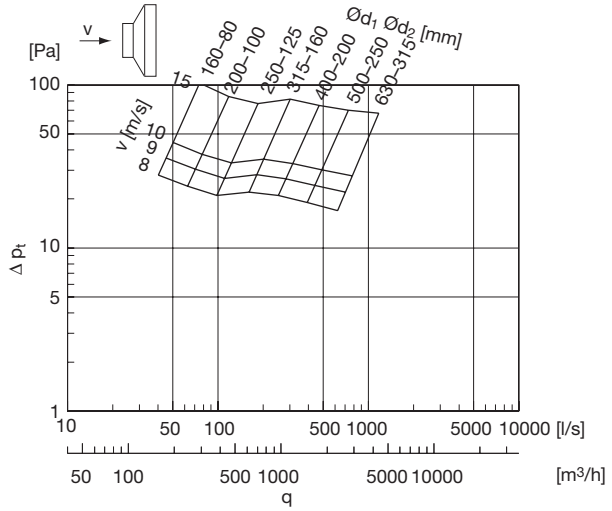

EUROVENT CERTIFIED PERFORMANCE
DUCT-MC
Identification number 17.11.002
www.eurovent-certification.com

Reduktion

RU

Beskrivning

Kort, excentrisk reduktion för att uppnå extremt kort bygglängd.

Dimensioner

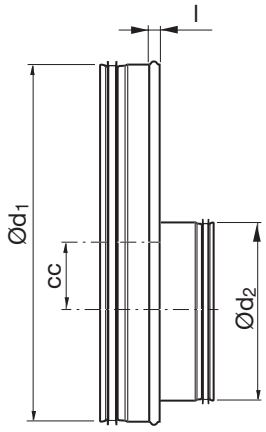

Ød$_1$ nom	Ød$_2$ nom	cc mm	l mm	m kg
400	200	90	12	1,42
400	250	65	12	1,54
400	315	33	12	1,51
500	250	115	12	1,98
500	315	83	12	1,95
500	400	40	12	1,92
630	315	148	4	2,85
630	400	105	4	2,82
630	500	55	4	2,78
800	400	190	4	4,06
800	500	140	4	4,02
800	630	75	4	3,75
1000	500	240	4	6,52
1000	630	175	4	6,17
1000	800	90	4	5,23
1250	630	300	4	9,69
1250	800	215	4	8,74
1250	1000	115	4	7,56

Beställningsexempel

RU 400 315

Produkt
Dimension Ød$_1$
Dimension Ød$_2$

EUROVENT CERTIFIED PERFORMANCE
DUCT-MC
Identification number 17.11.002
www.eurovent-certification.com

Rätt till ändringar förbehålles

Lindab®

Reduktion

RFU

Beskrivning

Kort, excentrisk reduktion med muffmått för att uppnå extremt kort bygglängd.

Ød passar utanpå detalj.

Dimensioner

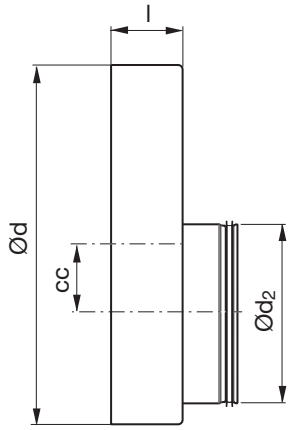

Ød nom	$Ød_2$ nom	cc mm	l mm	m kg
400 *	200	90	80	1,33
400 *	250	65	80	1,44
400 *	315	33	80	1,42
500	250	115	80	2,09
500	315	83	80	2,06
500	400	40	80	2,03
630	315	148	80	2,79
630	400	105	80	2,76
630	500	55	80	2,72
800	400	190	100	3,76
800	500	140	100	3,72
800	630	75	100	3,44
1000	500	240	100	7,34
1000	630	175	100	6,99
1000	800	90	100	6,04
1250	630	300	120	11,0
1250	800	215	120	10,0
1250	1000	115	120	8,86

* Med omvikt kant

Beställningsexempel

RFU 630 315

Produkt
Dimension Ød
Dimension $Ød_2$

EUROVENT CERTIFIED PERFORMANCE
DUCT-MC
Identification number 17.11.002
www.eurovent-certification.com

Reduktion

RFLU

Beskrivning

Lång, tangentiell, reduktion med muffanslutning med ca 35° vinkel

Har klickfunktion i Safe-änden - har en öppen omvikt ände. Har normalt ingen klickfunktion i honänden - har inga klackar.
Ø 80–315 kan på beställning levereras med klickfunktion i honänden – det vill säga med klackar.

Dimensioner

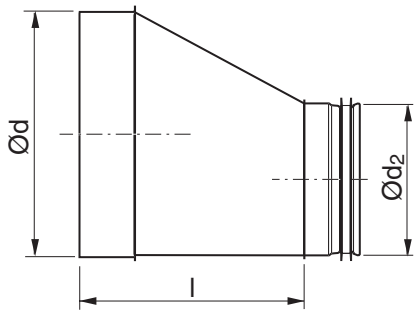

Beställningsexempel

	RFLU	250	160
Produkt			
Dimension Ød			
Dimension $Ød_2$			

Dimensioner

Ød nom	$Ød_2$ nom	l mm	m kg
80	63	98	0,14
100	63	126	0,20
100	80	103	0,18
125	63	159	0,28
125	80	137	0,26
125	100	109	0,24
160	63	207	0,43
160	80	185	0,42
160	100	157	0,40
160	125	123	0,36
200	80	240	0,61
200	100	213	0,59
200	125	178	0,55
200	160	130	0,50
250	100	301	0,94
250	125	267	0,90
250	160	219	0,87
250	200	164	0,75
315	125	356	1,36
315	160	308	1,31
315	200	253	1,21
315	250	184	1,09
400	160	450	2,44
400	200	395	2,31
400	250	326	2,20
400	315	237	1,86
500	200	532	3,66
500	250	463	3,51
500	315	374	3,16
500	400	262	2,69
630	250	642	5,60
630	315	553	5,25
630	400	441	4,79
630	500	304	4,00
800	400	699	8,81
800	500	562	8,02
800	630	384	6,62
1000	630	678	11,7
1000	800	450	9,91
1250	630	1022	20,1
1250	800	793	19,3
1250	1000	518	14,4

EUROVENT CERTIFIED PERFORMANCE
DUCT-MC
Identification number 17.11.002
www.eurovent-certification.com

Rätt till ändringar förbehålles

Lindab®

Reduktion

RCLU

Beskrivning

Lång, centrisk, byggd reduktion med ca 18° vinkel.

Dimensioner

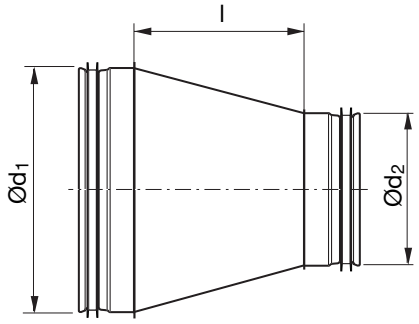

Ød$_1$ nom	Ød$_2$ nom	l mm	m kg
125	63	115	0,28
160	63	163	0,43
200	80	195	0,61
250	100	236	0,94
315	125	291	1,36
400	160	365	2,44
500	200	447	3,66
630	250	557	5,60
800	400	594	8,81
800	500	457	8,02
800	630	279	6,62
1000	500	732	13,1
1000	630	553	11,7
1000	800	325	9,91
1120	600	759	15,9
1250	630	897	19,7
1250	800	668	17,9
1250	1000	393	14,4

Beställningsexempel

RCLU 200 100

Produkt
Dimension Ød$_1$
Dimension Ød$_2$

EUROVENT CERTIFIED PERFORMANCE
DUCT-MC
Identification number 17.11.002
www.eurovent-certification.com

Reduktion

RCLU

1
2
3
4
5
6
7
8
9
10
11
12
13
14
15
16
17
18

Tekniska data

1 dimensionsteg

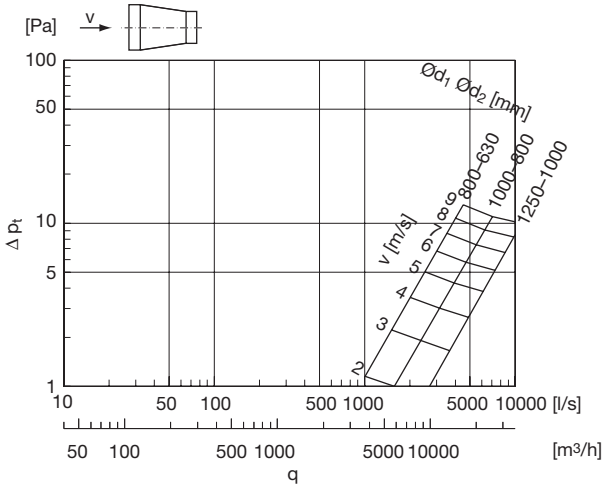

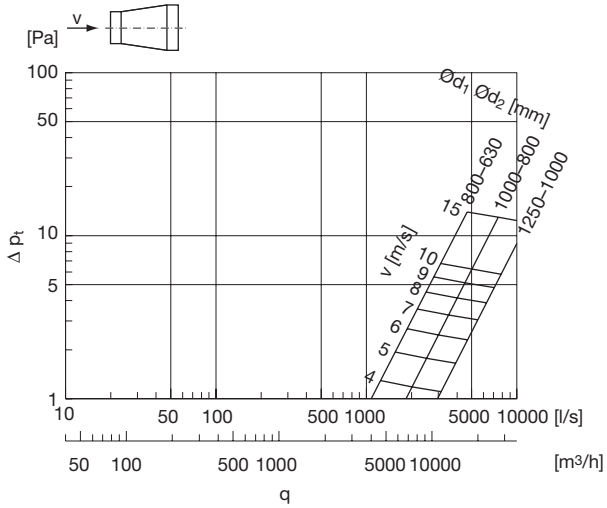

2 dimensionssteg

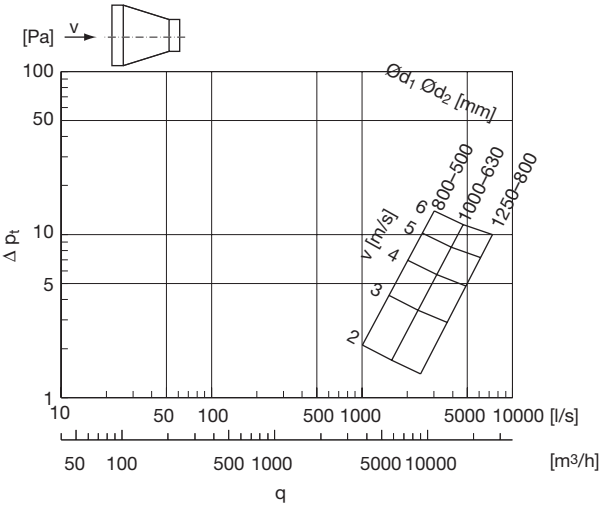

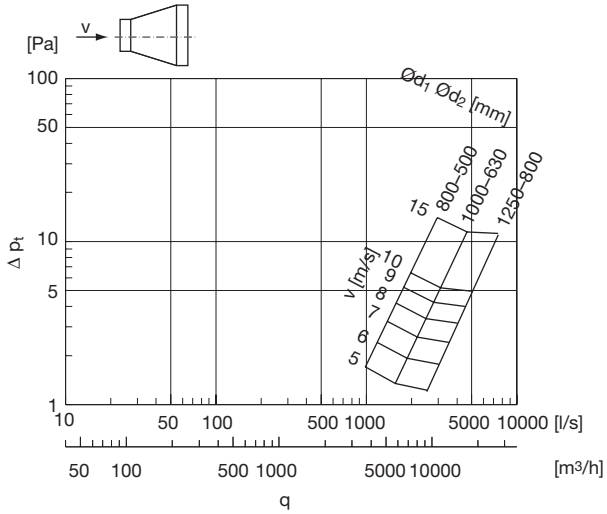

3 dimensionssteg

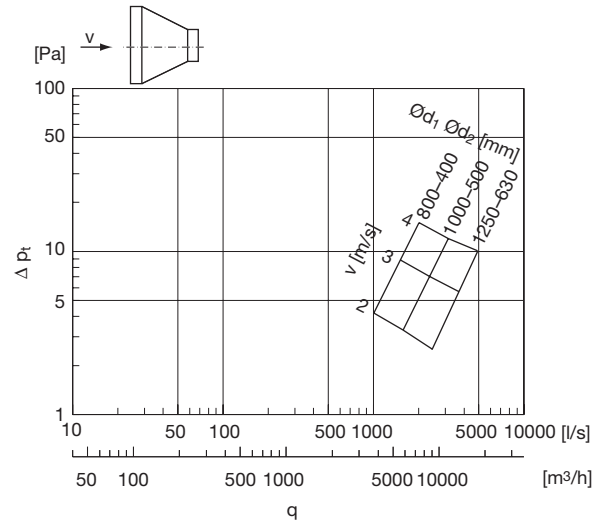

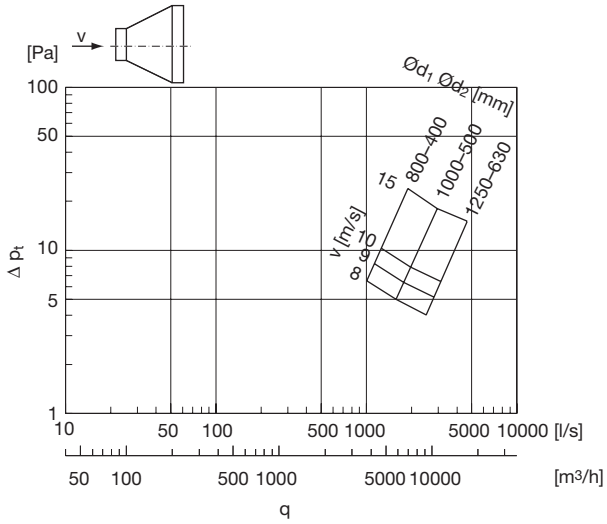

EUROVENT CERTIFIED PERFORMANCE
DUCT-MC
Identification number 17.11.002
www.eurovent-certification.com

Rätt till ändringar förbehålles

Lindab®

Reduktion

RCFLU

Beskrivning

Lång, centrisk reducering med en honände och med ca. 18 ° vinkel.

Har klickfunktion i Safe-änden - har en öppen omvikt ände. Har normalt ingen klickfunktion i honänden - har inga klackar.

Ø 80–315 kan på beställning levereras med klickfunktion i honänden – det vill säga med klackar.

Dimensioner

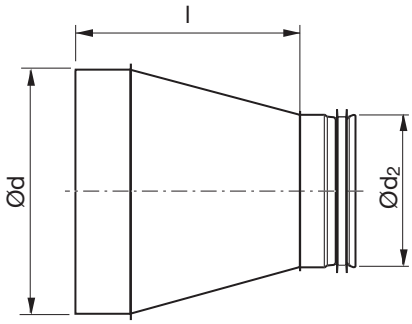

Beställningsexempel

	RCFLU	250	160
Produkt			
Dimension Ød			
Dimension $Ød_2$			

Dimensioner

Ød nom	$Ød_2$ nom	l mm	m kg
80	63	98	0,14
100	63	126	0,20
100	80	103	0,18
125	63	159	0,28
125	80	137	0,26
125	100	109	0,24
160	63	207	0,36
160	80	185	0,43
160	100	157	0,40
160	125	123	0,36
200	80	240	0,51
200	100	213	0,59
200	125	178	0,55
200	160	130	0,50
250	100	301	0,94
250	125	267	0,90
250	160	219	0,87
250	200	164	0,75
315	125	356	1,36
315	160	308	1,31
315	200	253	1,21
315	250	184	1,09
400	160	450	2,44
400	200	395	2,31
400	250	326	2,20
400	315	237	1,86
500	200	532	3,66
500	250	463	3,51
500	315	374	3,16
500	400	262	2,69
630	250	642	5,60
630	315	553	5,25
630	400	441	4,79
630	500	304	4,00
800	400	699	8,81
800	500	562	8,02
800	630	384	6,62
1000	500	857	13,1
1000	630	678	11,7
1000	800	450	9,91
1250	630	1022	20,1
1250	800	793	19,3
1250	1000	518	14,4

EUROVENT CERTIFIED PERFORMANCE
DUCT-MC
Identification number 17.11.002
www.eurovent-certification.com

Reduktion

RLU

1
2
3
4
5
6
7
8
9
10
11
12
13
14
15
16
17
18

Beskrivning

Lång, tangentiell, byggd reduktion med ca 35° vinkel.

Dimensioner

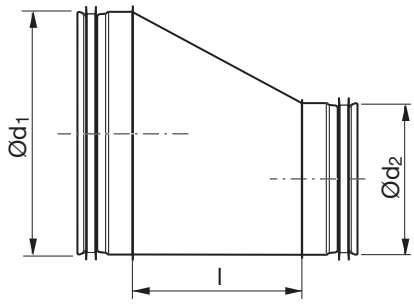

Beställningsexempel

	RLU	200	160
Produkt			
Dimension Ød$_1$			
Dimension Ød$_2$			

Dimensioner

Ød$_1$ nom	Ød$_2$ nom	l mm	m kg
80	63	53	0,14
100	63	81	0,20
100	80	58	0,18
125	63	115	0,28
125	80	92	0,26
125	100	64	0,24
160	63	163	0,43
160	80	140	0,42
160	100	112	0,40
160	125	78	0,36
200	80	195	0,61
200	100	167	0,59
200	125	133	0,55
200	160	85	0,50
250	100	236	0,94
250	125	202	0,90
250	160	154	0,87
250	200	99	0,75
315	125	291	1,36
315	160	243	1,31
315	200	188	1,21
315	250	119	1,09
400	160	365	2,44
400	200	310	2,31
400	250	241	2,20
400	315	152	1,86
500	200	447	3,66
500	250	378	3,51
500	315	289	3,16
500	400	177	2,69
630	250	557	5,60
630	315	468	5,25
630	400	356	4,79
630	500	219	4,00
800	400	594	8,81
800	500	457	8,02
800	630	279	6,62
1000	500	732	13,1
1000	630	553	11,7
1000	800	325	9,91
1250	630	897	19,7
1250	800	668	17,9
1250	1000	393	14,4

EUROVENT CERTIFIED PERFORMANCE
DUCT-MC
Identification number 17.11.002
www.eurovent-certification.com

Rätt till ändringar förbehålles

Lindab®

Påstick

PSU

Beskrivning

Pressat påstick med radie mot avgreningen.

Vissa PSU är pressade i ett och samma verktyg men passar flera dimensioner på huvudröret.

Beställningsexempel

	PSU	125	100
Produkt			
Dimension Ød			
Dimension $Ød_3$			

Dimensioner

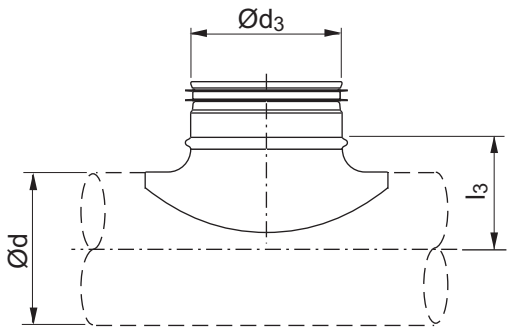

Ød nom	$Ød_3$ nom	l_3 mm	m kg
63	63	42	0,09
80	63	50	0,09
80	80	52	0,13
100	63	60	0,09
100	80	60	0,14
100	100	65	0,18
125	63	73	0,08
125	80	75	0,13
125	100	78	0,18
125	125	83	0,25
160	80	92	0,10
160	100	95	0,18
160	125	100	0,18
160	160	105	0,26
200	80	112	0,09
200	100	115	0,19
200	125	115	0,25
200	160	125	0,27
200	200	125	0,39
250	80	137	0,12
250	100	140	0,18
250	125	145	0,23
250	160	150	0,24
250	200	150	0,34
250	250	150	0,80
315	80	170	0,12
315	100	173	0,12
315	125	178	0,23
315	160	182	0,24
315	200	182	0,34
315	250	182	0,71
315	315	182	1,22

EUROVENT CERTIFIED PERFORMANCE
DUCT-MC
Identification number 17.11.002
www.eurovent-certification.com

Påstick

PSU

1
2
3
4
5
6
7
8
9
10
11
12
13
14
15
16
17
18

Ød nom	Ød$_3$ nom	l$_3$ mm	m kg
400	100	215	0,12
400	125	220	0,23
400	160	225	0,24
400	200	225	0,44
400	250	225	0,65
400	315	225	1,03
400	400	225	1,87
500	100	265	0,12
500	125	270	0,23
500	160	275	0,25
500	200	275	0,42
500	250	275	0,67
500	315	275	0,93
500	400	275	1,75
500 *	500	290	1,87
630	100	330	0,12
630	125	335	0,23
630	160	340	0,31
630	200	340	0,40
630	250	340	0,83
630	315	340	0,93
630	400	340	1,49
630 *	500	355	1,53
630 *	630	355	2,53

* Handbyggt utan radie.

EUROVENT CERTIFIED PERFORMANCE
DUCT-MC
Identification number 17.11.002
www.eurovent-certification.com

Rätt till ändringar förbehålles

T-rör

TCPU

Beskrivning

T-rör byggt med helpressad överdel eller med påstick PSU.

Beställningsexempel

	TCPU	250	160
Produkt			
Dimension $Ød_1$			
Dimension $Ød_3$			

Dimensioner

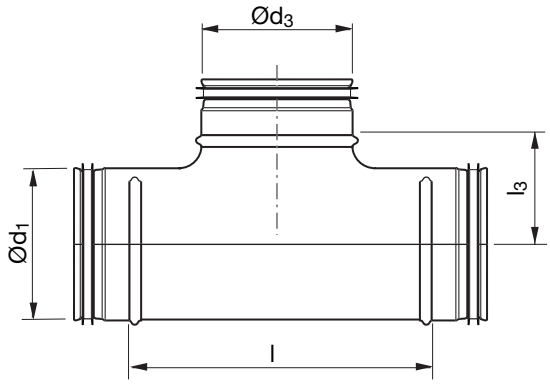

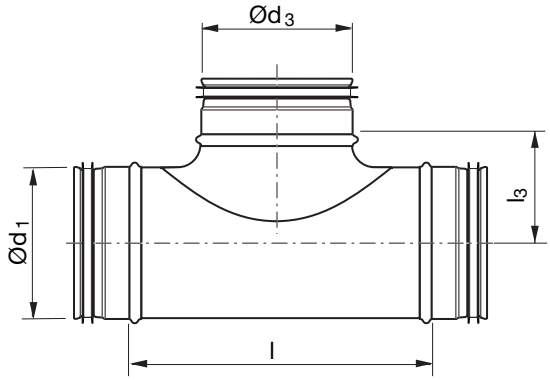

$Ød_1$ nom	$Ød_3$ nom	l mm	l_3 mm	m kg
63	63	125	42	0,26
80	63	125	50	0,31
80	80	140	52	0,36
100	63	125	60	0,35
100	80	97	60	0,23
100	100	130	65	0,32
125	63	125	73	0,44
125	80	97	72	0,34
125	100	130	78	0,37
125	125	165	83	0,44
160	80	140	92	0,59
160	100	130	95	0,46
160	125	166	100	0,53
160	160	209	105	0,63
200	80	140	112	0,77
200	100	175	115	0,88
200	125	215	115	1,02
200	160	209	125	0,67
200	200	249	125	1,21
250	80	156	137	1,13
250	100	175	140	1,22
250	125	220	145	1,48
250	160	256	150	1,58

EUROVENT CERTIFIED PERFORMANCE
DUCT-MC
Identification number 17.11.002
www.eurovent-certification.com

T-rör

TCPU

1 2 3 4 5 6 7 8 9 10 11 12 13 14 15 16 17 18

Ød$_1$ nom	Ød$_3$ nom	l mm	l$_3$ mm	m kg
250	200	306	150	1,78
250	250	296	150	1,65
315	80	156	170	1,43
315	100	175	173	1,50
315	125	220	178	1,76
315	160	256	182	1,96
315	200	306	182	2,14
315	250	350	182	2,59
315	315	363	182	2,20
400	100	175	215	2,27
400	125	225	220	2,81
400	160	266	225	3,02
400	200	300	225	3,37
400	250	350	225	3,79
400	315	415	225	4,42
400	400	510	225	6,20
500	100	175	265	3,06
500	125	225	270	3,35
500	160	266	275	3,77
500	200	300	275	4,14
500	250	350	275	4,68
500	315	415	275	5,30
500	400	510	275	6,34
500	500 *	552	290	8,27
630	100	175	330	4,03
630	125	225	335	4,41
630	160	266	340	4,99
630	200	300	340	5,35
630	250	350	340	6,00
630	315	415	340	6,77
630	400	510	340	7,69
630	500 *	552	340	8,44
630	630 *	680	340	11,3

* Handbyggt med påstick utan radie.

EUROVENT CERTIFIED PERFORMANCE
DUCT-MC
Identification number 17.11.002
www.eurovent-certification.com

Rätt till ändringar förbehålles

Lindab®

T-piece and saddle TCPU, PSU

Tilluft

Avstick

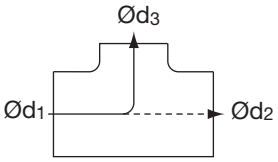

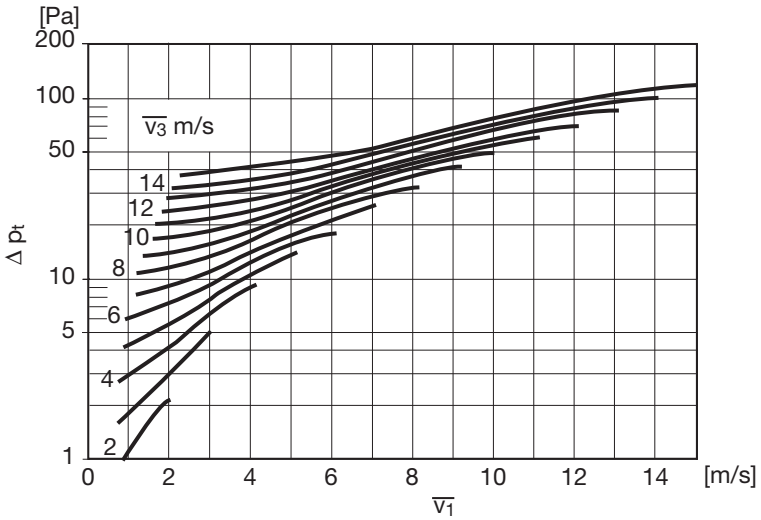

Avstick

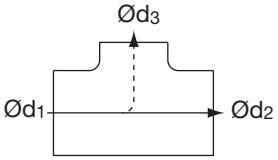

Diagrammet kan också användas vid förminskning i $Ød_2$.

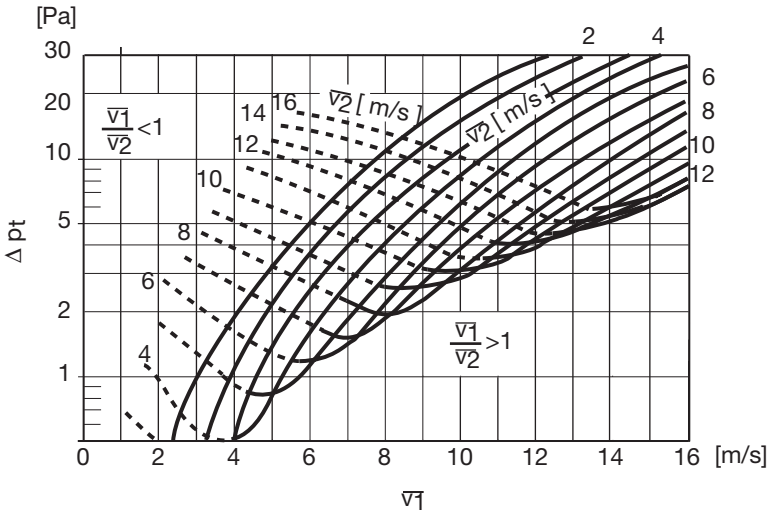

Fördelning

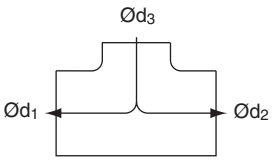

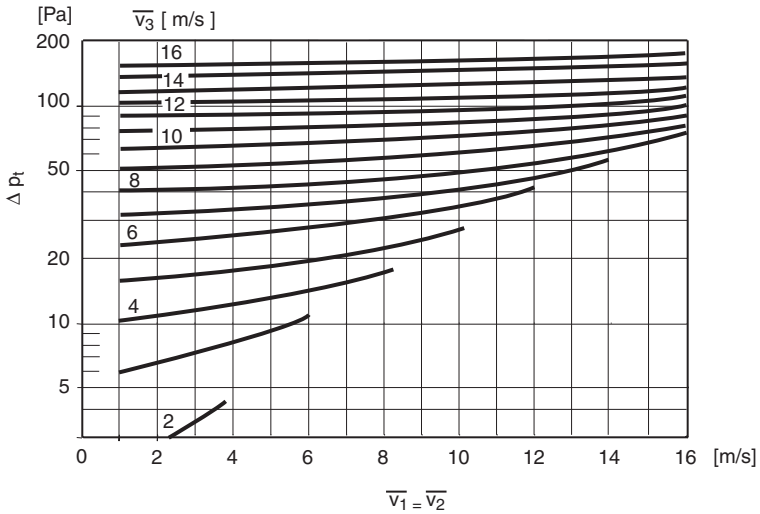

EUROVENT CERTIFIED PERFORMANCE
DUCT-MC
Identification number 17.11.002
www.eurovent-certification.com

T-piece and saddle TCPU, PSU

Frånluft

1 2 3 4 5 6 7 8 9 10 11 12 13 14 15 16 17 18

Tillstick

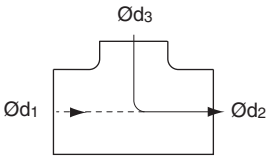

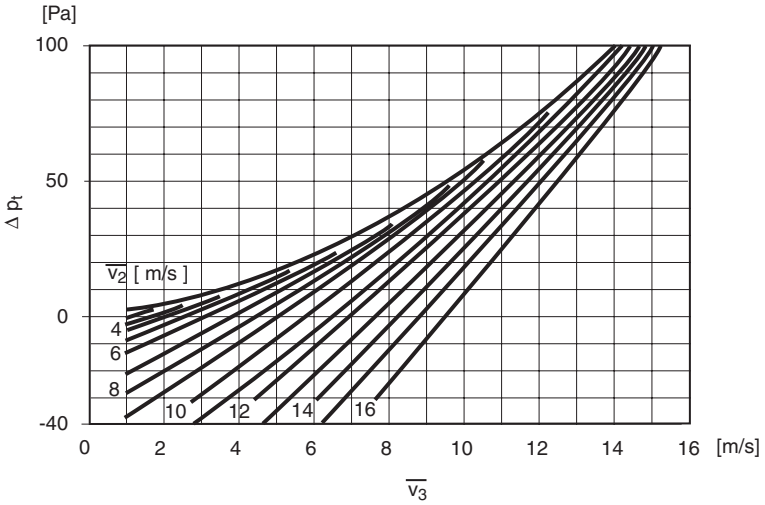

Tillstick

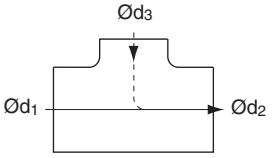

Diagrammet kan också användas vid förminskning i $Ød_1$.

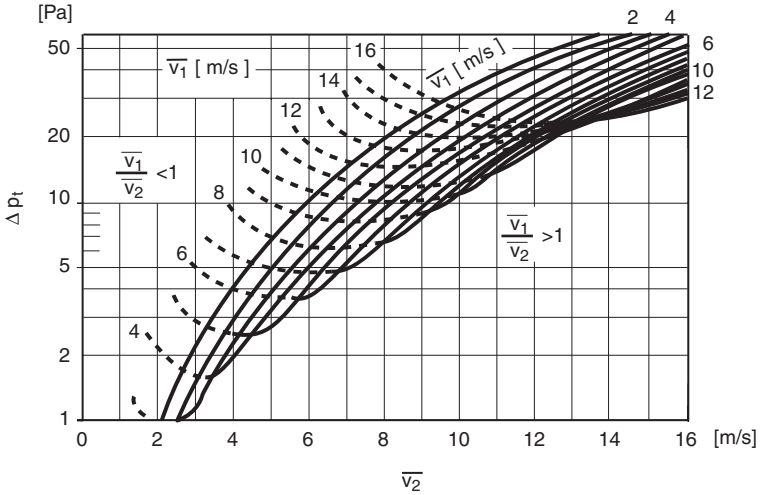

Samling

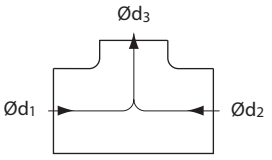

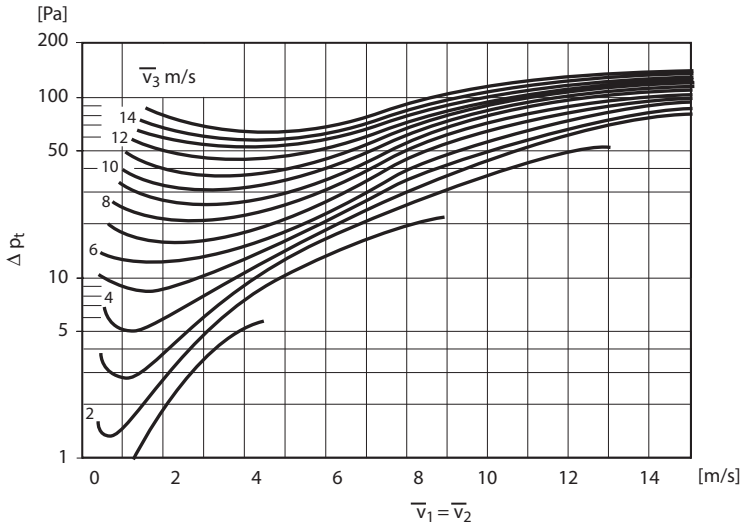

EUROVENT CERTIFIED PERFORMANCE
DUCT-MC
Identification number 17.11.002
www.eurovent-certification.com

Rätt till ändringar förbehålles

Lindab®

T-rör – Ingjutningsprogram TCSIU

Beskrivning

Kort avgrening med ventilram och spikfläns med förstansade hål.

Passar bl a till ventil KVB.

Dimensioner

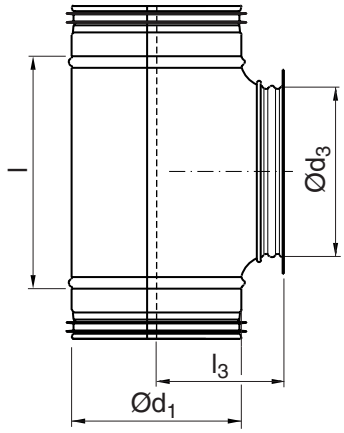

Ød1 nom	Ød3 nom	l mm	l3 mm	m kg
100	100	130	93	0,31
125	100	130	106	0,52
125	125	165	106	0,67
160	160	229	131	1,02

Beställningsexempel

TCSIU 100 100 GJUT

- Produkt
- Dimension Ød1
- Dimension Ød3
- Specifikation

EUROVENT CERTIFIED PERFORMANCE
DUCT-MC
Identification number 17.11.002
www.eurovent-certification.com

T-rör – Ingjutningsprogram TCPU

1 2 3 4 5 6 7 8 9 10 11 12 13 14 15 16 17 18

Beskrivning

Kort avgrening med muffmått och spikfläns med förstansade hål.

Dimensioner

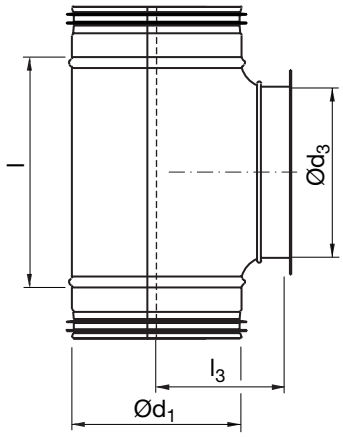

Ød1 nom	Ød3 nom	l mm	l3 mm	m kg
80 *	80	140	80	0,38
100	100	130	93	0,30
125	100	130	106	0,50
125	125	165	102	0,59
160	160	209	130	0,88

* Tillverkas med påstick PS

Beställningsexempel

	TCPU	100	100	GJUT
Produkt				
Dimension Ød1				
Dimension Ød3				
Specifikation				

EUROVENT CERTIFIED PERFORMANCE
DUCT-MC
Identification number 17.11.002
www.eurovent-certification.com

Rätt till ändringar förbehålles

Lindab®

T-rör – Ingjutningsprogram TCPU

Beskrivning

Kort avgrening med muffmått.

Dimensioner

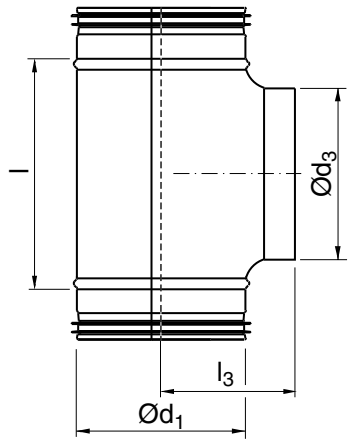

Ød1 nom	Ød3 nom	l mm	l3 mm	m kg
80 *	80	140	80	0,33
100 **	100	130	85	0,27
125	100	130	100	0,44
125 **	125	165	100	0,53
160	160	229	117	0,82

* Tillverkas med påstick PS
** Tillverkas med omvikt kant på avgreningen

Beställningsexempel

	TCPU	100	100	GIPS
Produkt				
Dimension Ød1				
Dimension Ød3				
Specifikation				

EUROVENT CERTIFIED PERFORMANCE
DUCT-MC
Identification number 17.11.002
www.eurovent-certification.com

T-rör – Ingjutningsprogram TCPU

1 2 3 4 5 6 7 8 9 10 11 12 13 14 15 16 17 18

Beskrivning

Kort avgrening och kort bygglängd.

Dimensioner

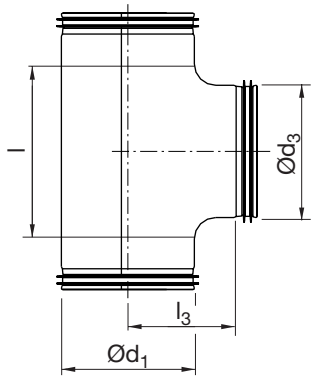

Ød1 nom	Ød3 nom	l mm	l3 mm	m kg
100	100	123	65	0,31
125	125	157	83	0,43
160	160	203	105	0,62

Beställningsexempel

	TCPU	100	100	KORT
Produkt				
Dimension Ød1				
Dimension Ød3				
Specifikation				

EUROVENT CERTIFIED PERFORMANCE
DUCT-MC
Identification number 17.11.002
www.eurovent-certification.com

Rätt till ändringar förbehålles

Lindab®

T-rör

TCU

Beskrivning

Centriskt T-rör med byggt T-stycke TSTCU.

Dimensioner

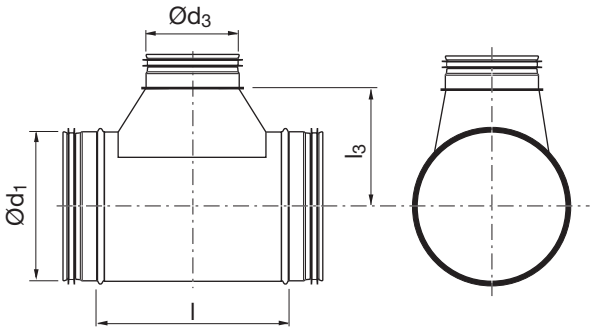

Beställningsexempel

	TCU	800	400
Produkt			
Dimension Ød1			
Dimension Ød3			

Dimensioner

Ød1 nom	Ød3 nom	l mm	l3 mm	m kg
63	80	195	77	0,33
63	100	215	77	0,38
80	125	240	85	0,53
100	160	280	100	0,68
125	160	280	115	0,77
125	200	335	130	1,01
160	63	178	125	0,58
160	200	335	145	1,21
160	250	385	145	1,52
200	63	178	145	0,74
200	250	385	165	1,68
200	315	460	175	2,11
250	63	178	170	1,05
250	315	460	200	2,55
250	400	555	210	3,56
315	400	565	245	3,99
315	500	670	250	4,68
400	500	670	290	6,59
400	630	800	290	7,73
500	500	670	340	7,81
500	630	800	340	9,41
500	800	970	340	11,8
630	500	680	405	9,72
630	630	810	405	10,8
630	800	980	405	14,4
630	1000	1200	405	18,3
800	250	455	465	8,49
800	315	530	475	9,99
800	400	625	485	12,6
800	500	730	490	14,6
800	630	860	490	16,5
800	800	1030	490	19,5
800	1000	1250	490	22,6
800	1250	1500	490	30,8
1000	315	530	575	12,7
1000	400	625	585	16,1
1000	500	730	590	18,4
1000	630	860	590	22,0
1000	800	1030	590	26,8
1000	1000	1250	590	31,8
1000	1250	1500	590	42,5
1250	500	730	715	22,9
1250	630	860	715	26,7
1250	800	1030	715	33,1
1250	1000	1250	715	39,2
1250	1250	1500	715	48,4

EUROVENT CERTIFIED PERFORMANCE
DUCT-MC
Identification number 17.11.002
www.eurovent-certification.com

T-rör

TU

1 2 3 4 5 6 7 8 9 10 11 12 13 14 15 16 17 18

Beskrivning

Tangentiellt T-rör med byggt T-stycke TSTU.

Beställningsexempel

	TU	400	250
Produkt			
Dimension $Ød_1$			
Dimension $Ød_3$			

Dimensioner

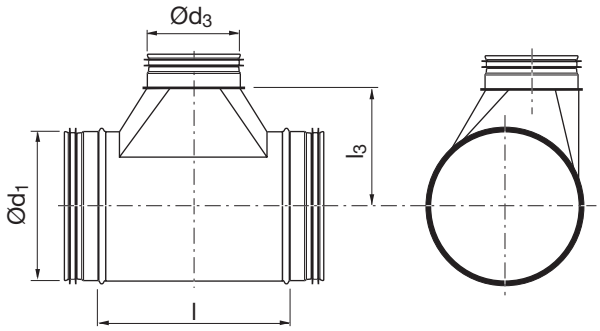

$Ød_1$ nom	$Ød_3$ nom	l mm	l_3 mm	m kg
63	63	178	77	0,28
63	80	195	77	0,33
63	100	215	77	0,38
80	63	178	85	0,34
80	80	195	85	0,38
80	100	215	85	0,44
80	125	240	85	0,53
100	63	178	95	0,41
100	80	195	95	0,45
100	100	215	95	0,49
100	125	240	95	0,56
100	160	280	100	0,68
125	63	178	110	0,51
125	80	195	110	0,55
125	100	215	110	0,59
125	125	240	110	0,65
125	160	280	115	0,77
125	200	335	130	1,01
160	63	178	125	0,58
160	80	195	125	0,65
160	100	215	125	0,72
160	125	240	125	0,82
160	160	280	130	0,93
160	200	335	145	1,21
160	250	385	145	1,52
200	63	178	145	0,74
200	80	195	145	0,95
200	100	215	145	0,87
200	125	240	145	0,96
200	160	280	150	1,12
200	200	335	165	1,42
200	250	380	165	1,68

EUROVENT CERTIFIED PERFORMANCE
DUCT-MC
Identification number 17.11.002
www.eurovent-certification.com

Rätt till ändringar förbehålles

Lindab®

T-rör

TU

Ød$_1$ nom	Ød$_3$ nom	l mm	l$_3$ mm	m kg
200	315	460	175	2,11
250	63	178	170	1,05
250	80	195	170	0,99
250	100	215	170	1,20
250	125	240	170	1,30
250	160	280	175	1,49
250	200	335	190	1,80
250	250	385	190	2,09
250	315	460	200	2,55
250	400	555	210	3,56
315	80	205	205	1,22
315	100	225	205	1,33
315	125	250	205	1,46
315	160	290	210	1,72
315	200	345	225	2,09
315	250	395	225	2,60
315	315	470	235	3,08
315	400	565	245	3,99
315	500	670	250	4,68
400	100	225	245	1,90
400	125	250	245	2,11
400	160	290	250	2,50
400	200	345	265	3,04
400	250	395	265	3,84
400	315	470	275	4,43
400	400	565	285	5,54
400	500	670	290	6,59
400	630	800	290	7,73
500	125	250	295	2,56
500	160	290	300	3,70
500	200	345	315	3,73
500	250	395	315	4,57
500	315	470	325	5,32
500	400	565	335	6,75
500	500	670	340	7,81
500	630	800	340	9,41
500	800	970	340	11,8
630	200	355	380	4,56
630	250	405	380	5,62
630	315	480	390	6,62
630	400	575	400	8,48
630	500	680	405	9,72
630	630	810	405	10,8
630	800	980	405	14,4
630	1000	1200	405	18,3
800	250	455	465	8,49
800	315	530	475	9,99

Ød$_1$ nom	Ød$_3$ nom	l mm	l$_3$ mm	m kg
800	400	625	485	12,6
800	500	730	490	14,6
800	630	860	490	16,5
800	800	1030	490	19,5
800	1000	1250	490	22,6
800	1250	1500	490	30,8
1000	315	530	575	12,7
1000	400	625	585	16,1
1000	500	730	590	18,4
1000	630	860	590	22,0
1000	800	1030	590	26,8
1000	1000	1250	590	31,8
1000	1250	1500	590	42,5
1250	500	730	715	22,9
1250	630	860	715	26,7
1250	800	1030	715	33,1
1250	1000	1250	715	39,2
1250	1250	1500	715	48,4

EUROVENT CERTIFIED PERFORMANCE
DUCT-MC
Identification number 17.11.002
www.eurovent-certification.com

Rätt till ändringar förbehålles

T-rör

TCPMU

1
2
3
4
5
6
7
8
9
10
11
12
13
14
15
16
17
18

Beskrivning

Centriskt T-rör med kort bygglängd och muffmått.

Dimensioner

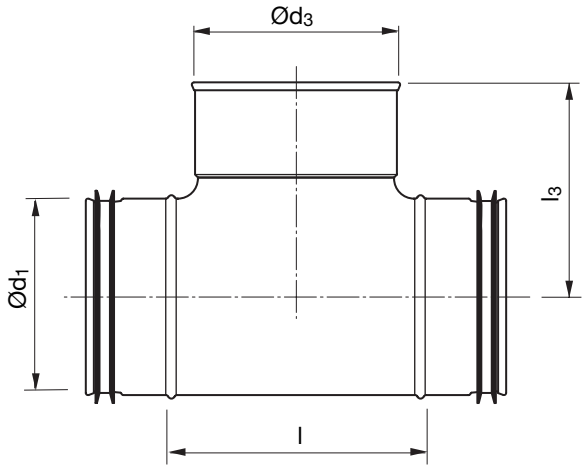

$Ød_1$ nom	$Ød_3$ nom	l mm	l_3 mm	m kg
100	100	130	100	0,31
125	100	130	113	0,32
125	125	165	121	0,43
160	100	130	128	0,46
160	125	165	137	0,53
160	160	209	141	0,63

Beställningsexempel

TCPMU 125 100

Produkt
Dimension $Ød_1$
Dimension $Ød_3$

EUROVENT CERTIFIED PERFORMANCE
DUCT-MC
Identification number 17.11.002
www.eurovent-certification.com

Rätt till ändringar förbehålles

Lindab®

T-rör

TVU45°

Beskrivning

Vinkel-standard är 45 grader.
Övriga utförande ta kontakt med Er Lindab representant.

Dimensioner

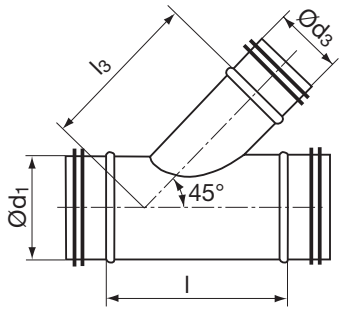

Ød$_1$ nom	Ød$_3$ nom	l mm	l$_3$ mm	m kg
100	100	280	190	1,10
125	125	315	220	1,30
160	160	390	275	1,90
200	200	450	325	2,80
250	250	520	385	4,10
315	315	640	480	7,30
400	400	760	580	11,2
500	500	900	700	16,1
630	630	1140	885	29,2
800	800	1380	1090	45,0
1000	1000	1660	1330	75,5

Beställningsexempel

TVU45 315 250

Produkt
Dimension Ød$_1$
Dimension Ød$_3$

EUROVENT CERTIFIED PERFORMANCE
DUCT-MC
Identification number 17.11.002
www.eurovent-certification.com

X-rör

XCPU

1 2 3 4 5 6 7 8 9 10 11 12 13 14 15 16 17 18

Beskrivning

Centriskt –

- helpressat eller
- med påstick PSU.

Beställningsexempel

	XCPU	315	250
Produkt			
Dimension $Ød_1$			
Dimension $Ød_3$, $Ød_4$			

Dimensioner

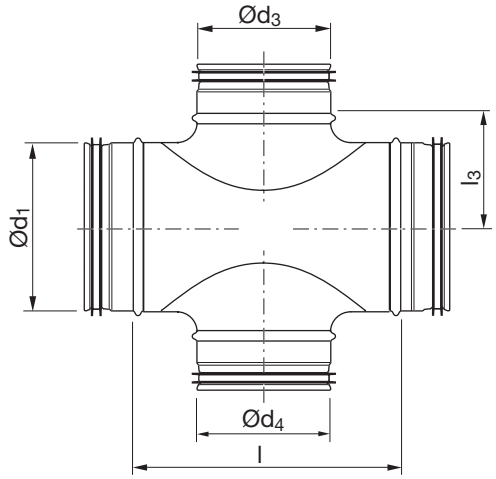

$Ød_1$ nom	$Ød_3$/$Ød_4$ nom	l mm	l_3 mm	m kg
63	63	125	42	0,38
80	63	125	50	0,31
80	80	140	52	0,36
100	63	125	60	0,35
100	80	126	65	0,43
100	100	130	65	0,37
125	63	125	73	0,44
125	80	146	75	0,51
125	100	175	78	0,45
125	125	165	83	0,57
160	80	140	92	0,59
160	100	175	95	0,91
160	125	215	100	0,91
160	160	209	105	0,67
200	80	140	112	0,77
200	100	175	115	0,88
200	125	215	115	1,02
200	160	260	125	0,77
200	200	249	125	1,70
250	80	156	137	1,13
250	100	175	140	1,22
250	125	220	145	1,48
250	160	256	150	1,58
250	200	306	150	1,78
250	250	296	150	1,78
315	80	156	170	1,43
315	100	175	173	1,50
315	125	220	178	1,76
315	160	256	182	1,96
315	200	306	182	2,14
315	250	350	182	2,59
315	315	363	182	3,73

EUROVENT CERTIFIED PERFORMANCE
DUCT-MC
Identification number 17.11.002
www.eurovent-certification.com

Rätt till ändringar förbehålles

Lindab®

X-rör

XCPU

$Ød_1$ nom	$Ød_3/Ød_4$ nom	l mm	l_3 mm	m kg
400	100	175	215	2,27
400	125	225	220	2,81
400	160	266	225	3,02
400	200	300	225	3,37
400	250	350	225	3,79
400	315	415	225	4,42
400	400	510	225	6,20
500	125	225	270	3,35
500	160	266	275	3,77
500	200	300	275	4,14
500	250	350	275	4,68
500	315	415	275	5,30
500	400	510	275	6,34
630	200	300	340	5,35
630	250	350	340	6,00
630	315	415	340	6,77
630	400	510	340	7,69

EUROVENT CERTIFIED PERFORMANCE
DUCT-MC
Identification number 17.11.002
www.eurovent-certification.com

X-rör

XCU

1 2 3 4 5 6 7 8 9 10 11 12 13 14 15 16 17 18

Beskrivning

Centriskt – med byggt T-stycke TSTCU.

Dimensioner

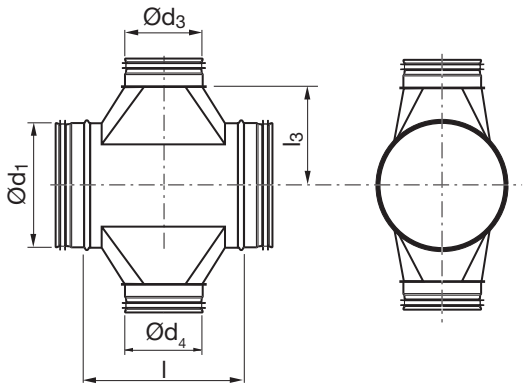

$Ød_1$ nom	$Ød_3/Ød_4$ nom	l mm	l_3 mm	m kg
160	63	178	125	0,62
200	63	178	145	0,83
250	63	178	170	0,99
500	500	670	340	8,69
630	500	680	405	10,7
630	630	810	405	11,6
800	250	455	465	7,08
800	315	530	475	8,54
800	400	625	485	11,1
800	500	730	490	13,3
800	630	860	490	15,2
800	800	1030	490	17,9
1000	315	530	575	13,0
1000	400	625	585	16,6
1000	500	730	590	19,0
1000	630	860	590	23,4
1000	800	1030	590	28,5
1000	1000	1250	590	34,3
1250	500	730	715	23,4
1250	630	860	715	27,6
1250	800	1030	715	34,9
1250	1000	1250	715	41,9
1250	1250	1500	715	52,6

Beställningsexempel

XCU 630 500

Produkt
Dimension $Ød_1$
Dimension $Ød_3$, $Ød_4$

EUROVENT CERTIFIED PERFORMANCE
DUCT-MC
Identification number 17.11.002
www.eurovent-certification.com

Rätt till ändringar förbehålles

Lindab®

X-rör

XU

Beskrivning

Tangentiellt –

- med byggt T-stycke TSTU.

Dimensioner

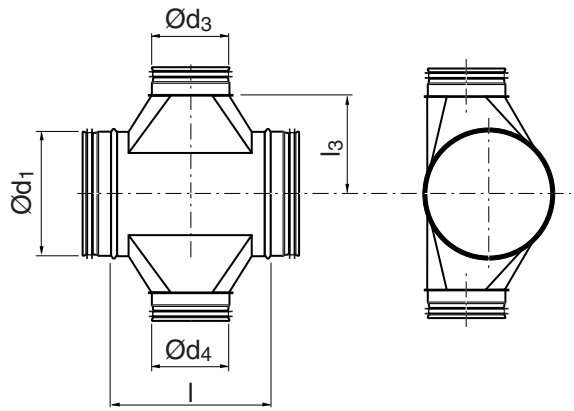

$Ød_1$ nom	$Ød_3/Ød_4$ nom	l mm	l_3 mm	m kg
80	63	178	85	0,46
100	63	178	95	0,54
100	80	195	95	0,58
125	63	178	110	0,65
125	80	195	110	0,70
125	100	215	110	0,75
160	63	178	125	0,62
160	80	195	125	0,72
160	100	215	125	0,82
160	125	240	125	0,97
200	63	178	145	0,83
200	80	195	145	0,91
200	100	215	145	1,00
200	125	240	145	1,11
200	160	280	150	1,30
250	63	178	170	0,99
250	80	195	170	1,08
250	100	215	170	1,19
250	125	240	170	1,31
250	160	280	175	1,55
250	200	335	190	1,95
315	80	205	205	1,31
315	100	225	205	1,44
315	125	250	205	1,59
315	160	290	210	1,91
315	200	345	225	2,35
315	250	395	225	2,97
400	100	225	245	1,99
400	125	250	245	2,24
400	160	290	250	2,72
400	200	345	265	3,35
400	250	395	265	4,37

Beställningsexempel

	XU	315	250
Produkt			
Dimension $Ød_1$			
Dimension $Ød_3$, $Ød_4$			

EUROVENT CERTIFIED PERFORMANCE
DUCT-MC
Identification number 17.11.002
www.eurovent-certification.com

X-rör

XU

Ød$_1$ nom	Ød$_3$/Ød$_4$ nom	l mm	l$_3$ mm	m kg
400	315	470	275	4,99
500	125	250	295	2,65
500	160	290	300	3,14
500	200	345	315	4,05
500	250	395	315	4,99
500	315	470	325	5,80
500	400	565	335	6,81
630	200	355	380	4,81
630	250	405	380	6,01
630	315	480	390	7,13
630	400	575	400	9,36
630	500	680	405	10,7
800	250	455	465	7,08
800	315	530	475	8,54
800	400	625	485	11,1
800	500	730	490	13,3
800	630	860	490	15,2
1000	315	530	575	13,0
1000	400	625	585	16,6
1000	500	730	590	19,0
1000	630	860	590	23,4
1000	800	1030	590	28,5
1250	500	730	715	23,4
1250	630	860	715	27,6
1250	800	1030	715	34,9
1250	1000	1250	715	41,9

EUROVENT CERTIFIED PERFORMANCE
DUCT-MC
Identification number 17.11.002
www.eurovent-certification.com

Rätt till ändringar förbehålles

X-rör

XBPU

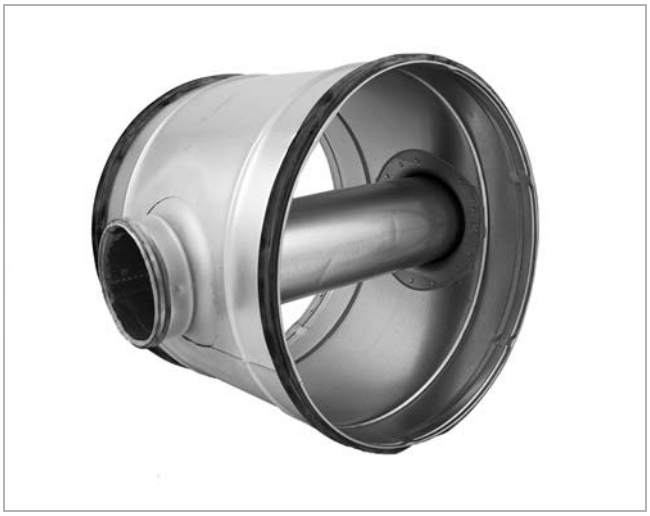

Beskrivning

X-rör, med bypass-funktion, som underlättar korsning av ventilationskanaler när takhöjden är begränsad eller när man vid renovering önskar högre takhöjd.

Dimensioner

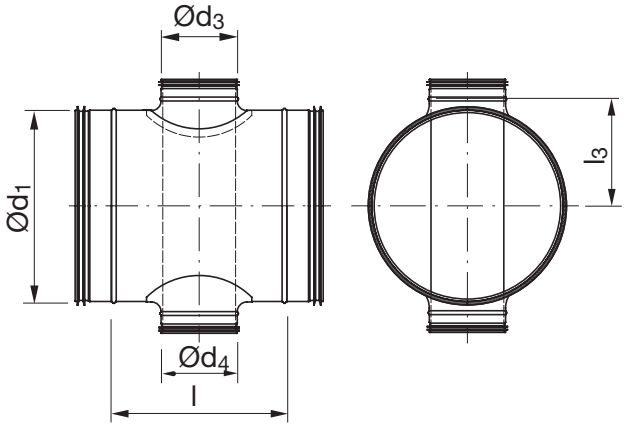

Ød1 nom	Ød3/Ød4 nom	l mm	l3 mm	m kg
100	63	125	60	0,55
125	63	125	73	0,67
125	80	146	75	0,80
160	80	140	92	0,93
160	100	175	95	1,34
200	80	140	112	1,14
200	100	175	115	1,38
200	125	215	115	1,65
250	125	220	145	2,24
250	160	256	150	2,58
315	100	175	173	2,21
315	160	256	182	3,14
315	200	306	182	3,61
400	125	225	220	3,90
400	160	266	225	4,44
400	200	300	225	5,14
400	250	350	225	6,01
500	160	266	275	5,83
500	250	350	275	7,33
500	315	415	275	8,64
630	200	300	340	7,92
630	315	510	340	10,82

Beställningsexempel

XBPU 315 200

Produkt
Dimension $Ød_1$
Dimension $Ød_3$, $Ød_4$

EUROVENT CERTIFIED PERFORMANCE
DUCT-MC
Identification number 17.11.002
www.eurovent-certification.com

X-rör

XBPU

Tekniska data

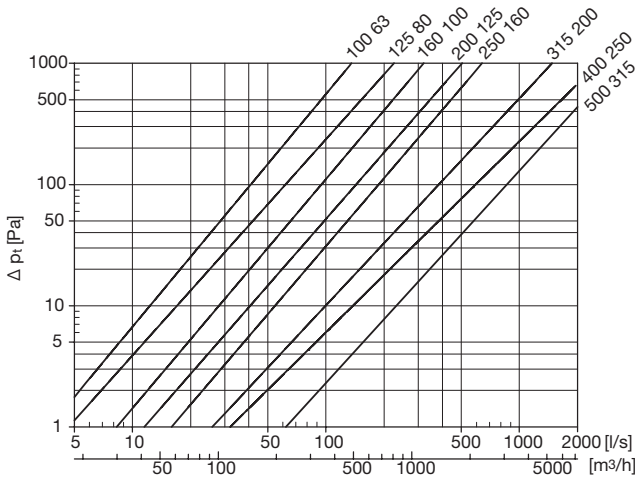

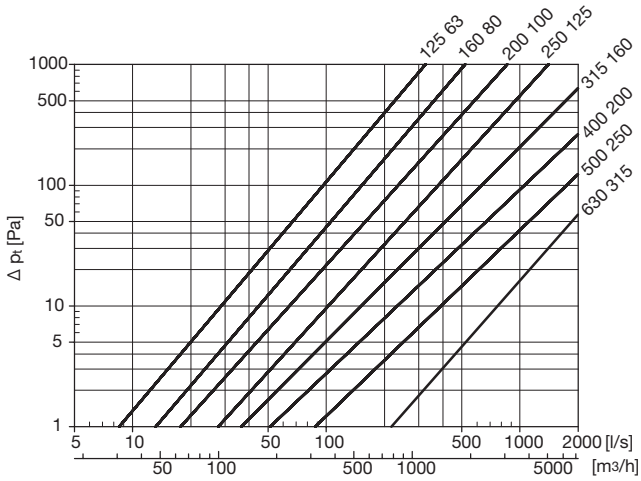

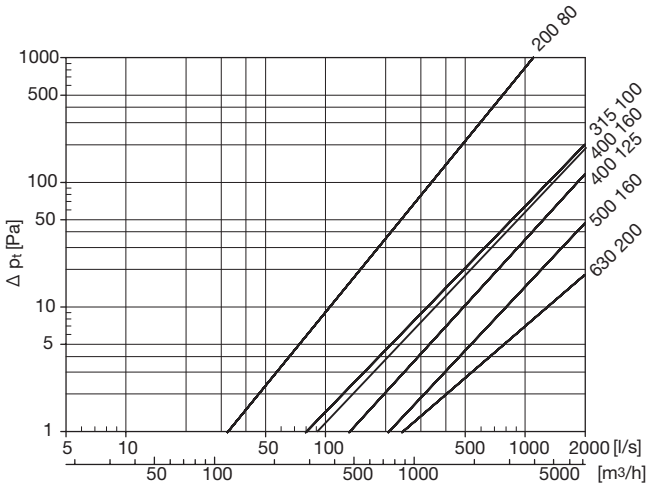

EUROVENT CERTIFIED PERFORMANCE
DUCT-MC
Identification number 17.11.002
www.eurovent-certification.com

Rätt till ändringar förbehålles

Lindab®

X-rör

XBPRU

Beskrivning

X-rör, med bypass-funktion, som underlättar korsning av ventilationskanaler när takhöjden är begränsad eller när man vid renovering önskar högre takhöjd. Uppdimensionerad för optimalt förhållande mellan tryckfall och utrymme.

Dimensioner

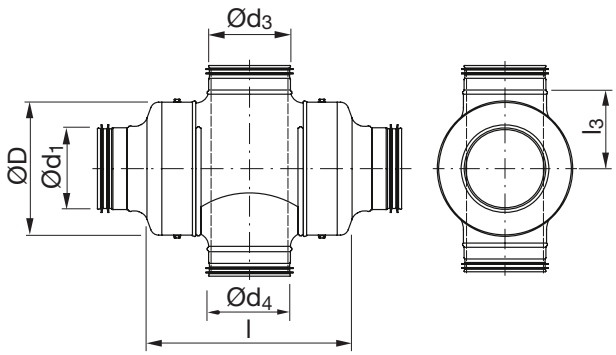

$Ød_1$ nom	$Ød_3/Ød_4$ nom	ØD nom	l mm	l_3 mm	m kg
80	80	125	292	75	1,12
80	80	160	324	92	1,41
80	80	200	324	112	1,60
100	100	160	341	95	1,66
100	100	200	343	115	1,84
100	100	315	343	173	4,61
125	125	200	395	115	2,19
125	125	250	490	145	3,38
125	125	400	490	245	7,30
160	160	250	490	150	3,38
160	160	315	562	185	4,78
160	160	500	562	275	10,4
200	200	315	568	182	5,15
200	200	400	692	225	7,76
200	200	630	692	340	13,5
250	250	400	690	225	8,75
250	250	500	766	275	11,6
315	315	500	785	275	12,8
315	315	630	895	340	16,3

Beställningsexempel

XBPRU 200 200 315

- Produkt
- Dimension $Ød_1$
- Dimension $Ød_3/Ød_4$
- Dimension ØD

EUROVENT CERTIFIED PERFORMANCE
DUCT-MC
Identification number 17.11.002
www.eurovent-certification.com

X-rör

XBPRU

1
2
3
4
5
6
7
8
9
10
11
12
13
14
15
16
17
18

Tekniska data

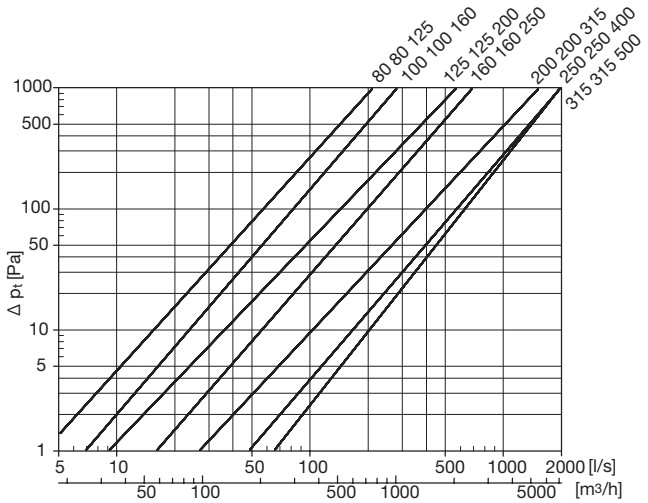

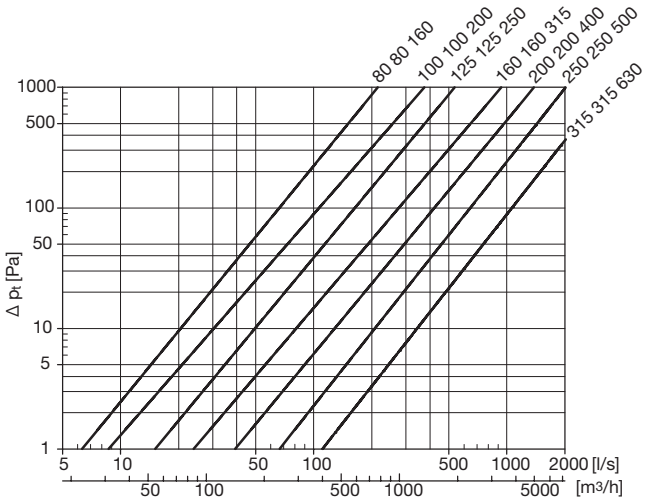

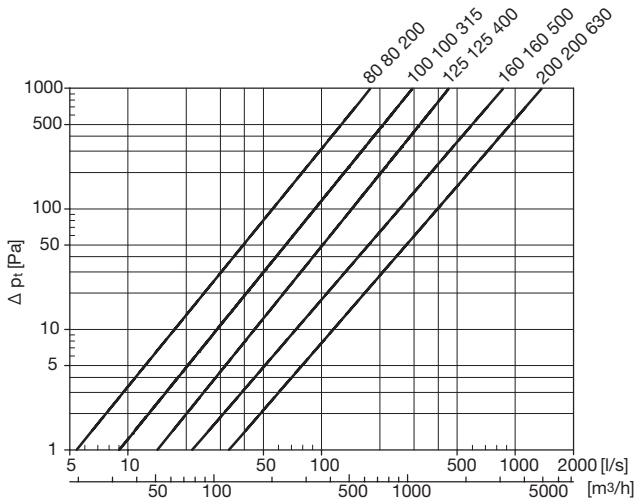

EUROVENT CERTIFIED PERFORMANCE
DUCT-MC
Identification number 17.11.002
www.eurovent-certification.com

Rätt till ändringar förbehålles

Lindab®

T-stycke

TSTCU

Beskrivning

Byggt centriskt T-stycke.

Dimensioner

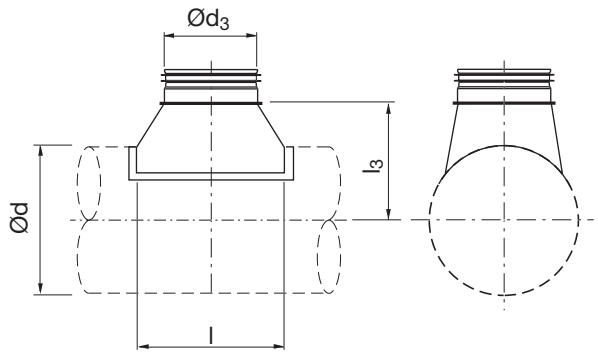

Ød nom	Ød3 nom	l mm	l3 mm	m kg
63	80	145	77	0,15
63	100	165	77	0,20
80	100	165	85	0,21
80	125	190	85	0,29
100	125	190	95	0,25
100	160	230	100	0,36
125	160	230	115	0,35
125	200	285	130	0,50
160	63	128	125	0,10
160	200	285	145	0,57
160	250	335	145	0,85
200	63	128	145	0,14
200	250	335	165	0,79
200	315	410	175	1,13
250	63	128	170	0,15
250	315	410	200	1,13
250	400	505	210	1,83
315	400	505	245	1,80
315	500	610	250	2,24
400	500	610	290	2,96
400	630	740	290	3,68
500	500	610	340	3,28
500	630	740	340	4,35
500	800	910	340	6,91
630	500	610	405	3,42
630	630	740	405	4,45
630	800	910	405	6,76
630	1000	1130	405	9,71
800	250	335	465	1,08
800	315	410	475	1,61
800	400	505	485	2,50
800	500	610	490	3,59

Beställningsexempel

TSTCU 400 500

Produkt
Dimension Ød
Dimension Ød3

EUROVENT CERTIFIED PERFORMANCE
DUCT-MC
Identification number 17.11.002
www.eurovent-certification.com

T-stycke

TSTCU

Ød nom	Ød$_3$ nom	l mm	l$_3$ mm	m kg
800	630	740	490	4,94
800	800	910	490	6,99
800	1000	1130	490	8,61
800	1250	1380	490	14,0
1000	315	410	575	1,95
1000	400	505	585	2,97
1000	500	610	590	3,99
1000	630	740	590	6,34
1000	800	910	590	9,31
1000	1000	1130	590	14,2
1000	1250	1380	590	21,5
1250	630	740	715	6,18
1250	800	910	715	9,55
1250	1000	1130	715	14,5
1250	1250	1380	715	22,0

EUROVENT CERTIFIED PERFORMANCE
DUCT-MC
Identification number 17.11.002
www.eurovent-certification.com

Rätt till ändringar förbehålles

T-stycke

TSTU

Beskrivning

Byggt tangiellt T-stycke.

Dimensioner

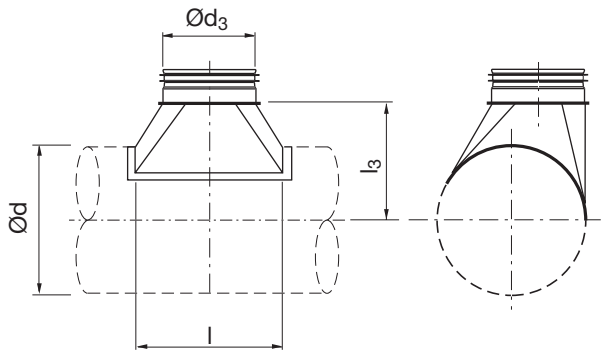

Ød nom	Ød3 nom	l mm	l3 mm	m kg
63	80	145	77	0,15
63	100	165	77	0,20
80	63	128	85	0,12
80	100	165	85	0,21
80	125	190	85	0,29
100	63	128	95	0,13
100	80	145	95	0,16
100	125	190	95	0,25
100	160	230	100	0,36
125	63	128	110	0,14
125	80	145	110	0,17
125	100	165	110	0,21
125	160	230	115	0,35
125	200	285	130	0,50
160	63	128	125	0,10
160	80	145	125	0,15
160	100	165	125	0,22
160	125	190	125	0,29
160	200	285	145	0,57
160	250	335	145	0,85
200	63	128	145	0,14
200	80	145	145	0,18
200	100	165	145	0,23
200	125	190	145	0,29
200	160	230	150	0,40
200	250	335	165	0,79
200	315	410	175	1,13
250	63	128	170	0,15
250	80	145	170	0,18
250	100	165	170	0,23
250	125	190	170	0,29
250	160	230	175	0,41

Beställningsexempel

TSTU 400 500

Produkt
Dimension Ød
Dimension Ød3

EUROVENT CERTIFIED PERFORMANCE
DUCT-MC
Identification number 17.11.002
www.eurovent-certification.com

T-stycke

TSTU

1 2 3 4 5 6 7 8 9 10 11 12 13 14 15 16 17 18

Ød nom	Ød$_3$ nom	l mm	l$_3$ mm	m kg
250	200	285	190	0,62
250	315	410	200	1,13
250	400	505	210	1,83
315	80	145	205	0,19
315	100	165	205	0,24
315	125	190	205	0,31
315	160	230	210	0,45
315	200	285	225	0,63
315	250	335	225	0,92
315	400	505	245	1,80
315	500	610	250	2,24
400	100	165	245	0,26
400	125	195	245	0,36
400	160	230	250	0,55
400	200	285	265	0,78
400	250	335	265	1,19
400	315	410	275	1,56
400	500	610	290	2,96
400	630	740	290	3,68
500	125	190	295	0,35
500	160	230	300	0,52
500	200	285	315	0,84
500	250	335	315	1,13
500	315	410	325	1,52
500	400	505	335	2,26
500	630	740	340	4,35
500	800	910	340	6,91
630	200	285	380	0,83
630	250	335	380	1,16
630	315	410	390	1,62
630	400	505	400	2,51
630	500	610	405	3,42
630	800	910	405	6,76
630	1000	1130	405	9,71
800	250	335	465	1,08
800	315	410	475	1,61
800	400	505	485	2,50
800	500	610	490	3,59
800	630	740	490	4,94
800	1000	1130	490	8,61
800	1250	1380	490	14,0
1000	315	410	575	1,95
1000	400	505	585	2,97
1000	500	610	590	3,99
1000	630	740	590	6,34
1000	800	910	590	9,31
1000	1250	1380	590	21,5

Ød nom	Ød$_3$ nom	l mm	l$_3$ mm	m kg
1250	630	740	715	6,18
1250	800	910	715	9,55
1250	1000	1130	715	14,5

EUROVENT CERTIFIED PERFORMANCE
DUCT-MC
Identification number 17.11.002
www.eurovent-certification.com

Rätt till ändringar förbehålles

Lindab®

Inloppsrör

ILRU

Beskrivning

Inloppsrör med radie.

Dimensioner

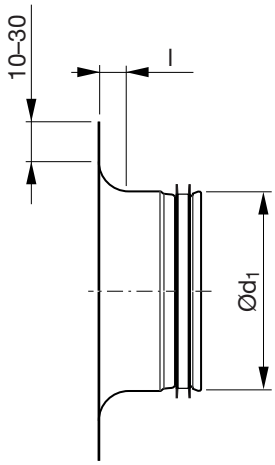

Ød$_1$ nom	l mm	m kg
63	10	0,07
80	12	0,10
100	15	0,11
125	20	0,14
160	25	0,19
200	25	0,26
250	25	0,57
315	25	0,72
400	25	0,97
500	25	1,35
630	25	1,77

Beställningsexempel

ILRU **250**

Produkt

Dimension Ød$_1$

EUROVENT CERTIFIED PERFORMANCE
DUCT-MC
Identification number 17.11.002
www.eurovent-certification.com

Inloppsrör

ILU

1 2 3 4 5 6 7 8 9 10 11 12 13 14 15 16 17 18

Beskrivning

Inloppsrör utan radie.

Dimensioner

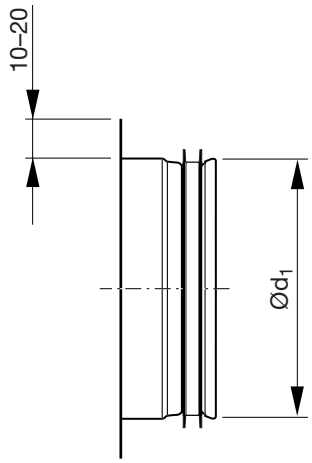

Ød$_1$ nom	m kg
63	0,07
80	0,07
100	0,08
125	0,11
160	0,16
200	0,17
250	0,33
315	0,42
400	0,65
500	0,82
630	1,27
800	2,39
1000	3,57
1250	4,46

Beställningsexempel

	ILU	250
Produkt		
Dimension Ød$_1$		

EUROVENT CERTIFIED PERFORMANCE
DUCT-MC
Identification number 17.11.002
www.eurovent-certification.com

Rätt till ändringar förbehålles

Inloppsrör

ILF

Beskrivning

Inloppsrör utan radie. Med muffmått – passar utanpå Safe-detalj.

Har ingen Click-funktion – har inga nockar.

Dimensioner

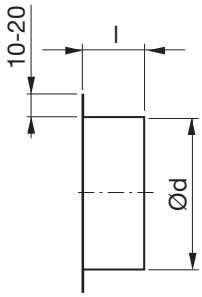

Ød nom	l mm	m kg
63	45	0,06
80	45	0,08
100	45	0,06
125	45	0,08
160	45	0,16
200	45	0,21
250	65	0,31
315	65	0,46
400	90	0,58
500	90	0,83
630	90	1,13

Beställningsexempel

	ILF	200
Produktkod		
Dimension Ød		

Inloppsrör med nät

ILRNU

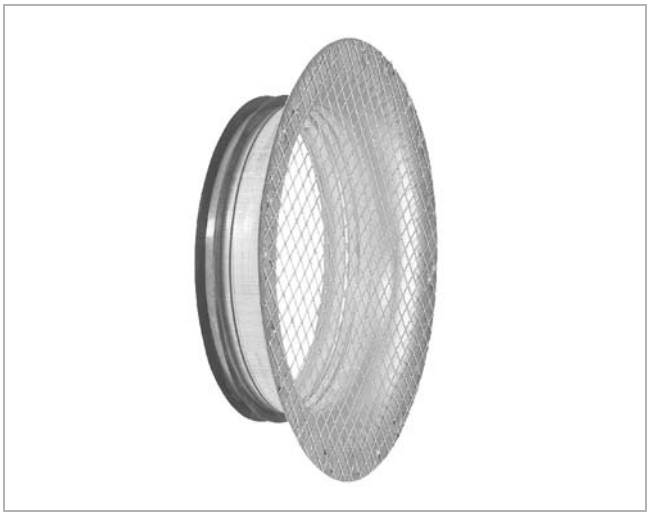

Beskrivning

Används för att avsluta inloppskanal.

Med radie. Maskstorlek 10 × 10 mm.

Dimensioner

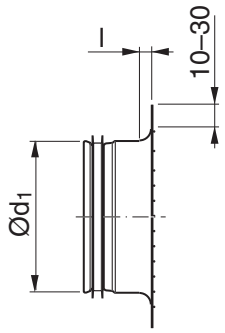

Ød$_1$ nom	l mm	m kg
63	10	0,07
80	12	0,11
100	15	0,16
125	20	0,21
160	25	0,22
200	25	0,39
250	25	0,64
315	25	0,83
400	25	1,14
500	25	1,61
630	25	2,19

Beställningsexempel

ILRNU **200**

Produkt

Dimension Ød$_1$

Rätt till ändringar förbehålles

Inloppsrör med nät

ESNU

Beskrivning

Används för att avsluta inloppskanal.

Utan radie. Maskstorlek 10 × 10 mm.

Dimensioner

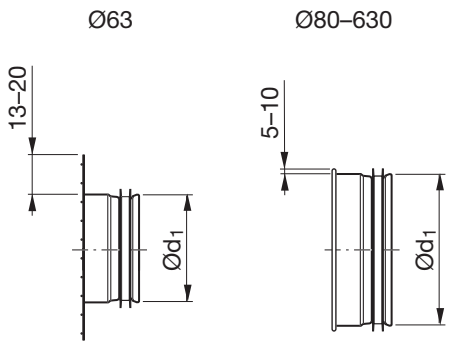

Ød$_1$ nom	m kg
63	0,06
80	0,08
100	0,10
125	0,13
160	0,17
200	0,25
250	0,38
315	0,57
400	0,75
500	1,09
630	1,55
800	2,11
1000	3,23
1250	4,00

Beställningsexempel

ESNU **200**

Produkt

Dimension Ød$_1$

1 2 3 4 5 6 7 8 9 10 11 12 13 14 15 16 17 18

Inloppsrör med nät

EPNF

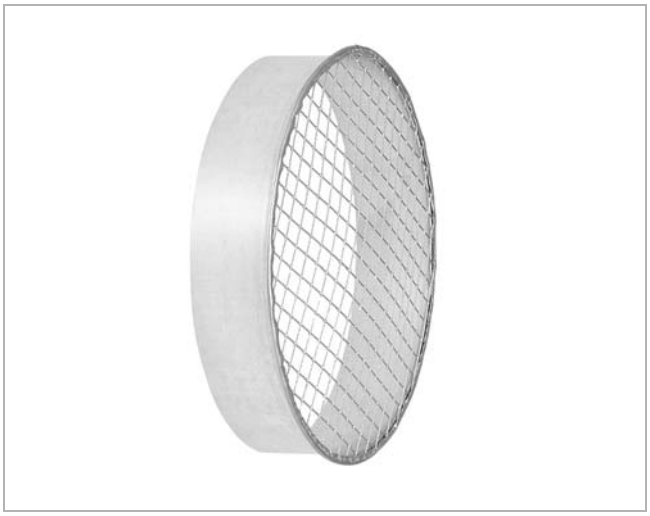

Beskrivning

Används för att avsluta inlopp. Med muffmått – passar utanpå Safe-detalj.

Maskstorlek 10 × 10 mm.

Har ingen Click-funktion – har inga nockar.

Beställningsexempel

	EPNF	250
Produktkod		
Dimension Ød		

Dimensioner

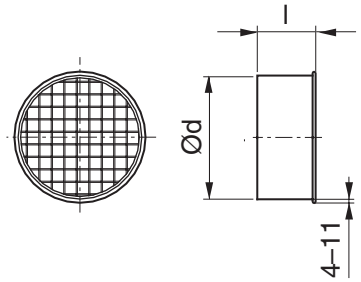

Ød nom	l mm	m kg
80	48	0,07
100	48	0,09
125	48	0,11
160	48	0,15
200	48	0,21
250	68	0,32
315	68	0,45
400	93	0,69
500	93	0,92
630	93	1,29
800	113	1,65
1000	138	2,50
1250	138	3,08

Rätt till ändringar förbehålles

Inloppsrör med nät och kona ILKNU 50

Beskrivning

Används för att avsluta inloppskanal.

Maskstorlek 10 × 10 mm.

Dimensioner

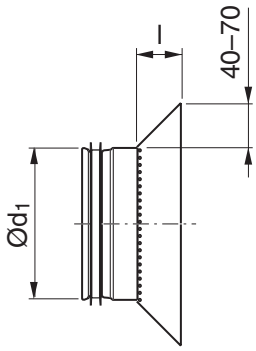

Ød$_1$ nom	l mm	m kg
80	50	0,12
100	50	0,15
125	50	0,22
160	50	0,25
200	50	0,32
250	53	0,65
315	68	0,89
400	50	1,00
500	50	1,24
630	40	1,43
800	50	1,79

Beställningsexempel

ILKNU 200 50

Produkt

Dimension Ød$_1$

Konhöjd

Inloppsrör med nät och kona ILKNU 100

Beskrivning

Används för att avsluta inloppskanal.

Maskstorlek 10 × 10 mm.

Dimensioner

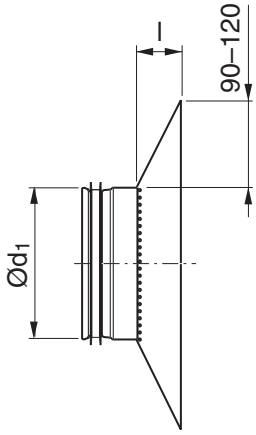

Ød$_1$ nom	l mm	m kg
100	100	0,48
125	95	0,54
160	98	0,68
200	100	0,99
250	100	1,23
315	93	1,43
400	100	1,73
500	105	2,14
630	115	2,87
800	100	4,21

Beställningsexempel

ILKNU 200 100

Produkt

Dimension Ød$_1$

Konhöjd

Rätt till ändringar förbehålles

Inloppsrör med nät och kona ILKNF 50

Beskrivning

Används för att avsluta inlopp. Med muffmått – passar utanpå Safe-detalj.

Maskstorlek 10 × 10 mm.

Har ingen Click-funktion – har inga nockar.

Beställningsexempel

ILKNF 200 50

Produkt

Dimension Ød

Konhöjd

Dimensioner

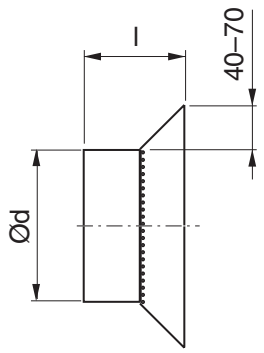

Ød nom	l mm	m kg
100	92	0,15
125	92	0,22
160	92	0,25
200	92	0,32
250	115	0,65
315	130	0,89
400	132	1,00
500	132	1,24
630	122	1,43
800	152	1,79

Inloppsrör med nät och kona ILKNF 100

Beskrivning

Används för att avsluta inlopp. Med muffmått – passar utanpå Safe-detalj.

Maskstorlek 10 × 10 mm.

Har ingen Click-funktion – har inga nockar.

Dimensioner

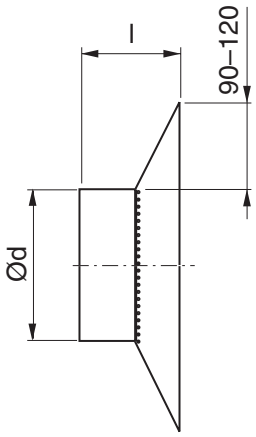

Ød nom	l mm	m kg
100	142	0,48
125	137	0,54
160	140	0,68
200	142	0,99
250	162	1,23
315	155	1,43
400	182	1,73
500	187	2,14
630	197	2,87
800	202	4,21

Beställningsexempel

ILKNF 200 100

Produkt
Dimension Ød
Konhöjd

Rätt till ändringar förbehålles

Nippel

NPU

Beskrivning

Nippel för skarvning av cirkulära kanaler.

Dimensioner

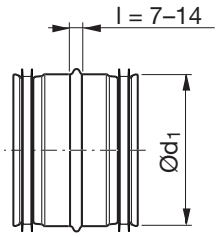

Ød$_1$ nom	m kg
63	0,07
80	0,09
100	0,12
125	0,15
160	0,19
200	0,30
250	0,52
315	0,66
400	1,10
500	1,52
630	2,24
800	3,10
1000	5,30
1250	7,70

Beställningsexempel

NPU **200**

Produkt

Dimension Ød$_1$

1 2 3 4 5 6 7 8 9 10 11 12 13 14 15 16 17 18

EUROVENT CERTIFIED PERFORMANCE
DUCT-MC
Identification number 17.11.002
www.eurovent-certification.com

Expandernippel NPEU

1 2 3 4 5 6 7 8 9 10 11 12 13 14 15 16 17 18

Beskrivning

Expandernippel, avsedd för montering av ventilationskanaler och detaljer i större dimensioner. Nippeln underlättar inpassningen och kan även användas mellan cirkulära kanaler och detaljer utan gummitätning.

Nippeln expanderas med gängad bult, hylsa nr 13.

Klarar maximalt täthetsklass C.

Beställningsexempel

NPEU **500**

Produkt

Dimension Ød$_1$

Dimensioner

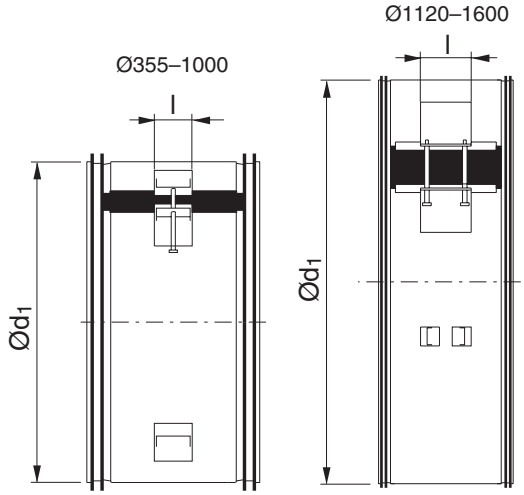

Ød$_1$ nom	l mm	m kg
400	45	1,64
500	45	2,50
630	45	3,30
800	45	4,81
1000	45	8,48
1250	120	17,3
1600	120	17,5

Rätt till ändringar förbehålles

Muff

MF

Beskrivning

Muff för skarvning av detaljer.

Har normalt ingen Click-funktion – har inga nockar.
Kan mot beställning erhållas med Click-funktion – alltså med nockar.

Beställningsexempel

	MF	200
Produktkod		
Dimension Ød		

Dimensioner

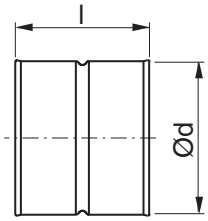

Ød nom	l mm	m kg
63 *	97	0,06
80 *	97	0,08
100 *	97	0,10
125 *	97	0,14
160 *	97	0,21
200 *	97	0,26
250 *	139	0,42
315 *	139	0,54
400 *	184	1,01
500 *	184	1,54
630	184	1,94
800	230	2,35
1000	275	5,49
1250	275	11,0

* Med omvikt kant

EUROVENT CERTIFIED PERFORMANCE
DUCT-MC
Identification number 17.11.002
www.eurovent-certification.com

Skjutnippel

SNPU

1 2 3 4 5 6 7 8 9 10 11 12 13 14 15 16 17 18

Beskrivning

Användningsområden:

- Att eliminera den noggranna kapningen av kanaler som den vanliga NPU-nippeln ibland kräver när man skarvar samman SR-kanaler. I detta fall ska skjutnippeln säkras med skruv eller popnit.
- Att göra det möjligt att använda en kanal kapad till alltför kort längd – istället för att behöva att kapa en ny kanal till den korrekta längden. I detta fall ska skjutnippeln säkras med skruv eller popnit.
- Att hjälpa till när man skarvar samman två kanaler vilka löper mot varandra. T.ex. när man bygger ett system från två motsatta håll. I detta fall ska skjutnippeln säkras med skruv eller popnit.
- Att hjälpa till när man sätter in eller adderar en annan produkt i ett befintligt system. T.ex. insättningen av en ny kanalbit för att ersätta en skadad del. I detta fall ska skjutnippeln säkras med skruv eller popnit.
- Att möjliggöra åtkomst när man inspekterar och/eller rensar ett system – genom att helt enkelt skjuta nippeln. Nippeln fungerar som en renslucka.
  Lindab rekommenderar inte detta användningsområde på större dimensioner än Ø315.

Har ingen Click-funktion – har slutna omvik (i båda ändarna).

Beställningsexempel

SNPU 160 150

Produkt
Dimension Ød$_1$
Nominell längd L

Dimensioner

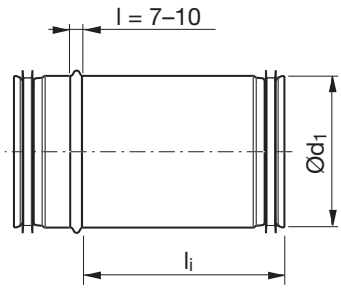

Ød$_1$ nom	L nom	l_i mm	m kg
80	150	133	0,18
80	300	284	0,32
80	500	548	0,69
100	150	133	0,22
100	300	284	0,40
100	500	548	0,84
125	150	133	0,28
125	300	284	0,50
125	500	548	1,07
160	150	133	0,36
160	300	284	0,65
160	500	548	1,38
200	150	133	0,56
200	300	293	1,02
200	500	548	1,76
250	150	177	0,91
250	300	297	1,35
250	500	527	2,17
315	150	177	1,18
315	300	297	1,72
315	500	527	2,76
400	150	175	2,11
400	300	297	2,80
400	500	510	3,10
500	150	175	2,65
500	300	297	3,70
500	500	515	4,50
630	150	175	3,40
630	300	297	4,70
630	500	515	6,00
800 **	500	515	10,9
1000 **	500	515	14,0
1250 **	500	515	17,5

** Falsat utförande

EUROVENT CERTIFIED PERFORMANCE
DUCT-MC
Identification number 17.11.002
www.eurovent-certification.com

Rätt till ändringar förbehålles

Lindab®

Skjutnippel – muff

SMFU

Beskrivning

Användningsområden:

- Att undvika att behöva kapa en kanal till exakt längd när det är svårt att ta ett riktigt mått. T.ex. anslutningen av en kanal till en studs på ett tilluftsdon. I detta fall ska skjutnippeln säkras med skruv eller popnit.
- Att göra det möjligt att använda en kanal kapad till allt-för kort längd – istället för att behöva att kapa en ny kanal till den korrekta längden. I detta fall ska skjutnippeln säkras med skruv eller popnit.
- Att eliminera eller minimera antalet vanliga kanalkapningar på byggplatsen – tillsammans med förkapade kanaler med kortare längder. I detta fall ska skjutnippeln säkras med skruv eller popnit.
- Att hjälpa till när man sätter in eller adderar en annan produkt i ett befintligt system. T.ex. insättningen av en extra ljuddämpare. I detta fall ska skjutnippeln säkras med skruv eller popnit.
- Att hjälpa till då man tar bort en annan produkt när man rensar ett system. T.ex. borttagandet av ett spjäll med ett hindrande blad.
  Lindab rekommenderar inte detta användningsområde på större dimensioner än Ø315.
- Att möjliggöra åtkomst då man inspekterar och/eller rensar ett system – genom att helt enkelt skjuta nippeln. Nippeln fungerar som en renslucka.
  Lindab rekommenderar inte detta användningsområde på större dimensioner än Ø315.
- Att förlänga avståndet mellan ett T-rör och en renslucka, t.ex. EPFH eller KCU, för att få luckan utanför eventuell isolering. I detta fall ska skjutnippeln säkras med skruv eller popnit i muffänden.

Har ingen Click-funktion – har slutet omvik och inga nockar.

Beställningsexempel

SMFU 200 150

Produkt
Dimension $Ød_1$
Nominell längd L

Dimensioner

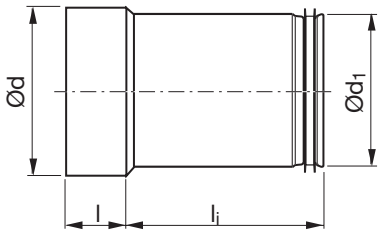

$Ød_1$ nom	L nom	l mm	l_i mm	m kg
80	150	40	127	0,16
80	300	40	288	0,30
80	500	40	552	0,65
100	150	40	127	0,20
100	300	40	288	0,38
100	500	40	552	0,81
125	150	40	127	0,25
125	300	40	288	0,47
125	500	40	552	1,01
160	150	40	127	0,31
160	300	40	288	0,60
160	500	40	552	1,29
200	150	40	127	0,49
200	300	40	297	0,96
200	500	40	552	1,67
250	150	60	192	0,90
250	300	60	302	1,28
250	500	60	537	2,10
315 *	150	60	182	1,11
315 *	300	60	297	1,62
315 *	500	60	537	2,64
400 **	300	80	242	2,65
400 **	500	80	500	6,05
500 **	300	80	242	3,37
500 **	500	80	503	7,69
630 **	300	80	246	5,90
630 **	500	80	502	8,00
800 **	500	100	500	10,6
1000 **	500	120	500	13,7
1250 **	500	120	500	17,1

* Försedd med förstyvningssick
** Falsat utförande

EUROVENT CERTIFIED PERFORMANCE
DUCT-MC
Identification number 17.11.002
www.eurovent-certification.com

Rätt till ändringar förbehålles

Ändlock och rensluckor

1 2 3 4 5 6 7 8 9 10 11 12 13 14 15 16 17 18

Rensning av kanalsystem

Den föreskrivande lagtexten ur Boverkets Byggregler BBR 99 säger:

6 Hygien, hälsa och miljö
6 :2 Luft
6 :24 Installationer
:241 Allmänt
Ventilationskanaler skall förläggas så att de är åtkomliga för rensning och förses med rensanordningar. …

Vad detta innebär för placering av rensluckor, dimensioner på rensluckor och kanaler, renslinor, vassa friliggande instick, rensmetoder m m är upp till de kommunala byggnadsnämnderna att avgöra.
En god regel kan vara att inte förändra kanalarean mellan två rensluckor mer än ett (1) steg till närmaste standarddimension enligt SIS 82 72 06. T ex från Ø160 till Ø200.
Vid större dimensionsändringar placeras lämpligen rensluckan vid reduceringens storände så att byte av rensdon möjliggörs.

Vissa detaljer har delar som mer eller mindre blockerar kanalsystemet och därmed förhindrar eller försvårar rensning av detta.

Sådana detaljer är t ex ljuddämpare med baffel, de flesta spjäll samt vissa flödesmätdon.

För att möjliggöra rensning vid sådana detaljer kan man förfara på något av följande sätt

a Man kan placera rensluckor såsom KCU sidan 140, EPFH sidan 137, KCRU sidan 142 eller KC sidan 303 på ömse sidor om detaljen.

b Man kan använda skarvsvep SVK sidan 301 för att enkelt kunna ta loss detaljen från systemet.

c Man kan använda skjutnippel-muff SMFU sidan 133 för att enkelt kunna ta loss detaljen från systemet.
OBS! För att undvika att systemet oavsiktligt delar sig vid drift ska skjutmuffen placeras **före** detaljen sett i luftens flödesriktning.

d Man kan lokalt övergå till Transfer för att enkelt kunna ta loss detaljen från systemet.

Typer

Ändlocken och rensluckorna finns i utföranden enligt tabellerna nedan. **Produkter med fet stil ingår i Safe-konceptet.** Produkter med normal stil ingår i Vent-konceptet.

Brandtekniska klasser utan skyddsavstånd

Produkttyp	Ändlock	Rensluckor						
Brandklass	**–**	**–**	**E 45**	**E 60**	**EI 15**	**EI 30**	**EI 45**	**EI 60**
Passar på Safe-detaljer	**EPF**	**EPFH**						
		KCU						
		KCIVU						
Passar i kanal SR	**ESU**	**ESHU**						
		KCRU						
	EP							
Passar i Vent-detalj		KC						

Brandtekniska klasser med skyddsavstånd 0,2 m till brännbart material

Produkttyp	Ändlock	Rensluckor						
Brandklass	**–**	**–**	**E 45**	**E 60**	**EI 15**	**EI 30**	**EI 45**	**EI 60**
Passar på Safe-detaljer	**EPF**	**EPFH**						
		KCU						
		KCIVU						
Passar i kanal SR	**ESU**	**ESHU**						
		KCRU						
	EP							
Passar i Vent-detalj		KC			KC			

EUROVENT CERTIFIED PERFORMANCE
DUCT-MC
Identification number 17.11.002
www.eurovent-certification.com

Rätt till ändringar förbehålles

Lindab®

Ändlock

EPF

Beskrivning

Pressat ändlock, som passar utanpå Safe-detalj.

Har ingen Click-funktion – har inga nockar.

Dimensioner

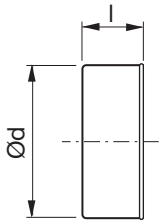

Ød nom	l mm	m kg
63	40	0,04
80 *	48	0,07
100 *	48	0,11
125 *	48	0,14
160 *	48	0,17
200 *	46	0,21
250 *	68	0,50
315 *	60	0,67
400 *	91	1,17
500 **	80	1,81
630 **	80	2,54
800 **	100	3,54
1000 **	100	7,30
1250 **	120	11,3

* Med omvikt kant
** Handbyggt utförande

Beställningsexempel

	EPF	250
Produktkod		
Dimension Ød		

EUROVENT CERTIFIED PERFORMANCE
DUCT-MC
Identification number 17.11.002
www.eurovent-certification.com

Ändlock

ESU

Beskrivning

Ändlock, som passar i kanal SR.

Har ingen Click-funktion – har slutet omvik.

Dimensioner

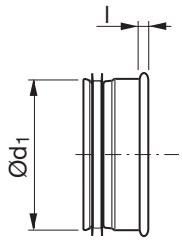

Ød$_1$ nom	l mm	m kg
63	4	0,08
80	10	0,08
100	10	0,12
125	10	0,14
160	10	0,24
200	10	0,32
250	10	0,37
315	10	0,80
400	12	1,26
500	12	2,00
630	4	2,90
800	4	5,00
1000	4	9,25
1250	4	10,0

Beställningsexempel

ESU **160**

Produkt

Dimension Ød$_1$

EUROVENT CERTIFIED PERFORMANCE
DUCT-MC
Identification number 17.11.002
www.eurovent-certification.com

Rätt till ändringar förbehålles

Renslucka

EPFH

Beskrivning

Renslucka, som passar utanpå Safe-detalj.

Dimensionerna Ø100–315 är försedda med jack för bajonettfattning för att säkrare sitta fast i kanaler med övertryck. Man måste då komplettera detaljen med två nitar.

Dimensionerna Ø400–630 är försedda med excenterlås för att säkrare sitta fast i kanaler med övertryck. Man måste då montera excenterlåsens krokar i detaljen.

En särskild monterings-, mätnings-, injusterings- och skötselanvisning finns för denna produkt.

Har ingen Click-funktion – har inga nockar.

Typgodkänd enligt bevis 0931.

Beställningsexempel

	EPFH	250
Produktkod		
Dimension Ød		

Dimensioner

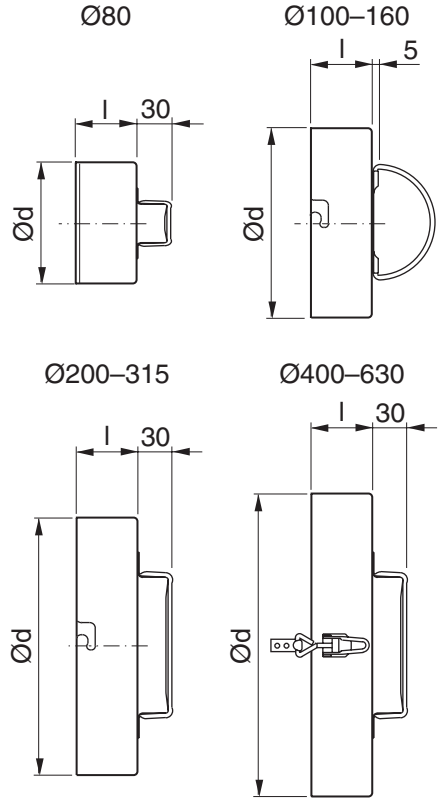

Ød nom	l mm	m kg	Handtag	Låsning
80	48	0,09	1 fast litet	–
100	40	0,15	1 fällbart	bajonettjack
125	40	0,17	1 fällbart	bajonettjack
160	40	0,22	1 fällbart	bajonettjack
200	40	0,32	1 fast	bajonettjack
250	60	0,55	2 fasta	bajonettjack
315	60	0,74	2 fasta	bajonettjack
400	80	1,26	2 fasta	excenterlås
500	80	1,87	2 fasta	excenterlås
630	80	2,71	2 fasta	excenterlås

Brandteknisk klass

Ød nom	Brandteknisk klass
80–630	E 60

Alternativa brandtekniska klasser med skyddsavstånd för vägledning vid projektering

För att utnyttja rensluckans alternativ till brandtekniska klasser:
– måste skyddsavstånd enligt tabellen nedan innehållas

Renslucka

EPFH

– får rensluckans yta inte ändras, t.ex. genom övermålning.

Ød nom	Brandtekniska alternativ	Skyddsavstånd vid strålningsintensiteten 3 kW/m² (utrymmande personer) mm	10 kW/m² (inredn. mtrl.) (brännb.mtrl.) mm	30 kW/m² (byggn.mtrl.) (trä) mm
80	EI 15	50	10	10
	EI 30	100	20	10
	EI 60	100	40	10
100	EI 15	100	10	10
	EI 30	100	30	10
	EI 60	150	50	10
125	EI 15	100	10	10
	EI 30	150	30	10
	EI 60	150	60	10
160	EI 15	100	10	10
	EI 30	150	40	10
	EI 60	200	80	10
200	EI 15	150	10	10
	EI 30	200	50	10
	EI 60	250	100	10
250	EI 15	200	10	10
	EI 30	250	60	10
	EI 60	300	120	10
315	EI 15	200	10	10
	EI 30	300	70	10
	EI 60	400	150	10
400	EI 15	250	10	10
	EI 30	350	90	10
	EI 60	500	190	10
500	EI 15	350	10	10
	EI 30	450	110	10
	EI 60	600	240	10
630	EI 15	400	10	10
	EI 30	550	130	10
	EI 60	750	300	10

EUROVENT CERTIFIED PERFORMANCE
DUCT-MC
Identification number 17.11.002
www.eurovent-certification.com

Rätt till ändringar förbehålles

Renslucka

ESHU

Beskrivning

Renslucka, som passar i kanal SR.

En särskild monterings-, mätnings-, injusterings- och skötselanvisning finns för denna produkt.

Har ingen Click-funktion – har slutet omvik.

Dimensioner

Ø100–160

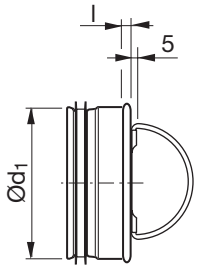

Ø200–630

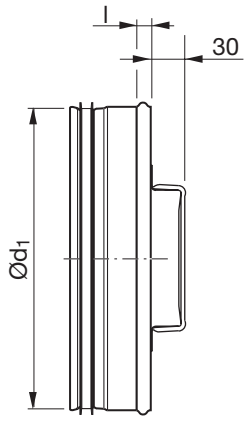

Ød$_1$ nom	l mm	m kg	Handtag
100	10	0,17	1 fällbart
125	10	0,19	1 fällbart
160	10	0,29	1 fällbart
200	10	0,36	1 fast
250	10	0,58	2 fasta
315	10	0,88	2 fasta
400	12	1,34	2 fasta
500	12	1,72	2 fasta
630	4	2,62	2 fasta

Beställningsexempel

ESHU **160**

Produkt

Dimension Ød$_1$

EUROVENT CERTIFIED PERFORMANCE
DUCT-MC
Identification number 17.11.002
www.eurovent-certification.com

Renslucka

KCU

1
2
3
4
5
6
7
8
9
10
11
12
13
14
15
16
17
18

Beskrivning

Isolerad renslucka som passar utanpå Safe-detalj.

Ø100–315
Rensluckan hålls på plats av clips som klämmer mot produkten luckan monteras i. Rensluckan tas loss genom att vrida och dra, och installeras på motsatt sätt. Luckan har antingen ett eller två handtag för detta ändamål.

Ø400–630
Rensluckan hålls på plats av två excentriska lås och tas loss genom att låsa upp låsen. Genom att vrida och dra i luckan så förenklas momentet att ta bort luckan.

Δp i tabellen anger det maximala övertryck rensluckan kan motstå utan att lossna då den är monterad underifrån.

En särskild monterings-, mätnings-, injusterings- och skötselanvisning finns för denna produkt.

Har ingen Click-funktion – har inga nockar.

Typgodkänd enligt bevis nr 0931.

Dimensioner

Ø100 – 160 Ø200 – 315 Ø400 – 630

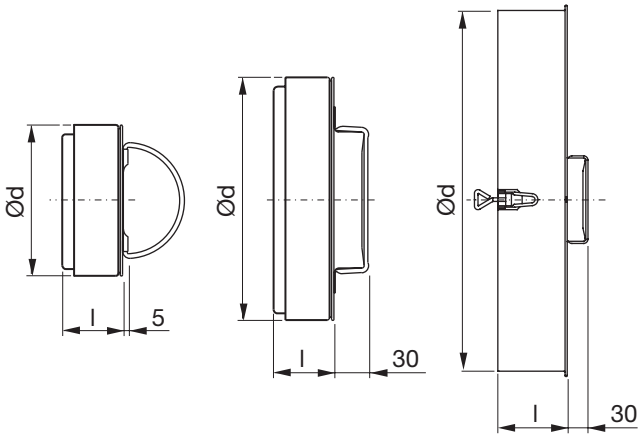

Dimensioner

Ød nom	Δp Pa	l mm	m kg	Handtag
100	3400	40	0,30	1 fällbart
125	3400	40	0,40	1 fällbart
160	3400	40	0,60	1 fällbart
200	3400	40	0,80	1 fast
250	3400	60	1,28	2 fasta
315	2600	60	1,81	2 fasta
400	10000	90	2,82	2 fasta
500	10000	90	6,40	2 fixed
630	10000	90	10,1	2 fixed

Brandteknisk klass

Ød nom	Brandteknisk klass
100–400	E 60
500–630	Ingen

Ød nom	Brandtekniska alternativ	Skyddsavstånd vid strålningsintensiteten 3 kW/m² (utrymmande personer) mm	10 kW/m² (inredn. mtrl.) (brännb.mtrl.) mm	30 kW/m² (byggn.mtrl.) (trä) mm
100	EI 60	50	10	10
125	EI 60	50	10	10
160	EI 60	50	10	10
200	EI 60	50	10	10
250	EI 60	50	10	10
315	EI 60	50	10	10
400	EI 60	50	10	10
500	Inget	-	-	-
630	Inget	-	-	-

Beställningsexempel

	KCU	250
Produktkod		
Dimension Ød		

EUROVENT CERTIFIED PERFORMANCE
DUCT-MC
Identification number 17.11.002
www.eurovent-certification.com

Rätt till ändringar förbehålles

Lindab®

Renslucka

KCIVU

Beskrivning

Isolerad renslucka som passar utanpå Safe-detalj.

Ø100–315
Rensluckan hålls på plats av clips som klämmer mot produkten luckan monteras i. Rensluckan tas loss genom att vrida och dra, och installeras på motsatt sätt. Luckan har antingen ett eller två handtag för detta ändamål.

Ø400
Rensluckan hålls på plats av två excentriska lås och tas loss genom att låsa upp låsen. Genom att vrida och dra i luckan så förenklas momentet att ta bort luckan.

Δp i tabellen anger det maximala övertryck rensluckan kan motstå utan att lossna då den är monterad underifrån.

En särskild monterings-, mätnings-, injusterings- och skötselanvisning finns för denna produkt.

En särskild brandteknisk monteringsanvisning finns för denna produkt.

Har ingen Click-funktion – har inga nockar.

Typgodkänd enligt bevis nr 0931.

Beställningsexempel

	KCIVU	250
Produktkod		
Dimension Ød		

Dimensioner

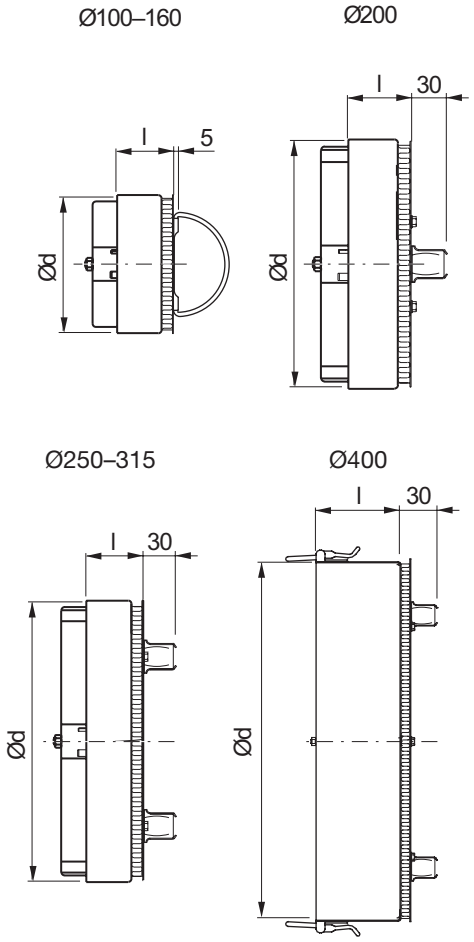

Ød nom	Δp Pa	l mm	m kg	Handtag
100	3400	50	0,43	1 fällbart
125	3400	50	0,62	1 fällbart
160	3400	50	1,00	1 fällbart
200	3400	50	1,41	1 fast
250	3400	70	2,25	2 fasta
315	2600	70	3,30	2 fasta
400	10000	100	5,00	2 fasta

Brandteknisk klass

Ød nom	Brandteknisk klass
100–400	EI 60

EUROVENT CERTIFIED PERFORMANCE
DUCT-MC
Identification number 17.11.002
www.eurovent-certification.com

Renslucka

KCRU

Beskrivning

Renslucka som uppfyller kraven för rensluckor i Svensk Standard SS 2645.

Luckan hålls på plats av ett spännband med justerbart excenterlås. Detta medför en snabb och enkel öppning och stängning. Ett påmonterat handtag underlättar också hanteringen.

Klarar maximalt täthetsklass C.

En särskild monterings-, mätnings-, injusterings- och skötselanvisning finns för denna produkt.

Beställningsexempel

KCRU **250**

Produkt

Dimension Ød$_1$

Dimensioner

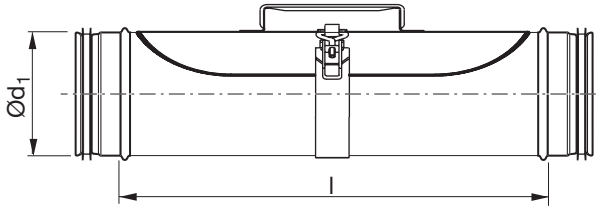

Ød$_1$ nom	l mm	m kg
100	480	1,06
125	480	1,30
160	480	1,80
200	480	2,00
250	480	2,92
315	480	4,10
400	480	5,51

EUROVENT CERTIFIED PERFORMANCE
DUCT-MC
Identification number 17.11.002
www.eurovent-certification.com

Rätt till ändringar förbehålles

Lindab®

Upphängningsbygel UV30

Beskrivning

Vid isolerad kanal rekommenderas att upphängningsbygeln monteras innanför isoleringen.

Beställningsexempel

UV30 **200**

Produktkod

Dimension Ød

Dimensioner

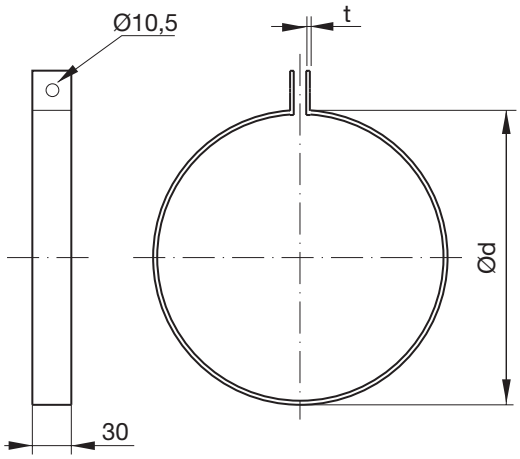

Ød nom	t mm	m kg
63	1,25	0,09
80 *	1,25	0,11
100 *	1,25	0,13
125 *	1,25	0,16
160 *	1,50	0,20
200 *	1,50	0,24
250 *	1,50	0,30
315 *	1,50	0,36
400 *	2,00	0,47
500 *	2,00	0,65
630 *	2,00	0,73
800	3,00	0,92
1000	3,00	1,15
1250	3,00	1,43

* kan levereras i rostfritt stål 4404 eller aluminiumzink.

Tekniska data

Max rekommenderad vikt för olika brandklasser.

Installation	Ventilationssystem					Rökgasevakueringssystem
	R0 ingen brandklass	R15	R30	R45	R60	600 °C 120 min
Dim	kg	kg	kg	kg	kg	kg
63–1250	100	100	100	100	100	100

Upphängningsbygel UVH30

1 2 3 4 5 6 7 8 9 10 11 12 13 14 15 16 17 18

Beskrivning

Vid isolerad kanal rekommenderas att upphängningsbygeln monteras innanför isoleringen.

OBS! UVH30 galv säljs i par och UVH30 rostfritt och aluminiumzink säljs styckvis. Vikten i tabellen gäller per par.

Beställningsexempel

UVH30 **200**

Produktkod

Dimension Ød

Tekniska data

Max rekommenderad vikt för olika brandklasser.

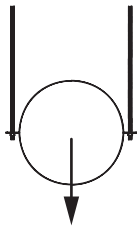

Dimensioner

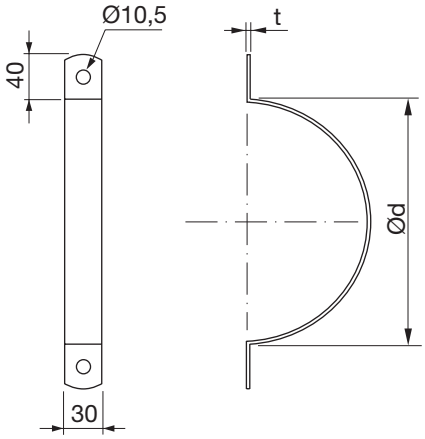

Ød nom	t mm	m kg
63	1,25	0,09
80	1,25	0,10
100	1,25	0,12
125	1,25	0,16
160	1,50	0,22
200 *	1,50	0,26
250 *	1,50	0,30
315 *	1,50	0,38
400 * **	2,00	0,64
500 * **	2,00	0,80
630 * **	2,00	0,98
800 * **	3,00	1,84
1000 *	3,00	2,30
1250 *	3,00	2,84

* kan levereras i rostfritt stål 4404.
** kan levereras i aluminiumzink.

Installation	Ventilationssystem					Rökgasevakueringssystem
	R0 ingen brandklass	R15	R30	R45	R60	600 °C 120 min
Dim	kg	kg	kg	kg	kg	kg
80–1250	200	200	200	200	200	200

Rätt till ändringar förbehålles

Upphängningsring DRSN

Beskrivning

Upphängningsring
Små dimensioner med slitsad snabbstängning för snabb och enkel fastsättning av kanalen.

Beställningsexempel

	DRSN	250
Produktkod		
Dimension Ød		

Dimensioner

Ø63–400

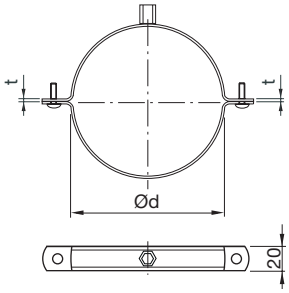

Ø450–1250

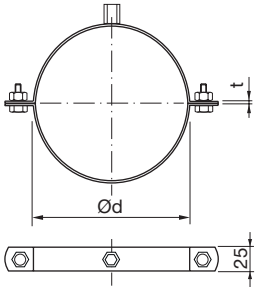

Ø63–400
Med slitsad snabbstängning.
Med skruv PH3 M6×20.
Anslutningsmutter M8+M10.

Ø450–1250
Med Ø 10 hål.
Med bult och mutter H17 M10×30.
Anslutningsmutter M8+M10.

Ød nom	t mm	m kg
63	1,5	0,12
80	1,5	0,13
100	1,5	0,15
125	1,5	0,17
140	1,5	0,19
150	1,5	0,19
160	1,5	0,20
180	1,5	0,22
200	1,5	0,24
224	1,5	0,26
250	1,5	0,28
280	1,5	0,32
300	1,5	0,34
315	1,5	0,36
355	1,5	0,41
400	1,5	0,45
450	2,5	0,83
500	2,5	0,91
560	2,5	1,00
600	2,5	1,06
630	2,5	1,10
710	2,5	1,36
800	2,5	1,49
900	2,5	1,64
1000	2,5	1,82
1120	2,5	2,00
1250	2,5	2,20

Upphängningsring DRSN

Tekniska data

Max rekommenderad vikt för olika brandklasser.

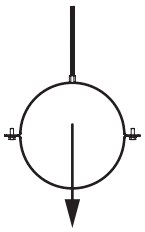

Installation	Ventilationssystem					Rökgasevakueringssystem
Dim	R0 ingen brandklass kg	R15 kg	R30 kg	R45 kg	R60 kg	600 °C 120 min kg
63–600	65	–	–	–	–	–
630–1250	65	–	–	–	–	–

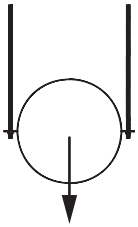

Installation	Ventilationssystem					Rökgasevakueringssystem
Dim	R0 ingen brandklass kg	R15 kg	R30 kg	R45 kg	R60 kg	600 °C 120 min kg
450–1250	160	–	–	–	–	158

Rätt till ändringar förbehålles

Cirkulär upphängning DRSNR

Beskrivning

För upphängning av cirkulära kanaler
Med vibrationsdämpande gummering på insidan. Kombinerad anslutningsmutter M8/M10 och slitsad snabbstängning för Ø 63–400.

Beställningsexempel

DRSNR **250**

Produktkod
Dimension Ød

Dimensioner

Ø63–400 Ø450–1250

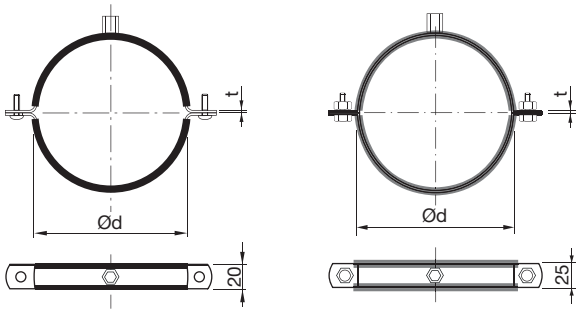

Ø63–400
Med slitsad snabbstängning.
Med skruv PH3 M6×20.
Anslutningsmutter M8+M10.

Ø450–1250
Med Ø 10 hål.
Med bult och mutter H17 M10×30.
Anslutningsmutter M8+M10.

Ød nom	t mm	m kg
63	1,5	0,14
80	1,5	0,17
100	1,5	0,19
125	1,5	0,23
140	1,5	0,25
150	1,5	0,26
160	1,5	0,27
180	1,5	0,30
200	1,5	0,32
224	1,5	0,35
250	1,5	0,43
280	1,5	0,47
300	1,5	0,50
315	1,5	0,52
355	1,5	0,59
400	1,5	0,65
450	2,5	1,03
500	2,5	1,13
560	2,5	1,25
600	2,5	1,30
630	2,5	1,40
710	2,5	1,70
800	2,5	1,80
900	2,5	2,00
1000	2,5	2,20
1120	2,5	2,40
1250	2,5	2,70

Cirkulär upphängning DRSNR

Tekniska data

Max rekommenderad vikt för olika brandklasser.

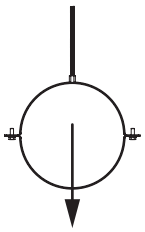

Installation	Ventilationssystem					Rökgasevakueringssystem
Dim	R0 ingen brandklass kg	R15 kg	R30 kg	R45 kg	R60 kg	600 °C 120 min kg
63–600	65	–	–	–	–	–
630–1250	65	–	–	–	–	–

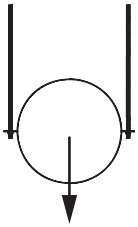

Installation	Ventilationssystem					Rökgasevakueringssystem
Dim	R0 ingen brandklass kg	R15 kg	R30 kg	R45 kg	R60 kg	600 °C 120 min kg
450–1250	160	–	–	–	–	–

Rätt till ändringar förbehålles

Kanalstöd

RK

Beskrivning

Varmgalvaniserat kanalstöd med fot.

Stödet fästs om kanalen med två stycken M8 skruvar.

Benet fästs med en M8 skruv.

Foten har fyra 10×17 mm hål för infästning.

Benet kan avlägsnas från foten och kapas till önskad längd.
Levereras ihopmonterad.

Beställningsexempel

	RK	500
Produktkod		
Dimension Ød		

Dimensioner

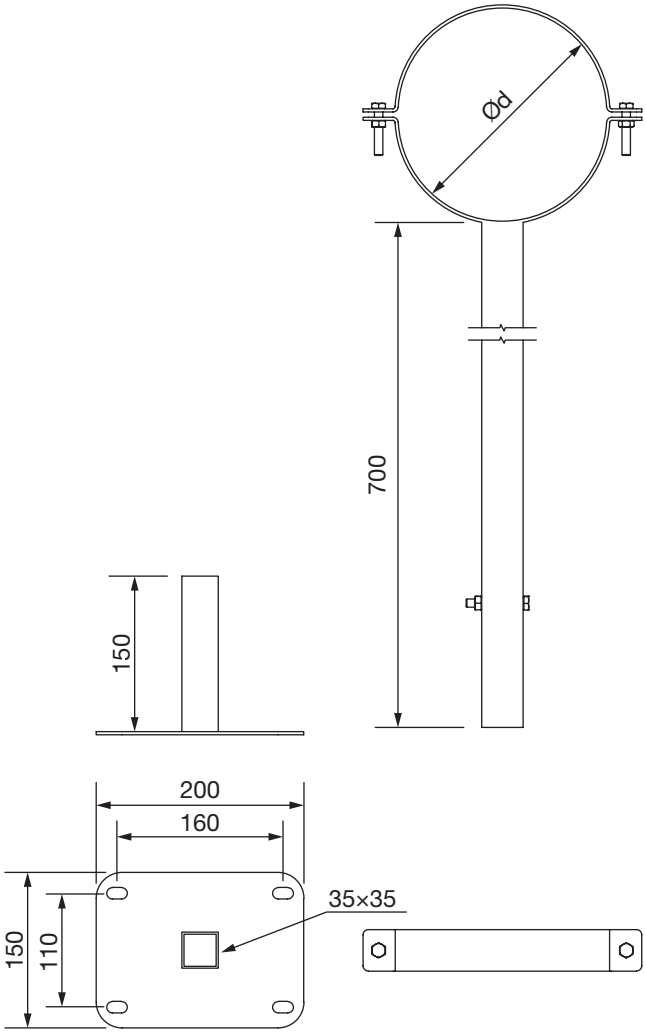

Ød nom	Ring material mm	m kg
100	40×2	2,60
125	40×2	2,70
160	40×3	3,20
200	40×3	3,40
250	40×3	3,50
315	40×3	3,70
400	40×3	4,00
500	40×4	4,40
630	40×4	5,80
710	40×4	6,10
800	40×4	6,60
1000	40×4	6,80
1250	40×4	7,70

Kanalstöd

RK

Rätt till ändringar förbehålles

Kanalstöd

DH

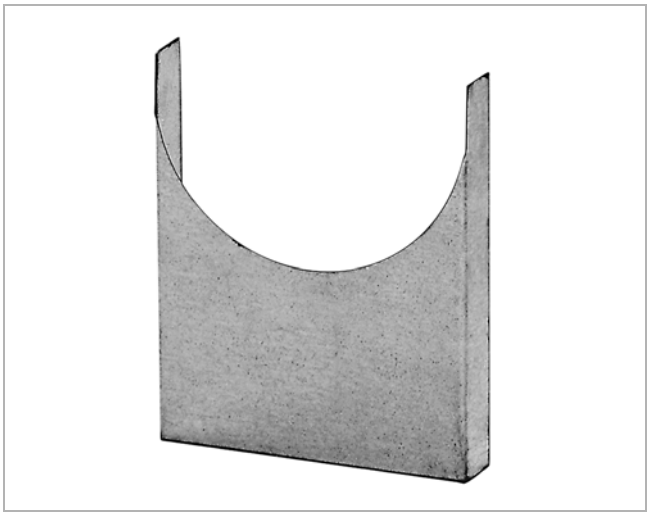

Beskrivning

Avsedd att fästa kanaler inomhus, stående på bjälklag.
Är försett med fästhål i botten.

Varierande höjd kan ordnas genom att installera två kanalstöd, en inuti den andra. Dessa kan låsas med två självgängande skruvar på varje kortsida .

L måttet kan då vara:

för Ø 63-250 mellan 100 och 200 mm,

för Ø 315-630 mellan 100 och 250 mm.

Kan även levereras i andra storlekar.

	DH	250	100
Produkt			
Dimension Ød			
Höjd L			

Dimensioner

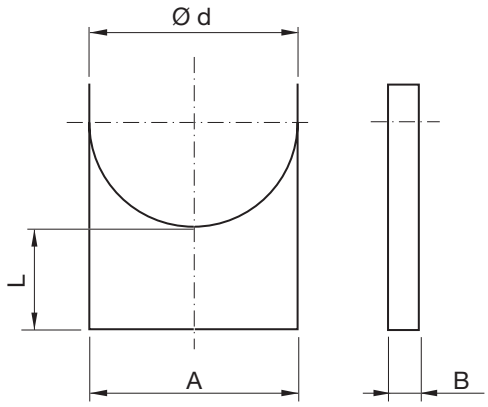

Ød nom	A mm	B mm	$L_{min} \times L_{max}$** mm	m kg
63	66	30	100-200	0,09
80	83	30	100–200	0,11
100 *	103	30	100–200	0,12
125 *	128	30	100–200	0,15
160 *	163	30	100–200	0,18
200 *	203	30	100–200	0,29
250 *	253	30	100–200	0,35
315	318	30	100–250	0,46
400	403	30	100–250	0,59
500	503	30	100–250	0,76
630	633	30	100–250	1,02

* Förstärkt

** För att åstadkomma varierande höjd kan med fördel två kanalstöd monteras instuckna i varandra.
De låses lämpligen med två plåtskruvar i varje kortsida.

Kanalstöd

DH

Tekniska data

Max rekommenderad vikt för olika brandklasser.

Installation	Ventilationssystem					Rökgasevakueringssystem
Dim	R0 ingen brandklass kg	R15 kg	R30 kg	R45 kg	R60 kg	600 °C 120 min kg
63–630	50	–	–	–	–	–

Rätt till ändringar förbehålles

Kanalstöd

MDH

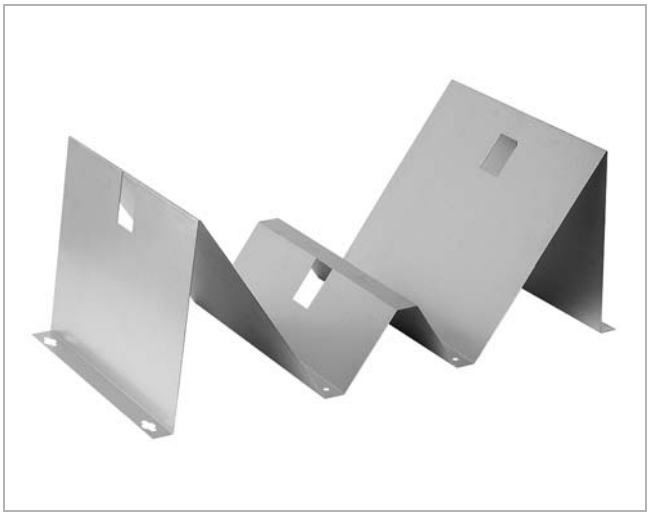

Beskrivning

Den veckade formen av kanalstödet och dess många fixeringspunkter gör att kanalsystemet fästs mycket stadigt.

Kanalstödet passar för alla sorter av kanalmontage. D.v.s. vertikalt och horisontellt på en vägg, hängande under ett tak och stående på ett golv.

Skruvhålen är enkla att komma åt och utformade som dubbla nyckelhål vilket gör monteringen snabb och enkel.

Kanalen fästs med hjälp av upphängningsbygel UV eller UVH (25 och 30), vilken träs igenom kanalstödet.

Dimensioner

Ø 100–300

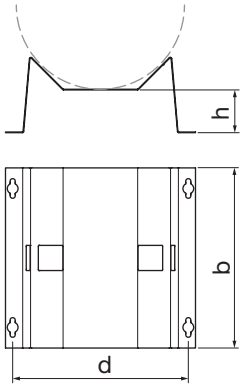

Ø 315–600

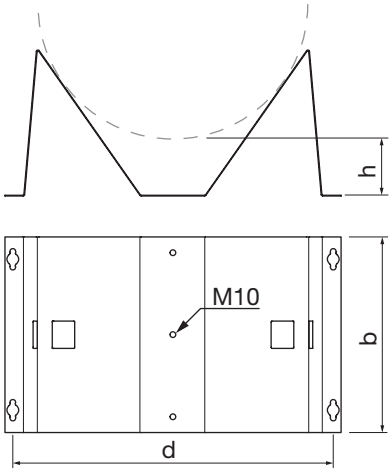

Ø 630–1250

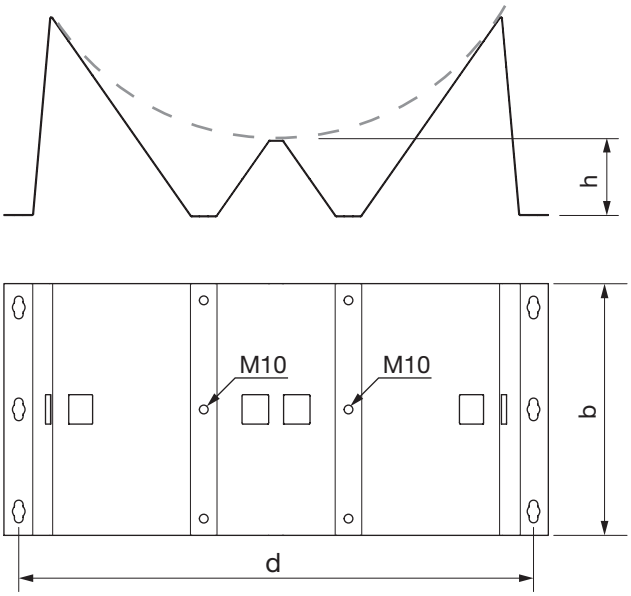

Ød nom	b mm	d mm	h mm	m kg
100	150	125	60	0,29
125	150	149	60	0,33
160	150	175	60	0,37
200	240	212	60	0,72
250	240	249	60	0,81
315	240	341	90	1,39
400	240	414	90	1,60
500	240	499	90	1,85
630	300	614	90	2,91
800	300	759	90	3,44
1000	300	931	90	4,08
1250	300	1149	90	4,90

Beställningsexempel

MDH 125 60

Produkt
Dimension Ød
Avstånd till fastsättningsytan, h

Kanalstöd MDH

1
2
3
4
5
6
7
8
9
10
11
12
13
14
15
16
17
18

Tekniska data

Max rekommenderad vikt för olika brandklasser.

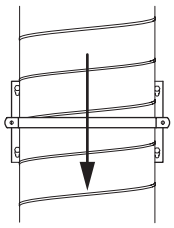

Installation	Ventilationssystem					Rökgasevakueringssystem
Dim	R0 ingen brandklass kg	R15 kg	R30 kg	R45 kg	R60 kg	600 °C 120 min kg
100–300	100	–	–	–	–	–
315–600	130	–	–	–	–	–
630–1250	160	–	–	–	–	–

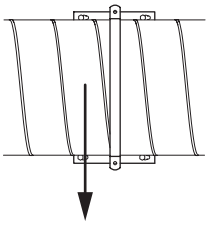

Installation	Ventilationssystem					Rökgasevakueringssystem
Dim	R0 ingen brandklass kg	R15 kg	R30 kg	R45 kg	R60 kg	600 °C 120 min kg
100–300	50	–	–	–	–	–
315–800	100	–	–	–	–	–
900–1120	75	–	–	–	–	–

Rätt till ändringar förbehålles