intra
SCANDINAVIAN DESIGN

Easy ASI0825

Art. nr	ASI0825
GTIN	4005683043029
RSK nr	8761242

Utvändiga mått i mm	400 x 556 x 298
Volym i L	64
Material	AISI 304
Materialtjocklek i mm	0,8
Monteringshöjd i mm	406 (to bottom)
Bruttovikt i kg	6.80
Nettovikt i kg	6.00

Beskrivning
Avfallsbehållare stor, i rostfritt stål.
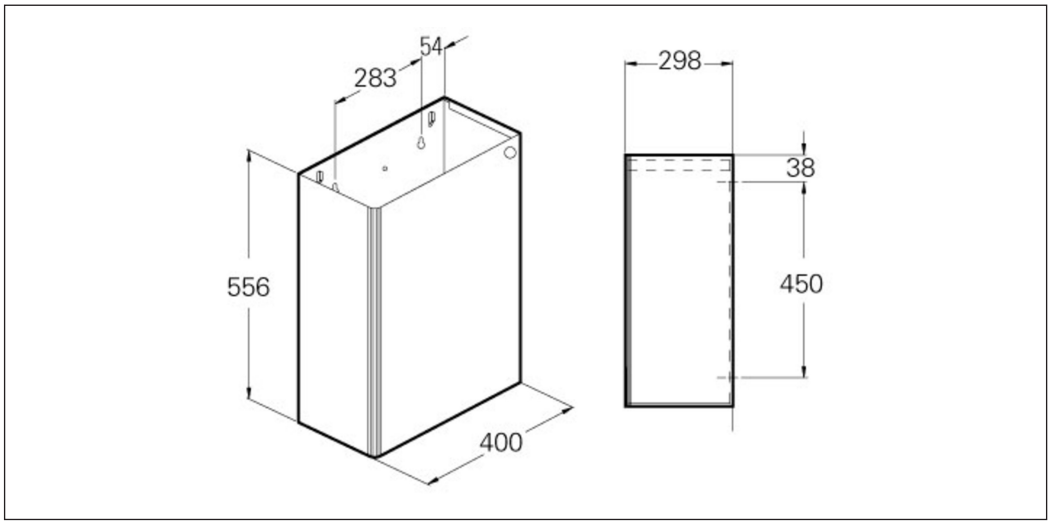
Installation
Produkten fästs mot väggen med fyra fästskruvar.
Använd produktens bakplatta som borrmall.