Cibes A4000

För högre livskvalitet

Plattformshissen som förbättrar ditt hem och gör livet enklare!

- Designad speciellt för privata hem och små utrymmen
- Stort urval av tillbehör och tillval
- Säker och enkel att använda
- Enkel installation och underhåll
- Certifierad kvalitetsprodukt

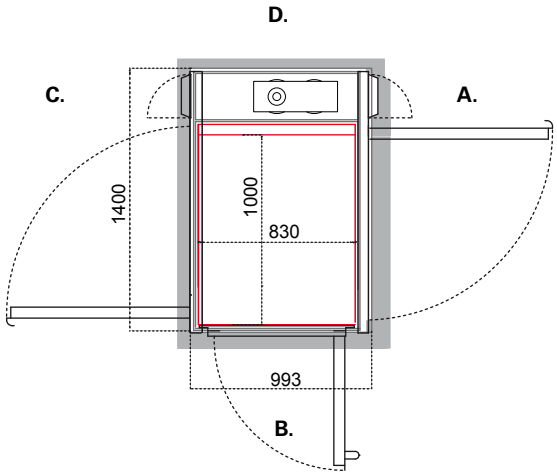

Cibes A4000 är den nya minimala plattformshissen för privata hem och små utrymmen. Den är baserad på premiumprodukten Cibes A5000. Förutom att hissen ökar tillgängligheten i ditt hem, kompletterar den hemmet med sin smarta design.

Cibes A4000 är den perfekta lösningen för varje utrymme där frihet och förbättrad tillgänglighet efterfrågas. En säker investering som dessutom ökar fastighetens attraktionskraft och marknadsvärde.

- Plåtschakt i vit kulör som standard eller glasat schakt
- Plåtdörrar i vit kulör med panoramaglas som standard
- Exklusiva aluminiumdörrar som tillval
- Skräddarsy din hiss tack vare en mängd olika tillbehör såsom telefon, automatiska dörröppnare, schakt-belysning mm

Bekväm & enkel att använda

Tryck bara på hålldonsknappen för att komma till önskat plan. Hissen förflyttar sig tyst och smidigt.

Hög kvalitet & säkerhet

Klämlister, nödbelysning och en alarmknapp garanterar att du känner dig fullständigt säker.

Enkel installation

Installeras på två dagar av våra montörer tack vare den prefabricerade byggsatsen. Hissen kan placeras direkt på golvet utan att orsaka någon skada på byggnaden.

TEKNISKA DATA – CIBES A4000	
Märklast	300 kg
Märkhastighet	max 0,15 m/sek (9 m/min)
Lyfthöjd	Upp till 13 m (högst 4 stannplan)
Plattformsmått	830×1000 (bredd x djup, mm)
Håltagningsmått	993×1400 (bredd x djup, mm)
Schakt	Plåtkassetter som standard eller glasade paneler
Dörrplacering	Samma sida, genomgång eller vinkelutförande
Dörrar	Enkelslagdörrar, hel- och halvdörrar Dörrfronter i stål färdighebandlade i vit RAL 9016 Dörrfronter i natureloxerad aluminium Brandklassade dörrfronter, EI60
Dagöppningsmått dörr	900×2000 mm , 700x2000 mm (B)
Halvdörr mått	700 x 1100 mm (B) (lyfthöjd < 3 m)
Styrsystem	Microdatorbaserat styrsystem
Strömförsörjning, std - ” - tillval - ” - tillval	400 V, 3-fas 50/60 Hz, 16 A startström 230 V, 1-fas frekvensomriktare mjuk start och stopp 400 V 3-fas frekvensomriktare mjuk start och stopp
Motoreffekt	2,2 kW
Tillvalsalternativ	Telefoner, låssystem, automatiska dörröppnare, armbågskontakt, batterinödsänkning, IR-styrning, automatisk schaktbelysning, ankomstsignal, våningsvisare etc
Uppfyller kraven i maskindirektivet MD2006/42/EG och standarden SS-EN 81-41	

Vi förbehåller oss rätten att göra produktförändringar. © Cibes Lift AB 2014

CIBES
Uplifting Design

Cibes Lift AB, Utmarksvägen 13, 802 91 Gävle, tel, +46 (0)26 17 14 00, fax, +46 (0)26 17 14 02
info@cibeslift.com. www.cibeslift.com

P_C_A4000.SE.12.10