MONTERINGSANVISNING

Säkerhetshandtag HOPPE 350KL

Godkänt av försäkringsbolagen (SS3620 Klass B).

HOPPE 350KL är avsett för invändigt montage på fönsterdörrar. Cylinder eller låsbar spanjolett ingår ej.

För godkänd enhet skall HOPPE 350KL monteras på fönsterdörr med låsbar spanjolett typ ASSA S31xx, S41xx, S34xx, S44xx med medföljande envägsskruv och sprint med brytspår.

För godkänd låsenhet skall låscylinder vara certifierad enligt SSF 3522 Klass 3.

Ingående artiklar

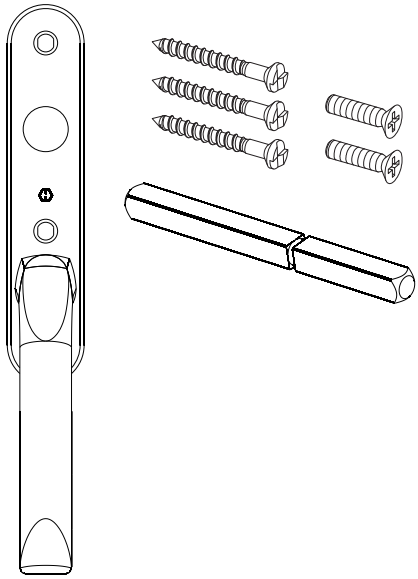

Montering

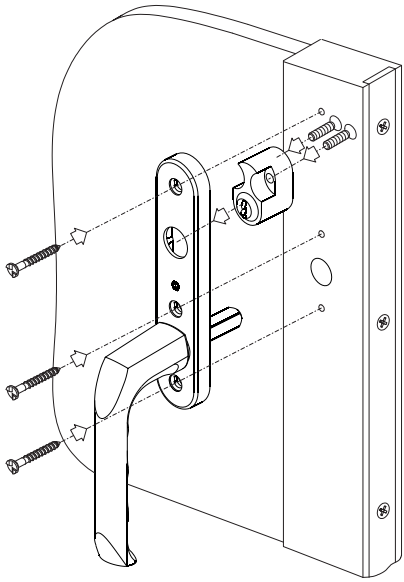

Montering av säkerhetshandtag HOPPE 350KL:

1) Montera cylindern med 2 st medföljande cylinderskruv.
2) Sprint monteras i handtaget med brytspåret mot handtagsgreppet så att brytspåret hamnar mellan insida handtag och spanjolett.
3) Provmontera handtaget först med vanliga träskruv.
4) Prova funktionen.
5) Montera därefter handtaget med 3 st medföljande envägskruv.

MA 419 p1312006e038 AX00 2017/09 XXXXXXX