ILLUSTRERAD SORTIMENTKATALOG ÖVER KULTURBESLAG

Omfattande fönster-, dörr- och skåpbeslag m.m.

2016

KULTURBESLAG
ESKILSTUNA

Eskilstuna Kulturbeslag AB
Fabriksgatan 5, 633 46 Eskilstuna
Telefon 016-12 11 30
www.kulturbeslag.se, info@kulturbeslag.se

Ärade Kund!

Den svenska beslagsindustrins vagga stod i Eskilstuna. Allt sedan 1600-talets andra hälft har Eskilstuna varit känt för sin järnmanufaktur. Redan på 1700-talet smiddes standardbeslag som såldes över hela Sverige. Handsmidet industrialiserades från 1800-talets mitt och en mängd små metallfabriker anlades för maskinell tillverkning av bl. a olika typer av byggnadsbeslag.

Dessa spreds över hela landet och snart även på export. Eskilstunaindustrin dominerade den svenska framställningen av beslag för dörrar och fönster såsom lås, dörrhandtag, gångjärn och allehanda fönsterbeslag. Mot mitten av 1900-talet utvecklades byggandet snabbt och flera av de små verkstäderna kunde inte hänga med i utvecklingen. Samtidigt blev tillverkningen hos några företag så rationell, att ytterligare småföretag slogs ut. Handelns omstrukturering och import från fjärran östern drabbade Eskilstunas beslagstillverkare hårt på 1960- och 1970-talen.

Byggnadsbeslagen har i alla tider utvecklats. Först långsamt och senare allt snabbare. Gamla modeller och tillverkningsmetoder har försvunnit och nya introducerats. Allt detta sammantaget har gjort att det idag inte finns någon, som fortfarande tillverkar alla de beslag, vi vant oss att se på dörrar och fönster.

ESKILSTUNA KULTURBESLAG AB vill dock föra smedstadens traditioner vidare. Vi har därför tagit vid, där många av våra föregångare slutat. Efter deras modeller gör vi nu beslag av de välkända typerna. Vi framställer beslagen så som de såg ut förr. Vår tidsepok är ca 1700-1960. Det innebär att vi tillverkar såväl handsmidda beslag som rent fabriksgjorda produkter.

När andra beslagstillverkare har lagt ut tillverkningen på östeuropeiska länder och Kina, behåller Eskilstuna Kulturbeslag tillverkningen i Eskilstuna, där vi har en fabrik på 1200 kvm och är 16 anställda (2016). Vi använder svenskt höghållfast stål från SSAB i de flesta av våra produkter. Eftersom vi inte har eget gjuteri kommer dock gjutgodset från utomstående gjuterier bl a i Sverige. Allt handsmide utförs av svenska smeder.

Vår försäljning sker idag förutom i Sverige även i de övriga nordiska länderna. Utöver det sortiment som visas i denna katalog, har vi även ett danskt och ett norskt sortiment. Se dessa på vår hemsida. Försäljningen sker helt via våra mer än 200 återförsäljare. Se även dessa på hemsidan.

Förebilderna för våra beslag hämtar vi från bevarade kataloger men också – framför allt för det handsmidda sortimentet – från äldre byggnader.

Byggnadsvårdare och fönsterhantverkare inspirerade oss att sätta igång 1994. All den uppmuntran vi erhåller av våra många kunder och allt beröm vi får för sortiment, kvalitet och pris, sporrar oss att ständigt utöka sortimentet av beslag för dörrar, fönster och fasta skåpinredningar för äldre byggnader. Våra kunders krav och önskemål styr vårt handlande. Vi är inte nöjda, förrän våra kunder är det.

Vi överlämnar härmed 2016 års katalog och hoppas att Ni får god nytta av den. Förutom i pappersform finns den även på hemsidan.

Det skulle glädja oss att snart få se Er som kund.

Högaktningsfullt,

ESKILSTUNA KULTURBESLAG AB

KULTURBESLAG ESKILSTUNA

Eskilstuna Kulturbeslag AB
Fabriksgatan 5, 633 46 Eskilstuna
Telefon 016-12 11 30
www.kulturbeslag.se
info@kulturbeslag.se

Innehåll **Sid.**

1. LYFTGÅNGJÄRN FÖR OFALSADE DÖRRAR, FÖNSTER OCH SKÅPLUCKOR 3
2. LYFTGÅNGJÄRN FÖR ÖVERFALSADE DÖRRAR, FÖNSTER OCH SKÅPLUCKOR..... 22
3. ”FRANSKA” GÅNGJÄRN FÖR OFALSADE DÖRRAR, FÖNSTER OCH SKÅPLUCKOR..... 38
4. UTANPÅLIGGANDE GÅNGJÄRN FÖR DÖRRAR..... 43
5. UTANPÅLIGGANDE VINKELGÅNGJÄRN M.M. FÖR FÖNSTER..... 48
6. ÖVRIGA GÅNGJÄRN 58
7. HÖRNJÄRN FÖR FÖNSTER..... 61
8. STÄNGNINGS- OCH UPPSTÄLLNINGSBESLAG FÖR UTÅTGÅENDE FÖNSTER 71
9. STÄNGNINGS- OCH UPPSTÄLLNINGSBESLAG FÖR INÅTGÅENDE FÖNSTER 86
10. INNANFÖNSTERBESLAG..... 100
11. ÖVRIGA FÖNSTERBESLAG..... 107
12. DÖRRTRYCKEN OCH TILLBEHÖR..... 111
13. DRAGHANDTAG OCH DÖRRKNOPPAR..... 157
14. LÅS MED TILLBEHÖR..... 167
15. REGLAR 178
16. DÖRRBESLAG, ÖVRIGA 182
17. SKÅPBESLAG..... 189
18. KROKAR 197
19. SKRUV OCH SPIK 206
20. VERKTYG 212
ARTIKELREGISTER..... 216

1. LYFTGÅNGJÄRN FÖR OFALSADE DÖRRAR, FÖNSTER OCH SKÅPLUCKOR

	Typ av knopp				Användning + sidhänvisning				
Storlek	Konisk knopp	Ollon-knopp	Fia-knopp	Rundad knopp	Skåp	Fönster	Innerdörrar	Ytterdörrar	Portar
2½” (50 mm)	5076				4				
2¾” (66 mm)	5075	5075E		5075R	4, 5	4, 5			
3” (74 mm)	5022	5022E		5022R		6			
	5023	5023E		5023R	7	7			
3½” (85 mm)	5021	5021E	5021F	5021R		8, 9	8, 9		
	5122			5122R		10			
4” (98 mm)	5020	5020E	5020F	5020R		11, 12	11, 12	11, 12	
4½” (110 mm)	5028	5028E	5028F	5028R			13, 14	13, 14	
5” (122 mm)	5128	5128E	5128F	5128R			16, 17	16, 17	
Med kullager									
4” (98 mm)	5020L						12	12	
4½” (110 mm)	5028L			5028RL, 5028RQL			15	15	
5” (122 mm)	5128L	5128EL	5128FL	5128RL, 5128RQL			18, 19	18, 19	
6” (148 mm)	5138L	5138EL	5138FL	5138RL				20, 21	20, 21
Kullager ø10 ø12							10	10	10
Slitring ø8 ø9,5 ø12						10	10	10	10

N:o 220. Fönster- och Dörrgångjern.

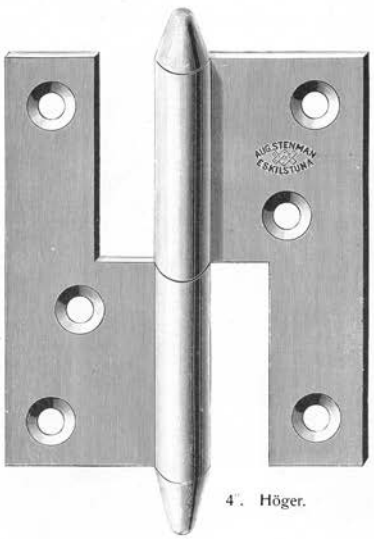

4". Höger.

Pris pr duss. par:

	2½"×⅞"	2¾"×1"	3"×1⅛"	3"×1¼"	3½"×1¼"	3½"×1½"
Kr.	1.40	1.45	1.50	1.55	2.50	2.70
Med lös sprint »		1.75	1.80	1.80	3.—	3.20

	4"×1½"	4"×1¾"	4½"×1¾"	5"×1¾"
Pris pr duss. par Kr.	3.20	3.30	4.50	5.50

N:o 224. Fönster- och Dörrgångjern.

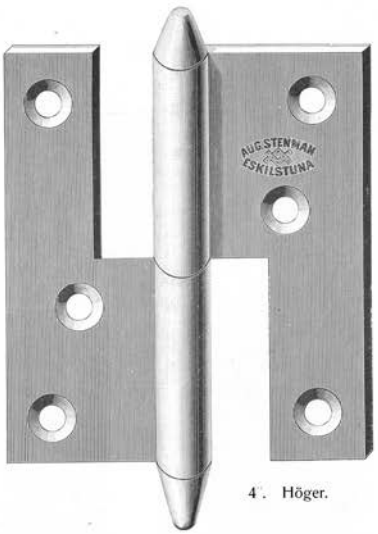

4". Höger.

Pris pr duss. par:

	2½"×⅞"	2¾"×1"	3"×1"	3"×1⅛"	3"×1¼"	3"×1½"
Kr.	1.40	1.45	1.50	1.50	1.55	1.70
Med lös sprint »		1.75	1.80	1.80	1.85	2.—

Aug. Stenman Katalog 1903, sid 28-29

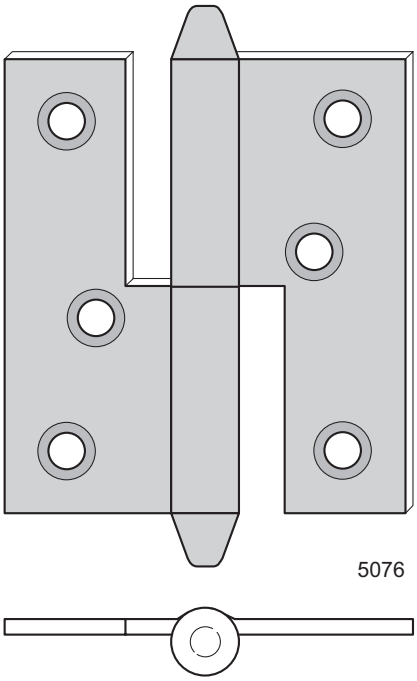

Gångjärn 5076

Förebild:	Aug Stenman N:o 220-2½”
Tidsperiod:	1870 - 1935
Material:	Kallvalsat höghållfast stål
Ytbehandling:	
Lagerhålls:	Obehandlat och elförzinkat
Storlek:	2½” x 7/8”
Varianter:	Höger och vänster (H visas)
Rek. skruv:	TFS 6 x ¾”
Förpackning:	1, 10 eller 100 st med eller utan skruv

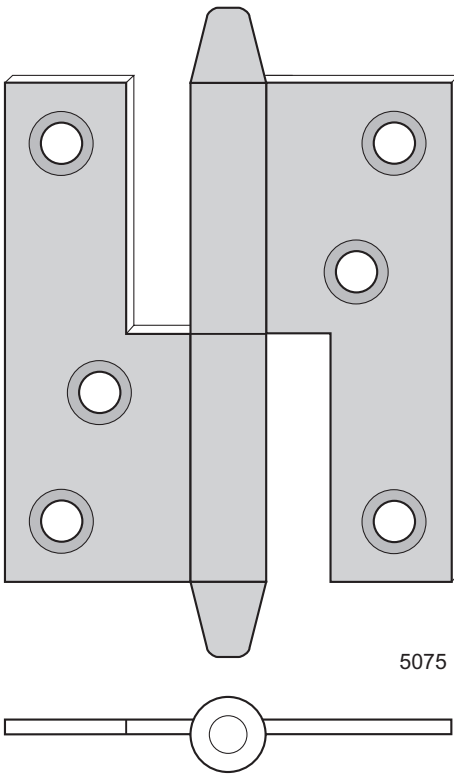

Gångjärn 5075

Förebild:	Aug Stenman N:o 220-2¾”
Tidsperiod:	1870 - 1935
Material:	Kallvalsat höghållfast stål
Ytbehandling:	
Lagerhålls:	Obehandlat och elförzinkat
Storlek:	2¾” x 1”
Varianter:	Höger och vänster (H visas)
Rek. skruv:	TFS 7 x 1”
Förpackning:	1, 10 eller 100 st med eller utan skruv

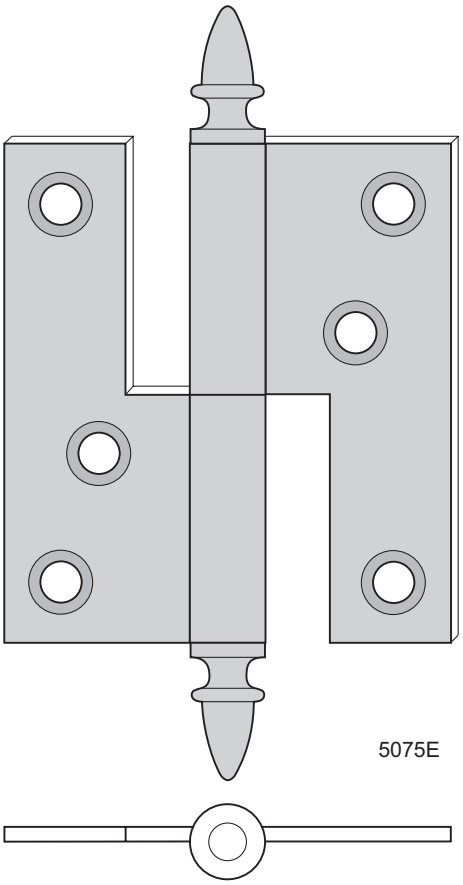

Gångjärn 5075E

Förebild:	Jernbolaget N:o 02b
Tidsperiod:	1880 - 1925
Material:	Kallvalsat höghållfast stål
Ytbehandling:	
Lagerhålls:	Obehandlat
Mot lev.tid:	Elförzinkat
Storlek:	2¾” x 1”
Varianter:	Höger och vänster (H visas)
Rek. skruv:	TFS 7 x 1”
Förpackning:	1 eller 10 st med eller utan skruv

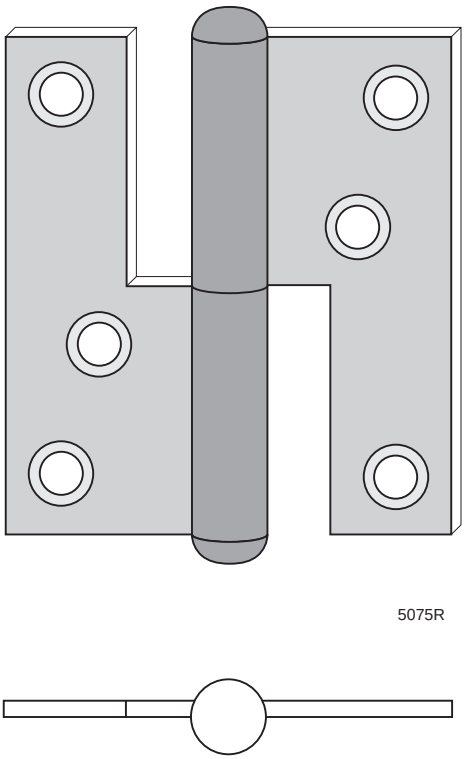

Gångjärn 5075R

Förebild:	Aug Stenman N:o 222-2¾”
Tidsperiod:	1935 - 1960
Material:	Kallvalsat höghållfast stål
Ytbehandling:	
Mot lev.tid:	Obehandlat och elförzinkat
Storlek:	2¾” x 1”
Varianter:	Höger och vänster (H visas)
Rek. skruv:	TFS 7 x 1”
Förpackning:	1 eller 10 st med eller utan skruv

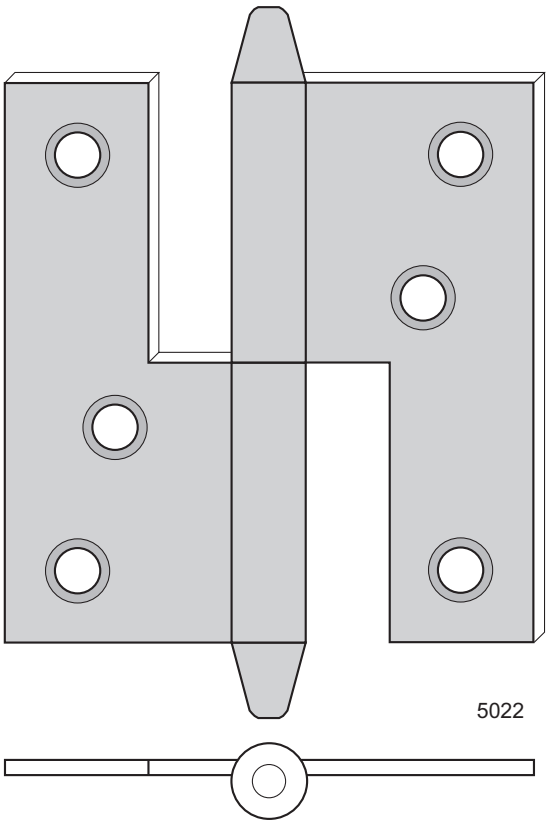

Gångjärn 5022

Förebild: Priorverken Nr 220-3” x 1¼”
Tidsperiod: ca 1870 - 1935
Material: Kallvalsat höghållfast stål
Ytbehandling:
Lagerhålls: Obehandlat och elförzinkat
Mot lev.tid: Varmförzinkat
Storlek: 3” x 1¼”
Varianter: Höger och vänster (H visas). Varmförzinkade gångjärn kan mot leveranstid erhållas med mässingtapp. Betecknas **5022 mt**
Rek. skruv: TFS 7 x 1”
Förpackning: 1, 10 eller 100 st med eller utan skruv

Gångjärn 5022R

Förebild: Aug Stenman Nr 222-3” x 1¼”
Tidsperiod: ca 1935 - 1970
Material: Kallvalsat höghållfast stål
Ytbehandling:
Mot lev.tid: Obehandlat, elförzinkat
Storlek: 3” x 1¼”
Varianter: Höger och vänster (H visas)
Rek. skruv: TFS 7 x 1”
Förpackning: 1 eller 10 st med eller utan skruv

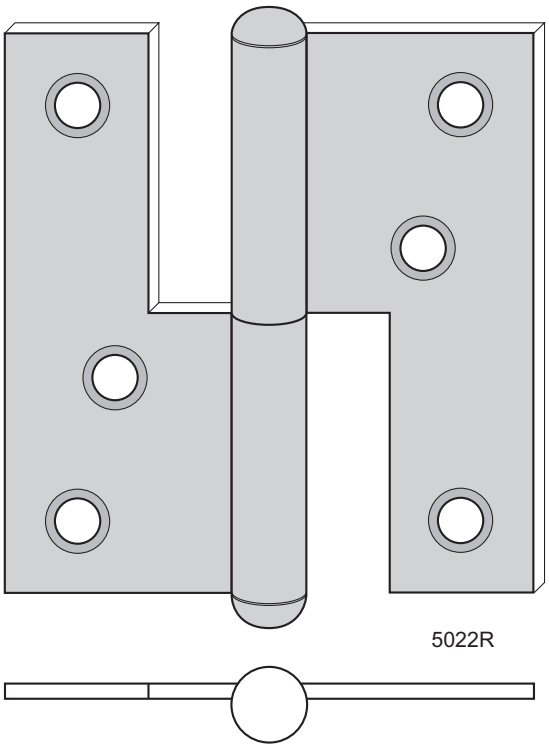

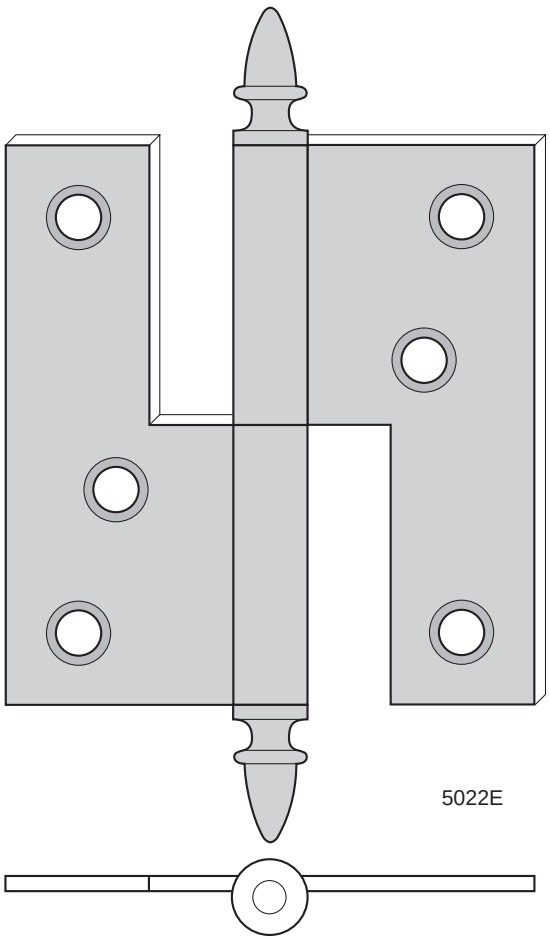

Gångjärn 5022E

Förebild: Jernbolaget N:o 02b-3”
Tidsperiod: ca 1880 - 1925
Material: Kallvalsat höghållfast stål
Ytbehandling:
Lagerhålls: Obehandlat
Mot lev.tid: Elförzinkat, varmförzinkat
Storlek: 3” x 1¼”
Varianter: Höger och vänster (H visas)
Rek. skruv: TFS 7 x 1”
Förpackning: 1 eller 10 st med eller utan skruv

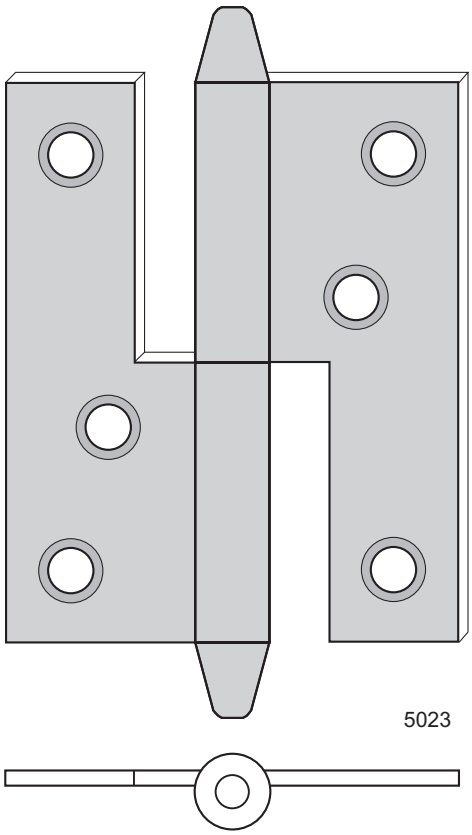

Gångjärn 5023

Förebild: Priorverken Nr 220-3” x 1”
Tidsperiod: ca 1870 - 1935
Material: Kallvalsat höghållfast stål
Ytbehandling:
Lagerhålls: Obehandlat och elförzinkat
Mot lev.tid: Varmförzinkat
Storlek: 3” x 1”
Varianter: Höger och vänster (H visas). Varmförzinkade gångjärn kan mot leveranstid erhållas med mässingtapp. Betecknas **5023 mt**
Rek. skruv: TFS 7 x 1”
Förpackning: 1, 10 eller 100 st med eller utan skruv

Gångjärn 5023R

Förebild: Aug Stenman Nr 222-3½” x 1”
Tidsperiod: ca 1935 - 1970
Material: Kallvalsat höghållfast stål
Ytbehandling:
Mot lev.tid: Obehandlat, elförzinkat
Storlek: 3” x 1”
Varianter: Höger och vänster (H visas)
Rek. skruv: TFS 7 x 1”
Förpackning: 1 eller 10 st med eller utan skruv

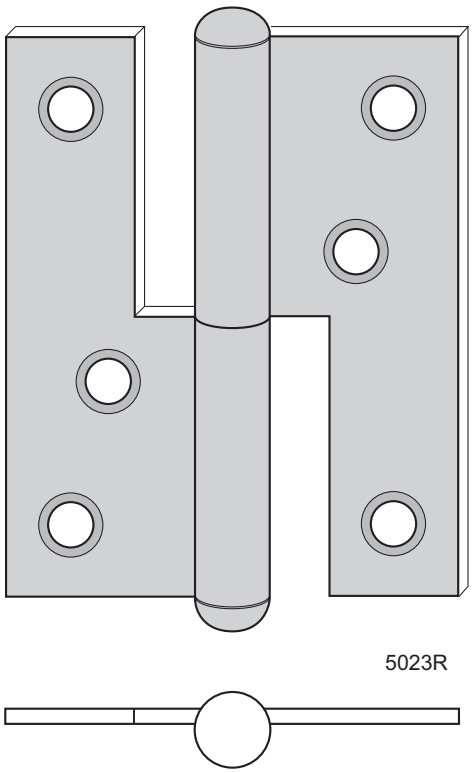

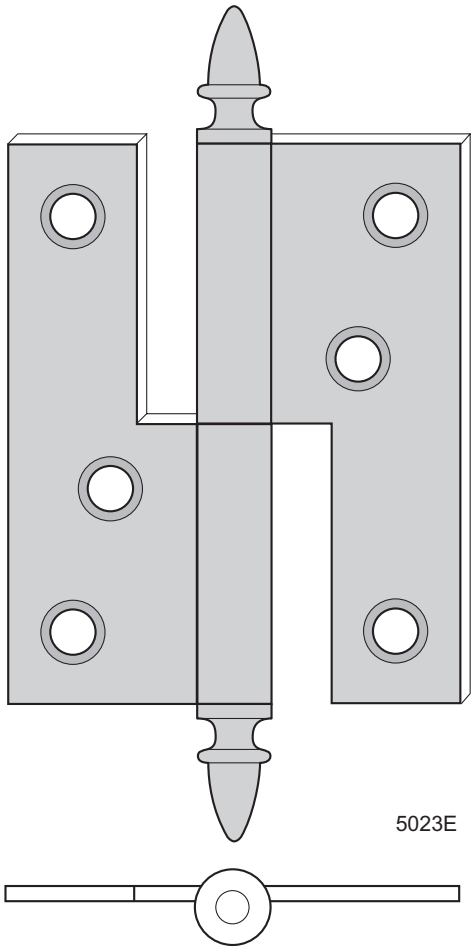

Gångjärn 5023E

Förebild: Jernbolaget N:o 02b
Tidsperiod: ca 1880 - 1925
Material: Kallvalsat höghållfast stål
Ytbehandling:
Lagerhålls: Obehandlat
Mot lev.tid: Elförzinkat, varmförzinkat
Storlek: 3” x 1”
Varianter: Höger och vänster (H visas). Varmförzinkade gångjärn kan mot leveranstid erhållas med mässingtapp. Betecknas **5023E mt**
Rek skruv: TFS 7 x 1”
Förpackning: 1 eller 10 st med eller utan skruv

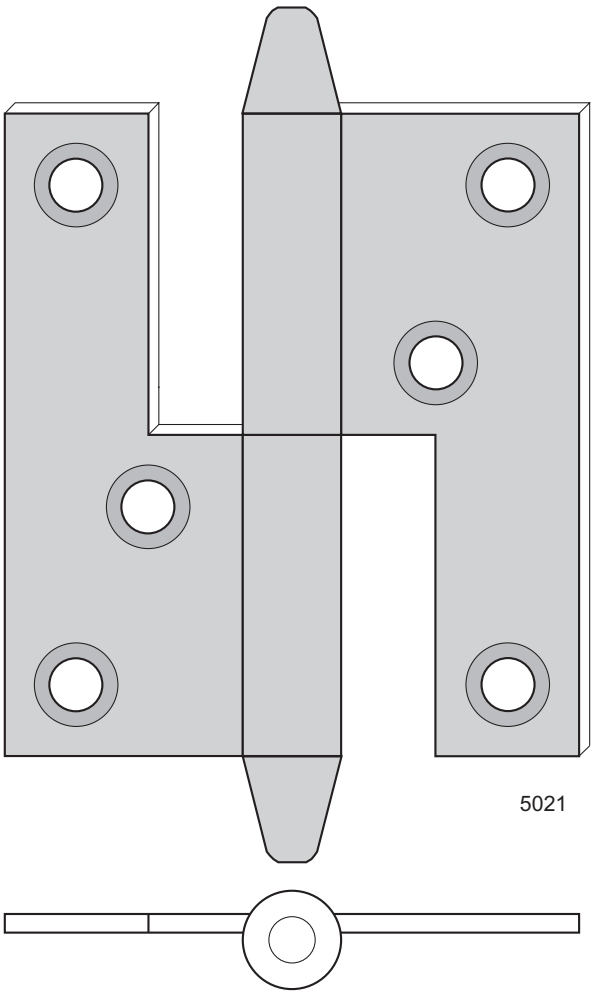

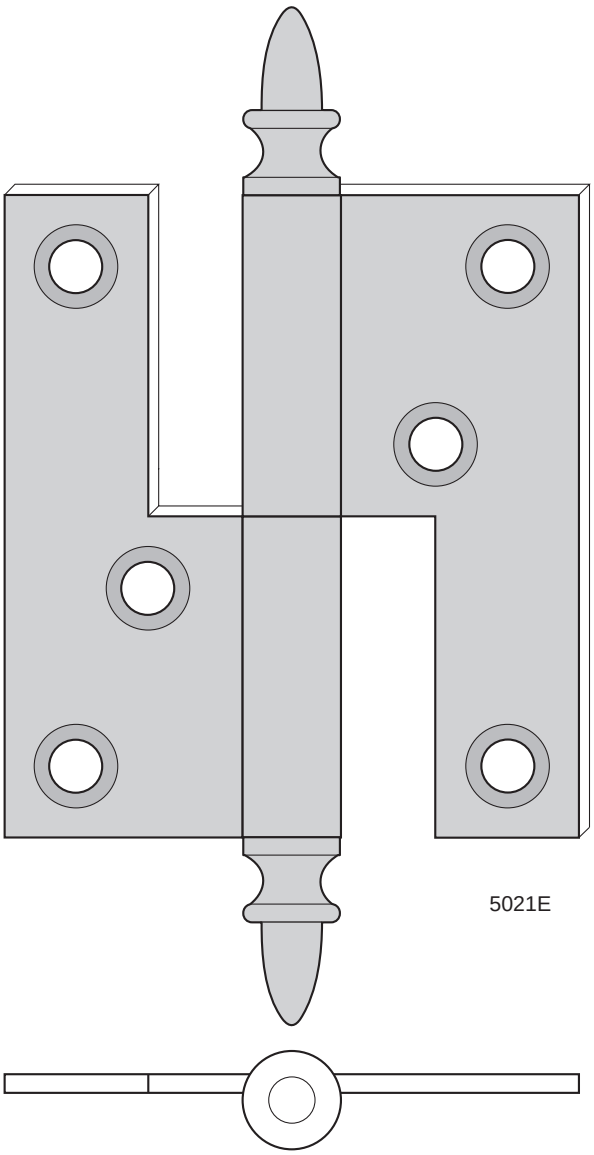

Gångjärn 5021

Förebild:	Aug Stenman Nr 224-3½”
Tidsperiod:	ca 1870 - 1935
Material:	Kallvalsat höghållfast stål
Ytbehandling:	
Lagerhålls:	Obehandlat och elförzinkat
Mot lev.tid:	Varmförzinkat
Storlek:	3½” x 1¼”
Varianter:	Höger och vänster (H visas). Varmförzinkade gångjärn kan mot leveranstid erhållas med mässingtapp Betecknas **5021 mt**
Rek. skruv:	TFS 10 x 1¼”
Förpackning:	1, 10 eller 100 st med eller utan skruv

Gångjärn 5021E

Förebild:	Jernbolaget N:o 02b-3½”
Tidsperiod:	ca 1880 - 1925
Material:	Kallvalsat höghållfast stål
Ytbehandling:	
Lagerhålls:	Obehandlat
Mot lev.tid:	Elförzinkat, varmförzinkat
Storlek:	3½” x 1¼”
Varianter:	Höger och vänster (H visas). Varmförzinkade gångjärn kan mot leveranstid erhållas med mässingtapp. Betecknas **5021E mt**
Rek. skruv:	TFS 10 x 1¼”
Förpackning:	1 eller 10 st med eller utan skruv

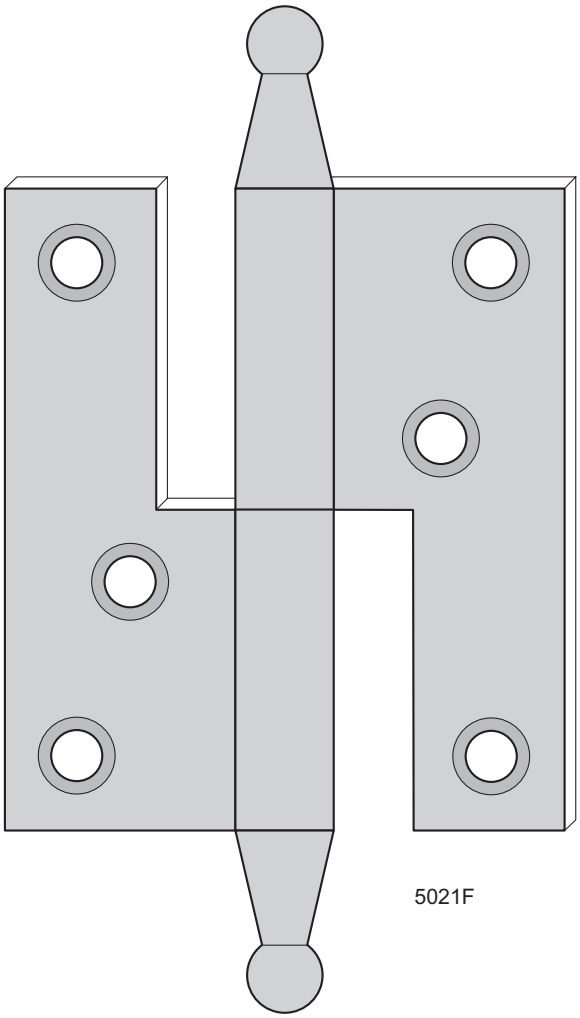

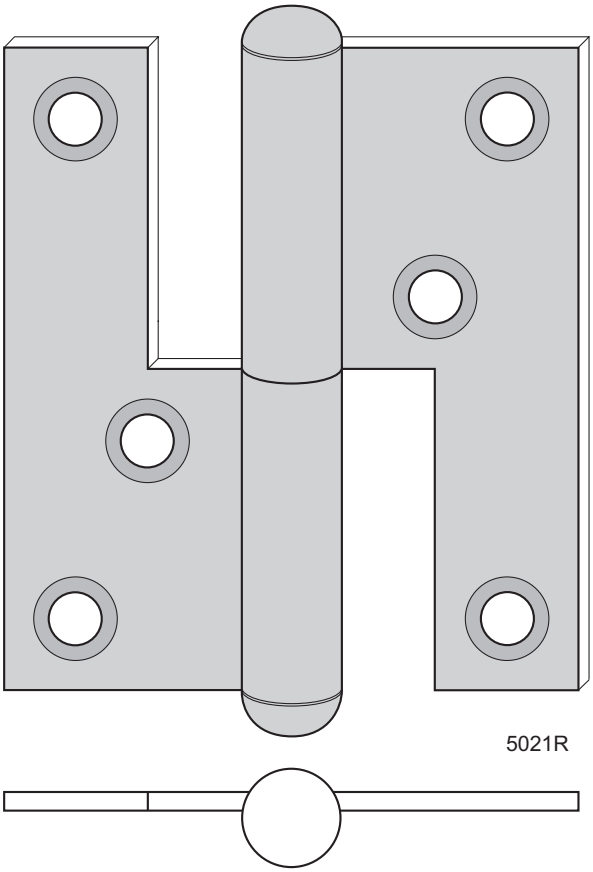

Gångjärn 5021F

Förebild:	Jernbolaget N:o 02a-3½”
Tidsperiod:	ca 1880 - 1925
Material:	Kallvalsat höghållfast stål
Ytbehandling:	
Mot lev.tid:	Obehandlat, elförzinkat, varmförzinkat
Storlek:	3½” x 1¼”
Varianter:	Höger och vänster (H visas)
Rek. skruv:	TFS 10 x 1¼”
Förpackning:	1 eller 10 st med eller utan skruv

Gångjärn 5021R

Förebild:	Aug Stenman Nr 228-3½”
Tidsperiod:	ca 1935 - 1970
Material:	Kallvalsat höghållfast stål
Ytbehandling:	
Mot lev.tid:	Obehandlat, elförzinkat
Storlek:	3½” x 1¼”
Varianter:	Höger och vänster (H visas)
Rek. skruv:	TFS 10 x 1¼”
Förpackning:	1 eller 10 st med eller utan skruv

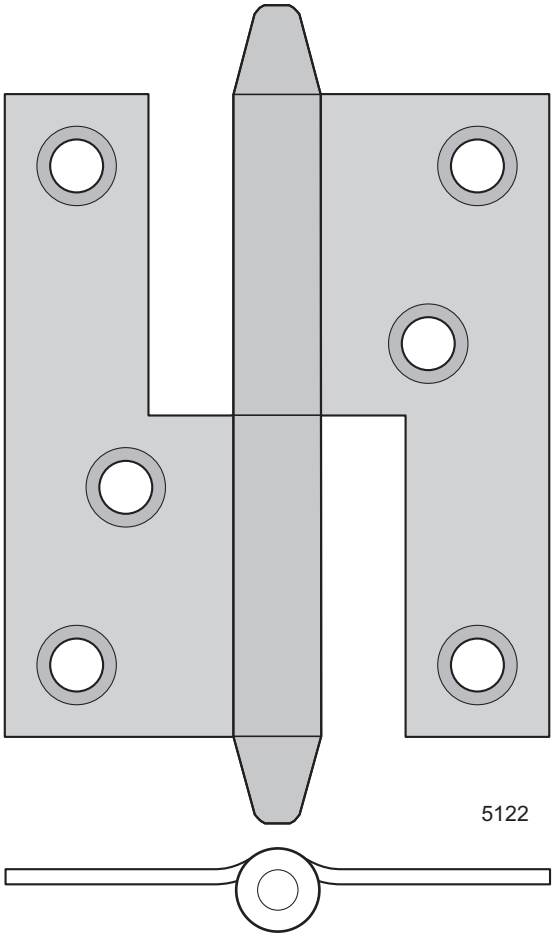

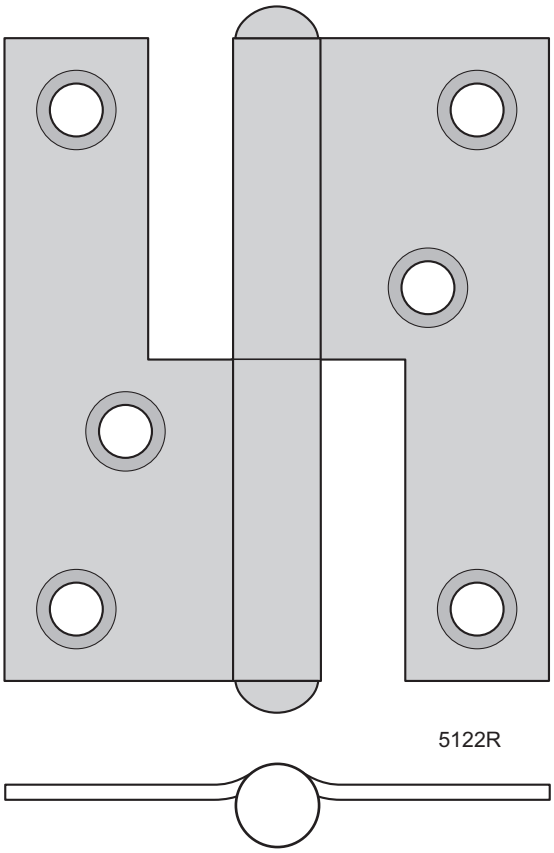

Gångjärn 5122

Förebild: Aug Stenman 220 3½”x1¼”
Tidsperiod: ca 1870 -1935
Material: Kallvalsat höghållfast stål
Ytbehandling:
Lagerhålls: Obehandlat
Mot lev.tid: Elförzinkat och varmförzinkat
Storlek: 3½” x 1¼”
Varianter: Höger och vänster (H visas)
Rek. skruv: TFS 9 x 1”
Förpackning: 1 eller 10 st med eller utan skruv
Övrigt: Avsett för fönster med lätta bågar med sammanlagd glastjocklek max 6 mm. Använd 5021 för tyngre bågar

Gångjärn 5122R

Förebild: Aug Stenman 222 3½”x1¼”
Tidsperiod: 1935 - 1965
Material: Kallvalsat höghållfast stål
Ytbehandling:
Mot lev.tid: Obehandlat, elförzinkat, varmförzinkat
Storlek: 3½” x 1¼”
Varianter: Höger och vänster (H visas)
Rek. skruv: TFS 9 x 1”
Förpackning: 1 eller 10 st med eller utan skruv
Övrigt: Avsett för fönster med lätta bågar med sammanlagd glastjocklek max 6 mm. Använd 5021R för tyngre bågar

Kullager 5040

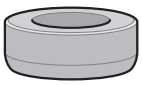
5040

Förebild: Aug Stenman N:o 40
Tidsperiod: 1900 - 1990
Material: Stål
Ytbehandling:
Lagerhålls: Elförzinkat
Storlek/mått: Innerdiameter ø10 och ø12 mm
Förpackning: 1 eller 10 st
Övrigt: ø10 passar gångjärn 5028 och 5128
ø12 passar gångjärn 5136 och 5138

Slitring 5041

5041

Förebild: Aug Stenman N:o 41
Tidsperiod: 1880 - 1980
Material: Kallvalsat höghållfast stål
Ytbehandling:
Lagerhålls: Elförzinkat
Storlek/mått: ø8 x 2, ø9,5 x 2 och ø12 x 2 mm (innerdiameter x tjocklek)
Förpackning: 10 st
Övrigt: ø8 passar gångjärn 5020, 5021, 5084, 5114, 5115, 5123 och 5124
ø9,5 passar gångjärn 5028, 5105, 5106, 5116 och 5128
ø12 passar gångjärn 5136 och 5138

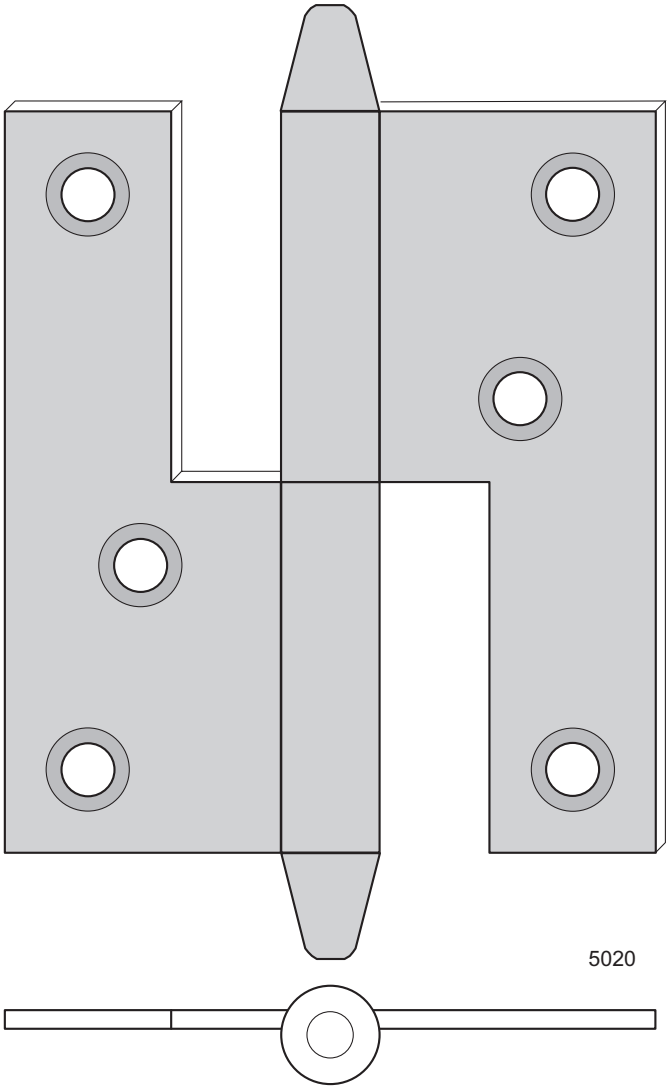

Gångjärn 5020

Förebild:	Aug Stenman Nr 220-4”
Tidsperiod:	ca 1870 - 1935
Material:	Kallvalsat höghållfast stål
Ytbehandling:	
Lagerhålls:	Obehandlat och elförzinkat
Mot lev.tid:	Varmförzinkat
Storlek:	4” x 1½”
Varianter:	Höger och vänster (H visas). Varmförzinkade gångjärn kan mot leveranstid erhållas med mässingtapp. Betecknas **5020 mt**
Rek. skruv:	TFS 10 x 1¼”
Förpackning:	1, 10 eller 100 st med eller utan skruv
Övrigt:	Kan mot leveranstid erhållas med kullager se 5020L

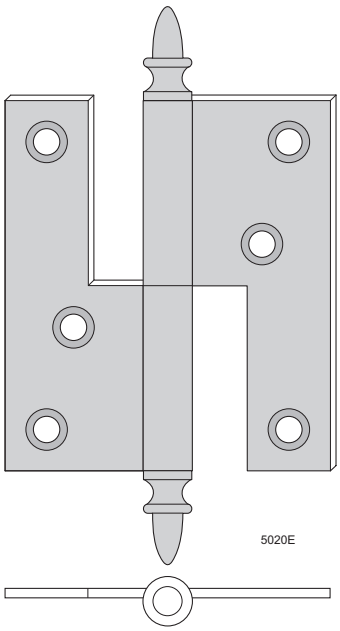

Gångjärn 5020E

Förebild: Jernbolaget Nr 02b-4”
Tidsperiod: ca 1880 - 1925
Material: Kallvalsat höghållfast stål
Ytbehandling:
Lagerhålls: Obehandlat
Mot lev.tid: Elförzinkat, varmförzinkat
Storlek: 4” x 1½”
Varianter: Höger och vänster (H visas). Varmförzinkade gångjärn kan mot leveranstid erhållas med mässingtapp. Betecknas **5020E mt**
Rek. skruv: TFS 10 x 1¼”
Förpackning: 1 eller 10 st med eller utan skruv

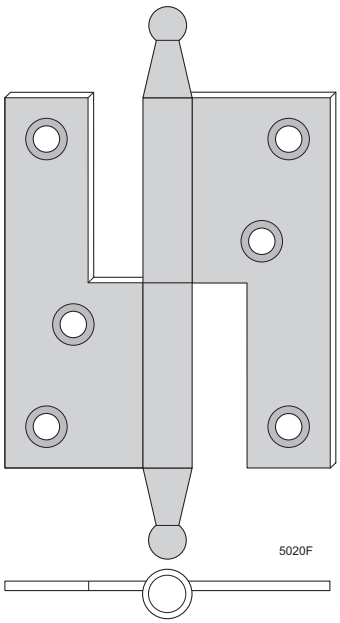

Gångjärn 5020F

Förebild: Jernbolaget N:o 02a-4”
Tidsperiod: ca 1880 - 1925
Material: Kallvalsat höghållfast stål
Ytbehandling:
Mot lev.tid: Obehandlat, elförzinkat, varmförzinkat
Storlek: 4” x 1½”
Varianter: Höger och vänster (H visas).
Rek. skruv: TFS 10 x 1¼”
Förpackning: 1 eller 10 st med eller utan skruv

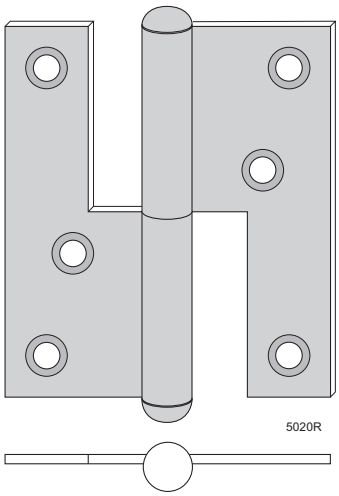

Gångjärn 5020R

Förebild: Aug Stenman Nr 222-4”
Tidsperiod: ca 1935 - 1975
Material: Kallvalsat höghållfast stål
Ytbehandling:
Mot lev.tid: Obehandlat, elförzinkat
Storlek: 4” x 1½”
Varianter: Höger och vänster (H visas)
Rek. skruv: TFS 10 x 1¼”
Förpackning: 1 eller 10 st med eller utan skruv

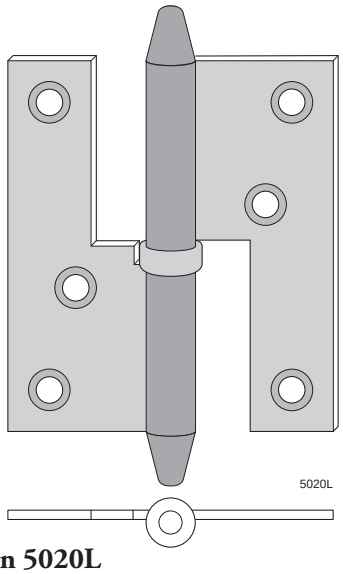

Gångjärn 5020L

Förebild: Aug Stenman Nr K220-4”
Tidsperiod: ca 1900 - 1935
Material: Kallvalsat höghållfast stål
Ytbehandling:
Mot lev.tid: Obehandlat
Storlek: 4” x 1½”
Varianter: Höger och vänster (H visas).
Rek. skruv: TFS 10 x 1¼”
Förpackning: 1 eller 10 st med eller utan skruv
Övrigt: Är försett med kullager. Rekommenderas för dörrar som öppnas ofta.

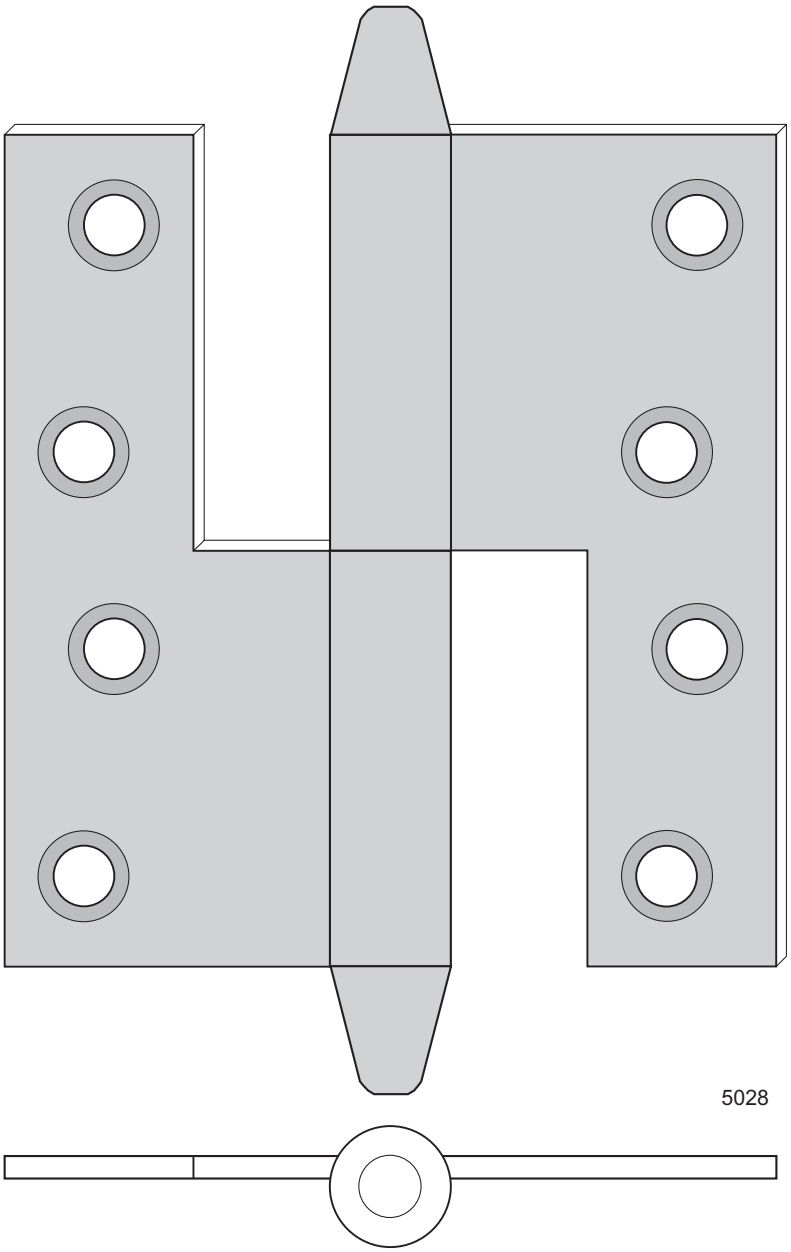

Gångjärn 5028

Förebild:	Aug Stenman Nr 224-4½”
Tidsperiod:	1870 - 1935
Material:	Kallvalsat höghållfast stål
Ytbehandling:	
Lagerhålls:	Obehandlat och elförzinkat
Mot lev.tid:	Varmförzinkat
Storlek:	4½” x 1¾”
Varianter:	Höger och vänster (H visas). Varmförzinkade gångjärn kan mot leveranstid erhållas med mässingtapp. Betecknas **5028 mt**
Rek. skruv:	TFS 12 x 1¼”
Förpackning:	1, 10 eller 100 st med eller utan skruv
Övrigt:	Kan mot leveranstid även erhållas med kullager se 5028L

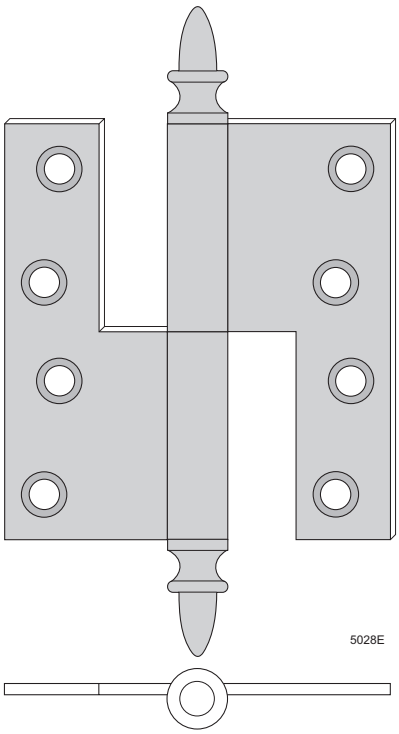

Gångjärn 5028E

Förebild: Aug Stenman Nr 586-4½”
Tidsperiod: 1880 - 1925
Material: Kallvalsat höghållfast stål
Ytbehandling:
Lagerhålls: Obehandlat
Mot lev.tid: Elförzinkat, varmförzinkat
Storlek: 4½” x 1¾”
Varianter: Höger och vänster (H visas). Varmförzinkade gångjärn kan mot leveranstid erhållas med mässingtapp.
Betecknas **5028E mt**
Rek. skruv: TFS 12 x 1¼”
Förpackning: 1 eller 10 st med eller utan skruv
Övrigt: Kan mot leveranstid även erhållas med kullager.
Betecknas **5028EL**

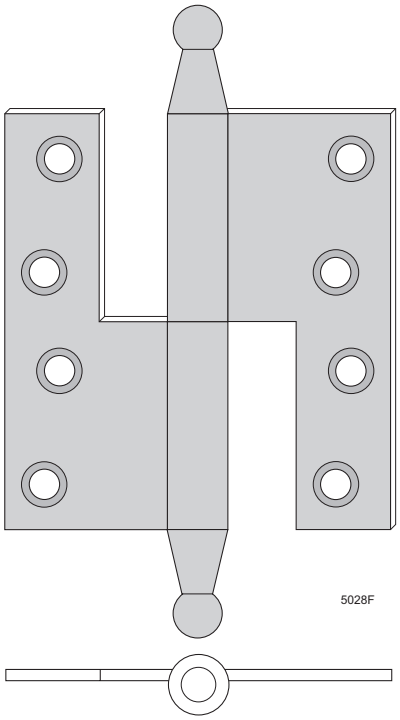

Gångjärn 5028F

Förebild: Jernbolaget Nr 02a
Tidsperiod: 1880 - 1925
Material: Kallvalsat höghållfast stål
Ytbehandling:
Mot lev.tid: Obehandlat, elförzinkat, varmförzinkat
Storlek: 4½” x 1¾”
Varianter: Höger och vänster (H visas)
Rek. skruv: TFS 12 x 1¼”
Förpackning: 1 eller 10 st med eller utan skruv

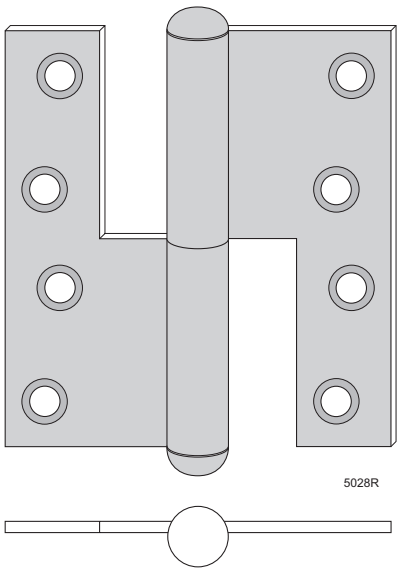

Gångjärn 5028R

Förebild: Aug Stenman Nr 228-4½”
Tidsperiod: 1935 - 1970
Material: Kallvalsat höghållfast stål
Ytbehandling:
Mot lev.tid: Obehandlat, elförzinkat
Storlek: 4½” x 1¾”
Varianter: Höger och vänster (H visas)
Rek. skruv: TFS 12 x 1¼”
Förpackning: 1 eller 10 st med eller utan skruv
Övrigt: Kan mot leveranstid även erhållas med kullager se 5028RL

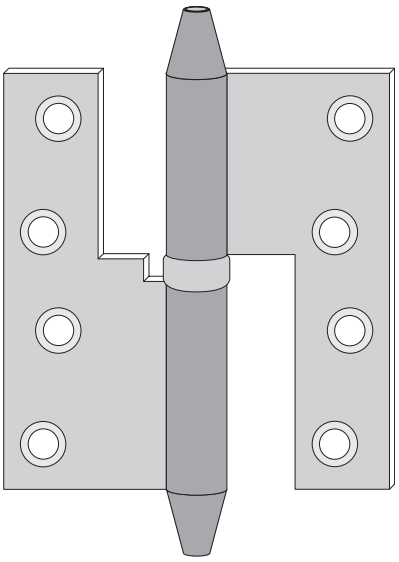

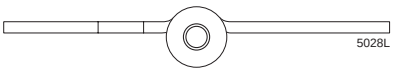

Gångjärn 5028L

Förebild: Aug Stenman Nr K224-4½”
Tidsperiod: 1900 - 1935
Material: Kallvalsat höghållfast stål
Ytbehandling:
Mot lev.tid: Obehandlat, elförzinkat
Storlek: 4½” x 1¾”
Varianter: Höger och vänster (H visas)
Rek. skruv: TFS 12 x 1¼”
Förpackning: 1 eller 10 st med eller utan skruv
Övrigt: Är försett med kullager. Rekommenderas för dörrar som öppnas ofta.

Gångjärn 5028RL

Förebild: Aug Stenman Nr K228-4½”
Tidsperiod: 1935 - 1970
Material: Kallvalsat höghållfast stål
Ytbehandling:
Mot lev.tid: Obehandlat, elförzinkat
Storlek: 4½” x 1¾”
Varianter: Höger och vänster (H visas)
Rek. skruv: TFS 12 x 1¼”
Förpackning: 1 eller 10 st med eller utan skruv
Övrigt: Är försett med kullager. Rekommenderas för dörrar som öppnas ofta.
Kan även erhållas med runda hörn se 5028RQL

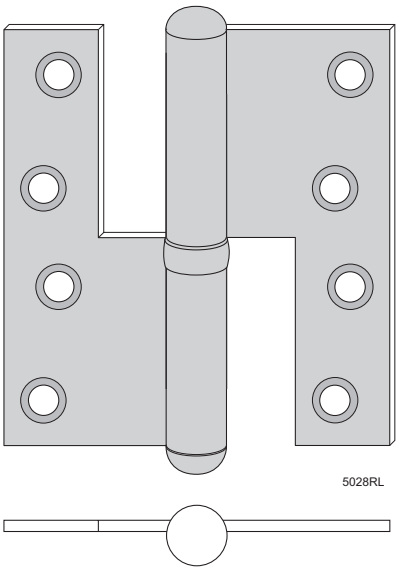

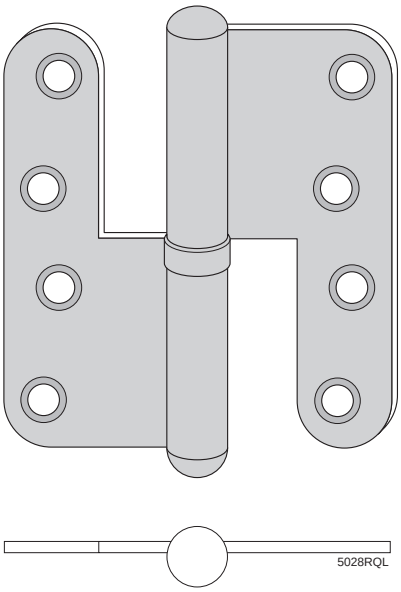

Gångjärn 5028RQL

Förebild: Aug Stenman Nr K1228-4½”
Tidsperiod: 1960 - 1980
Material: Kallvalsat höghållfast stål
Ytbehandling:
Mot lev.tid: Obehandlat, elförzinkat
Storlek: 4½” x 1¾”
Varianter: Höger och vänster (H visas)
Rek. skruv: TFS 12 x 1¼”
Förpackning: 1 eller 10 st med eller utan skruv
Övrigt: Är försett med kullager. Rekommenderas för dörrar som öppnas ofta.

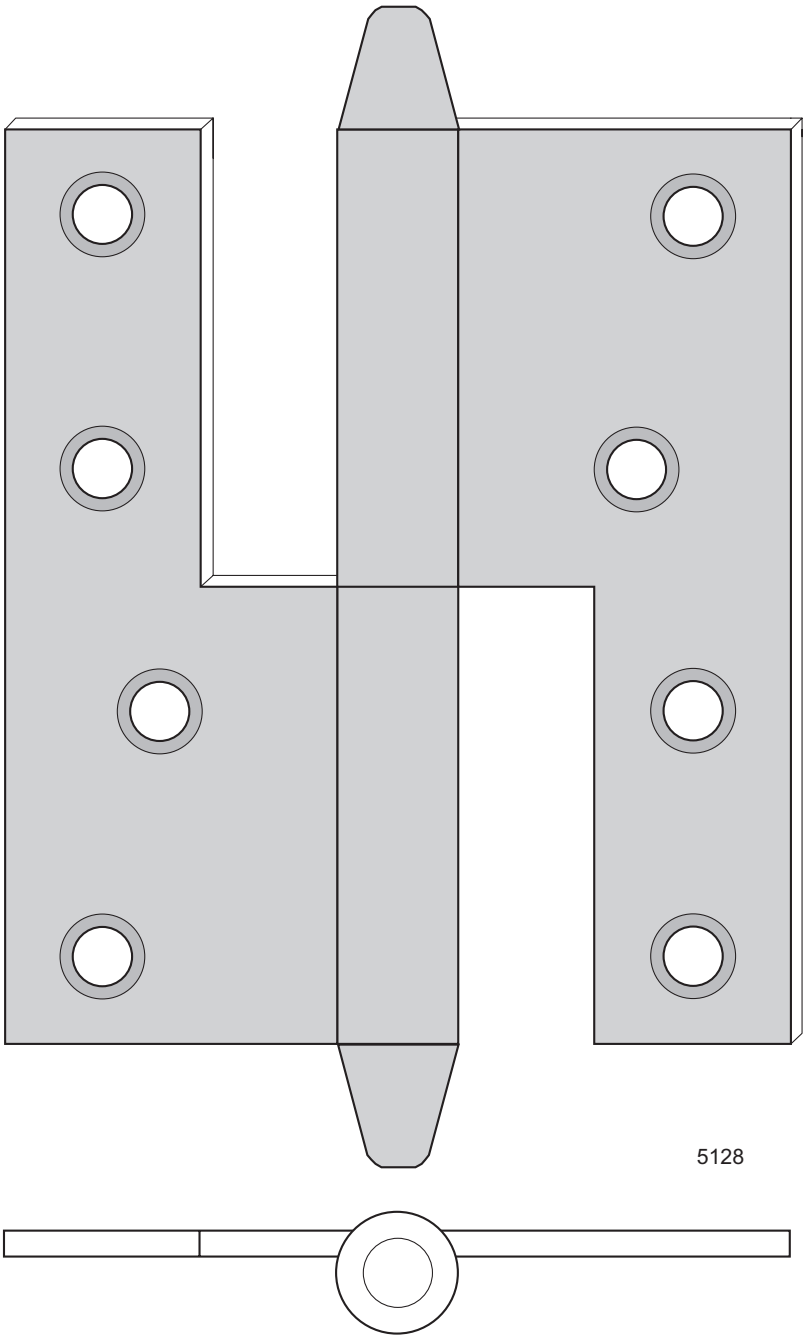

Gångjärn 5128

Förebild:	Aug Stenman Nr 224-5”
Tidsperiod:	1870 - 1935
Material:	Kallvalsat höghållfast stål
Ytbehandling:	
Lagerhålls:	Obehandlat och elförzinkat
Mot lev.tid:	Varmförzinkat
Storlek:	5” x 1¾”
Varianter:	Höger och vänster (H visas). Varmförzinkade gångjärn kan mot leveranstid erhållas med mässingtapp. Betecknas **5128 mt**
Rek. skruv:	TFS 12 x 1¼”
Förpackning:	1 eller 10 st med eller utan skruv
Övrigt:	Kan mot leveranstid även erhållas med kullager se 5128L

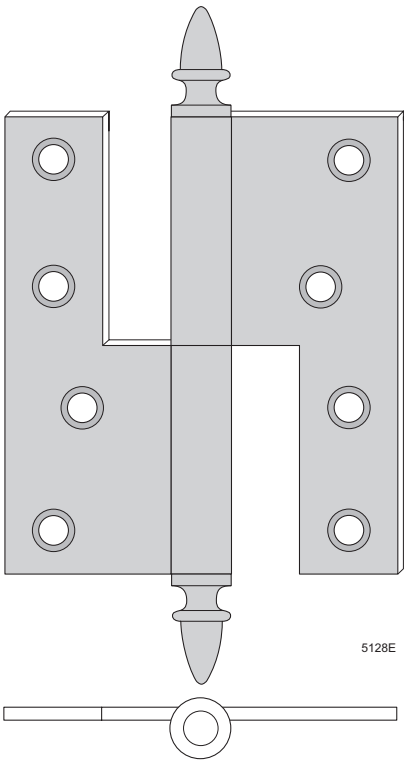

Gångjärn 5128E

Förebild: Jernbolaget N:o 586
Tidsperiod: 1880 - 1925
Material: Kallvalsat höghållfast stål
Ytbehandling:
Lagerhålls: Obehandlat
Mot lev.tid: Elförzinkat och varmförzinkat
Storlek: 5” x 1¾”
Varianter: Höger och vänster (H visas).
Rek. skruv: TFS 12 x 1¼”
Förpackning: 1 eller 10 st med eller utan skruv
Övrigt: Kan mot leveranstid även erhållas med kullager se 5128EL

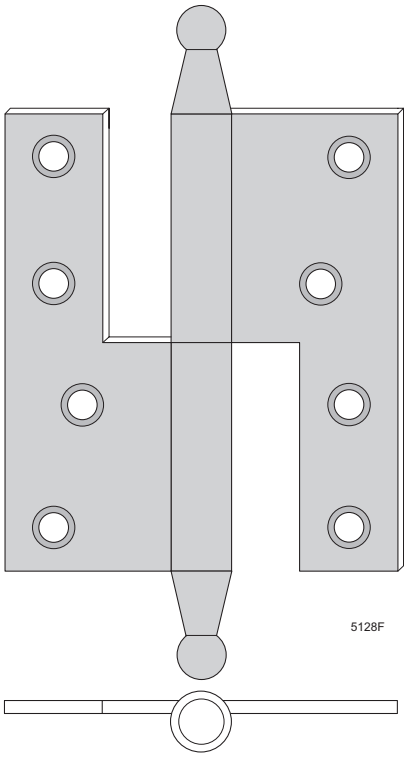

Gångjärn 5128F

Förebild: Jernbolaget Nr 02b
Tidsperiod: 1880 - 1925
Material: Kallvalsat höghållfast stål
Ytbehandling:
Mot lev.tid: Obehandlat, elförzinkat och varmförzinkat
Storlek: 5” x 1¾”
Varianter: Höger och vänster (H visas).
Rek. skruv: TFS 12 x 1¼”
Förpackning: 1 eller 10 st med eller utan skruv
Övrigt: Kan mot leveranstid även erhållas med kullager se 5128FL

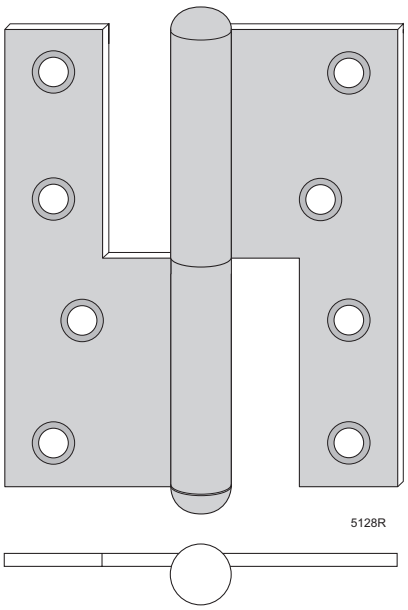

Gångjärn 5128R

Förebild: Aug Stenman Nr 228-5”
Tidsperiod: 1935 - 1970
Material: Kallvalsat höghållfast stål
Ytbehandling:
Mot lev.tid: Obehandlat, elförzinkat
Storlek: 5” x 1¾”
Varianter: Höger och vänster (H visas)
Rek. skruv: TFS 12 x 1¼”
Förpackning: 1 eller 10 st med eller utan skruv
Övrigt: Kan mot leveranstid även erhållas med kullager se 5128RL

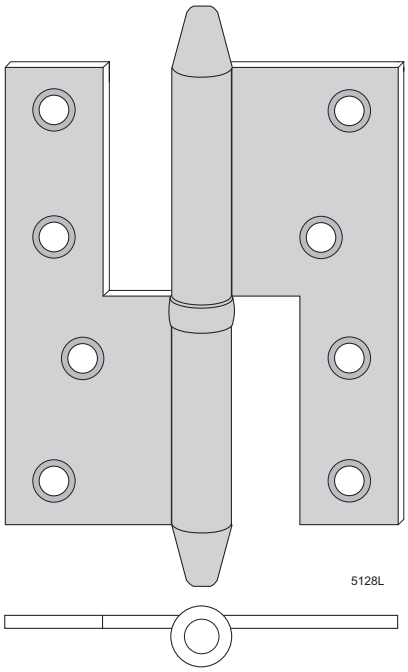

Gångjärn 5128L

Förebild: Aug Stenman Nr K224-5”
Tidsperiod: 1900 - 1935
Material: Kallvalsat höghållfast stål
Ytbehandling:
Mot lev.tid: Obehandlat, elförzinkat
Storlek: 5” x 1¾”
Varianter: Höger och vänster (H visas)
Rek. skruv: TFS 12 x 1¼”
Förpackning: 1 eller 10 st med eller utan skruv
Övrigt: Är försett med kullager. Rekommenderas för dörrar som öppnas ofta.

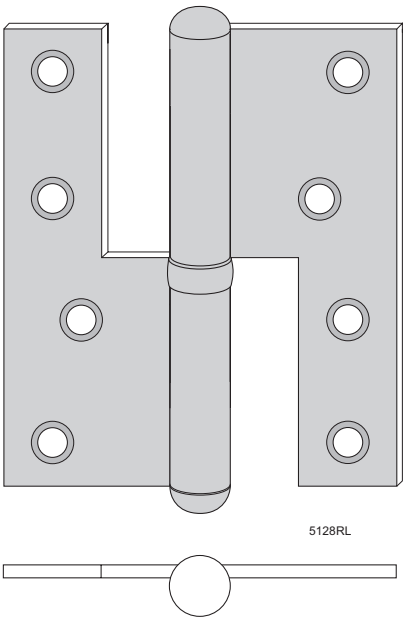

Gångjärn 5128RL

Förebild: Aug Stenman Nr K228-5”
Tidsperiod: 1935 - 1975
Material: Kallvalsat höghållfast stål
Ytbehandling:
Mot lev.tid: Obehandlat, elförzinkat
Storlek: 5” x 1¾”
Varianter: Höger och vänster (H visas)
Rek. skruv: TFS 12 x 1¼”
Förpackning: 1 eller 10 st med eller utan skruv
Övrigt: Är försett med kullager. Rekommenderas för dörrar som öppnas ofta.
Kan mot leveranstid även erhållas med runda hörn se 5128RQL

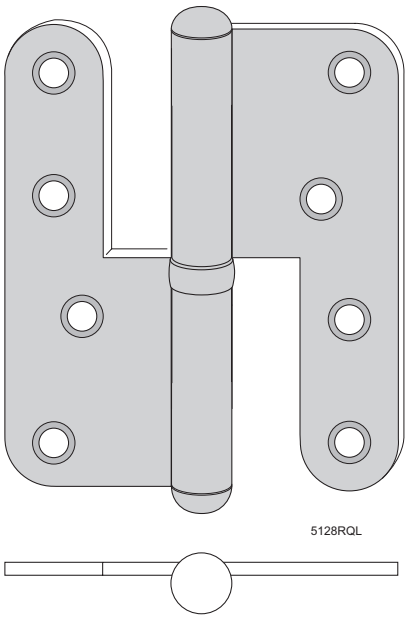

Gångjärn 5128RQL

Förebild: Aug Stenman Nr K1228-5”
Tidsperiod: 1975 - 1995
Material: Kallvalsat höghållfast stål
Ytbehandling:
Mot lev.tid: Obehandlat, elförzinkat
Storlek: 5” x 1¾”
Varianter: Höger och vänster (H visas)
Rek. skruv: TFS 12 x 1¼”
Förpackning: 1 eller 10 st med eller utan skruv
Övrigt: Är försett med kullager. Rekommenderas för dörrar som öppnas ofta

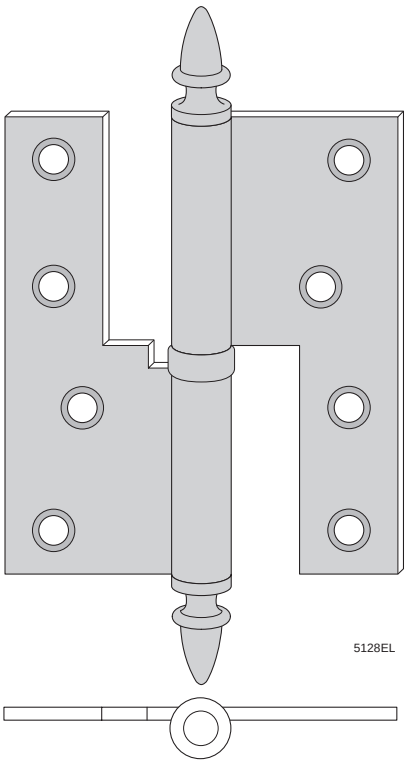

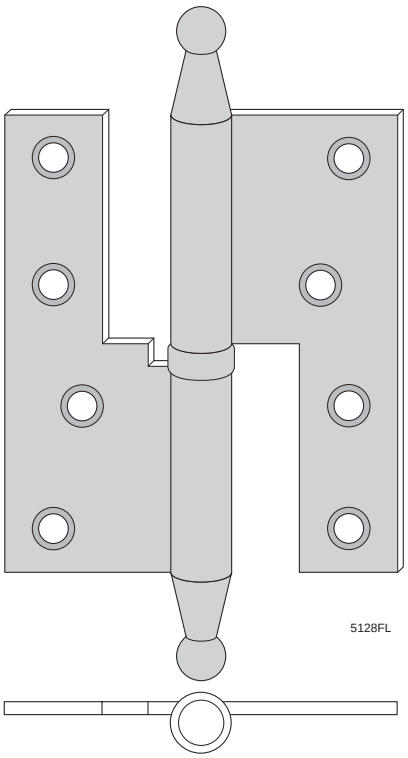

Gångjärn 5128EL

Förebild: Jernbolaget N:o 586 m kullager
Tidsperiod: 1900 - 1925
Material: Kallvalsat höghållfast stål
Ytbehandling:
Mot lev.tid: Obehandlat och elförzinkat
Storlek: 5” x 1¾”
Varianter: Höger och vänster (H visas).
Rek. skruv: TFS 12 x 1¼”
Förpackning: 1 eller 10 st med eller utan skruv
Övrigt: Är försett med kullager. Rekommenderas för dörrar som öppnas ofta.

Gångjärn 5128FL

Förebild: Jernbolaget Nr 585 m kullager
Tidsperiod: 1900 - 1925
Material: Kallvalsat höghållfast stål
Ytbehandling:
Mot lev.tid: Obehandlat och elförzinkat
Storlek: 5” x 1¾”
Varianter: Höger och vänster (H visas).
Rek. skruv: TFS 12 x 1¼”
Förpackning: 1 eller 10 st med eller utan skruv
Övrigt: Är försett med kullager. Rekommenderas för dörrar som öppnas ofta.

Gångjärn med JB-knoppar

Förebild: Eskilstuna Jernmanufaktur (Jernbolaget) No. 13
Tidsperiod: ca 1890 - 1925
Material: Kallvalsat höghållfast stål
Ytbehandling:
Mot lev.tid: Se resp grundgångjärn
Varianter: JB-knopp kan fås på följande gångjärn: 5020, 5021, 5028, 5128, 5138
Förpackning: 1 eller 10 st
Övrigt: Beställningsvara. Vid beställning fogas JB till gångjärnets artikelnummer t ex 5028JB

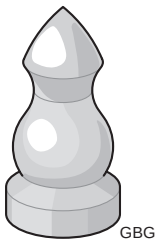

Gångjärn med GBG-knoppar

Förebild: Lokal tillverkning av gångjärn har med stor sannolikhet funnits i Göteborg. Dessa gångjärn har en karakteristisk knoppform och påträffas i många fastigheter i Göteborg med omnejd.
Tidsperiod: ca 1870 - 1920
Material: Kallvalsat höghållfast stål
Ytbehandling:
Mot lev.tid: Se resp grundgångjärn
Varianter: GBG-knopp kan fås på följande gångjärn: 5020, 5021, 5028, 5128, 5138
Förpackning: 1 eller 10 st
Övrigt: Beställningsvara. Vid beställning fogas GBG till gångjärnets artikelnummer t ex 5028GBG

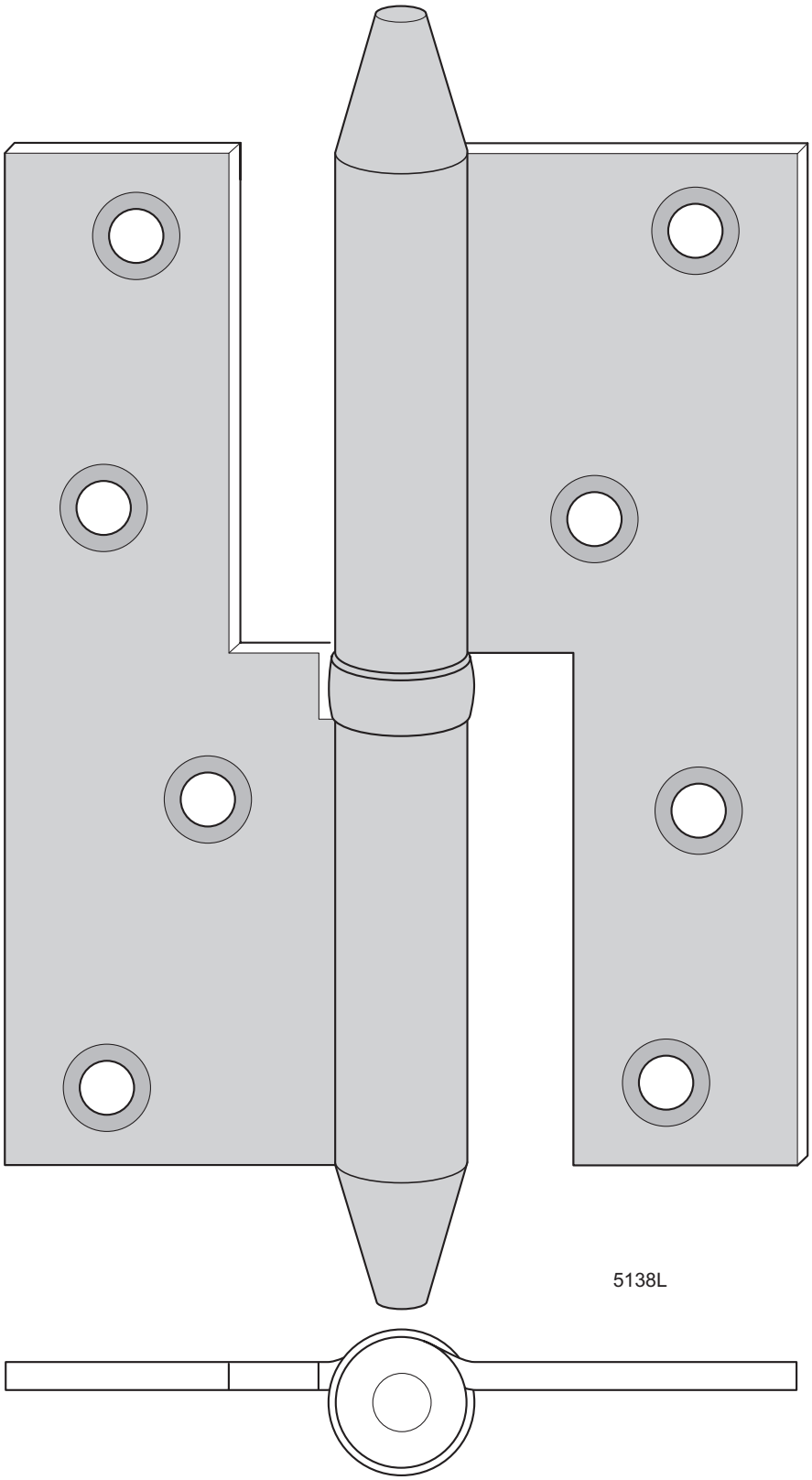

Gångjärn 5138L

Förebild:	Aug Stenman N:o 224-6”
Tidsperiod:	1900 - 1935
Material:	Varmvalsat höghållfast stål
Ytbehandling:	
Lagerhålls:	Obehandlat och elförzinkat
Storlek:	6” x 2”
Varianter:	Höger och vänster (H visas)
Rek. skruv:	TFS 14 x 2”
Förpackning:	1 eller 10 st med eller utan skruv
Övrigt:	Kullagergångjärn.

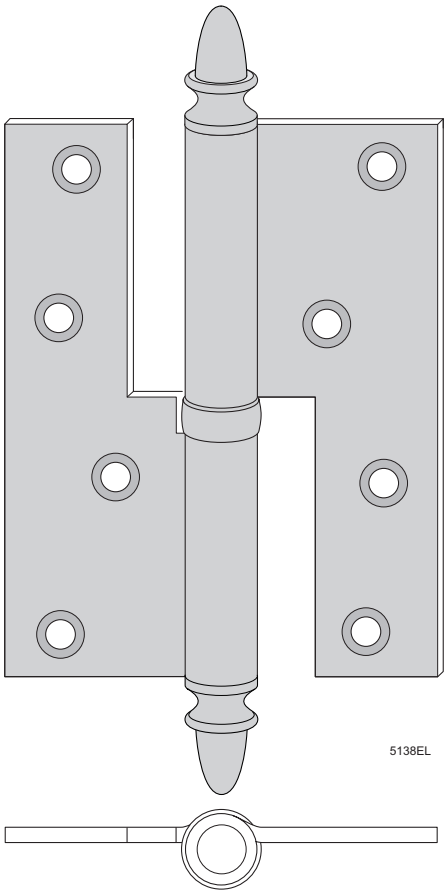

Gångjärn 5138EL

Förebild: Aug Stenman N:o 586-6”
Tidsperiod: 1900 - 1925
Material: Varmvalsat höghållfast stål
Ytbehandling:
Mot lev.tid: Obehandlat och elförzinkat
Storlek: 6” x 2”
Varianter: Höger och vänster (H visas)
Rek. skruv: TFS 14 x 2”
Förpackning: 1 eller 10 st med eller utan skruv
Övrigt: Kullagergångjärn.

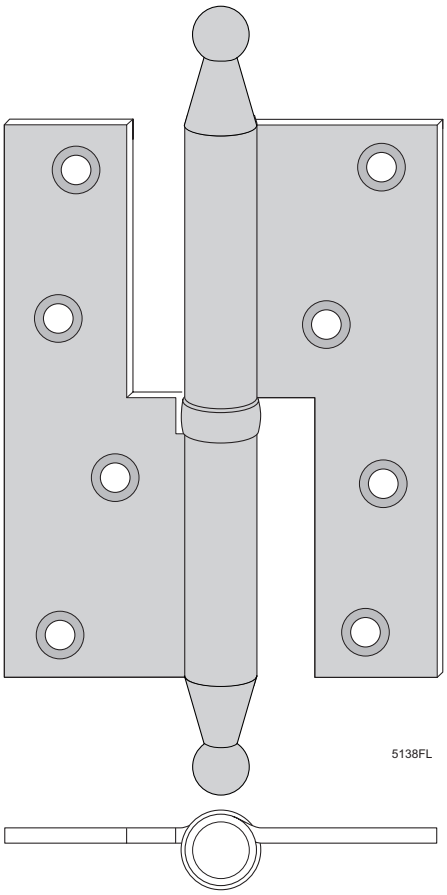

Gångjärn 5138FL

Förebild: Aug Stenman N:o 585-6”
Tidsperiod: 1900 - 1925
Material: Varmvalsat höghållfast stål
Ytbehandling:
Mot lev.tid: Obehandlat och elförzinkat
Storlek: 6” x 2”
Varianter: Höger och vänster (H visas)
Rek. skruv: TFS 14 x 2”
Förpackning: 1 eller 10 st med eller utan skruv
Övrigt: Kullagergångjärn.

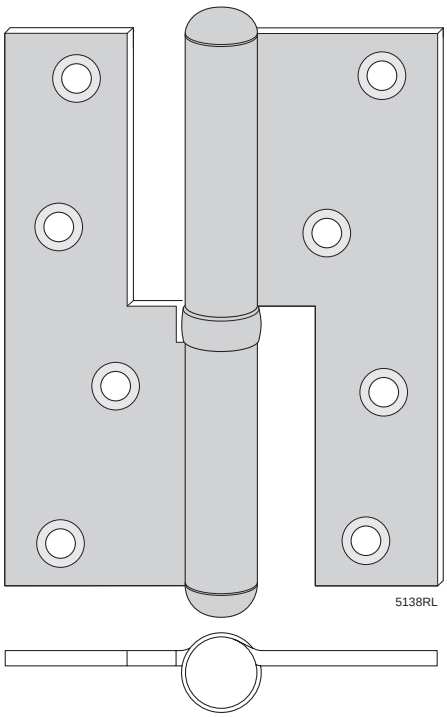

Gångjärn 5138RL

Förebild: Aug Stenman N:o K228-6”
Tidsperiod: 1935 - 1995
Material: Varmvalsat höghållfast stål
Ytbehandling:
Lagerhålls: Obehandlat och elförzinkat
Storlek: 6” x 2”
Varianter: Höger och vänster (H visas)
Rek. skruv: TFS 14 x 2”
Förpackning: 1 eller 10 st med eller utan skruv
Övrigt: Kullagergångjärn.

2. LYFTGÅNGJÄRN FÖR ÖVERFALSADE DÖRRAR, FÖNSTER OCH SKÅPLUCKOR

		Typ av knopp				Användning + sidhänvisning			
Typ	Storlek	Konisk knopp	Ollon-knopp	Kulknopp	Rundad knopp	Skåp	Fönster	Inner-dörrar	Ytter-dörrar
Insticks	2¾” (66 mm)	5111		5111K	5111R	23			
Insticks	3” (74 mm)	5113	5113E		5113R	24	24		
		5113 mvk	5113E mvk		5113R mvk	25	25		
Insticks	3½” (85 mm)	5114	5114E		5114R		26, 27		
		5114 mvk	5114E mvk		5114R mvk		27, 28		
Insticks	4” (98 mm)	5115	5115E		5115R		29, 30	29, 30	
					5115R mvk		30	30	
Insticks	4½” (110 mm)	5116			5116R				31, 32
					5116R mvk				32
Vinkelbockat	2¼” (55 mm)				5055	33			
Vinkelbockat	2½” (62 mm)				5056	33			
Vinkelbockat	3½” (85 mm)	5123	5123E		5123R		34, 35		
Vinkelbockat	4” (98 mm)	5124	5124E		5124R. 5124RL		36, 37	36, 37	
Kullager	ø 10							10	
Slitring	ø8 ø9,5 ø12						10	10	10

N:o 30 och 32. Fönster- och Dörrgångjern.

Till öfverfalsade fönster och dörrar.

3½”. N:o 30. Venster.

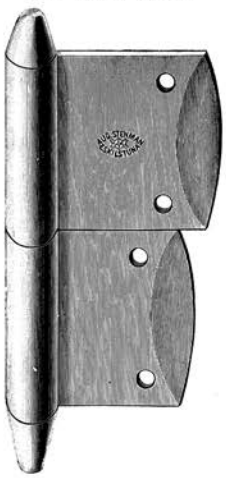

Pris pr duss. par:

		2½”	3”	3½”	4”
Med fast sprint	Kr.	1.50	1.80	2.70	4.—
» lös »	»	1.80	2.10	3.—	4.40

3½”. N:o 32. Venster.

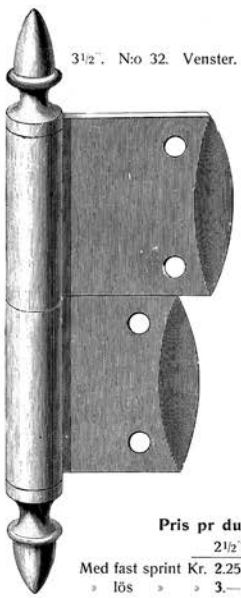

Pris pr duss. par:

		2½”	3”	3½”	4”	5”
Med fast sprint	Kr.	2.25	2.50	3.30	4.60	6.50
» lös »	»	3.—	3.25	4.—	5.30	7.20

Aug. Stenman Katalog 1903, sid 27

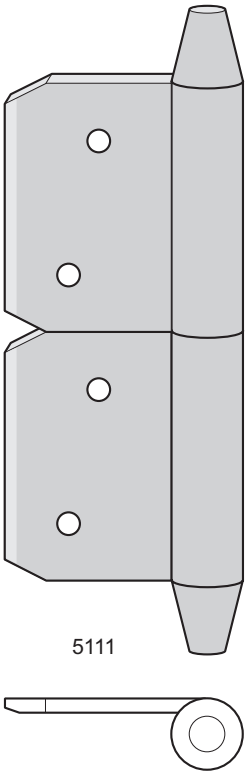

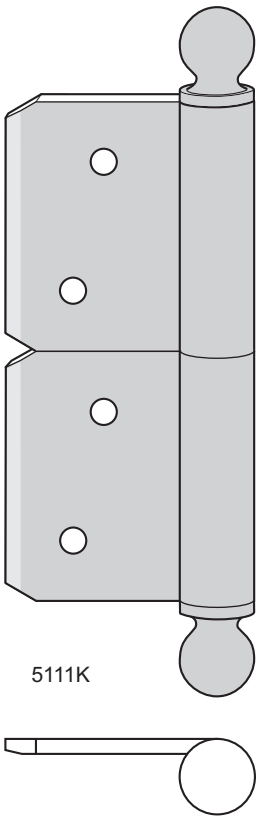

Insticksgångjärn 5111

Förebild: Aug Stenman N:o 30
Tidsperiod: 1885-1935
Material: Kallvalsat höghållfast stål
Ytbehandling:
Lagerhålls: Obehandlat
Mot lev.tid: Elförzinkat
Storlek: 2¾”
Varianter: Höger och vänster (H visas)
Rek. skruv: TFS 6 x 1”
Förpackning: 1 eller 10 st utan skruv

Insticksgångjärn 5111K

Förebild: St. Nygatan 11, Göteborg O
Tidsperiod: 1870-1900
Material: Kallvalsat höghållfast stål
Ytbehandling:
Mot lev.tid: Obehandlat och elförzinkat
Storlek: 2¾”
Varianter: Höger och vänster (H visas)
Rek. skruv: TFS 6 x 1”
Förpackning: 1 eller 10 st utan skruv

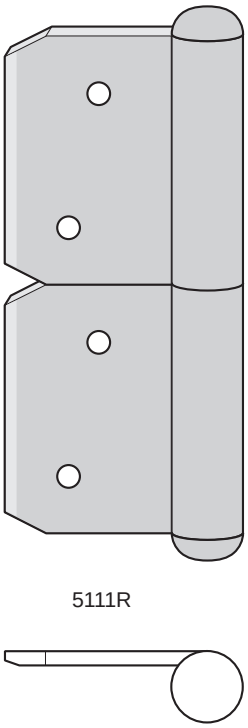

Insticksgångjärn 5111R

Förebild: Aug Stenman N:o 33
Tidsperiod: 1934-1936
Material: Kallvalsat höghållfast stål
Ytbehandling:
Mot lev.tid: Obehandlat
Storlek: 2¾”
Varianter: Höger och vänster (H visas)
Rek. skruv: TFS 6 x 1”
Förpackning: 1 eller 10 st utan skruv

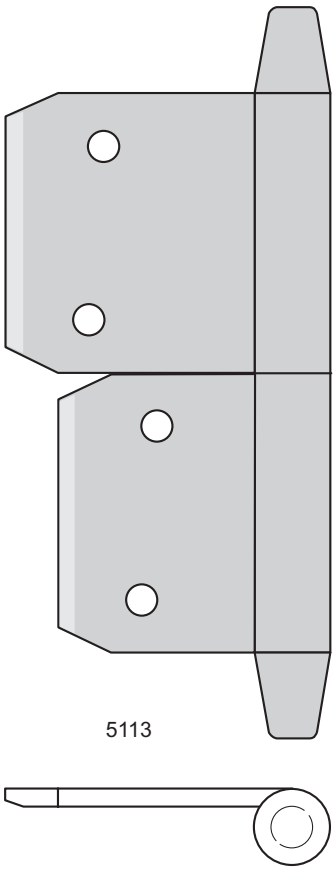

Insticksgångjärn 5113

Förebild: Aug Stenman N:o 30
Tidsperiod: 1885 - 1935
Material: Kallvalsat höghållfast stål
Ytbehandling:
Lagerhålls: Obehandlat
Mot lev.tid: Elförzinkat
Storlek: 3”
Varianter: Höger och vänster (H visas)
Rek. skruv: TFS 7 x 1”
Förpackning: 1 eller 10 st utan skruv

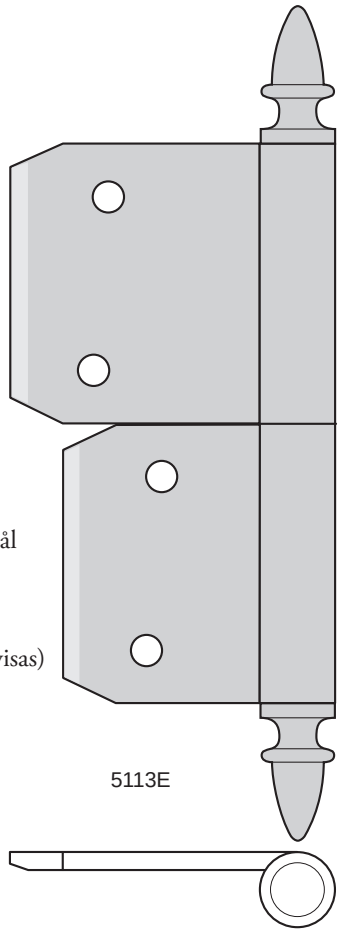

Insticksgångjärn 5113E

Förebild: Aug Stenman N:o 32
Tidsperiod: 1885 - 1923
Material: Kallvalsat höghållfast stål
Ytbehandling:
Mot lev.tid: Obehandlat
Storlek: 3”
Varianter: Höger och vänster (H visas)
Rek. skruv: TFS 7 x 1”
Förpackning: 1 eller 10 st utan skruv

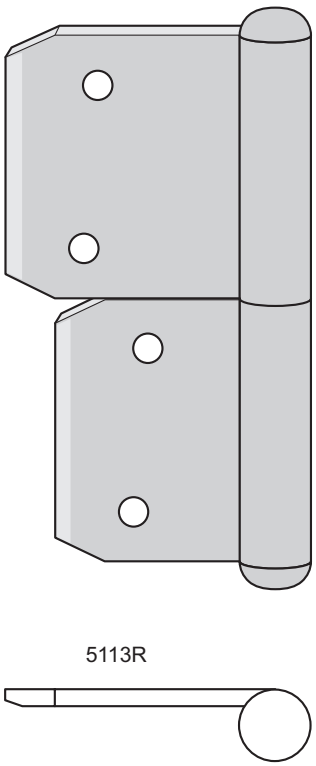

Insticksgångjärn 5113R

Förebild: Aug Stenman N:o 33
Tidsperiod: 1934 - 1936
Material: Kallvalsat höghållfast stål
Ytbehandling:
Mot lev.tid: Obehandlat
Storlek: 3”
Varianter: Höger och vänster (H visas)
Rek. skruv: TFS 7 x 1”
Förpackning: 1 eller 10 st utan skruv

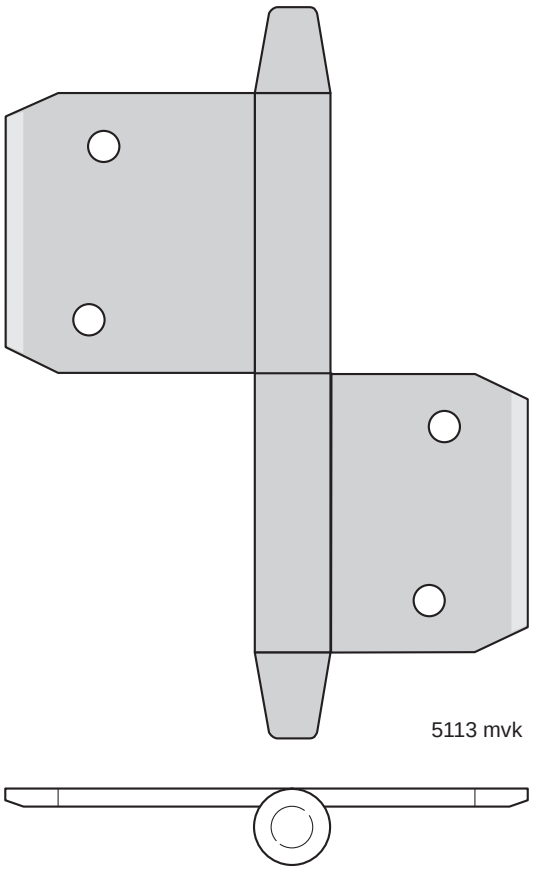

Insticksgångjärn 5113 mvk

Förebild:	Aug Stenman N:o 35
Tidsperiod:	1934 - 1936
Material:	Kallvalsat höghållfast stål
Ytbehandling:	
Lagerhålls:	Obehandlat
Storlek:	3”
Varianter:	Höger och vänster (H visas)
Rek. skruv:	TFS 7 x 1”
Förpackning:	1 eller 10 st utan skruv
Övrigt:	Används vid tunnare karm

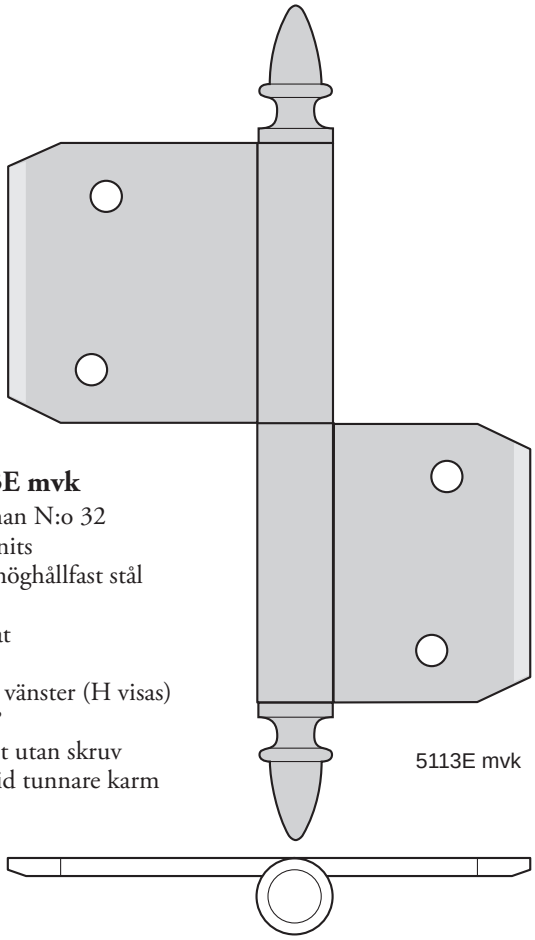

Insticksgångjärn 5113E mvk

Förebild:	Aug Stenman N:o 32
Tidsperiod:	Har ej funnits
Material:	Kallvalsat höghållfast stål
Ytbehandling:	
Mot lev.tid:	Obehandlat
Storlek:	3”
Varianter:	Höger och vänster (H visas)
Rek. skruv:	TFS 7 x 1”
Förpackning:	1 eller 10 st utan skruv
Övrigt:	Används vid tunnare karm

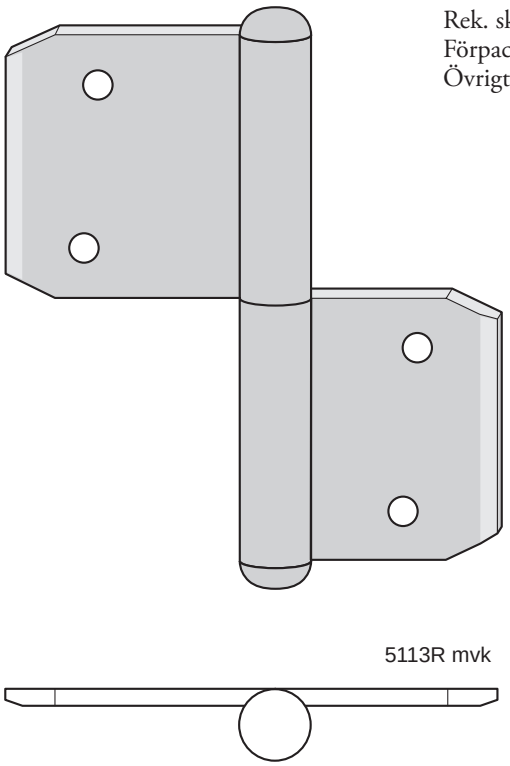

Insticksgångjärn 5113R mvk

Förebild:	Aug Stenman N:o 36
Tidsperiod:	1935 - 1975
Material:	Kallvalsat höghållfast stål
Ytbehandling:	
Mot lev.tid:	Obehandlat
Storlek:	3”
Varianter:	Höger och vänster (H visas)
Rek. skruv:	TFS 7 x 1”
Förpackning:	1 eller 10 st utan skruv
Övrigt:	Används vid tunnare karm

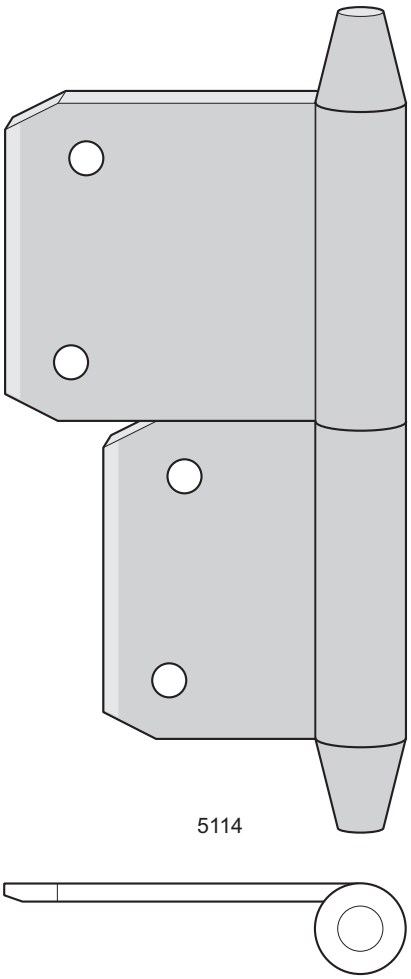

Insticksgångjärn 5114

Förebild:	Aug Stenman N:o 30
Tidsperiod:	1885 - 1935
Material:	Kallvalsat höghållfast stål
Ytbehandling:	
Lagerhålls:	Obehandlat
Mot lev.tid:	Elförzinkat
Storlek:	3½”
Varianter:	Höger och vänster (H visas)
Rek. skruv:	TFS 9 x 1¼”
Förpackning:	1 eller 10 st utan skruv

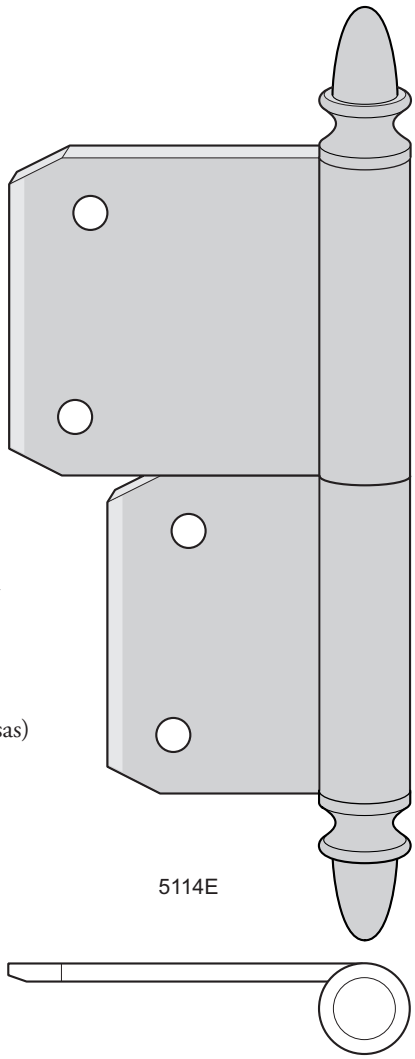

Insticksgångjärn 5114E

Förebild:	Aug Stenman N:o 32
Tidsperiod:	1885 - 1923
Material:	Kallvalsat höghållfast stål
Ytbehandling:	
Lagerhålls:	Obehandlat
Mot lev.tid:	Elförzinkat
Storlek:	3½”
Varianter:	Höger och vänster (H visas)
Rek. skruv:	TFS 9 x 1¼”
Förpackning:	1 eller 10 st utan skruv

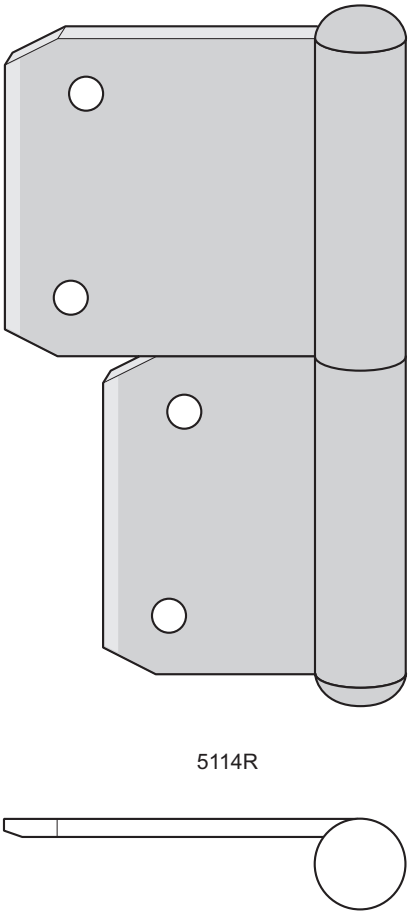

5114R

Insticksgångjärn 5114R

Förebild:	Aug Stenman N:o 33
Tidsperiod:	1934 - 1936
Material:	Kallvalsat höghållfast stål
Ytbehandling:	
Mot lev.tid:	Obehandlat
Storlek:	3½”
Varianter:	Höger och vänster (H visas)
Rek. skruv:	TFS 9 x 1”
Förpackning:	1 eller 10 st utan skruv

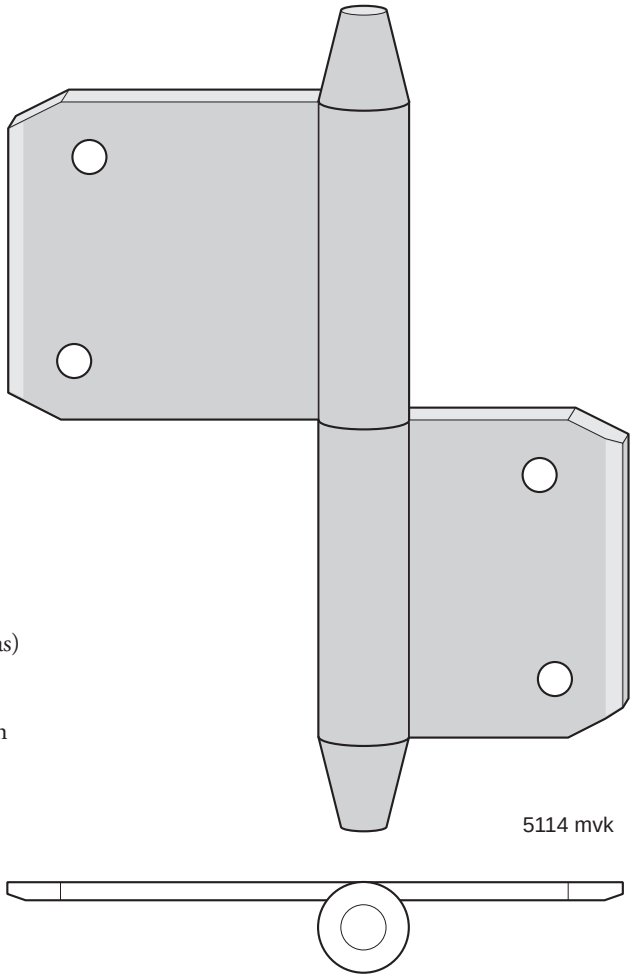

5114 mvk

Insticksgångjärn 5114 mvk

Förebild:	Aug Stenman N:o 35
Tidsperiod:	1934 - 1936
Material:	Kallvalsat höghållfast stål
Ytbehandling:	
Lagerhålls:	Obehandlat
Storlek:	3½”
Varianter:	Höger och vänster (H visas)
Rek. skruv:	TFS 9 x 1”
Förpackning:	1 eller 10 st utan skruv
Övrigt:	Används vid tunnare karm

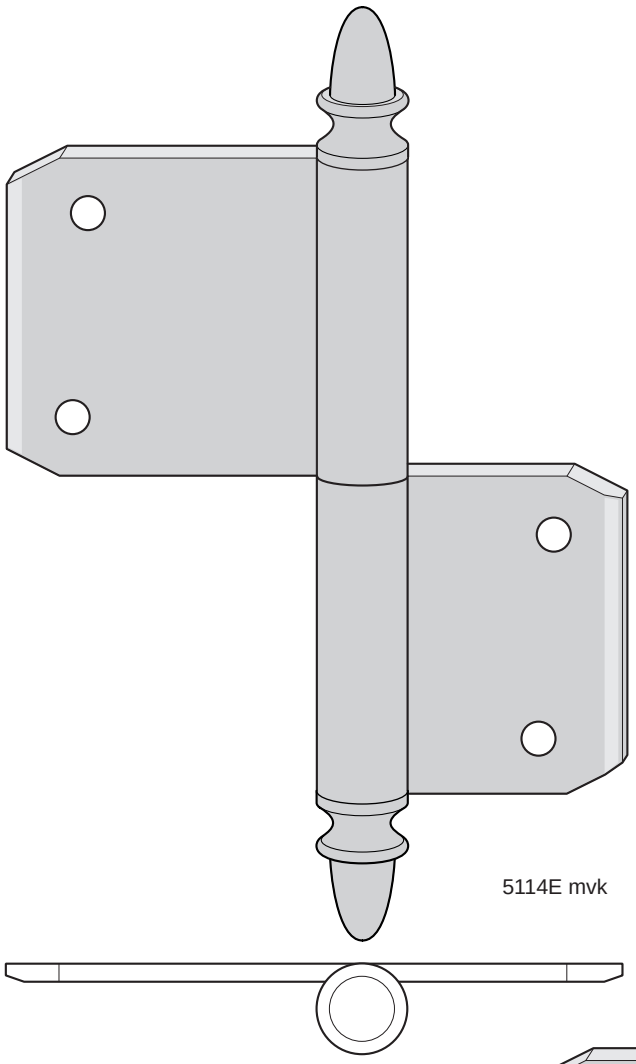

5114E mvk

Insticksgångjärn 5114E mvk

Förebild:	Aug Stenman N:o 32
Tidsperiod:	Har ej funnits
Material:	Kallvalsat höghållfast stål
Ytbehandling:	
Lagerhålls:	Obehandlat
Storlek:	3½”
Varianter:	Höger och vänster (H visas)
Rek. skruv:	TFS 9 x 1”
Förpackning:	1 eller 10 st utan skruv
Övrigt:	Används vid tunnare karm

Insticksgångjärn 5114R mvk

Förebild:	Aug Stenman N:o 36
Tidsperiod:	1935 - 1975
Material:	Kallvalsat höghållfast stål
Ytbehandling:	
Mot lev.tid:	Obehandlat
Storlek:	3½”
Varianter:	Höger och vänster (H visas)
Rek. skruv:	TFS 9 x 1”
Förpackning:	1 eller 10 st utan skruv
Övrigt:	Används vid tunnare karm

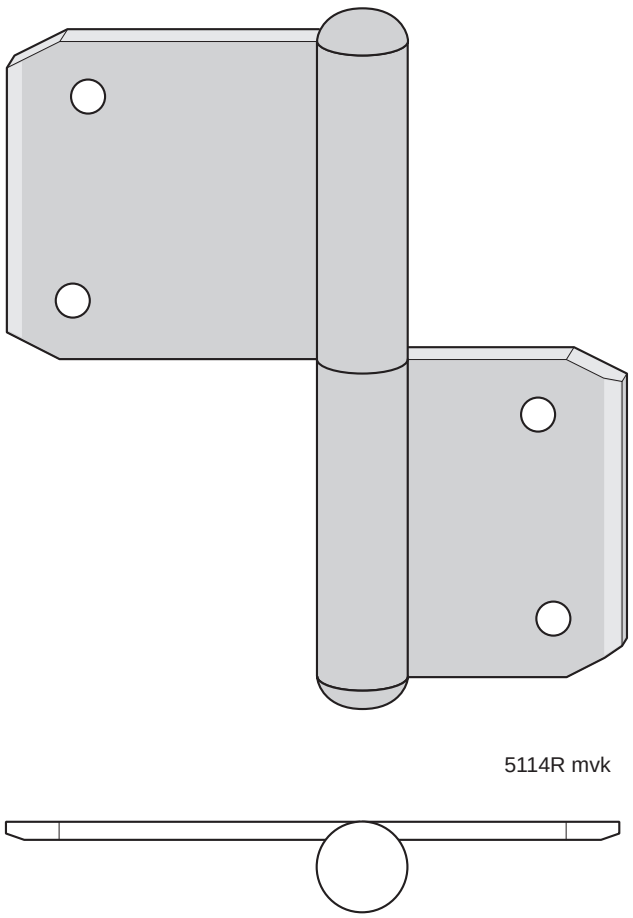

5114R mvk

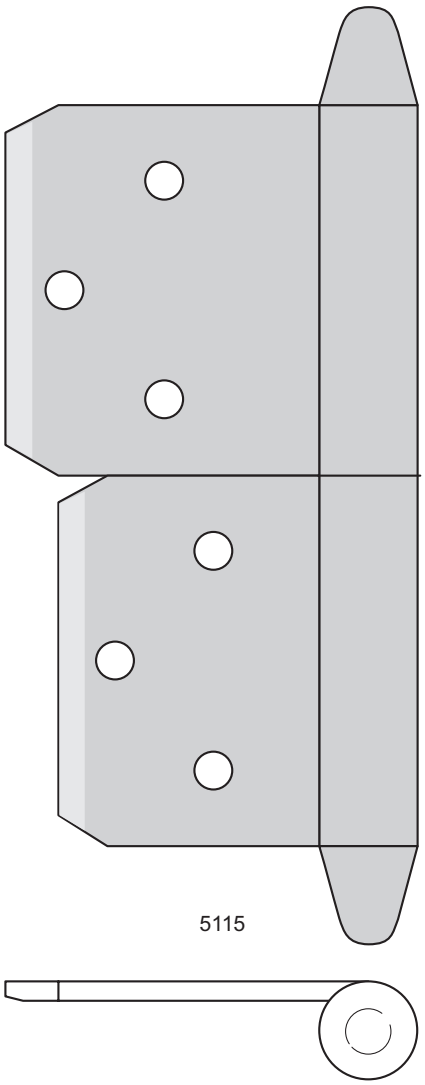

Insticksgångjärn 5115

Förebild:	Aug Stenman N:o 30
Tidsperiod:	1885 - 1935
Material:	Kallvalsat höghållfast stål
Ytbehandling:	
Lagerhålls:	Obehandlat
Mot lev.tid:	Elförzinkat
Storlek:	4”
Varianter:	Höger och vänster (H visas)
Rek. skruv:	TFS 10 x 1¼”
Förpackning:	1 eller 10 st utan skruv

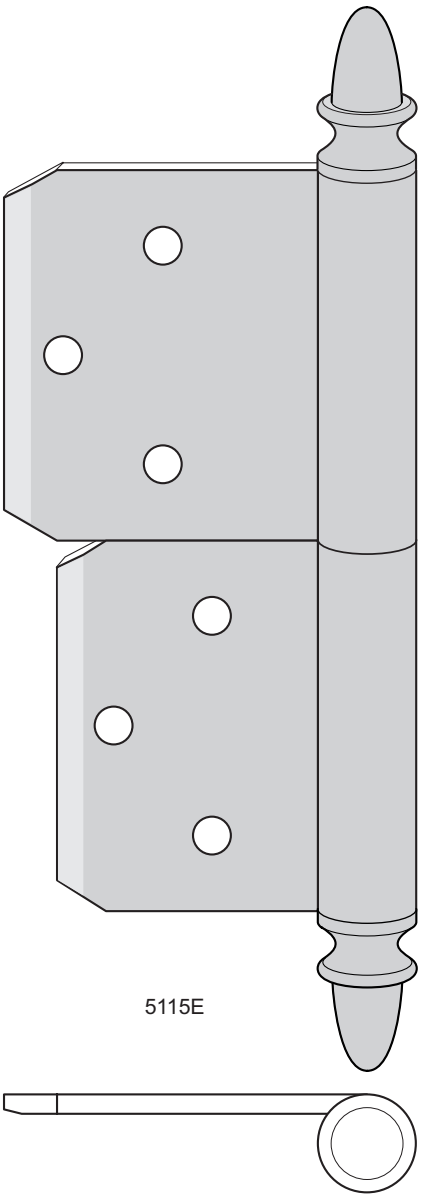

Insticksgångjärn 5115E

Förebild:	Aug Stenman N:o 32
Tidsperiod:	1885 - 1923
Material:	Kallvalsat höghållfast stål
Ytbehandling:	
Mot lev.tid:	Obehandlat, elförzinkat
Storlek:	4”
Varianter:	Höger och vänster (H visas)
Rek. skruv:	TFS 10 x 1¼”
Förpackning:	1 eller 10 st utan skruv

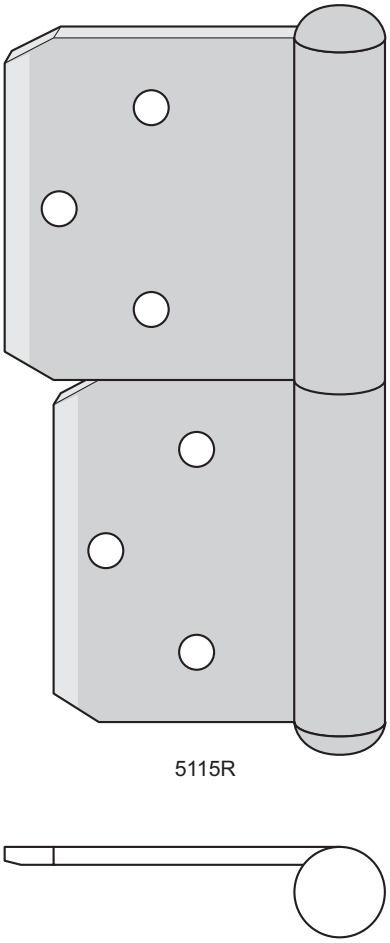

5115R

Insticksgångjärn 5115R

Förebild:	Aug Stenman N:o 33
Tidsperiod:	1934 - 1936
Material:	Kallvalsat höghållfast stål
Ytbehandling:	
Mot lev.tid:	Obehandlat
Storlek:	4”
Varianter:	Höger och vänster (H visas)
Rek. skruv:	TFS 10 x 1¼”
Förpackning:	1 eller 10 st utan skruv

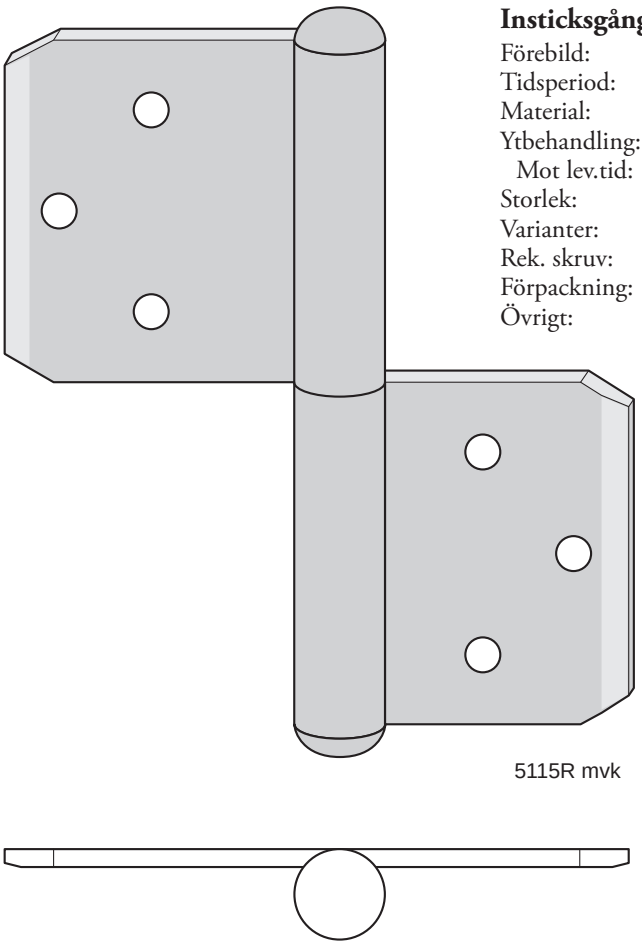

5115R mvk

Insticksgångjärn 5115R mvk

Förebild:	Aug Stenman N:o 36
Tidsperiod:	1935 - 1975
Material:	Kallvalsat höghållfast stål
Ytbehandling:	
Mot lev.tid:	Obehandlat
Storlek:	4”
Varianter:	Höger och vänster (H visas)
Rek. skruv:	TFS 10 x 1”
Förpackning:	1 eller 10 st utan skruv
Övrigt:	Används vid tunnare karm

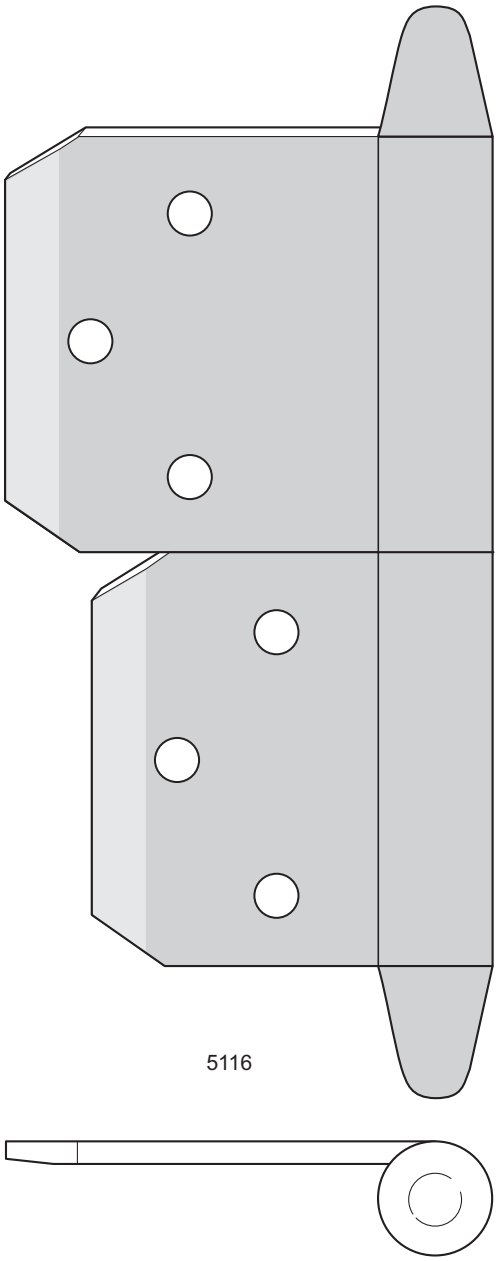

Insticksgångjärn 5116

Förebild:	Aug Stenman N:o 30
Tidsperiod:	1885 - 1935
Material:	Kallvalsat höghållfast stål
Ytbehandling:	
Lagerhålls:	Obehandlat
Mot lev.tid:	Elförzinkat
Storlek:	4½”
Varianter:	Höger och vänster (H visas)
Rek. skruv:	TFS 12 x 1¼”
Förpackning:	1 eller 10 st utan skruv

Insticksgångjärn 5116R

Förebild:	Aug Stenman N:o 33
Tidsperiod:	1934 - 1936
Material:	Kallvalsat höghållfast stål
Ytbehandling:	
Mot lev.tid:	Obehandlat, elförzinkat
Storlek:	4½”
Varianter:	Höger och vänster (H visas)
Rek. skruv:	TFS 12 x 1”
Förpackning:	1 eller 10 st utan skruv

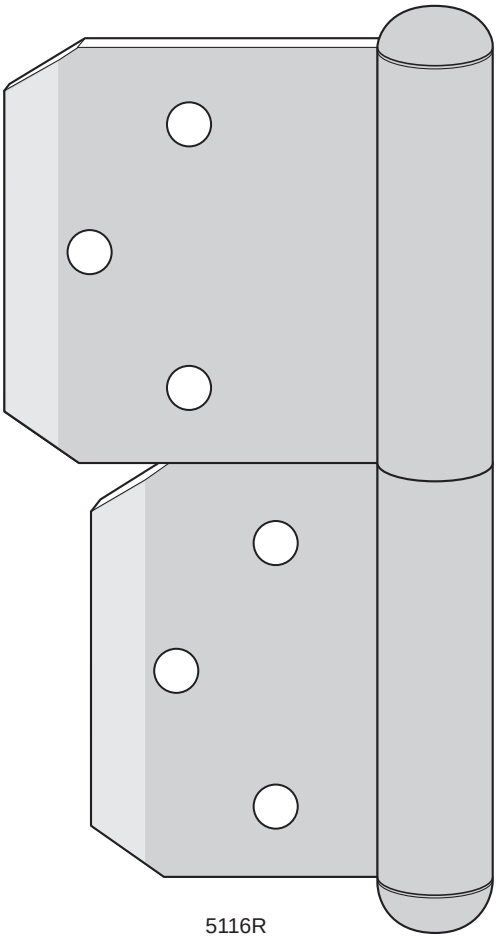

5116R

Insticksgångjärn 5116R mvk

Förebild:	Aug Stenman N:o 36
Tidsperiod:	1935 - 1975
Material:	Kallvalsat höghållfast stål
Ytbehandling:	
Mot lev.tid:	Obehandlat
Storlek:	4½”
Varianter:	Höger och vänster (H visas)
Rek. skruv:	TFS 12 x 1”
Förpackning:	1 eller 10 st utan skruv
Övrigt:	Används vid tunnare karm

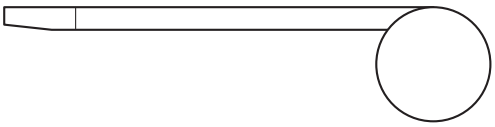

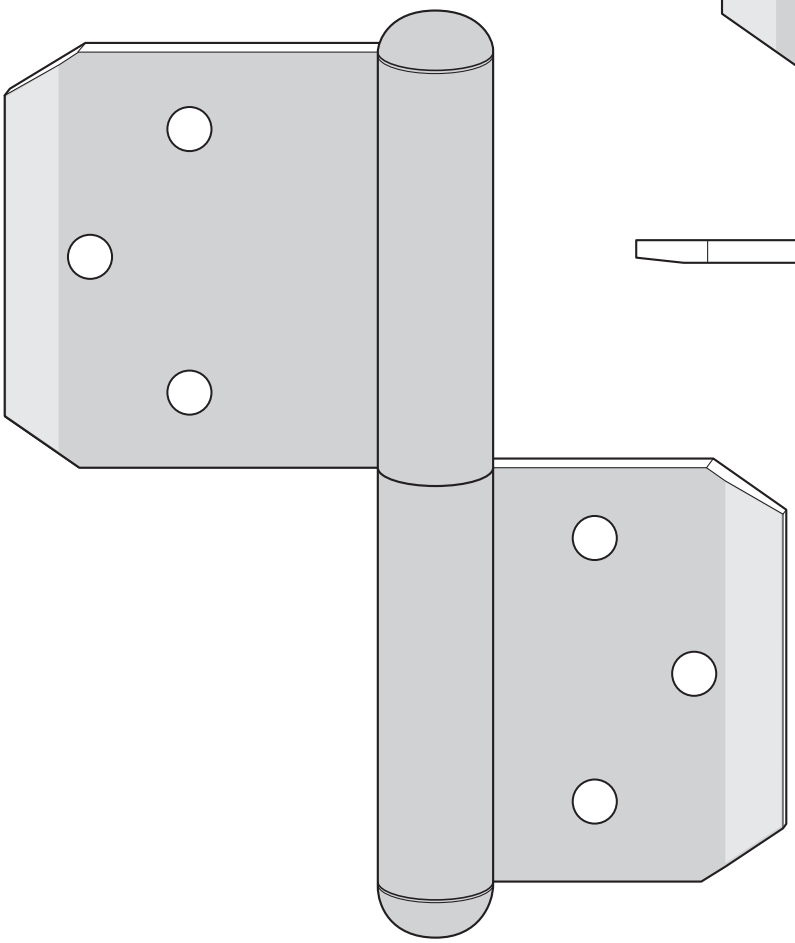

5116R mvk

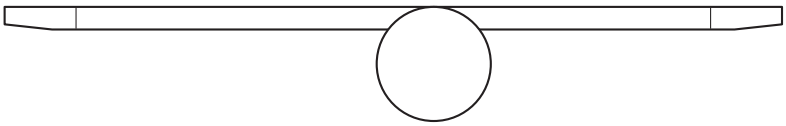

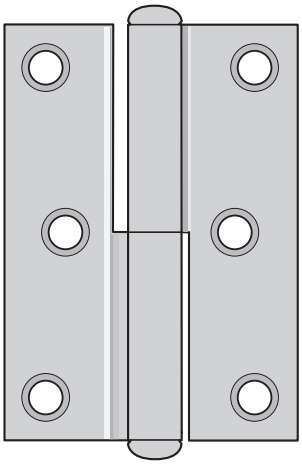

5055

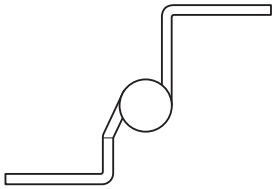

Skåpgångjärn 5055

Förebild:	Aug Stenman Nr 5006 2¼”
Tidsperiod:	1930 - 1970
Material:	Kallvalsat höghållfast stål
Ytbehandling:	
Lagerhålls:	Obehandlat
Mot lev.tid:	Elförzinkat och förnicklat
Storlek:	2¼”
Varianter:	Höger och vänster (H visas)
Rek. skruv:	TFS 5 x ¾”
Förpackning:	1 eller 10 st med eller utan skruv
Övrigt:	Mycket vanligt på 1930-, 1940- och 1950-talets köksinredningar

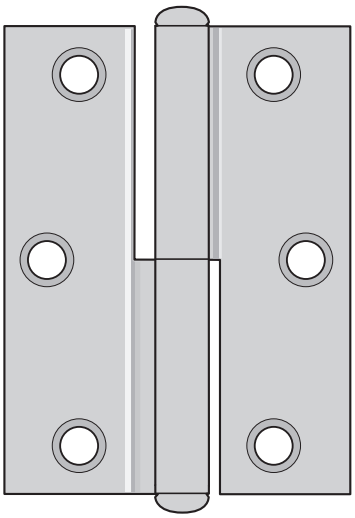

5056

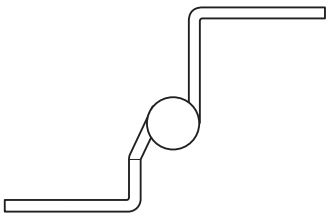

Skåpgångjärn 5056

Förebild:	Aug Stenman Nr 5006 2½”
Tidsperiod:	1930 - 1970
Material:	Kallvalsat höghållfast stål
Ytbehandling:	
Lagerhålls:	Obehandlat
Mot lev.tid:	Elförzinkat och förnicklat
Storlek:	2½”
Varianter:	Höger och vänster (H visas)
Rek. skruv:	TFS 5 x ¾”
Förpackning:	1 eller 10 st med eller utan skruv
Övrigt:	Mycket vanligt på 1930-, 1940- och 1950-talets köksinredningar

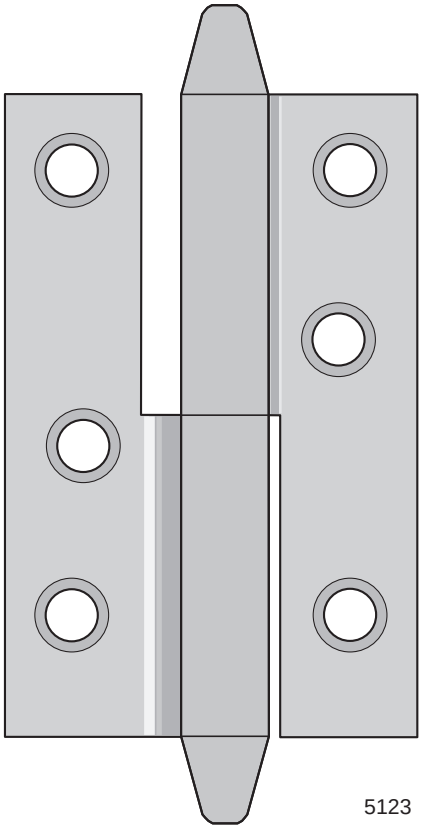

Gångjärn 5123

Förebild:	Aug Stenman Nr 223 3½”
Tidsperiod:	ca 1870 - 1935
Material:	Kallvalsat höghållfast stål
Ytbehandling:	
Lagerhålls:	Obehandlat
Mot lev.tid:	Elförzinkat och varmförzinkat
Storlek:	3½”
Varianter:	Höger och vänster (H visas)
Rek. skruv:	TFS 9 x 1”
Förpackning:	1 eller 10 st med eller utan skruv
Övrigt:	Detta gångjärn är ej historiskt, eftersom det aldrig har haft konisk knopp. Det kan dock ersätta insticksgångjärn 5114 i de fall insticksgångjärn ej föredras.

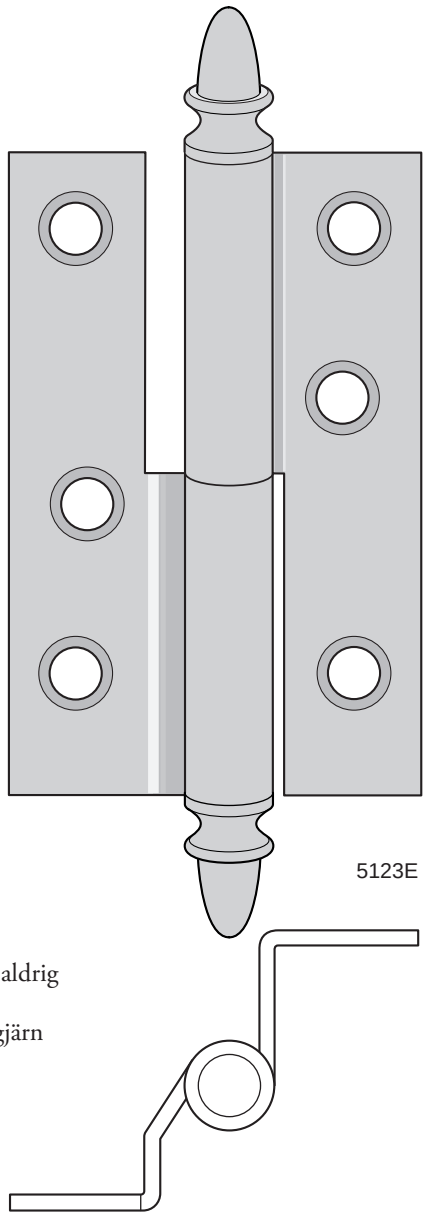

Gångjärn 5123E

Förebild:	Aug Stenman Nr 223 3½”
Tidsperiod:	ca 1880 - 1925
Material:	Kallvalsat höghållfast stål
Ytbehandling:	
Lagerhålls:	Obehandlat
Mot lev.tid:	Elförzinkat
Storlek:	3½”
Varianter:	Höger och vänster (H visas)
Rek. skruv:	TFS 9 x 1”
Förpackning:	1 eller 10 st med eller utan skruv
Övrigt:	Detta gångjärn är ej historiskt, eftersom det aldrig har haft ollonknopp. Det kan dock ersätta insticksgångjärn 5114E i de fall insticksgångjärn ej föredras

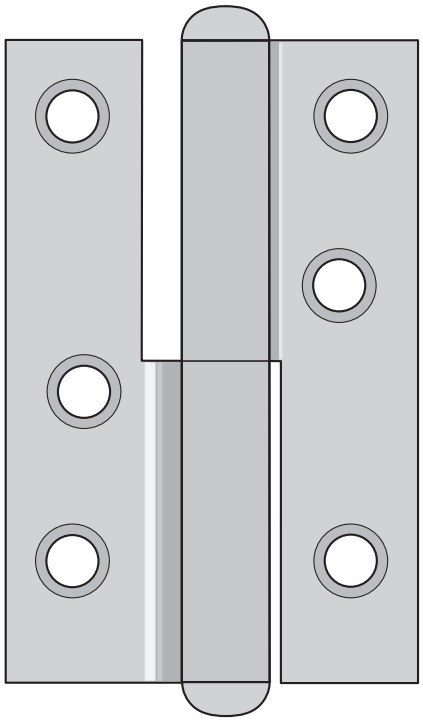

5123R

Gångjärn 5123R

Tidsperiod:	1936 - 1970
Förebild:	Aug Stenman Nr 223 3½”
Material:	Kallvalsat höghållfast stål
Ytbehandling:	
Mot lev.tid:	Obehandlat, elförzinkat
Storlek:	3½”
Varianter:	Höger och vänster (H visas)
Rek. skruv:	TFS 9 x 1”
Förpackning:	1 eller 10 st med eller utan skruv

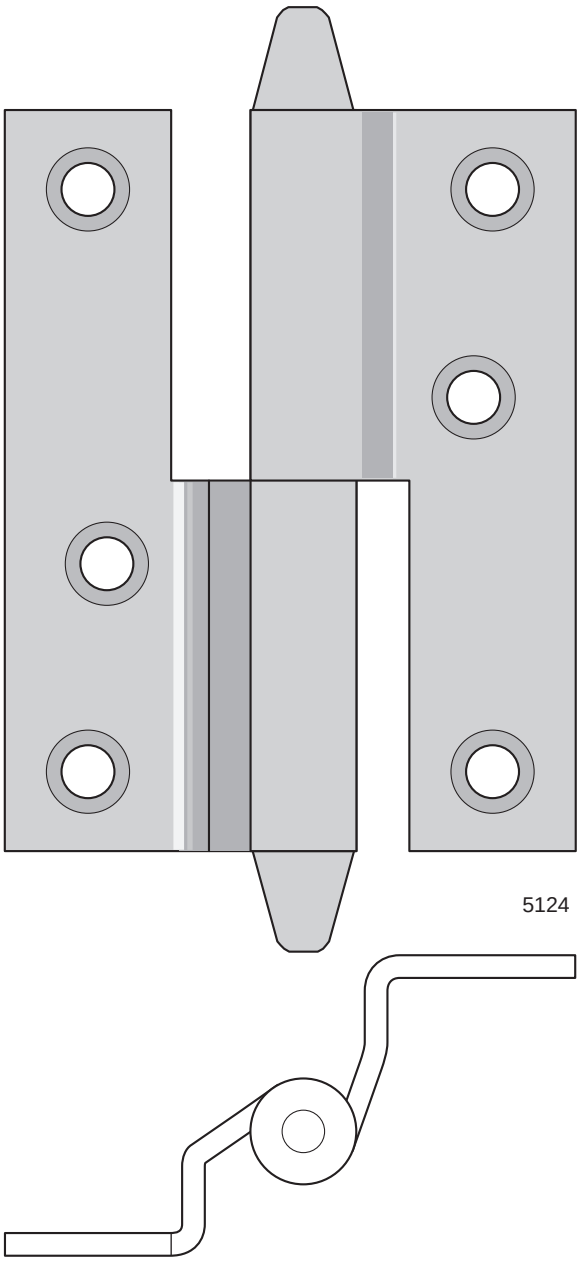

5124

Gångjärn 5124

Förebild:	Aug Stenman Nr 229-4”
Tidsperiod:	ca 1870 - 1935.
Material:	Kallvalsat höghållfast stål
Ytbehandling:	
Lagerhålls:	Obehandlat
Mot lev.tid:	Elförzinkat
Storlek:	4”
Varianter:	Höger och vänster (H visas)
Rek. skruv:	TFS 10 x 1¼”
Förpackning:	1 eller 10 st med eller utan skruv
Övrigt:	Detta gångjärn är ej historiskt, eftersom det aldrig har haft konisk knopp. Det kan dock ersätta insticksgångjärn 5115 i de fall insticksgångjärn ej föredras

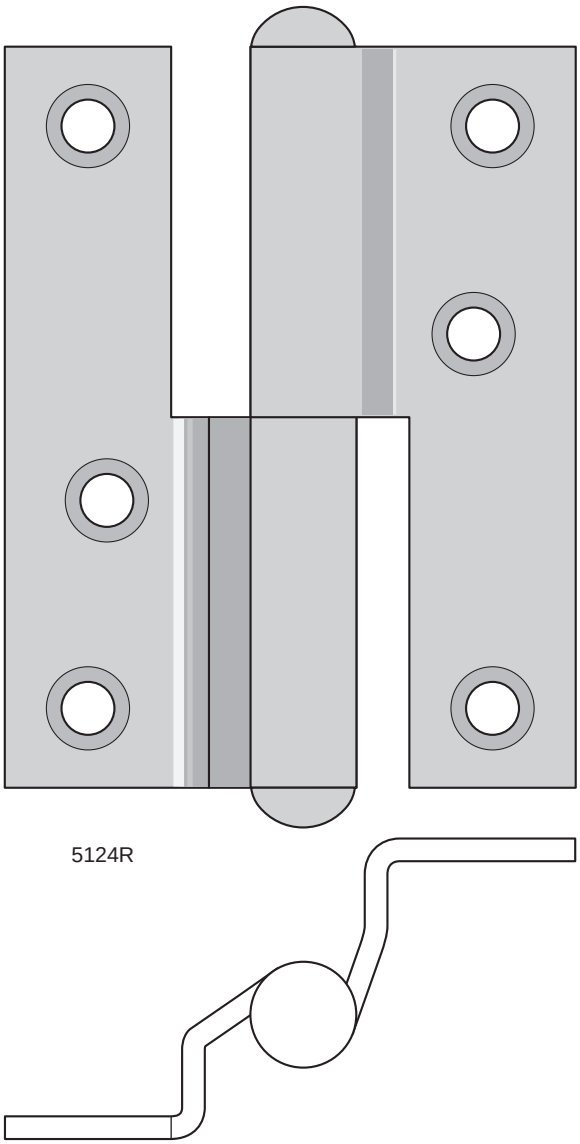

5124R

Gångjärn 5124R

Förebild:	Aug Stenman Nr 229-4”
Tidsperiod:	1936 - 1970
Material:	Kallvalsat höghållfast stål
Ytbehandling:	
Mot lev.tid:	Obehandlat och elförzinkat
Storlek:	4”
Varianter:	Höger och vänster (H visas)
Rek. skruv:	TFS 10 x 1¼”
Förpackning:	1 eller 10 st med eller utan skruv
Övrigt:	Detta gångjärn kan även erhållas med kullager. Betecknas **5124RL**

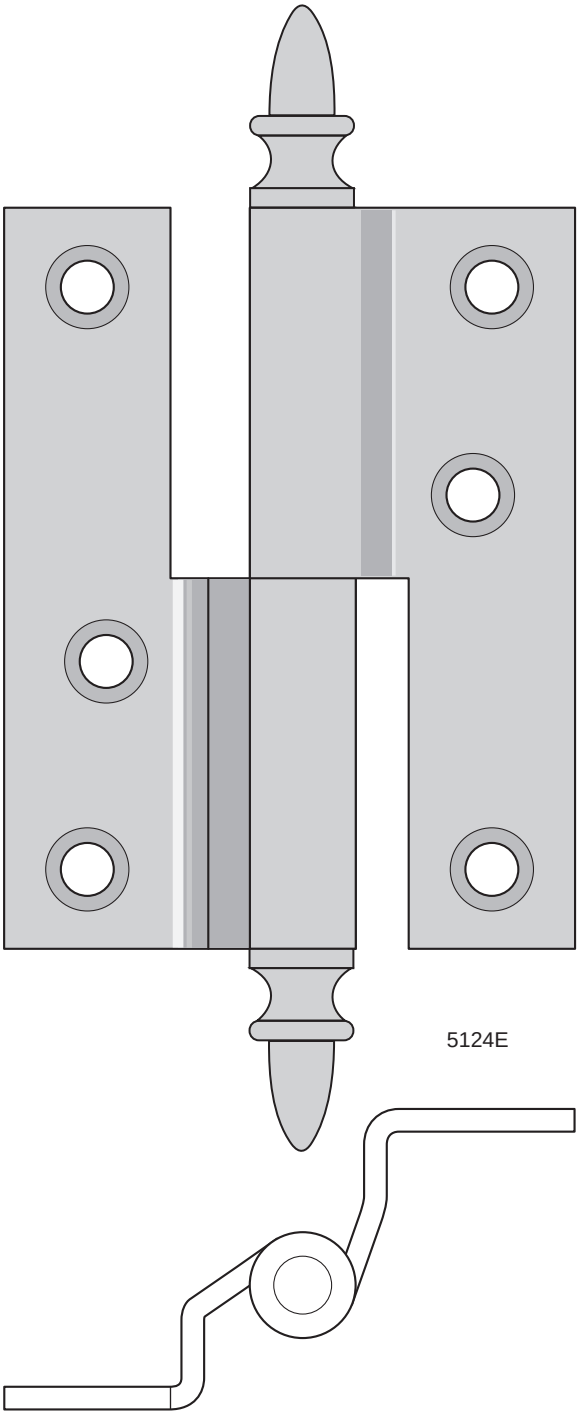

Gångjärn 5124E

Förebild:	Aug Stenman Nr 229-4”
Tidsperiod:	ca 1880 - 1925
Material:	Kallvalsat höghållfast stål
Ytbehandling:	
Lagerhålls:	Obehandlat
Mot lev.tid:	Elförzinkat
Storlek:	4”
Varianter:	Höger och vänster (H visas)
Rek. skruv:	TFS 10 x 1¼”
Förpackning:	1 eller 10 st med eller utan skruv
Övrigt:	Detta gångjärn är ej historiskt, eftersom det aldrig har haft ollonknopp. Det kan dock ersätta insticksgångjärn 5115E i de fall insticksgångjärn ej föredras

3. ”FRANSKA” GÅNGJÄRN FÖR OFALSADE DÖRRAR, FÖNSTER OCH SKÅPLUCKOR

	Typ av knopp		Användning + sidhänvisning			
Storlek	Kulknopp	Årnäsknopp	Skåp	Fönster	Innerdörrar	Ytterdörrar
2¾” = 66 mm	5082		39	39		
3¾” = 90 mm	5084	5084Å		39, 40	39, 40	
4½” = 110 mm	5105, 5106				41, 42	41, 42

N:o 02. Fönstergångjern.

Eskilstuna Modell.

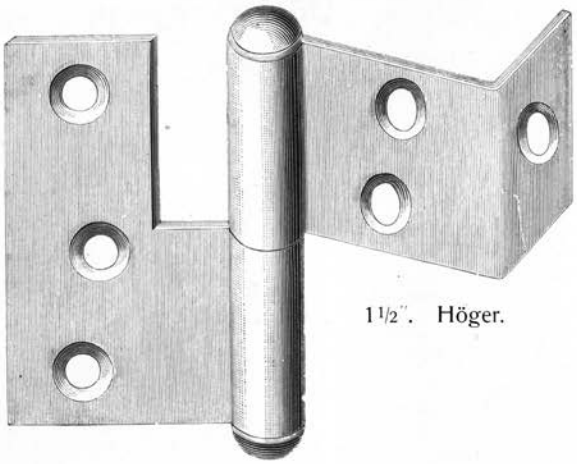

1 1/2″. Höger.

	1 1/4″	1 1/2″	1 3/4″
Pris pr duss. par Kr.	2.20	2.20	3.—

N:o 2. Dörrgångjern.

Eskilstuna Modell.

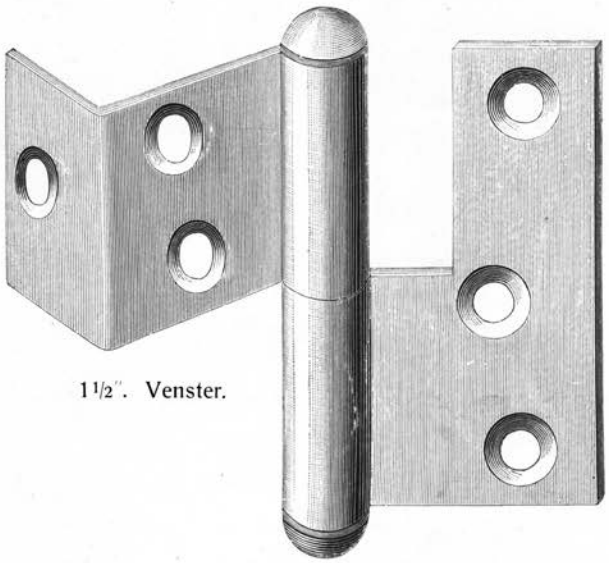

1 1/2″. Venster.

	1 1/4″	1 1/2″	1 3/4″	2″	2 1/4″	2 1/2″
Pris pr duss. par Kr.	2.85	3.30	4.50	6.—	9.50	10.50

Aug. Stenman Katalog 1903, sid 25

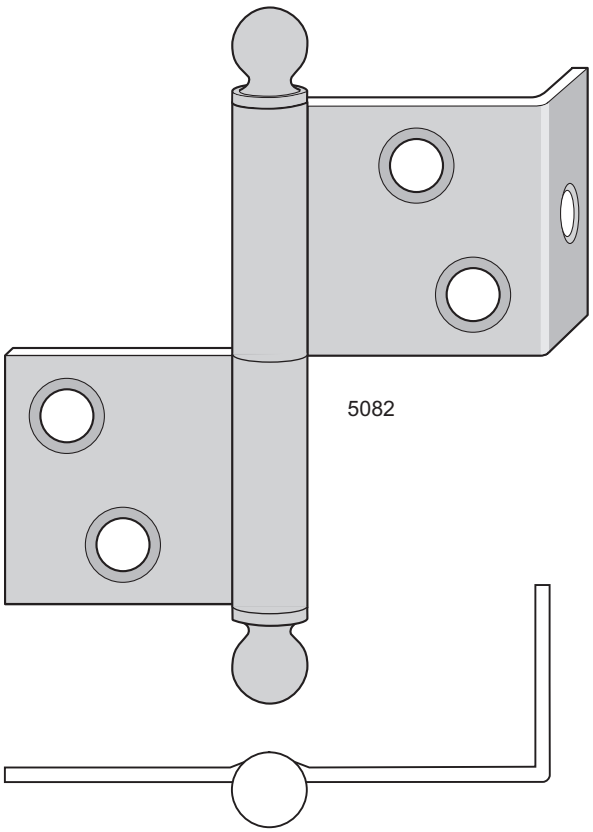

”Franskt” gångjärn 5082

Förebild:	Stora Munga gård, Skultuna U
Tidsperiod:	1800-talets första hälft
Material:	Kallvalsat höghållfast stål
Ytbehandling:	
Lagerhålls:	Obehandlat
Mot lev.tid:	Elförzinkat
Storlek:	2¾” x 1¼”
Varianter:	Höger och vänster (H visas)
Rek. skruv:	TFS 8 x 1”
Förpackning:	1 eller 10 st med eller utan skruv
Övrigt:	Avsett för fönster med max 30 mm bågtjocklek Detta är en maskintillverkad ekonomivariant av ett handsmitt gångjärn och bör ej användas där höga antikvariska krav ställs

”Franskt” gångjärn 5084

Förebild:	Stora Fristadshuset, Rademacherområdet, Eskilstuna D
Tidsperiod:	1800-talets första hälft
Material:	Kallvalsat höghållfast stål
Ytbehandling:	
Lagerhålls:	Obehandlat
Mot lev.tid:	Elförzinkat
Storlek:	3¾” x 1½”
Varianter:	Höger och vänster (H visas)
Rek. skruv:	TFS 10 x 1¼”
Förpackning:	1 eller 10 st med eller utan skruv
Övrigt:	Avsett för dörrar med 28-37 mm tjocklek Detta är en maskin-tillverkad ekonomivariant av ett handsmitt gångjärn och bör ej användas där höga antikvariska krav ställs

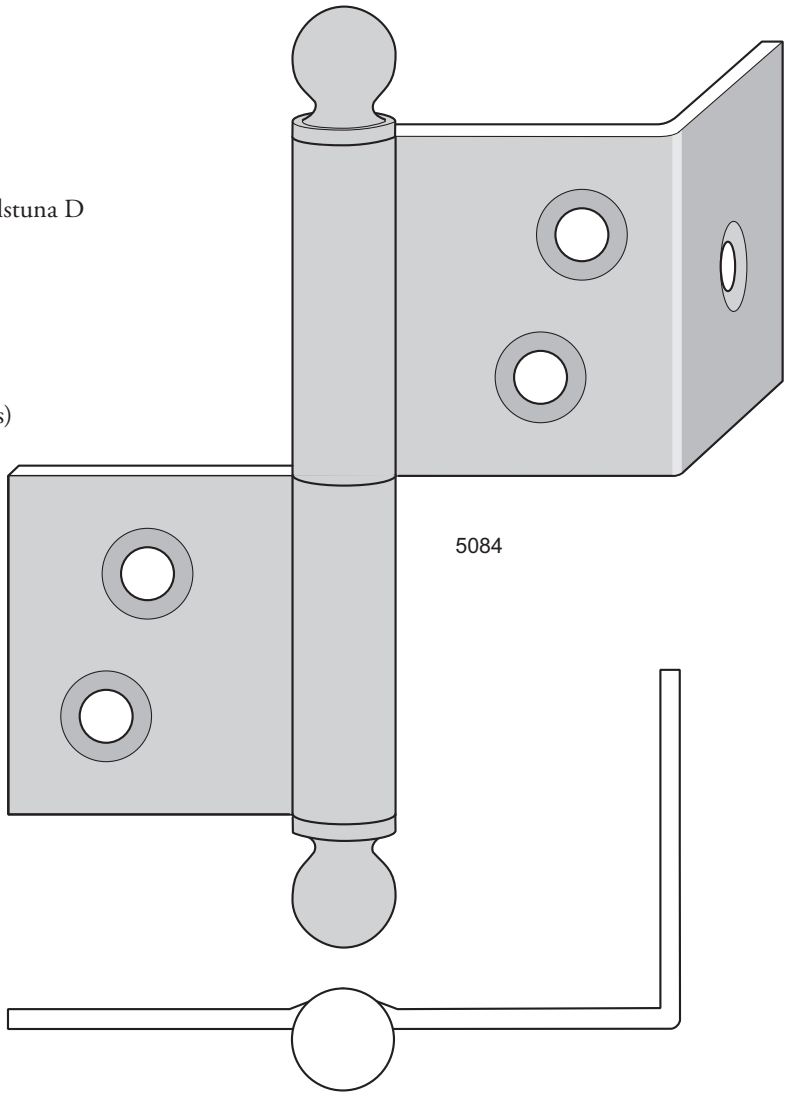

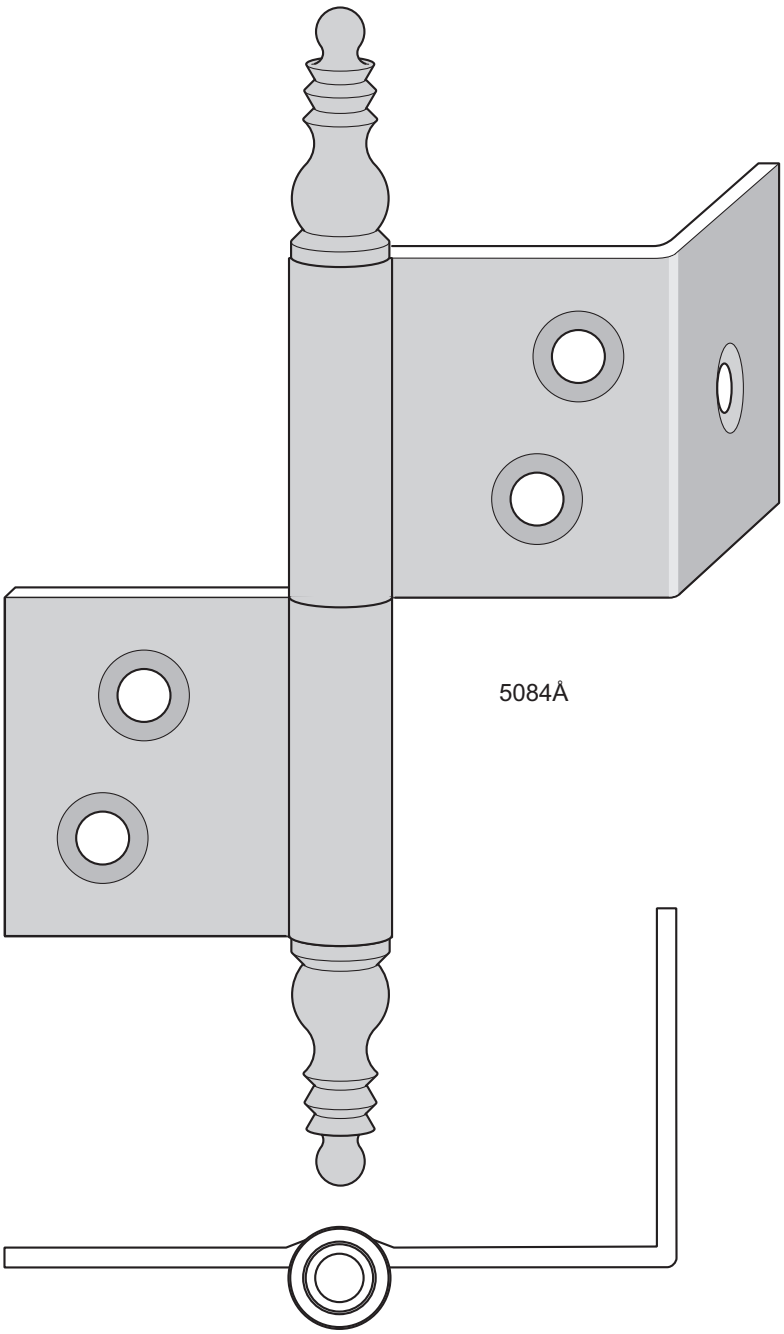

”Franskt” gångjärn 5084Å

Förebild:	Årnäs herrgård, Årnäs R
Tidsperiod:	1700-talet
Material:	Kallvalsat höghållfast stål
Ytbehandling:	
Mot lev.tid:	Obehandlat
Storlek:	3¾” x 1½”
Varianter:	Höger och vänster (H visas)
Rek. skruv:	TFS 10 x 1¼”
Förpackning:	1 eller 10 st med eller utan skruv
Övrigt:	Avsett för dörrar med 28-37 mm tjocklek Detta är en maskintillverkad ekonomivariant av ett handsmitt gångjärn och bör ej användas där höga antikvariska krav ställs

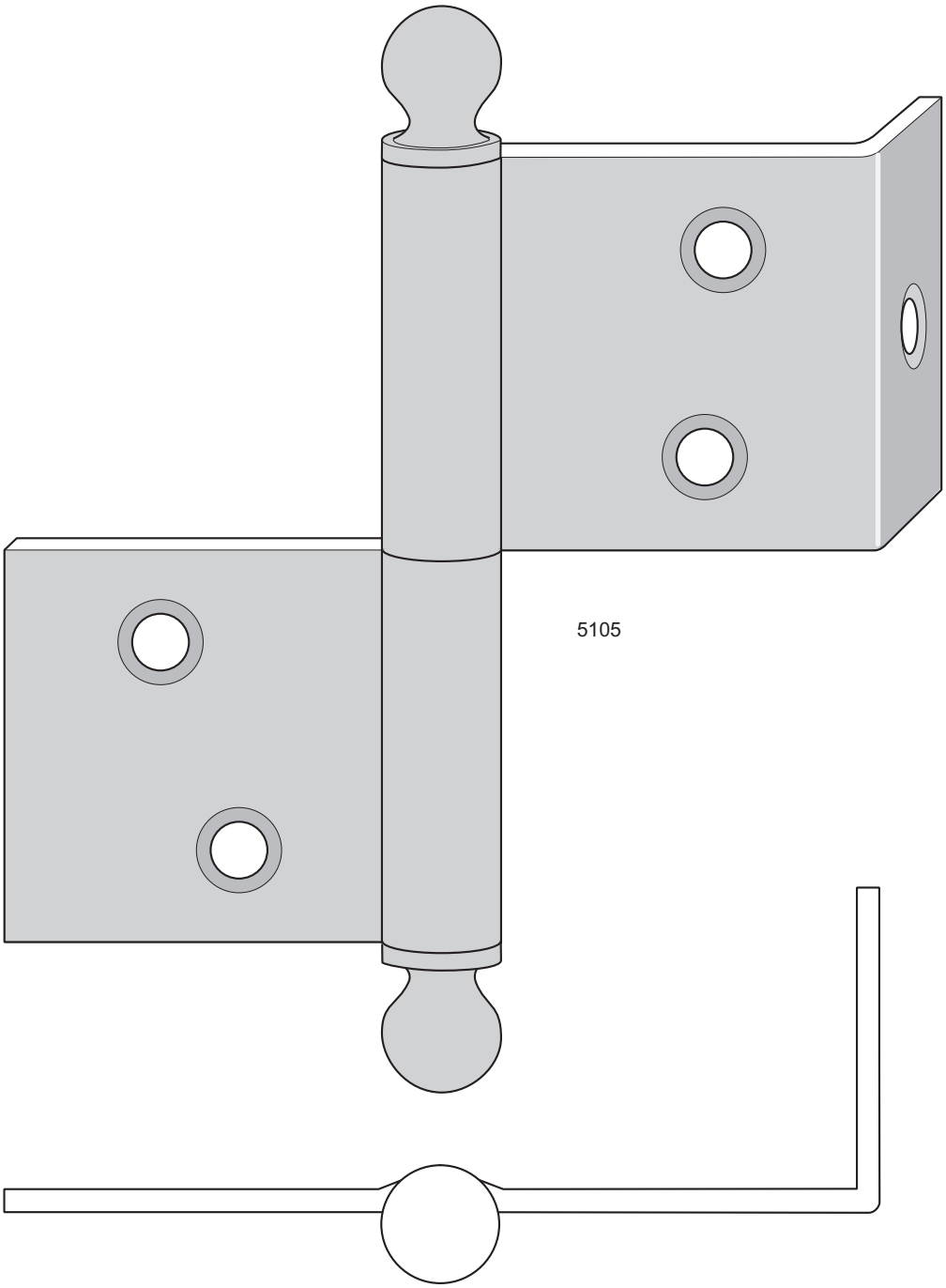

”Franskt” gångjärn 5105

Förebild:	Västra valvet, Stockholms slott, Stockholm A
Tidsperiod:	1800-talets första hälft
Material:	Kallvalsat höghållfast stål
Ytbehandling:	
Lagerhålls:	Obehandlat
Mot lev.tid:	Elförzinkat
Storlek:	4½” x 2”
Varianter:	Höger och vänster (H visas)
Rek. skruv:	TFS 12 x 1¼”
Förpackning:	1 eller 10 st med eller utan skruv
Övrigt:	Avsett för dörrar med 35-52 mm tjocklek Detta är en maskintillverkad ekonomivariant av ett handsmitt gångjärn och bör ej användas där höga antikvariska krav ställs. Handsmidda gångjärn kan fås på beställning

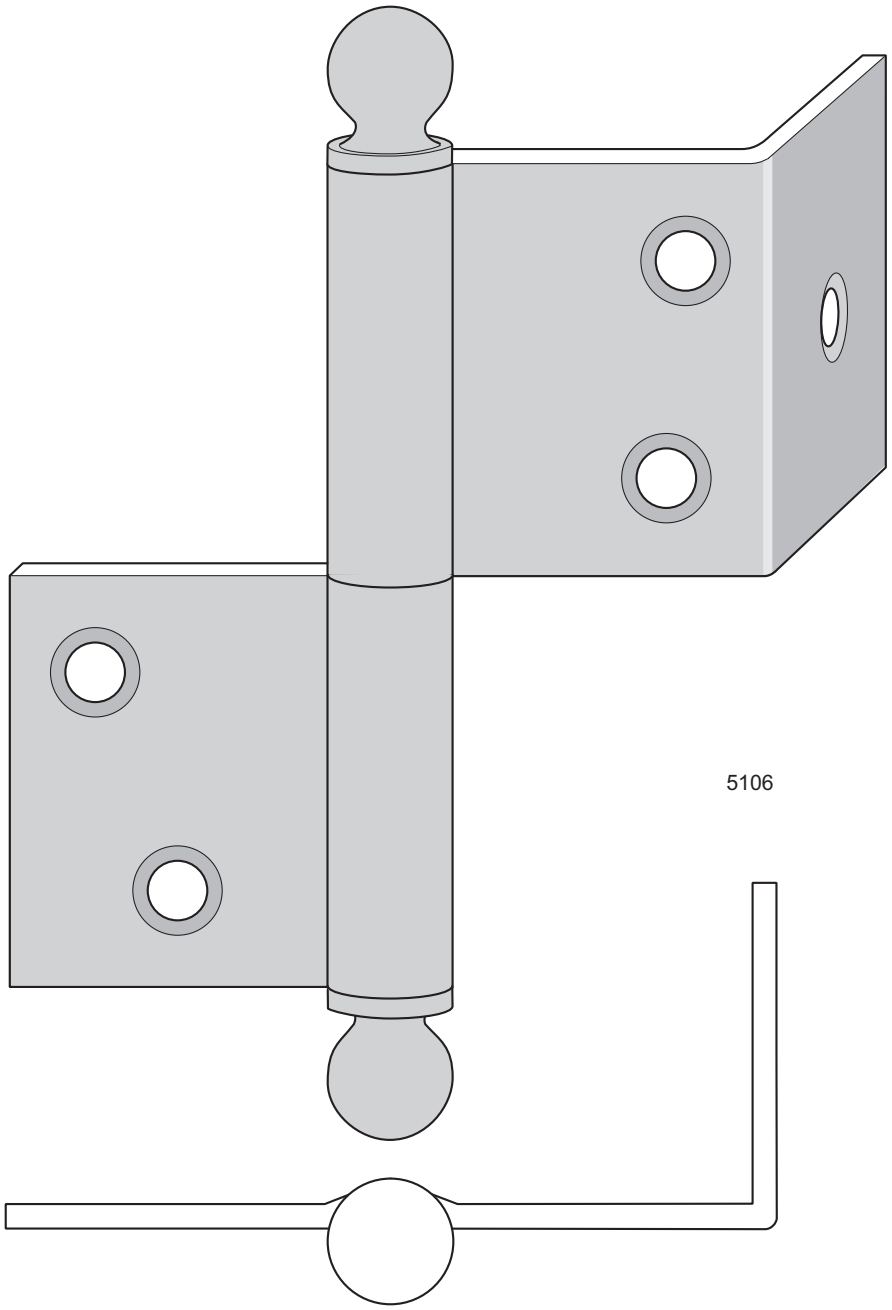

”Franskt” gångjärn 5106

Förebild:	Stora Stallgården, Mariefred D
Tidsperiod:	1800-talets första hälft
Material:	Kallvalsat höghållfast stål
Ytbehandling:	
Lagerhålls:	Obehandlat
Mot lev.tid:	Elförzinkat
Storlek:	4½” x 1½”
Varianter:	Höger och vänster (H visas)
Rek. skruv:	TFS 12 x 1¼”
Förpackning:	1 eller 10 st med eller utan skruv
Övrigt:	Avsett för dörrar med 28-38 mm tjocklek. Detta är en maskintillverkad ekonomivariant av ett handsmitt gångjärn och bör ej användas där höga antikvariska krav ställs. Handsmidda gångjärn kan fås på beställning

4. UTANPÅLIGGANDE GÅNGJÄRN FÖR DÖRRAR

Beslag	Knorra ø 10	Knorra ø 12	Sida
Plattgångjärn	5763, 5765		44, 45
Stubbhake	5761, 5762	5759	46, 47
Gångjärnshake	5756		47
Nit för gångjärn	5792	5792	47

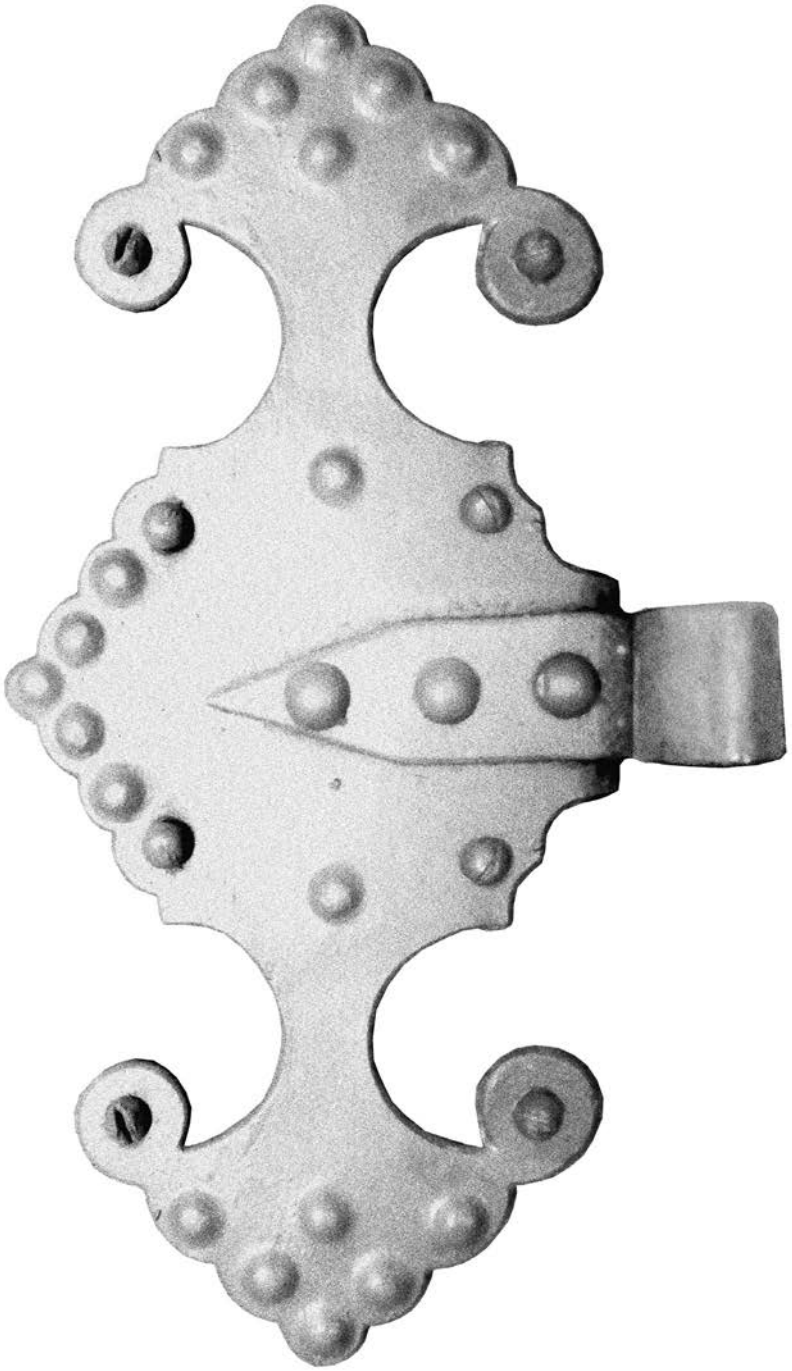

Plattgångjärn Rademachersmedjorna, Eskilstuna

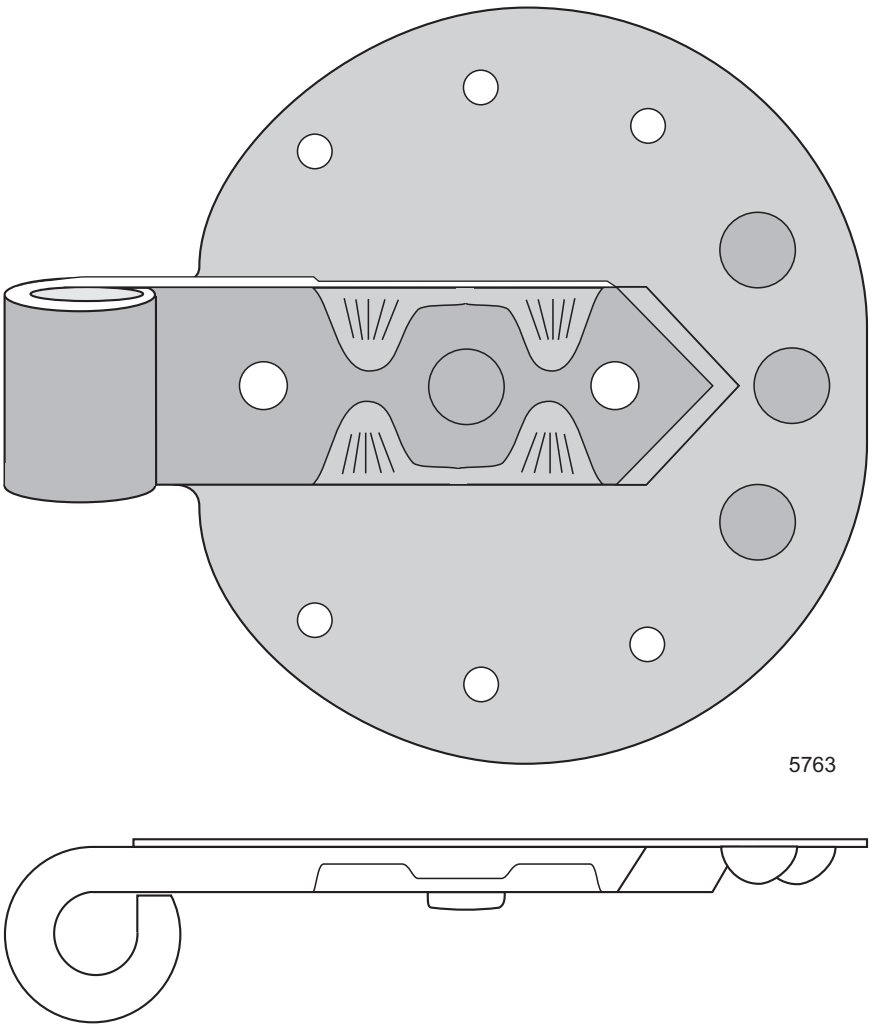

Plattgångjärn 5763 Handsmitt

Förebild:	Stockliden 7, Mölndals kvarnby O
Tidsperiod:	Sent 1600-tal till mitten av 1700-talet
Material:	Stål
Ytbehandling:	
Lagerhålls:	Obehandlad smidesyta
Storlek:	ø10 mm
Rek. spik:	Handsmidd spik 7012 2” och hjulnit 5792. Längd beroende på dörrtjocklek.
Förpackning:	1 st
Övrigt:	Monteras på dörren med hjulnit 5792 (2 st) och handsmidd spik 7012 (6 st) som slås genom dörren och bockas på baksidan. Till detta gångjärn passar stubbhake 5761 eller 5762 och gångjärnshake 5756

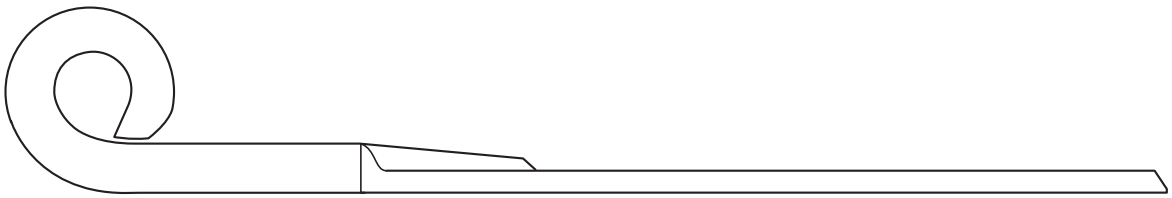

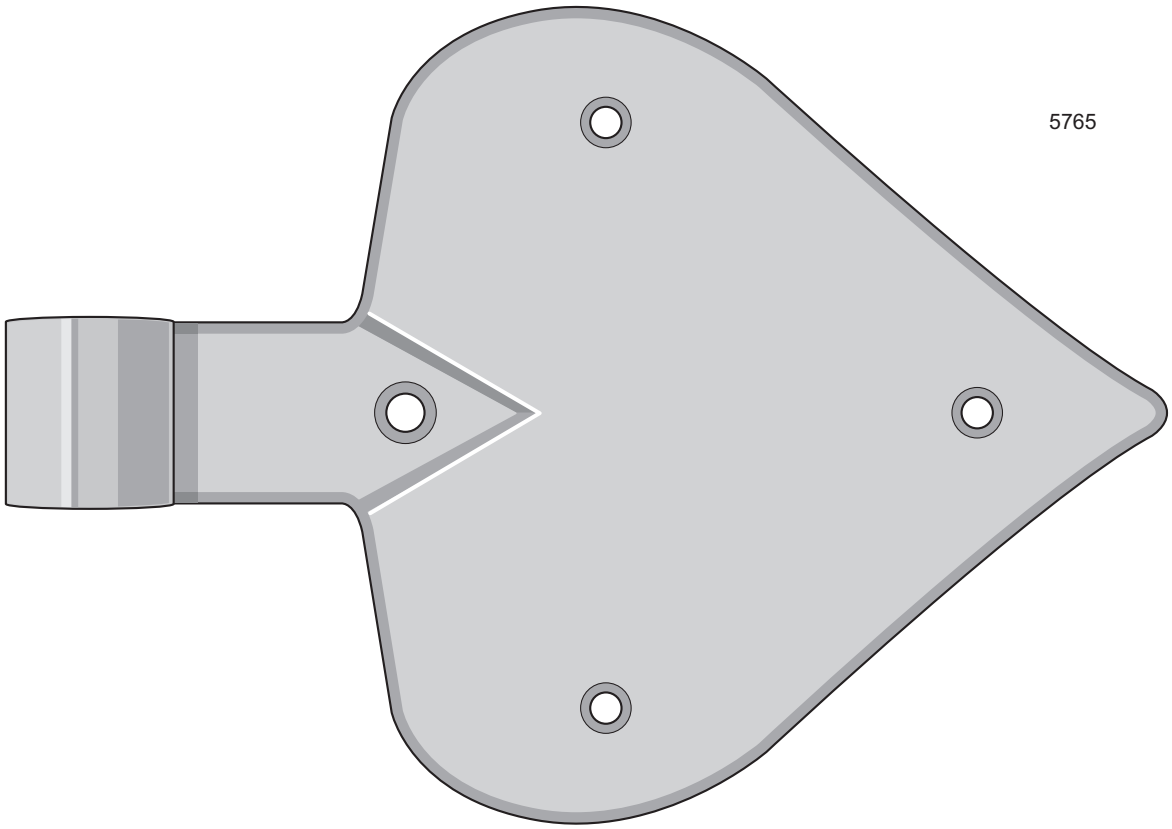

Plattgångjärn 5765 Handsmitt

Förebild:	Inköpt gångjärn av okänt ursprung, sannolikt Småland
Tidsperiod:	Sent 1700-tal till mitten av 1800-talet
Material:	Stål
Ytbehandling:	
Lagerhålls:	Obehandlad smidesyta
Storlek:	ø10 mm
Rek. spik:	Handsmidd spik 7012 2” och hjulnit 5792. Längd beroende på dörrtjocklek.
Förpackning:	1 st
Övrigt:	Monteras på dörren med hjulnit 5792 (1 st) och handsmidd spik 7012 (3 st) som slås genom dörren och bockas på baksidan. Till detta gångjärn passar stubbhake 5761 eller 5762 och gångjärnshake 5756

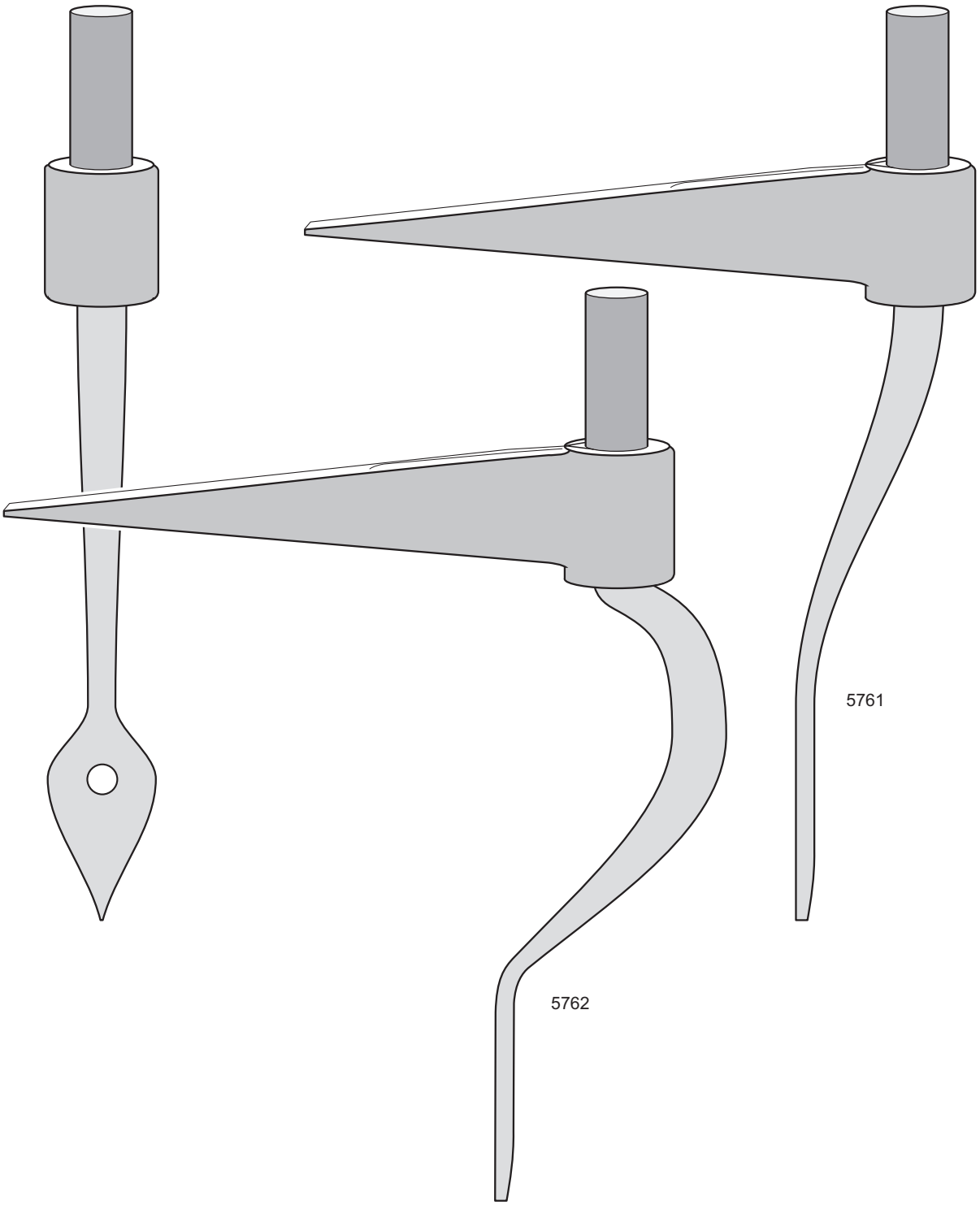

Stubbhake 5761 Handsmidd

Förebild:	Stockliden 7, Mölndals kvarnby O
Tidsperiod:	Sent 1600-tal till mitten av 1800-talet
Material:	Stål
Ytbehandling:	
Lagerhålls:	Obehandlad smidesyta
Storlek:	Tapp ø10 mm
Rek. spik:	Handsmidd spik 7012 2”
Förpackning:	1 st
Övrigt:	Passar plattgångjärn 5763 och 5765

Stubbhake 5762 Handsmidd

Förebild:	Lagersbergs Säteri, Eskilstuna D
Tidsperiod:	Sent 1600-tal till mitten av 1800-talet
Material:	Stål
Ytbehandling:	
Lagerhålls:	Obehandlad smidesyta
Storlek:	Tapp ø10 mm
Rek. spik:	Handsmidd spik 7012 2”
Förpackning:	1 st
Övrigt:	Passar plattgångjärn 5763 och 5765

Stubbhake 5759 Handsmidd

Förebild: Gården Grindaberg, Lindesby, Järnboås T
Tidsperiod: Sent 1600-tal till mitten av 1800-talet
Material: Stål
Ytbehandling:
Lagerhålls: Obehandlad smidesyta
Storlek: Tapp ø12 mm
Rek. spik: Handsmidd spik 7012 2”
Förpackning: 1 st
Övrigt: Kan användas till äldre band- och plattgångjärn

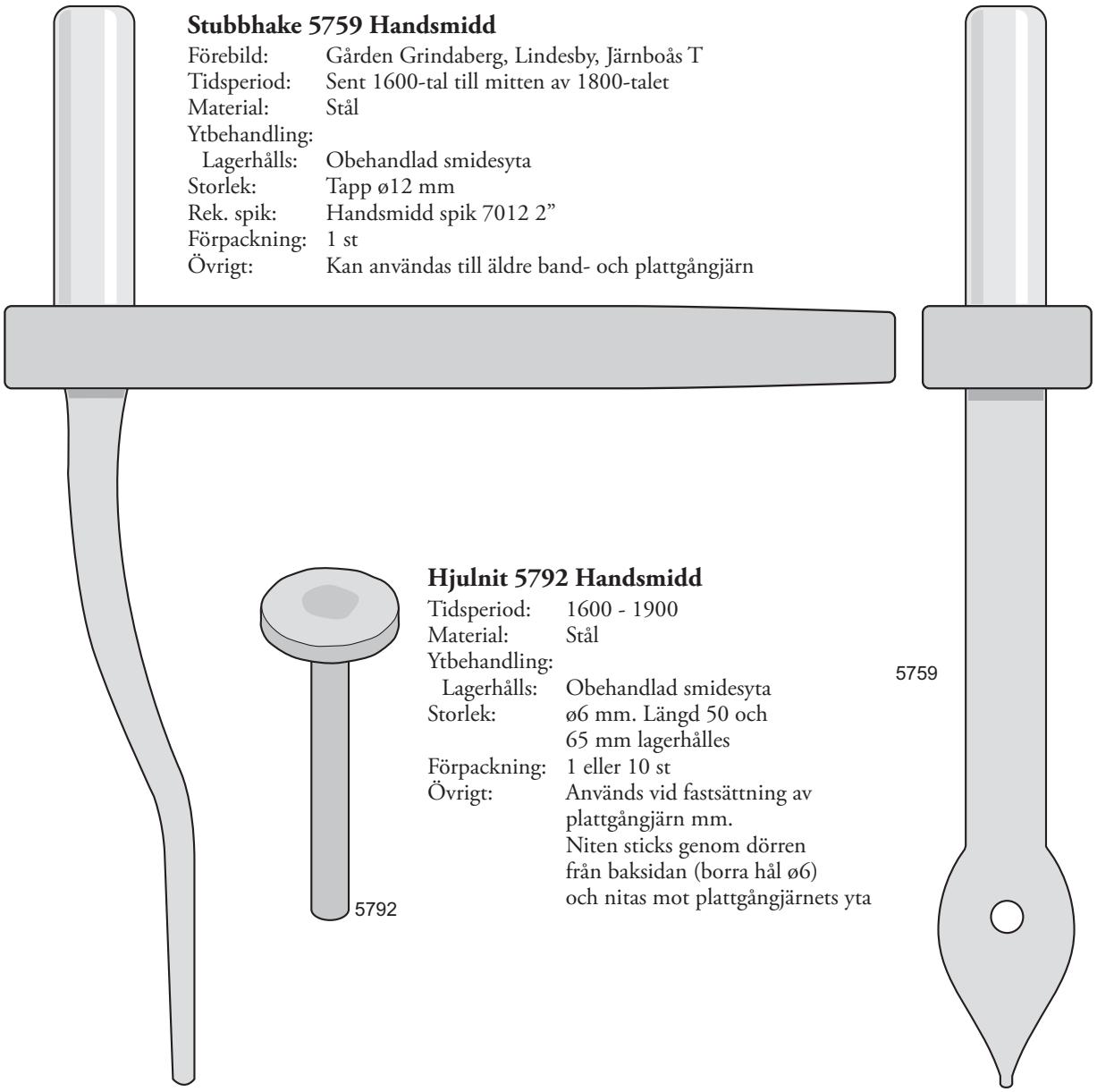

Hjulnit 5792 Handsmidd

Tidsperiod: 1600 - 1900
Material: Stål
Ytbehandling:
Lagerhålls: Obehandlad smidesyta
Storlek: ø6 mm. Längd 50 och 65 mm lagerhålles
Förpackning: 1 eller 10 st
Övrigt: Används vid fastsättning av plattgångjärn mm. Niten sticks genom dörren från baksidan (borra hål ø6) och nitas mot plattgångjärnets yta

Gångjärnshake 5756 Handsmidd

Förebild: Ladugård, Skathöjden, Järnboås T
Tidsperiod: Sent 1600-tal till början av 1900-talet
Material: Stål
Ytbehandling:
Lagerhålls: Obehandlad smidesyta
Storlek/mått: Tapp ø10 mm
Förpackning: 1 st
Övrigt: Passar t ex plattgångjärn 5763 och 5765

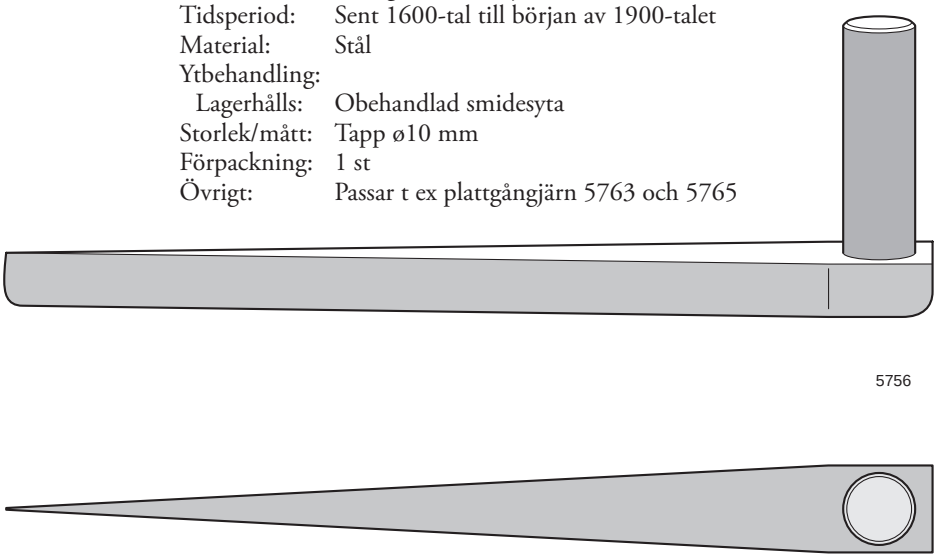

5. UTANPÅLIGGANDE VINKELGÅNGJÄRN M.M. FÖR FÖNSTER

Beslag	1700-tal	Sid	Tidigt 1800-tal	Sid	Sent 1800-tal	Sid
Vinkelgångjärn	5102	49	5074, 5174	50, 51	5002, 5004, 5025	52-54
Mellangångjärn			5073, 5173	55	5011	56
Hörnjärn	5101	62	5001, 5003	63	5001, 5003, 5024	63, 64
Stubbhake	5727, 5772	56, 57	5727, 5772	56, 57	5005	57

Plana och korrugerade hörnjärn, se kapitel 7 sid. 61

N:o 131. Extra Medel Fönsterbeslag.

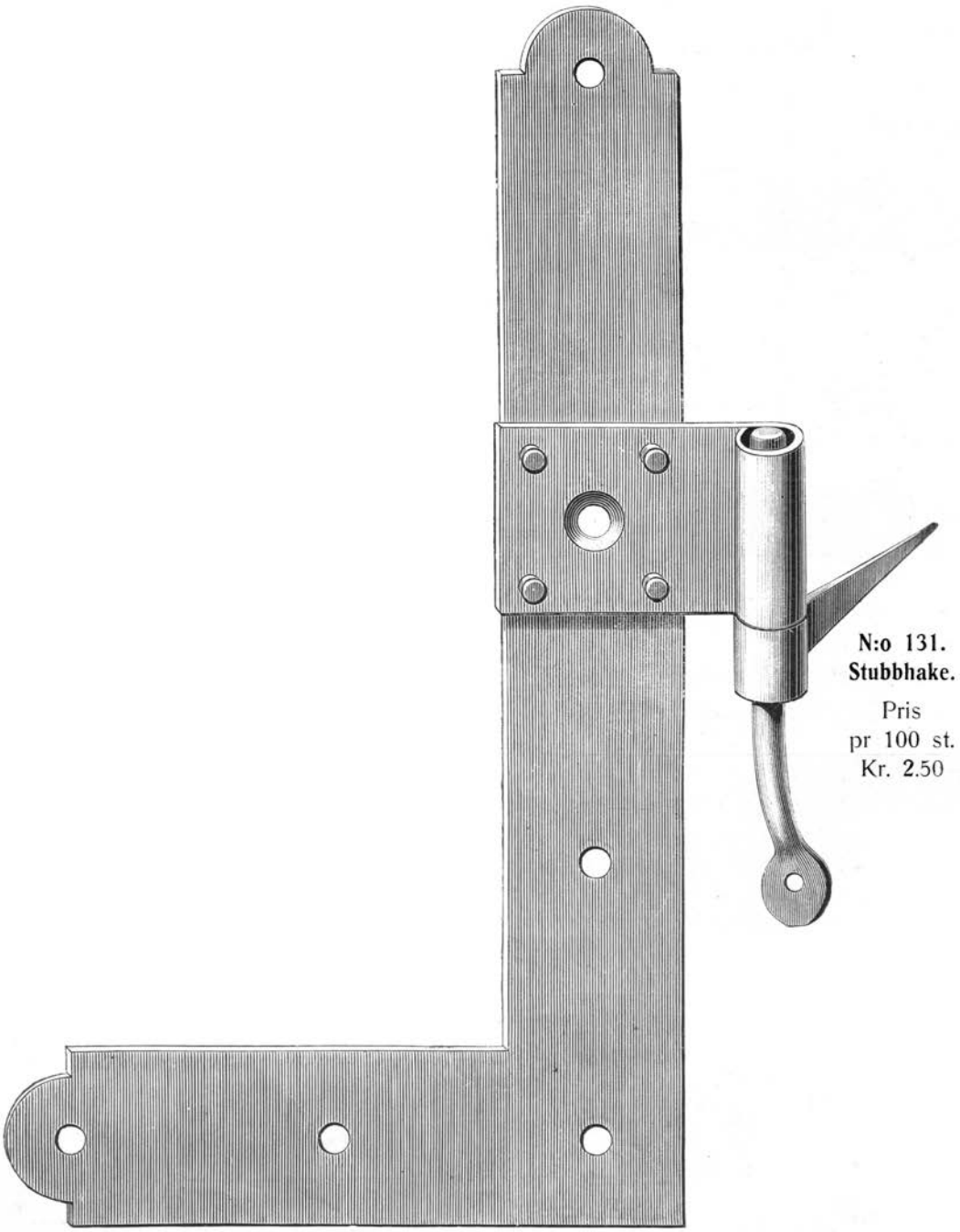

Aug. Stenman Katalog 1903, sid 8

Naturlig storlek

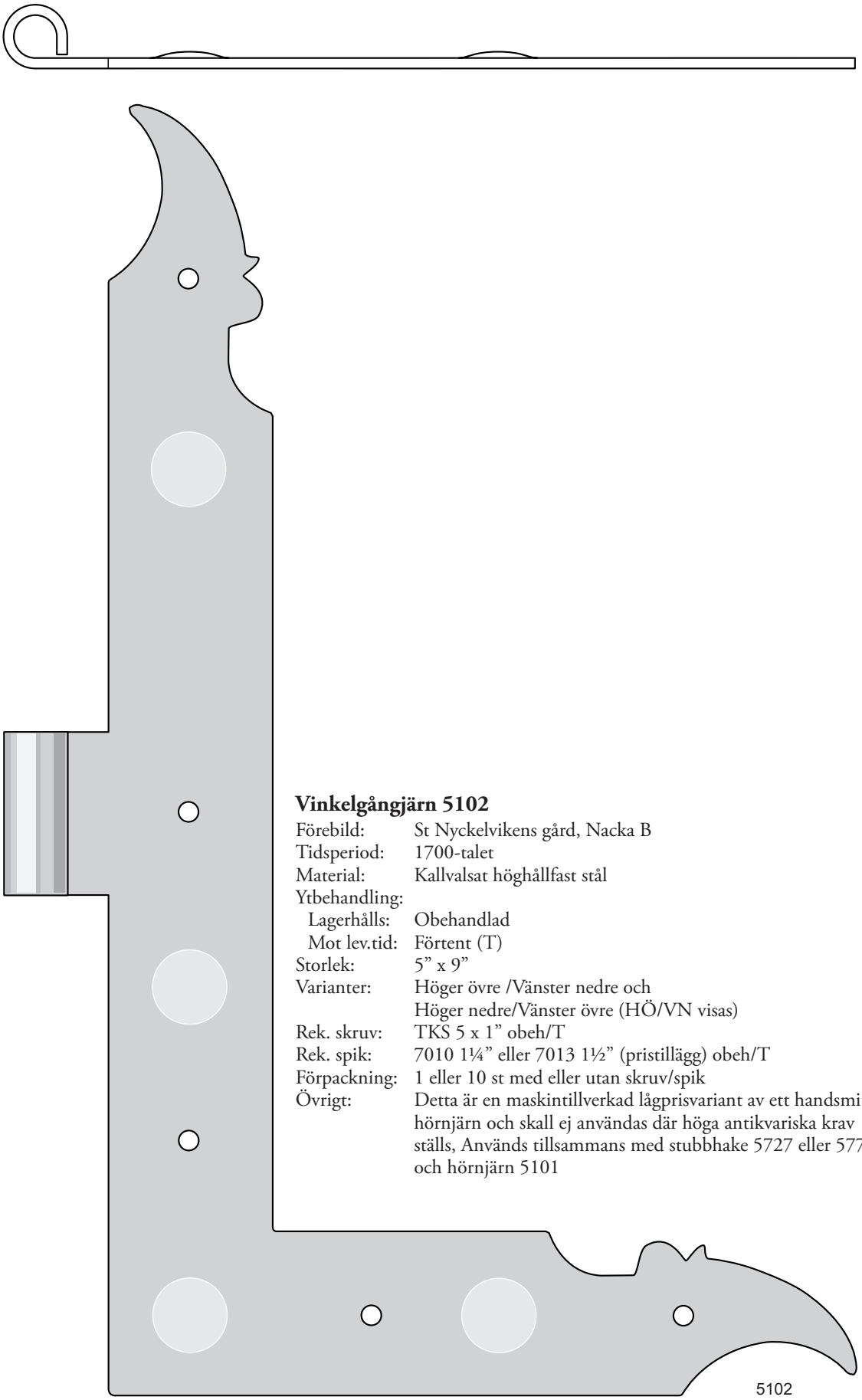

Vinkelgångjärn 5102

Förebild:	St Nyckelvikens gård, Nacka B
Tidsperiod:	1700-talet
Material:	Kallvalsat höghållfast stål
Ytbehandling:	
Lagerhålls:	Obehandlad
Mot lev.tid:	Förtent (T)
Storlek:	5” x 9”
Varianter:	Höger övre /Vänster nedre och Höger nedre/Vänster övre (HÖ/VN visas)
Rek. skruv:	TKS 5 x 1” obeh/T
Rek. spik:	7010 1¼” eller 7013 1½” (pristillägg) obeh/T
Förpackning:	1 eller 10 st med eller utan skruv/spik
Övrigt:	Detta är en maskintillverkad lågprisvariant av ett handsmitt hörnjärn och skall ej användas där höga antikvariska krav ställs, Används tillsammans med stubbhake 5727 eller 5772 och hörnjärn 5101

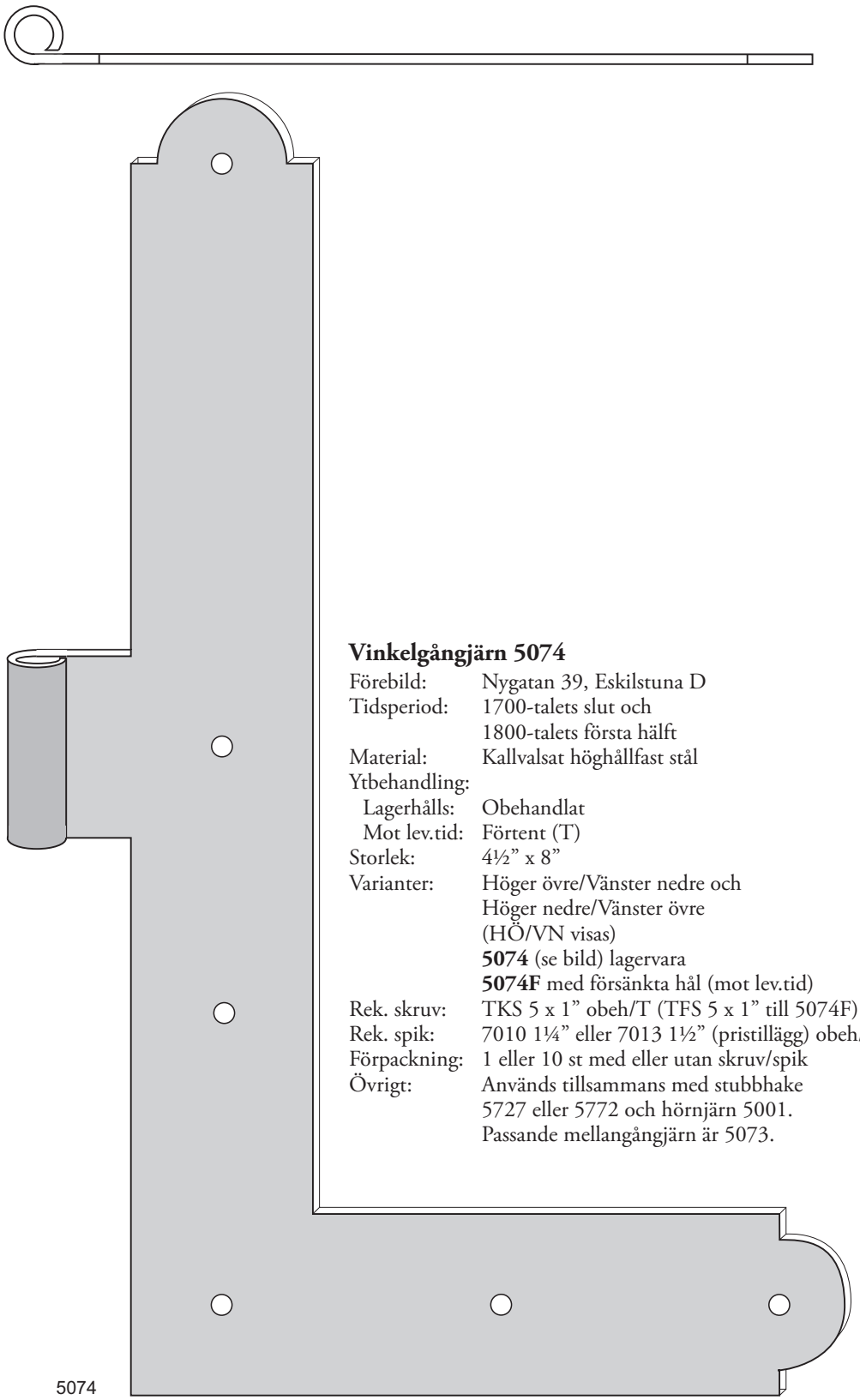

5074

Vinkelgångjärn 5074

Förebild:	Nygatan 39, Eskilstuna D
Tidsperiod:	1700-talets slut och 1800-talets första hälft
Material:	Kallvalsat höghållfast stål
Ytbehandling:	
Lagerhålls:	Obehandlat
Mot lev.tid:	Förtent (T)
Storlek:	4½” x 8”
Varianter:	Höger övre/Vänster nedre och Höger nedre/Vänster övre (HÖ/VN visas) **5074** (se bild) lagervara **5074F** med försänkta hål (mot lev.tid)
Rek. skruv:	TKS 5 x 1” obeh/T (TFS 5 x 1” till 5074F)
Rek. spik:	7010 1¼” eller 7013 1½” (pristillägg) obeh/T
Förpackning:	1 eller 10 st med eller utan skruv/spik
Övrigt:	Används tillsammans med stubbhake 5727 eller 5772 och hörnjärn 5001. Passande mellangångjärn är 5073.

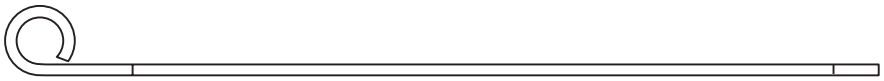

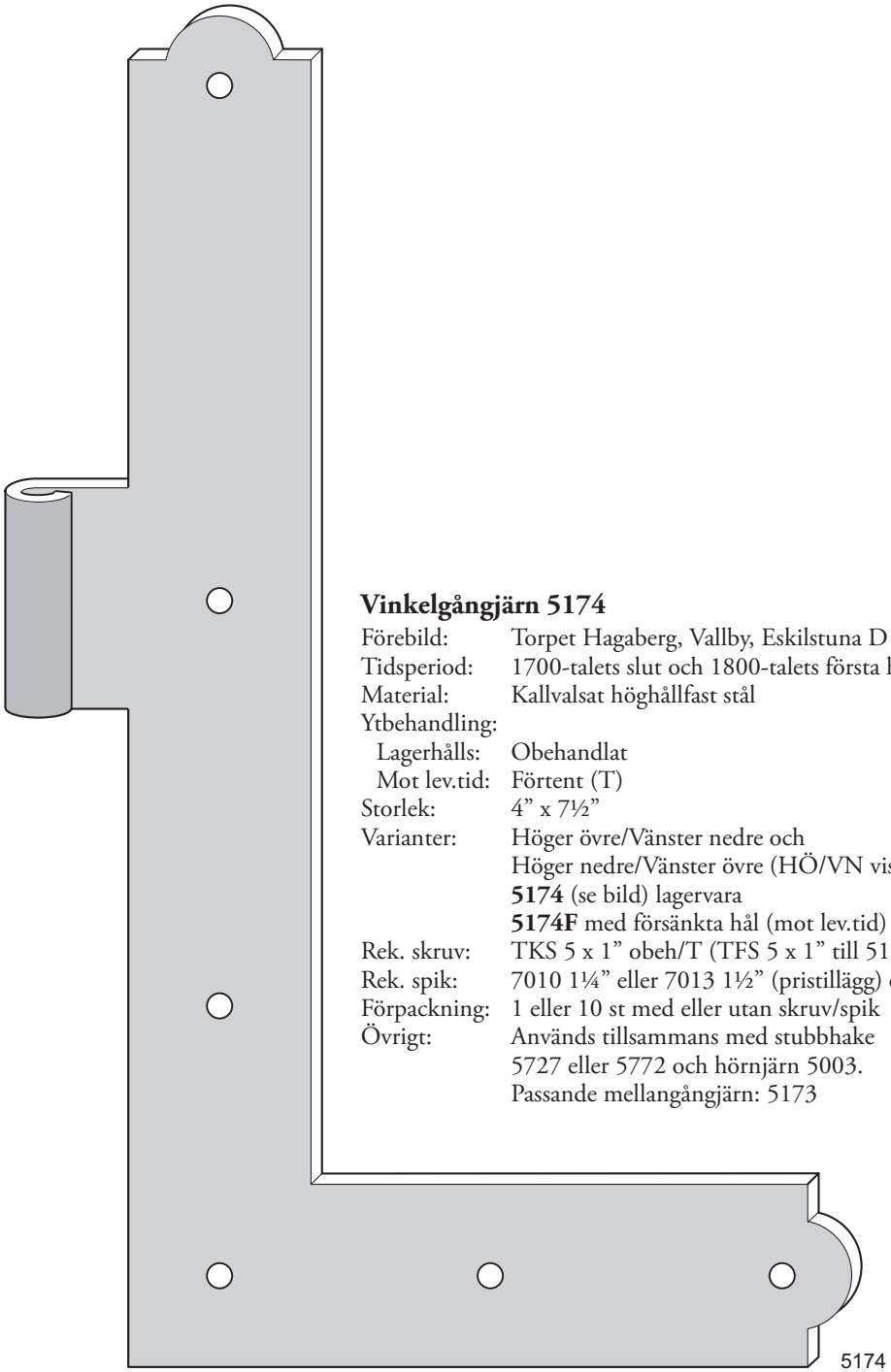

Vinkelgångjärn 5174

Förebild:	Torpet Hagaberg, Vallby, Eskilstuna D
Tidsperiod:	1700-talets slut och 1800-talets första hälft
Material:	Kallvalsat höghållfast stål
Ytbehandling:	
Lagerhålls:	Obehandlat
Mot lev.tid:	Förtent (T)
Storlek:	4” x 7½”
Varianter:	Höger övre/Vänster nedre och Höger nedre/Vänster övre (HÖ/VN visas) **5174** (se bild) lagervara **5174F** med försänkta hål (mot lev.tid)
Rek. skruv:	TKS 5 x 1” obeh/T (TFS 5 x 1” till 5174F)
Rek. spik:	7010 1¼” eller 7013 1½” (pristillägg) obeh/T
Förpackning:	1 eller 10 st med eller utan skruv/spik
Övrigt:	Används tillsammans med stubbhake 5727 eller 5772 och hörnjärn 5003. Passande mellangångjärn: 5173

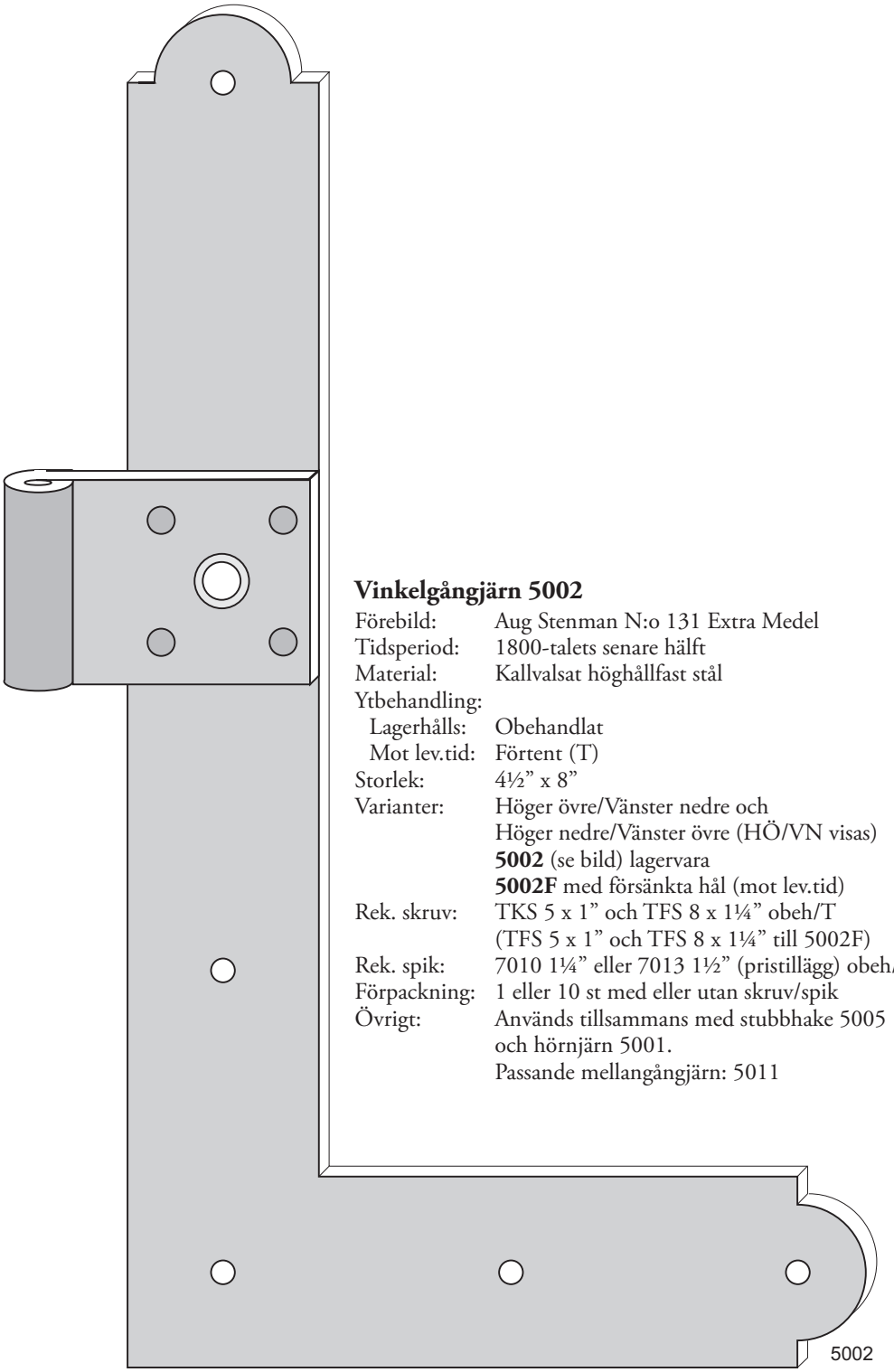

Vinkelgångjärn 5002

Förebild:	Aug Stenman N:o 131 Extra Medel
Tidsperiod:	1800-talets senare hälft
Material:	Kallvalsat höghållfast stål
Ytbehandling:	
Lagerhålls:	Obehandlat
Mot lev.tid:	Förtent (T)
Storlek:	4½” x 8”
Varianter:	Höger övre/Vänster nedre och Höger nedre/Vänster övre (HÖ/VN visas) **5002** (se bild) lagervara **5002F** med försänkta hål (mot lev.tid)
Rek. skruv:	TKS 5 x 1” och TFS 8 x 1¼” obeh/T (TFS 5 x 1” och TFS 8 x 1¼” till 5002F)
Rek. spik:	7010 1¼” eller 7013 1½” (pristillägg) obeh/T
Förpackning:	1 eller 10 st med eller utan skruv/spik
Övrigt:	Används tillsammans med stubbhake 5005 och hörnjärn 5001. Passande mellangångjärn: 5011

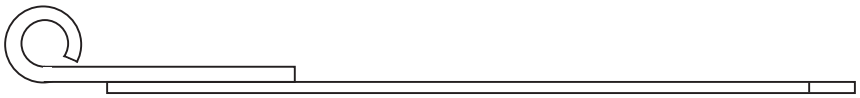

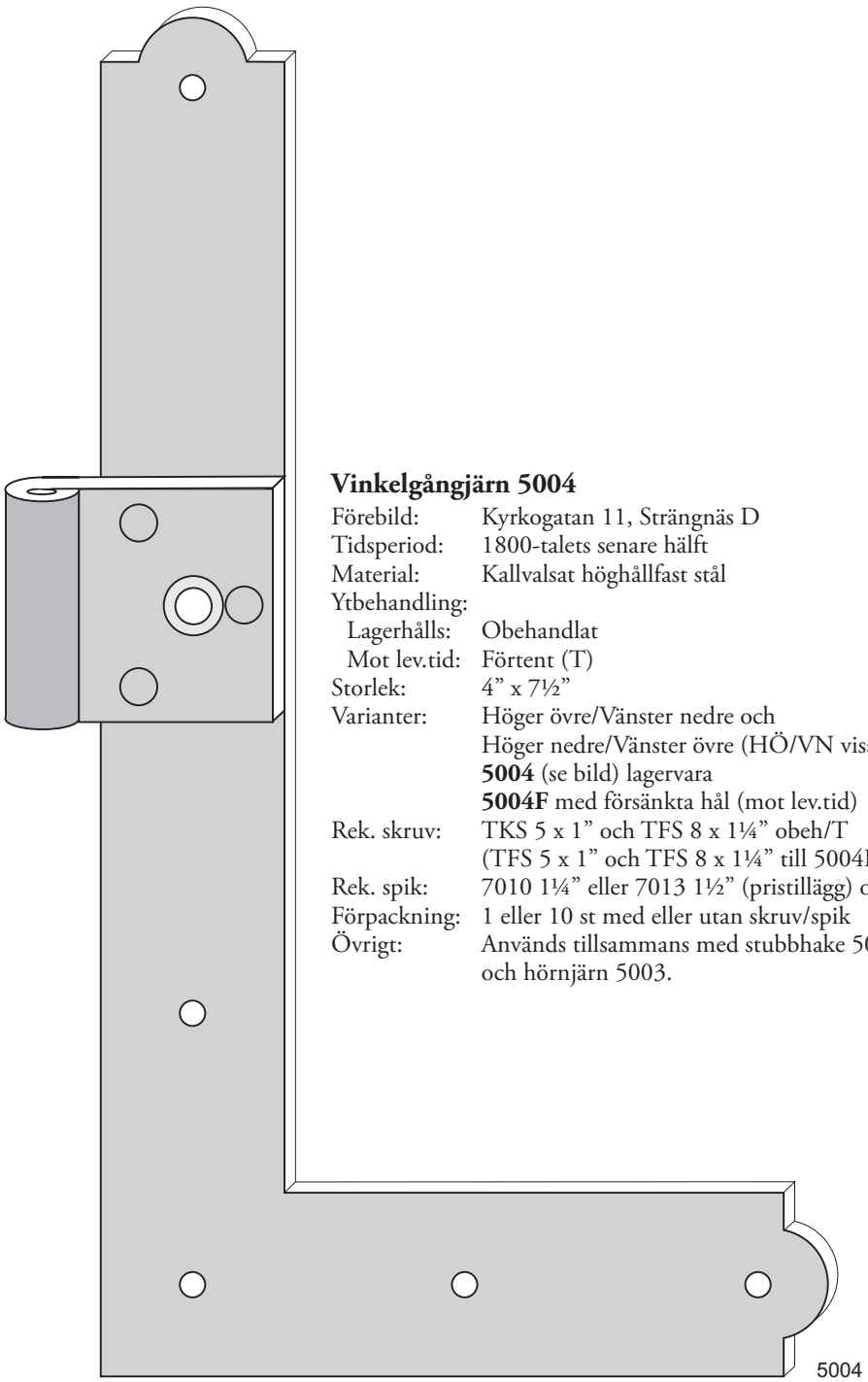

Vinkelgångjärn 5004

Förebild:	Kyrkogatan 11, Strängnäs D
Tidsperiod:	1800-talets senare hälft
Material:	Kallvalsat höghållfast stål
Ytbehandling:	
Lagerhålls:	Obehandlat
Mot lev.tid:	Förtent (T)
Storlek:	4” x 7½”
Varianter:	Höger övre/Vänster nedre och Höger nedre/Vänster övre (HÖ/VN visas) **5004** (se bild) lagervara **5004F** med försänkta hål (mot lev.tid)
Rek. skruv:	TKS 5 x 1” och TFS 8 x 1¼” obeh/T (TFS 5 x 1” och TFS 8 x 1¼” till 5004F)
Rek. spik:	7010 1¼” eller 7013 1½” (pristillägg) obeh/T
Förpackning:	1 eller 10 st med eller utan skruv/spik
Övrigt:	Används tillsammans med stubbhake 5005 och hörnjärn 5003.

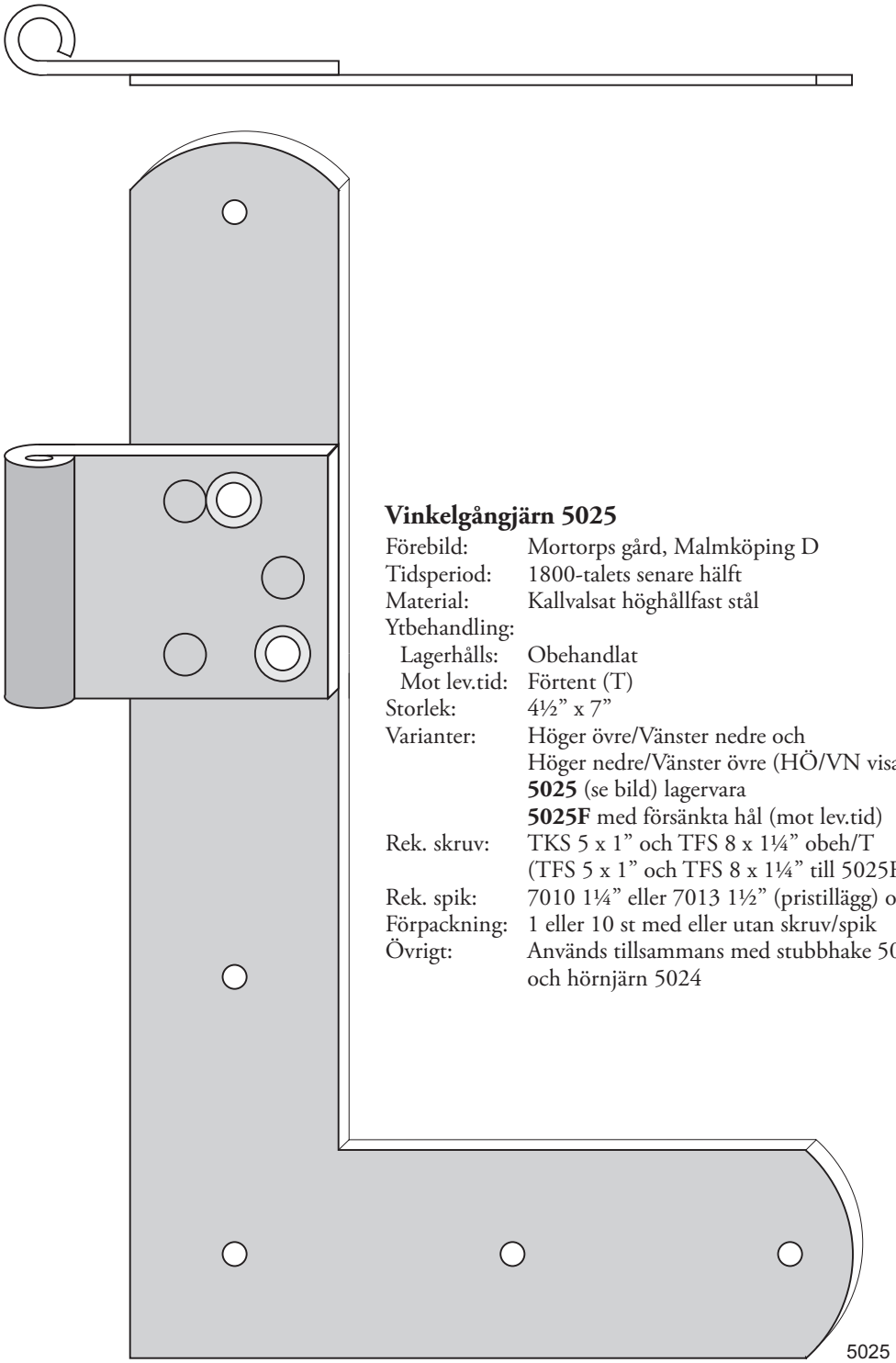

Vinkelgångjärn 5025

Förebild:	Mortorps gård, Malmköping D
Tidsperiod:	1800-talets senare hälft
Material:	Kallvalsat höghållfast stål
Ytbehandling:	
Lagerhålls:	Obehandlat
Mot lev.tid:	Förtent (T)
Storlek:	4½” x 7”
Varianter:	Höger övre/Vänster nedre och Höger nedre/Vänster övre (HÖ/VN visas) **5025** (se bild) lagervara **5025F** med försänkta hål (mot lev.tid)
Rek. skruv:	TKS 5 x 1” och TFS 8 x 1¼” obeh/T (TFS 5 x 1” och TFS 8 x 1¼” till 5025F)
Rek. spik:	7010 1¼” eller 7013 1½” (pristillägg) obeh/T
Förpackning:	1 eller 10 st med eller utan skruv/spik
Övrigt:	Används tillsammans med stubbhake 5005 och hörnjärn 5024

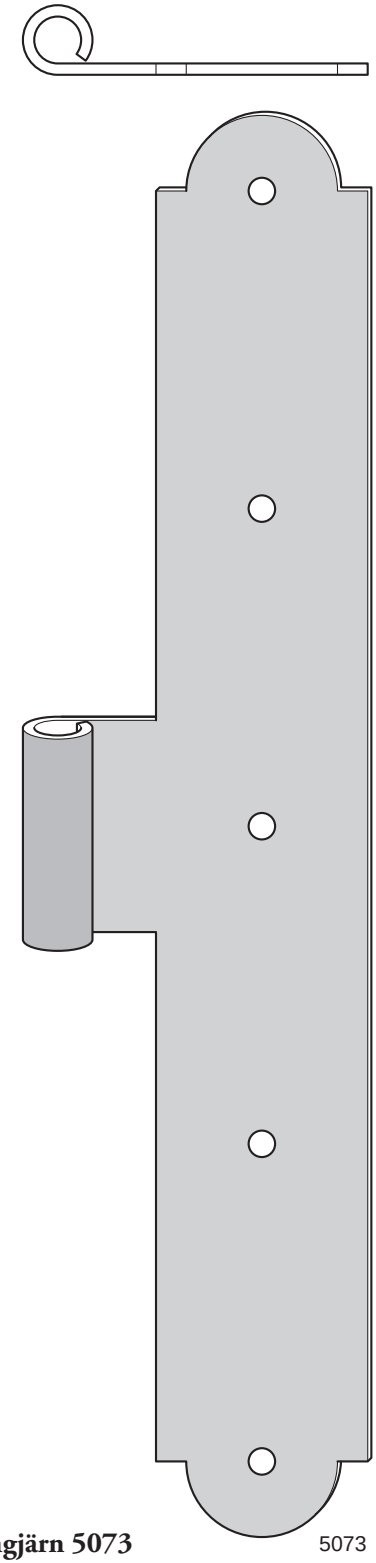

5073

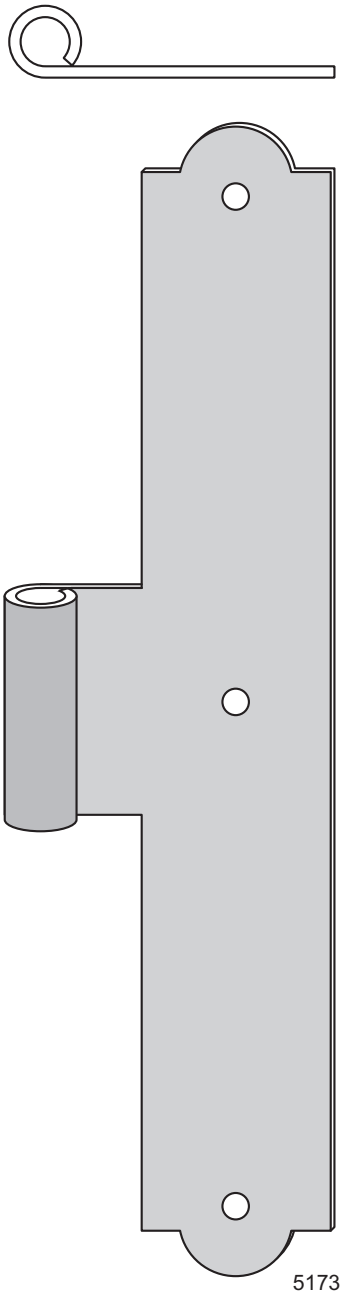

5173

Mellangångjärn 5073

Förebild:	”Grevagården”, Borgmästargatan 21, Karlskrona K
Tidsperiod:	1700-talets slut och 1800-talets första hälft
Material:	Kallvalsat höghållfast stål
Ytbehandling:	
Mot lev.tid:	Obehandlat, förtent (T)
Storlek:	7½” x 1 1/8”
Varianter:	**5073** (se bild) lagervara **5073F** med försänkta hål (mot lev.tid)
Rek. skruv:	TKS 5 x 1” obeh/T (TFS 5 x 1” till 5073F)
Rek. spik:	7010 1¼” eller 7013 1½” (pristillägg) obeh/T
Förpackning:	1 st med eller utan skruv/spik
Övrigt:	Används tillsammans med stubbhake 5727 eller 5772 samt vinkelgångjärn 5074 och hörnjärn 5001.

Mellangångjärn 5173

Förebild:	Tvings kyrka, Tving K
Tidsperiod:	1700-talets slut och 1800-talets första hälft
Material:	Kallvalsat höghållfast stål
Ytbehandling:	
Lagerhålls:	Obehandlat
Mot lev.tid:	Förtent (T)
Storlek:	6”
Varianter:	**5173** (se bild) lagervara **5173F** med försänkta hål (mot lev.tid)
Rek. skruv:	TKS 5 x 1” obeh/T (TFS 5 x 1” till 5173F)
Rek. spik:	7010 1¼” eller 7013 1½” (pristillägg) obeh/T
Förpackning:	1 st med eller utan skruv/spik
Övrigt:	Används tillsammans med stubbhake 5727 eller 5772 samt vinkelgångjärn 5174 och hörnjärn 5003.

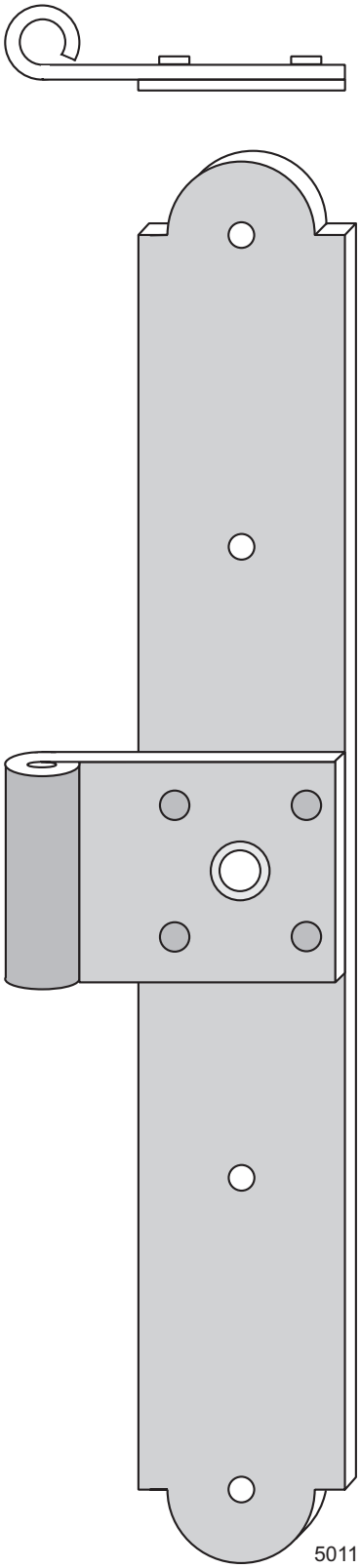

Mellangångjärn 5011

Förebild:	Stallet, Täckhammars gård, Nyköping D
Tidsperiod:	1800-talets senare hälft
Material:	Kallvalsat höghållfast stål
Ytbehandling:	
Lagerhålls:	Obehandlat
Mot lev.tid:	Förtent (T)
Storlek:	8”
Varianter:	**5011** (se bild) lagervara **5011F** med försänkta hål (mot lev.tid)
Rek. skruv:	TKS 5 x 1” och TFS 8 x 1¼” obeh/T (TFS 5 x 1” och TFS 8 x 1¼” till 5011F)
Rek. spik:	7010 1¼” eller 7013 1½” (pristillägg) obeh/T
Förpackning:	1 eller 10 st med eller utan skruv/spik
Övrigt:	Används tillsammans med stubbhake 5005, vinkelgångjärn 5002 och hörnjärn 5001

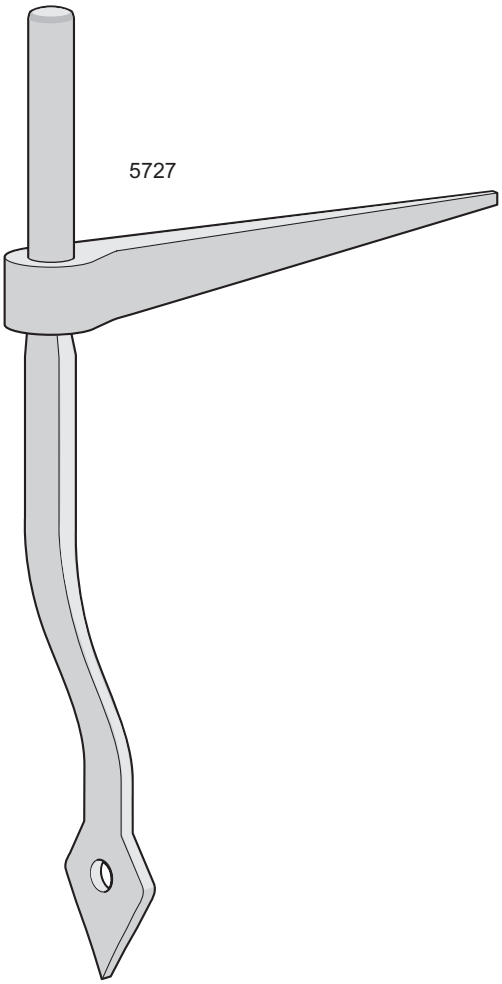

Stubbhake 5727 Handsmidd

Förebild:	Mortorps gård, Malmköping D
Tidsperiod:	1700-talet och 1800-talets första hälft
Material:	Stål
Ytbehandling:	
Lagerhålls:	Obehandlad smidesyta
Mot lev.tid	Förtent (T)
Storlek/mått:	Tapp ø6 mm
Rek. spik:	7010 1” eller 7013 1½” (pristillägg) obeh/T
Förpackning:	1 eller 10 st med eller utan spik
Övrigt:	Passar till vinkelgångjärn 5074, 5102 och 5174 samt mellangångjärn 5073 och 5173

Stubbhake 5772 Handsmidd

Förebild: Kyrkogatan 11, Strängnäs D
Tidsperiod: 1700-talet och 1800-talets första hälft
Material: Stål
Ytbehandling:
Lagerhålls: Obehandlad smidesyta
Mot lev.tid: Förtent (T)
Rek. spik: 7010 1” eller 7013 1½” (pristillägg) obeh/T
Förpackning: 1 eller 10 st med eller utan spik
Övrigt: Passar till vinkelgångjärn 5074, 5102 och 5174 samt mellangångjärn 5073 och 5173

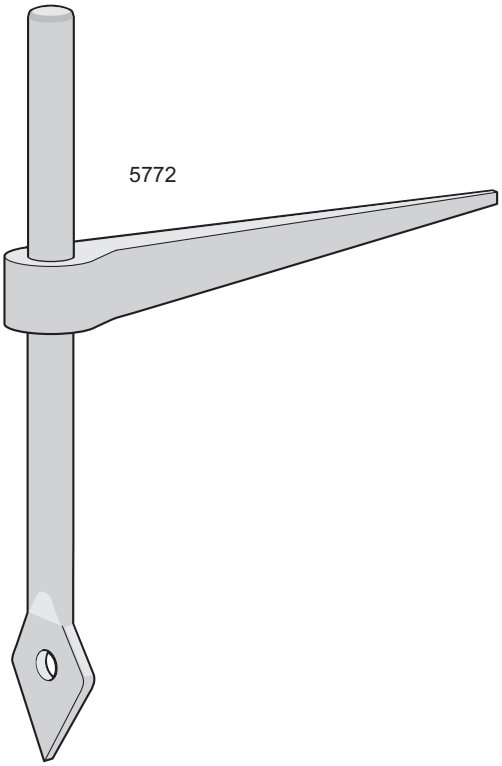

Stubbhake 5005

Förebild: Aug Stenman N:o 131
Tidsperiod: 1800-talets senare hälft
Material: Kallvalsat höghållfast stål
Ytbehandling:
Lagerhålls: Obehandlat
Mot lev.tid: Förtent (T)
Storlek/mått: Tapp ø6 mm
Rek. skruv: TKS 5 x 5/8” obeh/T
Rek. spik: 7010 1” eller 7013 1½” (pristillägg) obeh/T
Förpackning: 1 eller 10 st med eller utan skruv/spik
Övrigt: Passar till vinkelgångjärn 5002, 5004, och 5025 samt mellangångjärn 5011

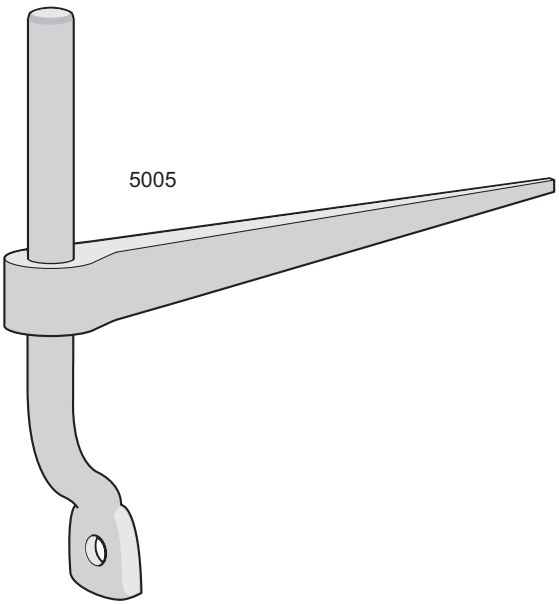

6. ÖVRIGA GÅNGJÄRN

Användning	Artikelnummer	Sid
Pivotfönster	2043	59
Diverse	5059	59
Ståldörrar, luckor mm	5136L	60
Innanfönster	5030, 5031, 5107, 5108	101
Kopplade fönster	5321, 5325	109
Gångjärnstillbehör	5030P, 5040, 5041	10, 106

GÅNGJÄRN för överfalsade dörrar, fönster, luckor etc.

BRANDDÖRRGÅNGJÄRN

336 Järn.
K 336 Järn. Kullager.

Dimensionsbeteckning	Mått i mm			Vikt i kg per par
	Godstjocklek T	Vingbredd B	Knorrdiameter D	
3 mm	3	53	18	1,08
4 mm	4	55	20	1,42

Förpackning: Kartonger om 1 par. Högergångjärn för sig och vänstergångjärn för sig.

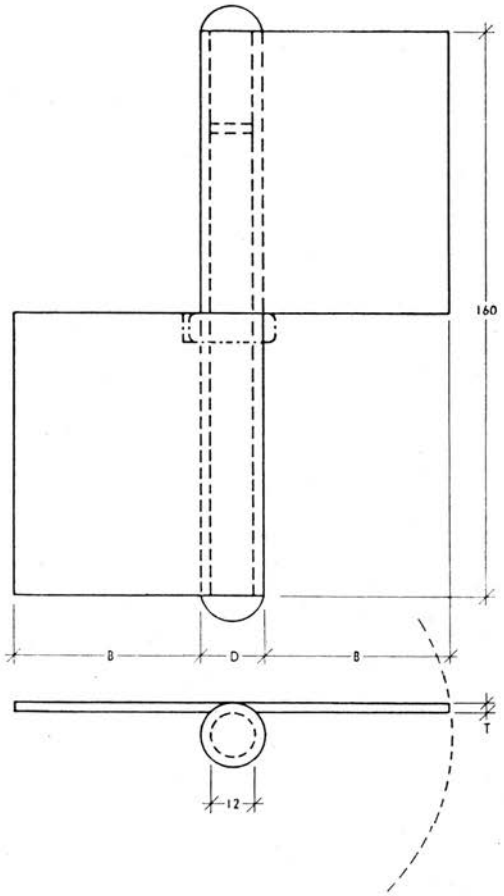

Aug. Stenman Katalog 1955, sid 44

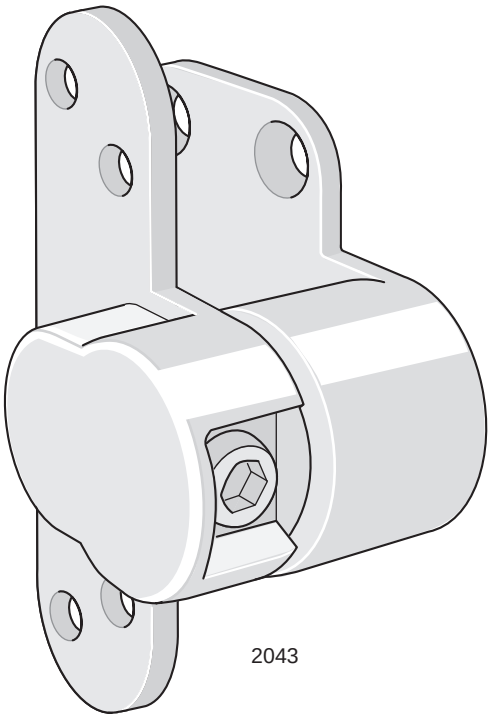

Pivotgångjärn 2043

Förebild:	Hillerstorps Metallverk nr Higå 110
Tidsperiod:	1960- och 1970-tal
Material:	Segjärn
Ytbehandling:	
Lagerhålls:	Elförzinkat
Varianter:	Höger och vänster lika
Rek. skruv:	TFS 10 x 1¼”
Förpackning:	1 st
Övrigt:	För pivotfönster med horisontell axel Avsett som reservdel. De förnicklade kåporna överflyttas från det gamla gångjärnet

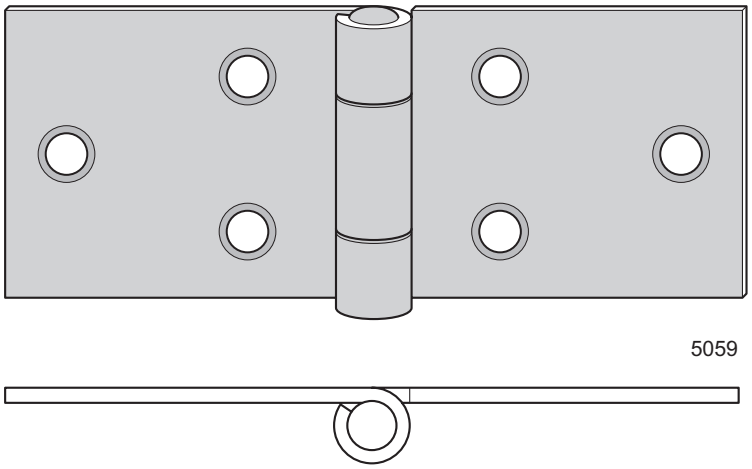

Ledgångjärn 5059

Förebild:	Aug Stenman N:o 14 4”
Tidsperiod:	1870-2010
Material:	Kallvalsat höghållfast stål. Mässingpinne
Ytbehandling:	
Lagerhålls:	Obehandlat
Storlek:	1½” x 4”
Rek. skruv:	TFS 6 x ¾”
Förpackning:	1 eller 10 st med eller utan skruv

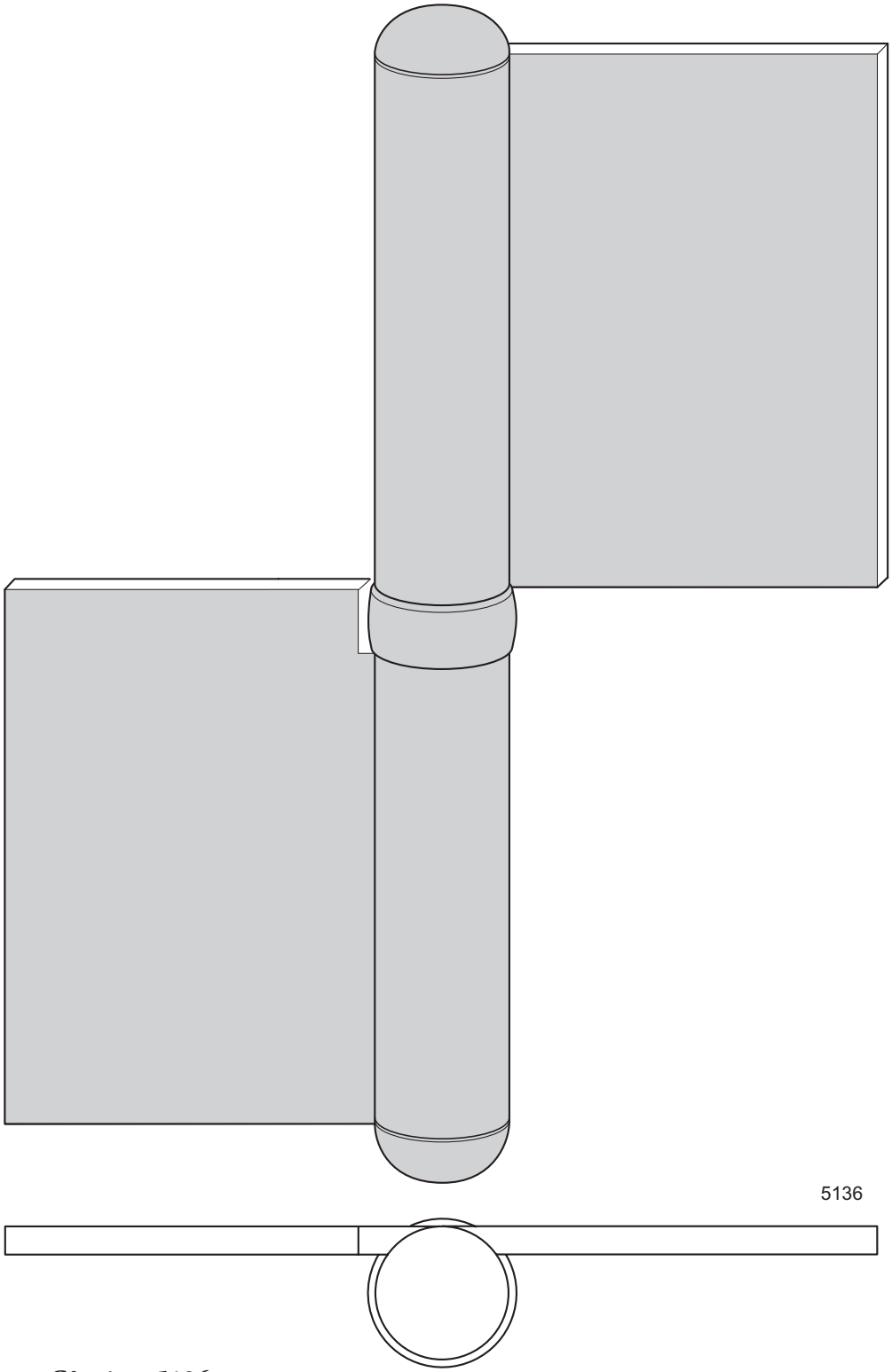

Gångjärn 5136

Förebild:	Aug Stenman N:o K336
Tidsperiod:	Mitten och slutet av 1900-talet
Material:	Varmvalsat höghållfast stål
Ytbehandling:	
Lagerhålls:	Obehandlat
Varianter:	Höger och vänster (H visas)
Förpackning:	1 st
Övrigt:	Kullagergångjärn. Avsett för svetsning. Används på ståldörrar, luckor mm. Kan kapas, hålas eller bockas efter behov.

7. HÖRNJÄRN FÖR FÖNSTER

Hörnjärn	1700-tal	Sid	Tidigt 1800-tal	Sid	Sent 1800-tal	Sid	1900-tal	Sid
Plana utanpåliggande	5101	62	5001, 5003	63	5001, 5003, 5024	63, 64		
Plana infällda					5019, 5029, 5039	64, 65	5019, 5029, 5039	64, 65
Korrugerade, rätvinkliga							5063, 5152, 5153, 5159	66, 67
Korrugerade, vinklade							5051, 5052, 5053, 5054, 5061	69 70 68
Gjutna					5109	70	5109	70

Se även: Utanpåliggande vinkelgångjärn för fönster, kapitel 5 sid. 48

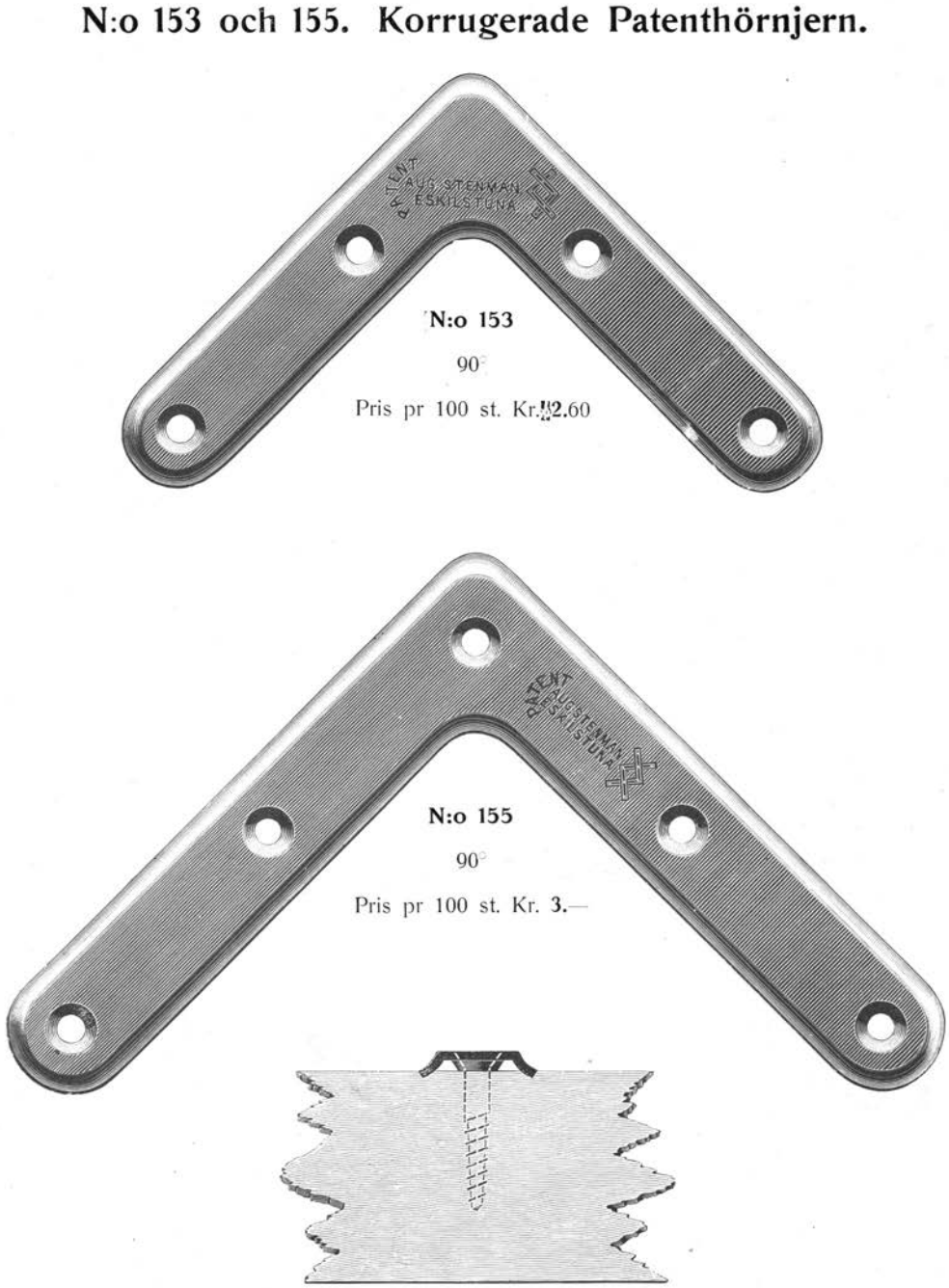

Aug. Stenman Katalog 1903, sid 10

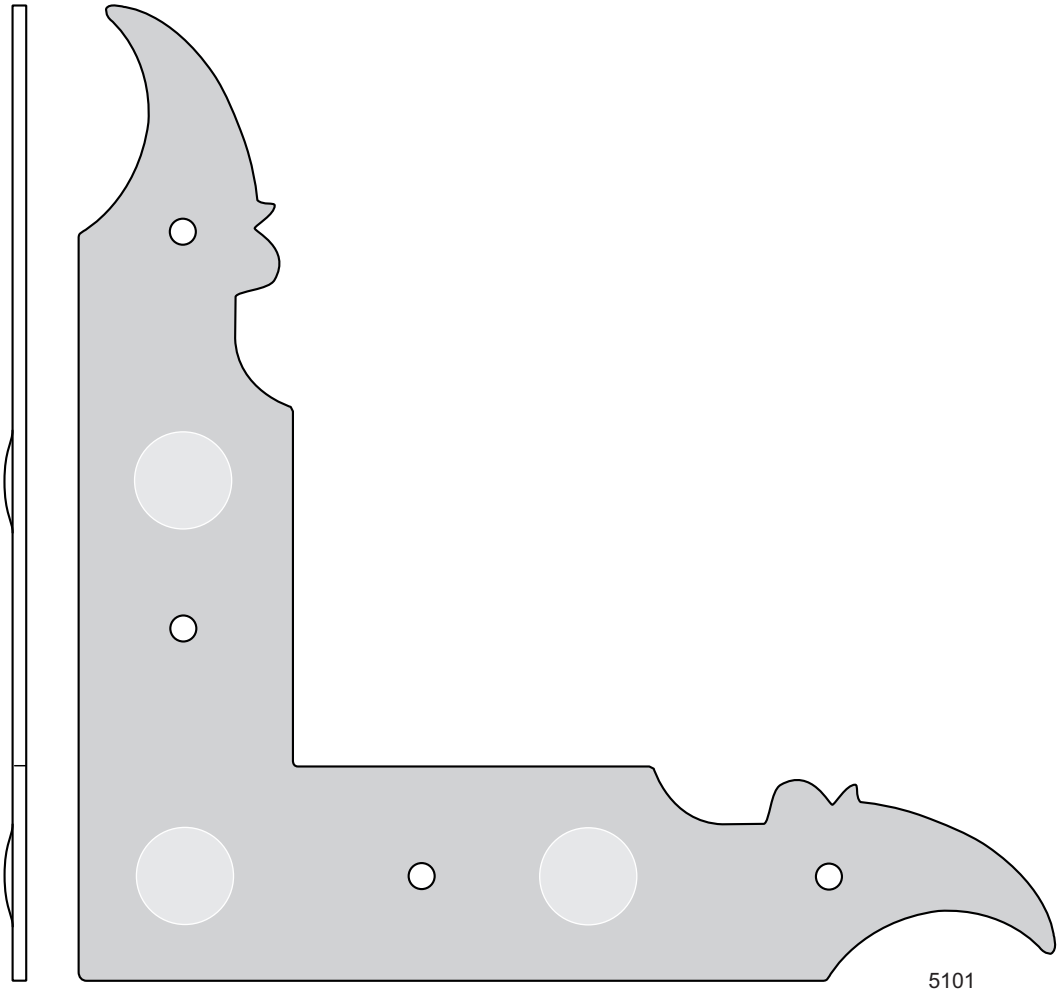

Hörnjärn 5101

Förebild:	St Nyckelvikens gård, Nacka B
Tidsperiod:	1700-talet
Material:	Kallvalsat höghållfast stål
Ytbehandling:	
Lagerhålls:	Obehandlad
Mot lev.tid:	Förtent (T)
Storlek:	5” x 1 1/8”
Rek. skruv:	TKS 5 x 1” obeh/T
Rek. spik:	7010 1¼” eller 7013 1½” (pristillägg) obeh/T
Förpackning:	1 eller 20 st med eller utan skruv/spik
Övrigt:	Används tillsammans med vinkelgångjärn 5102. Detta är en maskintillverkad ekonomivariant av ett handsmitt hörnjärn och skall ej användas där höga antikvariska krav ställs. Kan på beställning fås handsmitt.

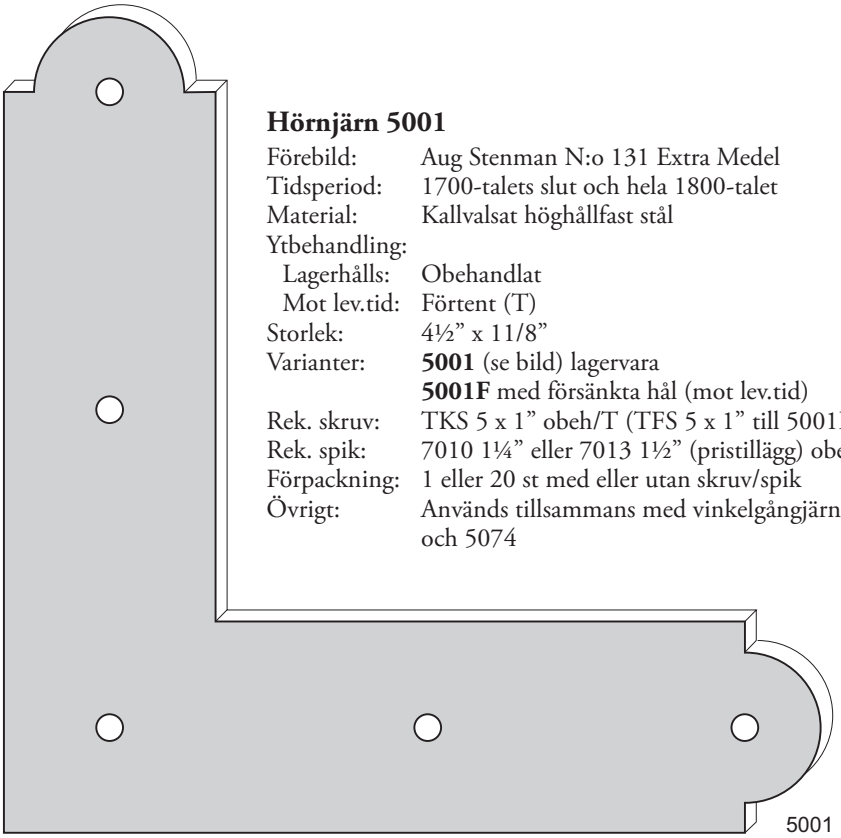

Hörnjärn 5001

Förebild:	Aug Stenman N:o 131 Extra Medel
Tidsperiod:	1700-talets slut och hela 1800-talet
Material:	Kallvalsat höghållfast stål
Ytbehandling:	
Lagerhålls:	Obehandlat
Mot lev.tid:	Förtent (T)
Storlek:	4½” x 11/8”
Varianter:	**5001** (se bild) lagervara **5001F** med försänkta hål (mot lev.tid)
Rek. skruv:	TKS 5 x 1” obeh/T (TFS 5 x 1” till 5001F)
Rek. spik:	7010 1¼” eller 7013 1½” (pristillägg) obeh/T
Förpackning:	1 eller 20 st med eller utan skruv/spik
Övrigt:	Används tillsammans med vinkelgångjärn 5002 och 5074

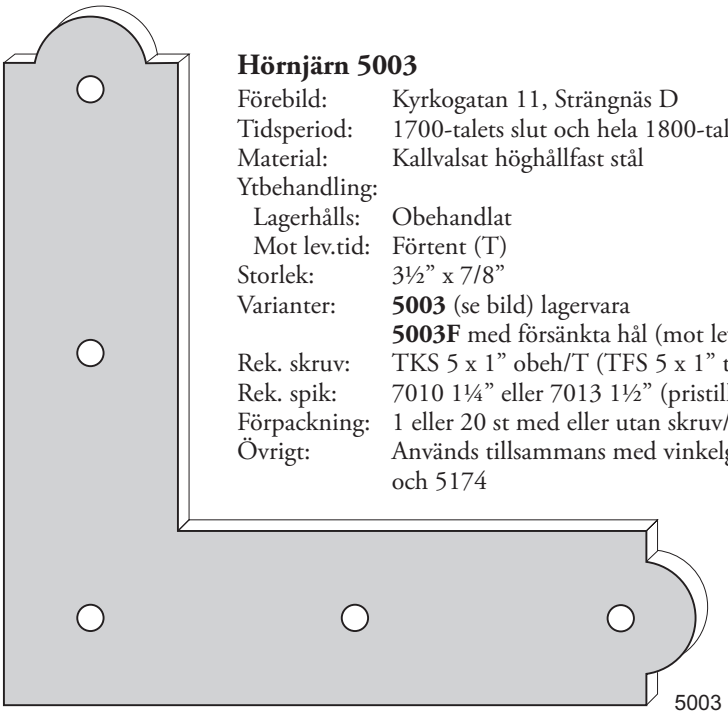

Hörnjärn 5003

Förebild:	Kyrkogatan 11, Strängnäs D
Tidsperiod:	1700-talets slut och hela 1800-talet
Material:	Kallvalsat höghållfast stål
Ytbehandling:	
Lagerhålls:	Obehandlat
Mot lev.tid:	Förtent (T)
Storlek:	3½” x 7/8”
Varianter:	**5003** (se bild) lagervara **5003F** med försänkta hål (mot lev.tid)
Rek. skruv:	TKS 5 x 1” obeh/T (TFS 5 x 1” till 5003F)
Rek. spik:	7010 1¼” eller 7013 1½” (pristillägg) obeh/T
Förpackning:	1 eller 20 st med eller utan skruv/spik
Övrigt:	Används tillsammans med vinkelgångjärn 5004 och 5174

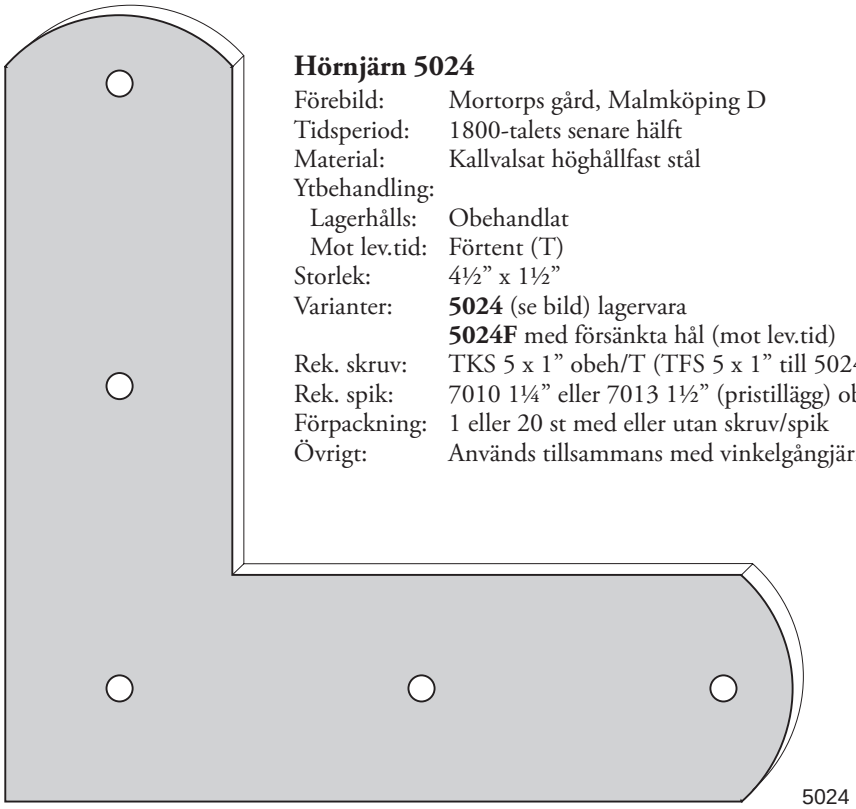

Hörnjärn 5024

Förebild:	Mortorps gård, Malmköping D
Tidsperiod:	1800-talets senare hälft
Material:	Kallvalsat höghållfast stål
Ytbehandling:	
Lagerhålls:	Obehandlat
Mot lev.tid:	Förtent (T)
Storlek:	4½” x 1½”
Varianter:	**5024** (se bild) lagervara
	5024F med försänkta hål (mot lev.tid)
Rek. skruv:	TKS 5 x 1” obeh/T (TFS 5 x 1” till 5024F)
Rek. spik:	7010 1¼” eller 7013 1½” (pristillägg) obeh/T
Förpackning:	1 eller 20 st med eller utan skruv/spik
Övrigt:	Används tillsammans med vinkelgångjärn 5025

Hörnjärn 5019

Förebild:	Aug Stenman nr 132
Tidsperiod:	1880 - 1970
Material:	Kallvalsat höghållfast stål
Ytbehandling:	
Lagerhålls:	Obehandlat och elförzinkat
Storlek/mått:	4½” x 7/8”. Tjocklek 1,5 mm
Rek. skruv:	TFS 5 x 1”
Förpackning:	1, 20 eller 100 st med eller utan skruv

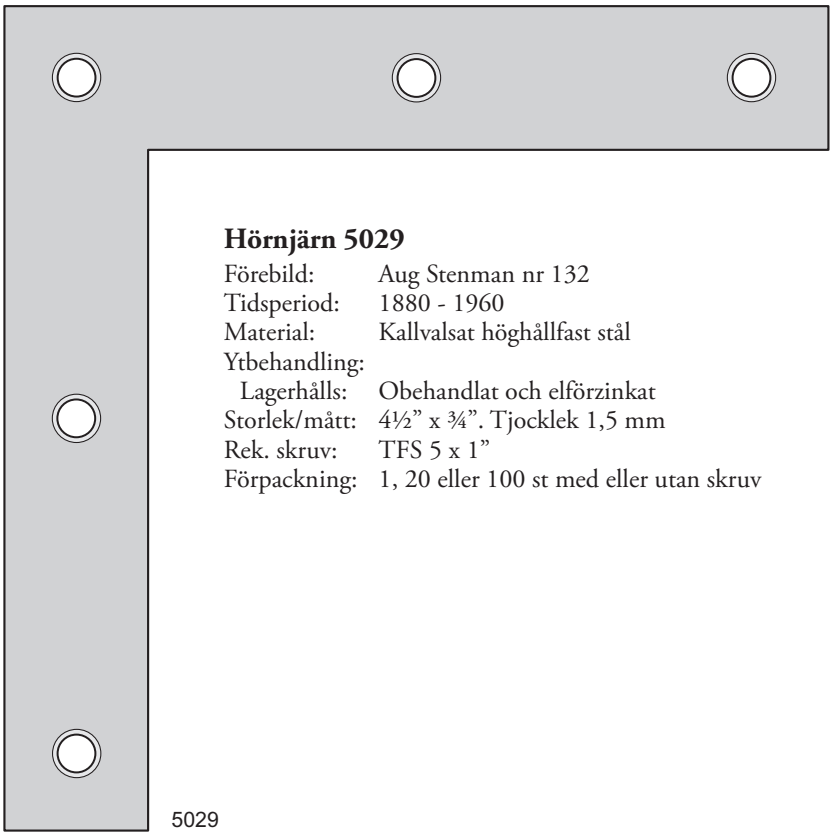

Hörnjärn 5029

Förebild:	Aug Stenman nr 132
Tidsperiod:	1880 - 1960
Material:	Kallvalsat höghållfast stål
Ytbehandling:	
Lagerhålls:	Obehandlat och elförzinkat
Storlek/mått:	4½” x ¾”. Tjocklek 1,5 mm
Rek. skruv:	TFS 5 x 1”
Förpackning:	1, 20 eller 100 st med eller utan skruv

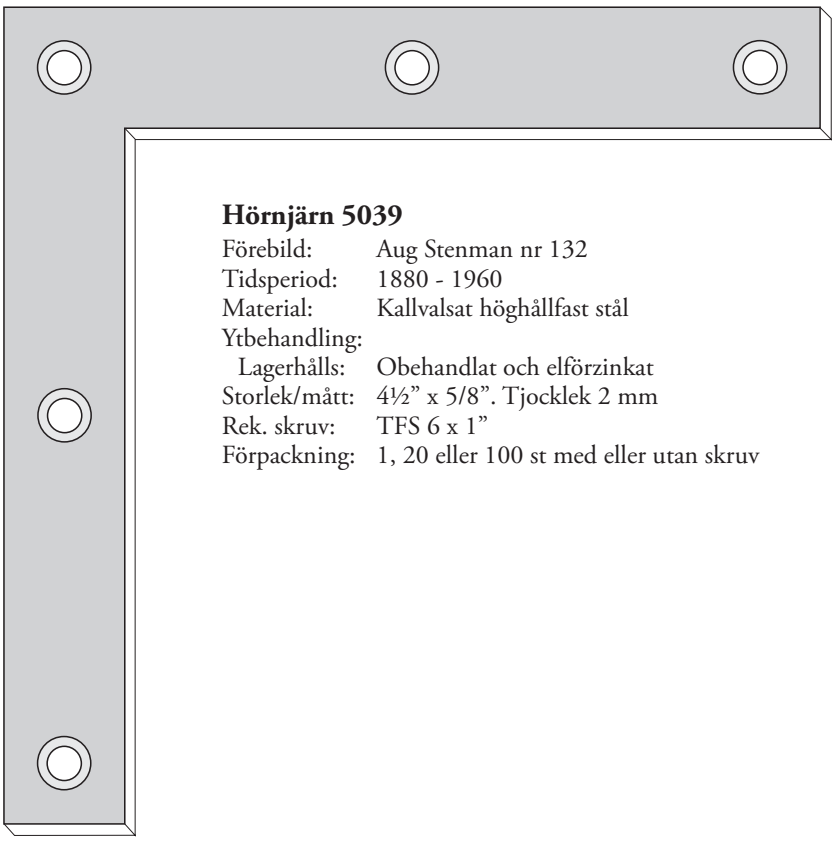

Hörnjärn 5039

Förebild:	Aug Stenman nr 132
Tidsperiod:	1880 - 1960
Material:	Kallvalsat höghållfast stål
Ytbehandling:	
Lagerhålls:	Obehandlat och elförzinkat
Storlek/mått:	4½” x 5/8”. Tjocklek 2 mm
Rek. skruv:	TFS 6 x 1”
Förpackning:	1, 20 eller 100 st med eller utan skruv

Korrugerat hörnjärn 5063

Förebild: Aug Stenman N:o 154
Tidsperiod: 1897-1960
Material: Kallvalsat stål
Ytbehandling:
Lagerhålls: Obehandlat och elförzinkat
Mot lev.tid: Varmförzinkat
Storlek: 4”
Rek. skruv: TFS 7 x 1”
Förpackning: 1, 20 eller 100 st med eller utan skruv

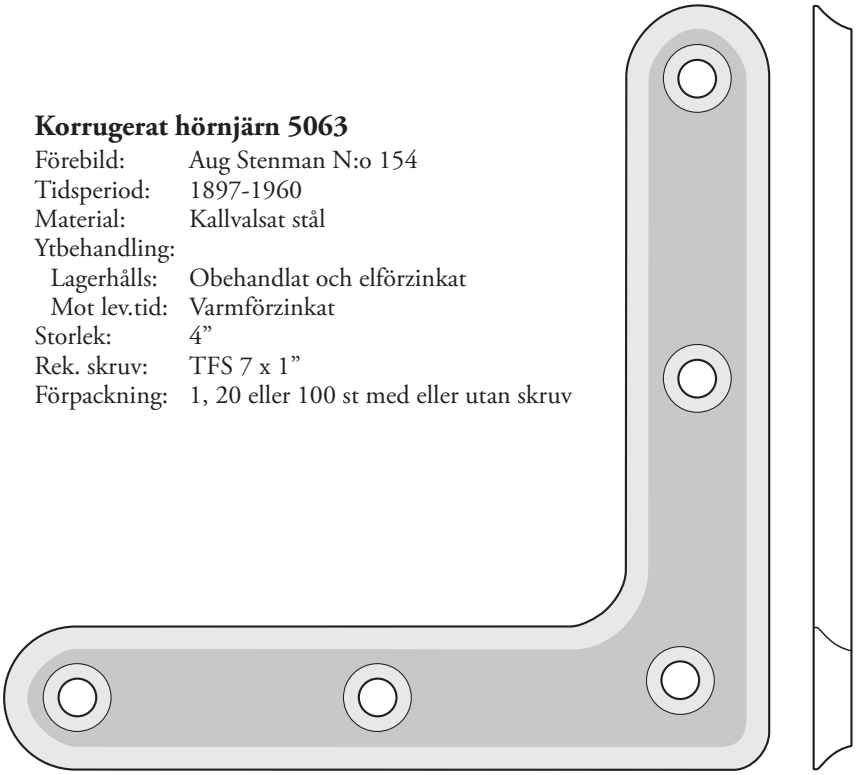

5063

Korrugerat hörnjärn 5153

Förebild: Aug Stenman N:o 153
Tidsperiod: 1897-1940
Material: Segjärn
Ytbehandling:
Lagerhålls: Obehandlad
Mot lev.tid: Elförzinkad
Storlek: 3½”
Rek. skruv: TFS 7 x 1”
Förpackning: 1 eller 10 st med eller utan skruv
Övrigt: Detta hörnjärn var tidigare av pressad stålplåt.
Av verktygskostnadsskäl är det nu gjutet.

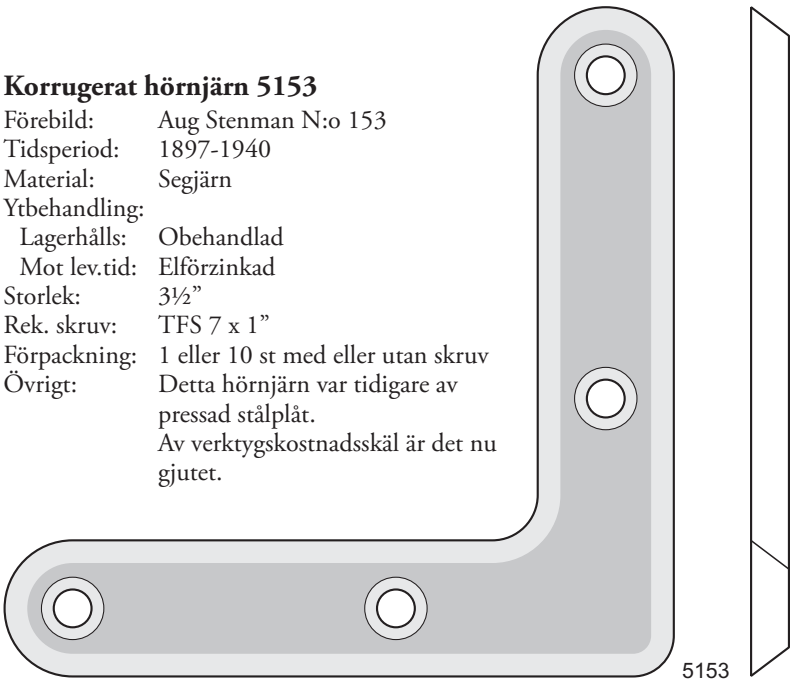

5153

Korrugerat hörnjärn 5152

Förebild: Aug Stenman N:o 152
Tidsperiod: 1897-1940
Material: Kallvalsat stål
Ytbehandling:
Lagerhålls: Obehandlad och elförzinkad
Mot lev.tid: Varmförzinkat
Storlek: 4”
Rek. skruv: TFS 7 x 1”
Förpackning: 1, 20 eller 100 st med eller utan skruv

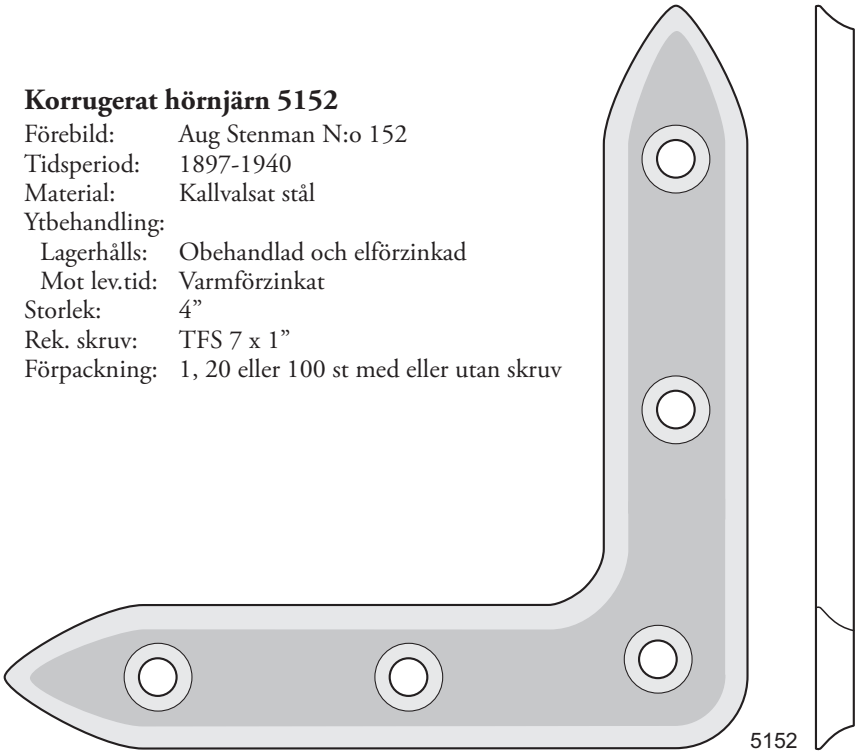

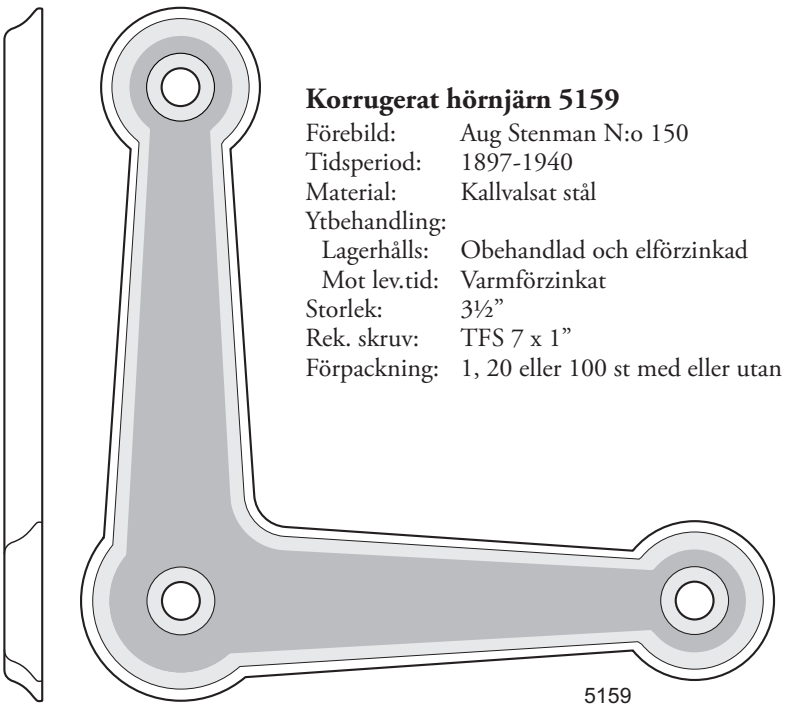

Korrugerat hörnjärn 5159

Förebild: Aug Stenman N:o 150
Tidsperiod: 1897-1940
Material: Kallvalsat stål
Ytbehandling:
Lagerhålls: Obehandlad och elförzinkad
Mot lev.tid: Varmförzinkat
Storlek: 3½”
Rek. skruv: TFS 7 x 1”
Förpackning: 1, 20 eller 100 st med eller utan skruv

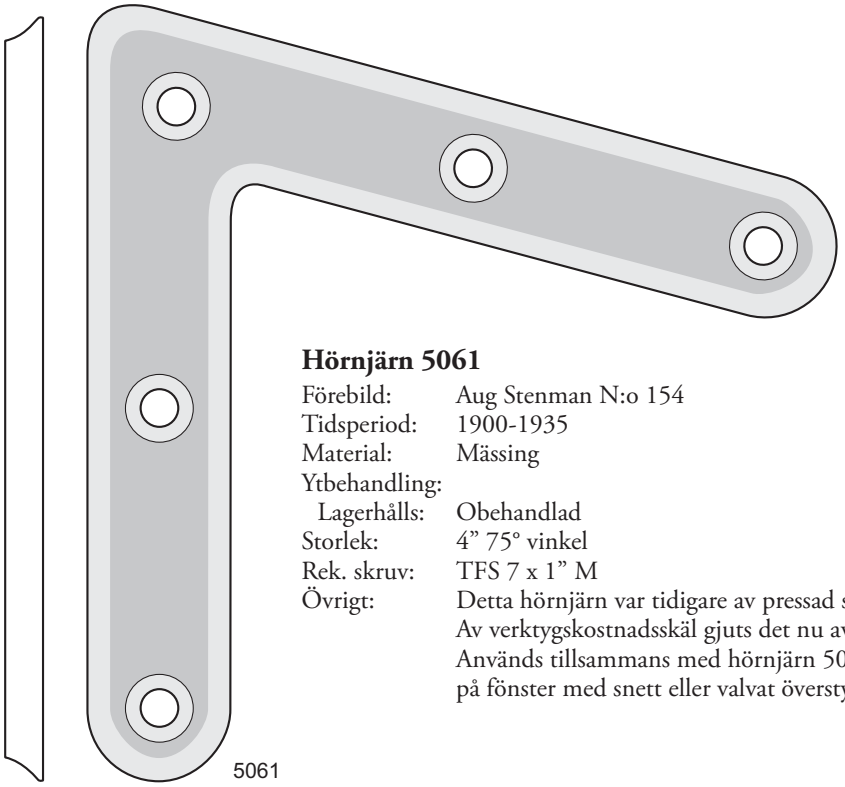

Hörnjärn 5061

Förebild:	Aug Stenman N:o 154
Tidsperiod:	1900-1935
Material:	Mässing
Ytbehandling:	
Lagerhålls:	Obehandlad
Storlek:	4” 75° vinkel
Rek. skruv:	TFS 7 x 1” M
Övrigt:	Detta hörnjärn var tidigare av pressad stålplåt. Av verktygskostnadsskäl gjuts det nu av mässing. Används tillsammans med hörnjärn 5062 och 5063 på fönster med snett eller valvat överstycke.

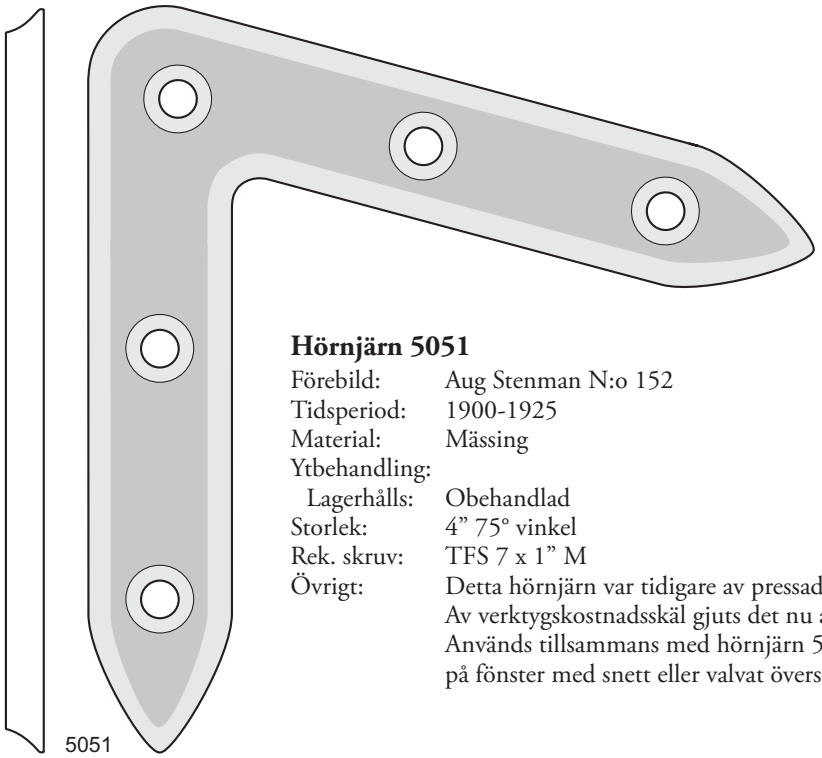

Hörnjärn 5051

Förebild:	Aug Stenman N:o 152
Tidsperiod:	1900-1925
Material:	Mässing
Ytbehandling:	
Lagerhålls:	Obehandlad
Storlek:	4” 75° vinkel
Rek. skruv:	TFS 7 x 1” M
Övrigt:	Detta hörnjärn var tidigare av pressad stålplåt. Av verktygskostnadsskäl gjuts det nu av mässing. Används tillsammans med hörnjärn 5052 och 5152 på fönster med snett eller valvat överstycke.

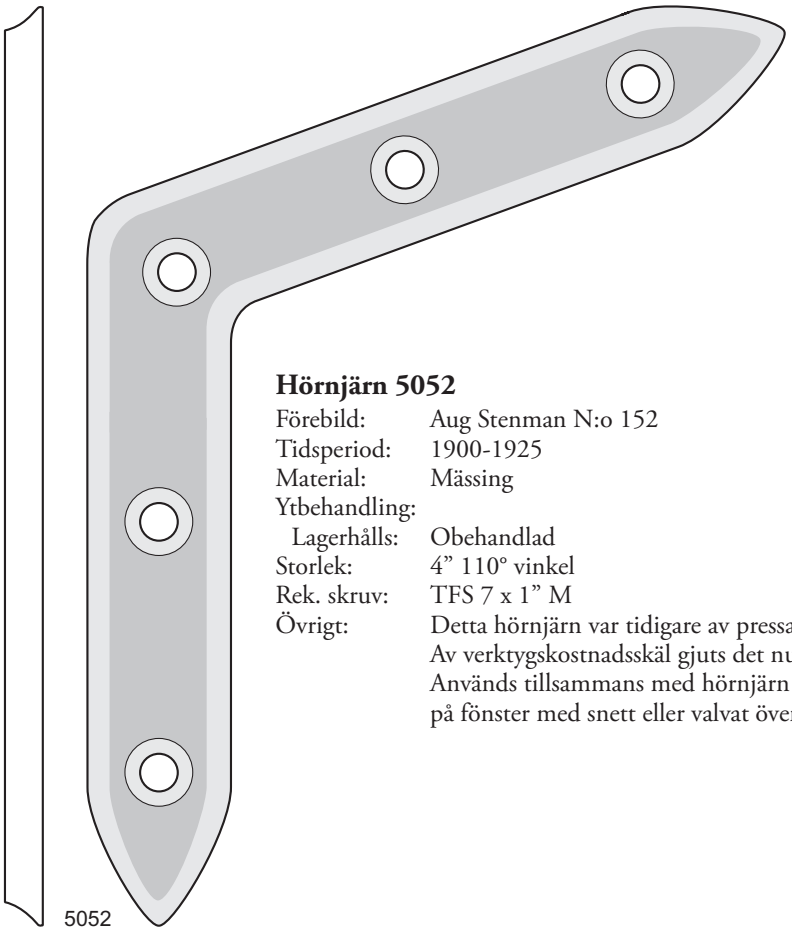

Hörnjärn 5052

Förebild:	Aug Stenman N:o 152
Tidsperiod:	1900-1925
Material:	Mässing
Ytbehandling:	
Lagerhålls:	Obehandlad
Storlek:	4” 110° vinkel
Rek. skruv:	TFS 7 x 1” M
Övrigt:	Detta hörnjärn var tidigare av pressad stålplåt. Av verktygskostnadsskäl gjuts det nu av mässing. Används tillsammans med hörnjärn 5051 och 5152 på fönster med snett eller valvat överstycke.

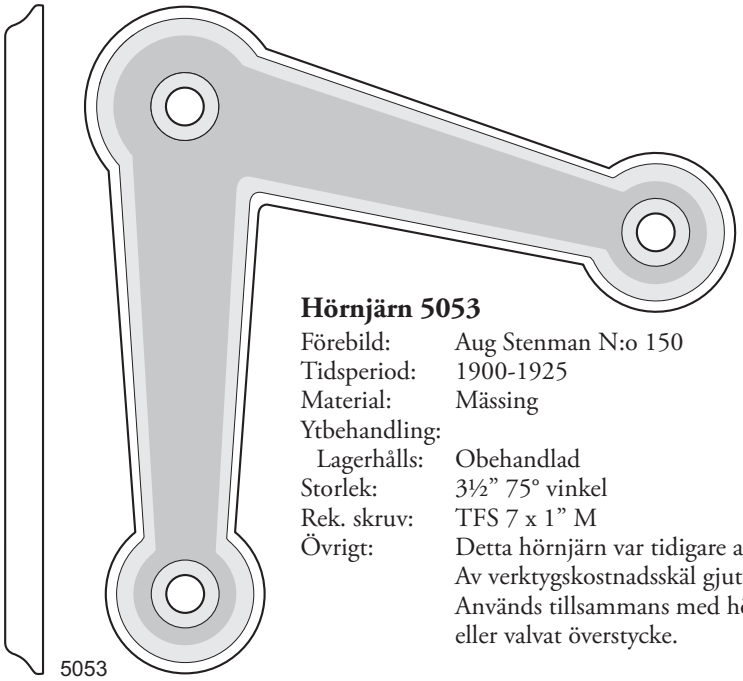

Hörnjärn 5053

Förebild: Aug Stenman N:o 150
Tidsperiod: 1900-1925
Material: Mässing
Ytbehandling:
Lagerhålls: Obehandlad
Storlek: 3½” 75° vinkel
Rek. skruv: TFS 7 x 1” M
Övrigt: Detta hörnjärn var tidigare av pressad stålplåt.
Av verktygskostnadsskäl gjuts det nu av mässing.
Används tillsammans med hörnjärn 5054 och 5159 på fönster med snett eller valvat överstycke.

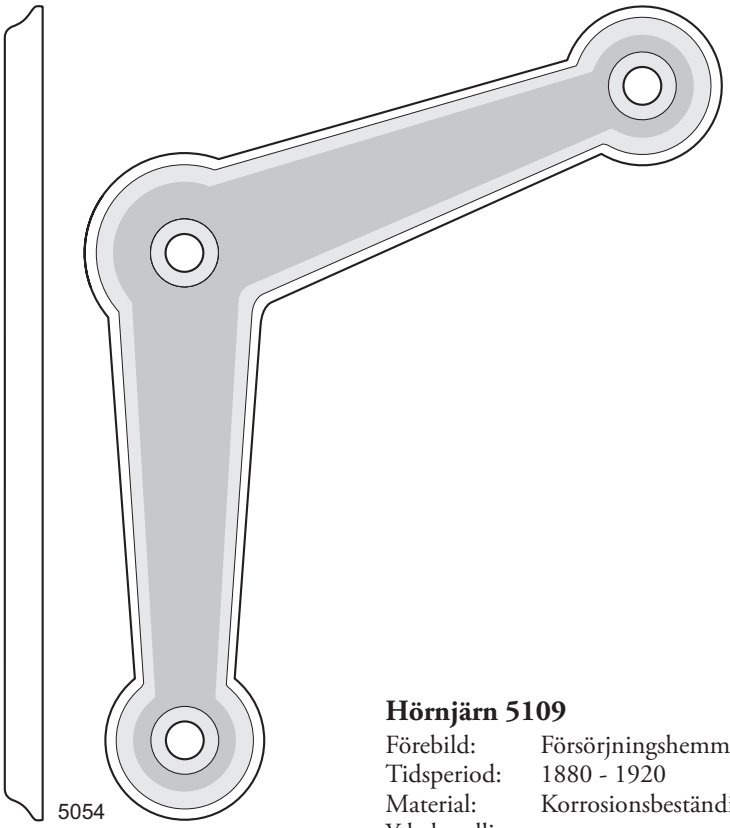

Hörnjärn 5054

Förebild: Aug Stenman N:o 150
Tidsperiod: 1900-1925
Material: Mässing
Ytbehandling:
Lagerhålls: Obehandlad
Storlek: 3½” 110° vinkel
Rek. skruv: TFS 7 x 1” M
Övrigt: Detta hörnjärn var tidigare av pressad stålplåt.
Av verktygskostnadsskäl gjuts det nu av mässing.
Används tillsammans med hörnjärn 5053 och 5159 på fönster med snett eller valvat överstycke.

Hörnjärn 5109

Förebild: Försörjningshemmet, Halmstad N
Tidsperiod: 1880 - 1920
Material: Korrosionsbeständig mässing
Ytbehandling:
Mot lev.tid: Obehandlat
Storlek: 3½”
Rek. skruv: TFS 7 x 1” M
Förpackning: 1 eller 10 st med eller utan skruv

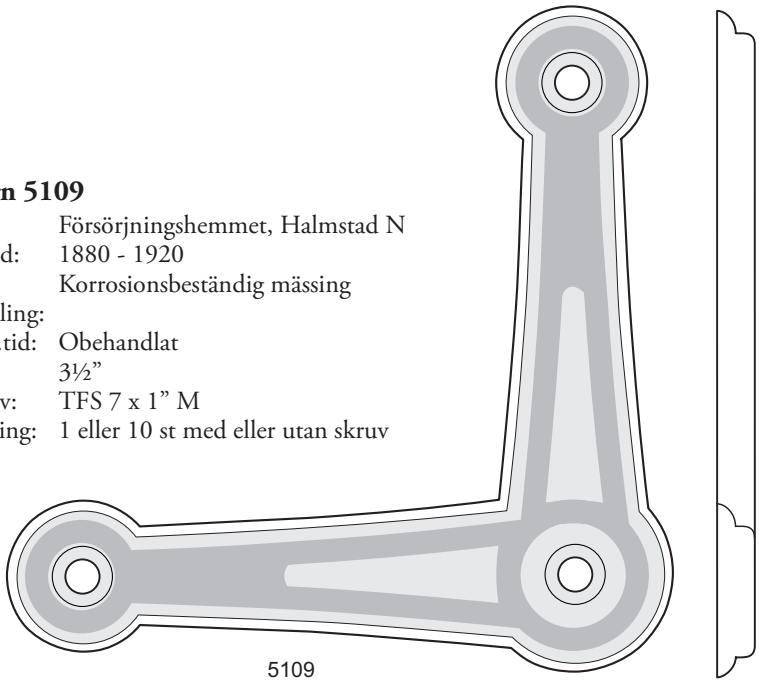

8. STÄNGNINGS- OCH UPPSTÄLLNINGSBESLAG FÖR UTÅTGÅENDE FÖNSTER

Beslag	1700-tal	Sid	Tidigt 1800-tal	Sid	Sent 1800-tal	Sid	Tidigt 1900-tal	Sid	1900-tal	Sid
Handvarpa	5734	72	5768	73	5007	74	5065, 5068, 6237	75		
Stormhaspe	5735	72	5769	73	5008	74	5066, 5067	75	5117, 5121	76
Märla	5738	72	5729	73	5009	74	5009	74	5120	76
Hake, stjärthake	5737	72	5736	73	5006, 5012	74	5006	74		
Fönsterlås							5135	80	5135, 5165, 5177	80 77
									5179, 5098, 5099	77-79
									5377, 5378	77
Fönstervred							5140, 5142	87	5050, 5140, 5142	87
Espagnolette							5617, 5618	81	5617, 5618	81
Spanjolett-handtag					4511H/V, 4525H/V	82			4578H/V, 4579H/V	84
					4539H/V	83			4580H/V, 4591H/V	85
									5652H/V	83
Vädringsbeslag									5042	76

Gjutna handvarpor och stormhaspar.

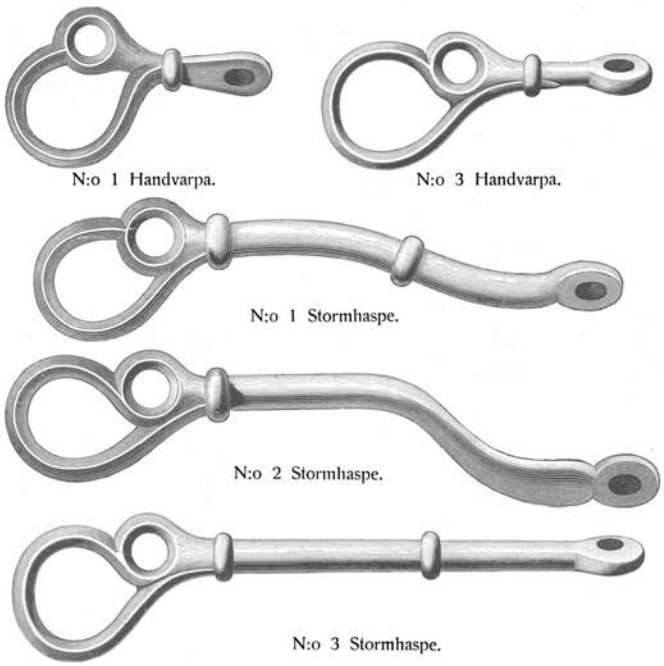

Artikel	Pris pr 100 st.
N:o 1 Handvarpor	3: 25 Kr.
N:o 3 »	4: 25 »
N:o 1 Stormhaspar	6: 50 »
N:o 2 »	7: 50 »
N:o 3 »	7: 75 »
Med fastsittande skruvöglor ökas priset	3: 50 »

Handvarpor packas i kartonger om 100 st., Stormhaspar i kartonger om 50 st.

Fönsterlås N:o 137, 138 & 177

Utförande: Blanka, Förkopprade, Förnicklade.
Om ej annat angives levereras N:o 137 och N:o 138 förkopprade, samt N:o 177 blanka.

Aug. Stenman Katalog 1919, sid 10 - Priorverken Katalog 1926, sid 13

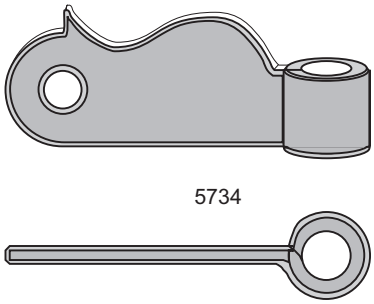

5734

Handvarpa 5734 Handsmidd

Förebild: St Stallgården, Mariefred D
Tidsperiod: 1700-talet
Material: Stål
Ytbehandling:
Lagerhålls: Obehandlad smidesyta
Förpackning: 1 eller 10 st
Övrigt: Används tillsammans med märla 5738 och fönsterhake 5737

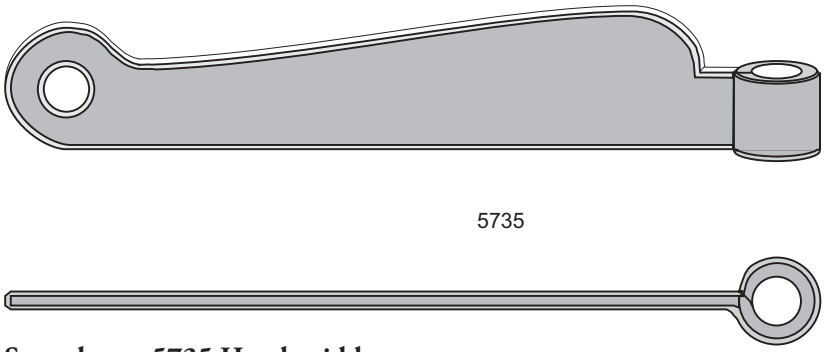

5735

Stormhaspe 5735 Handsmidd

Förebild: St Stallgården, Mariefred D
Tidsperiod: 1700-talet
Material: Stål
Ytbehandling:
Lagerhålls: Obehandlad smidesyta
Förpackning: 1 eller 10 st
Övrigt: Används tillsammans med märla 5738 och fönsterhake 5737

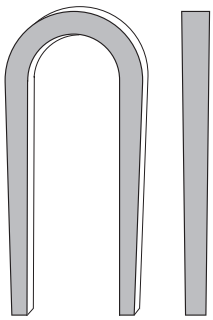

5738

Märla 5738 Handsmidd

Förebild: St Stallgården, Mariefred D
Tidsperiod: 1700-talet
Material: Stål
Ytbehandling:
Lagerhålls: Obehandlad smidesyta
Storlek : 1½”
Förpackning: 1 eller 10 st
Övrigt: Används tillsammans med handvarpa 5734 och stormhaspe 5735

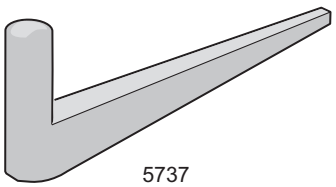

5737

Fönsterhake 5737 Handsmidd

Förebild: St Stallgården, Mariefred D
Tidsperiod: 1700-talet
Material: Stål
Ytbehandling:
Lagerhålls: Obehandlad smidesyta
Förpackning: 1 eller 10 st
Övrigt: Används tillsammans med handvarpa 5734 och stormhaspe 5735

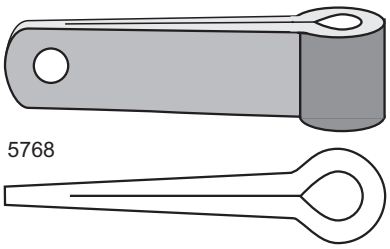

Handvarpa 5768 Handsmidd

Förebild: Nygatan 37, Eskilstuna D
Tidsperiod: 1800-talets första hälft
Material: Stål
Ytbehandling:
Lagerhålls: Obehandlad smidesyta
Förpackning: 1 eller 10 st
Övrigt: Används tillsammans med märla 5729 1½” och stjärthake 5736

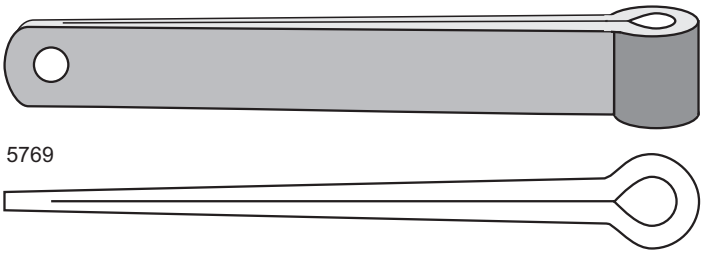

Stormhaspe 5769 Handsmidd

Förebild: Nygatan 37, Eskilstuna D
Tidsperiod: 1800-talets första hälft
Material: Stål
Ytbehandling:
Lagerhålls: Obehandlad smidesyta
Förpackning: 1 eller 10 st
Övrigt: Används tillsammans med märla 5729 1½” och stjärthake 5736

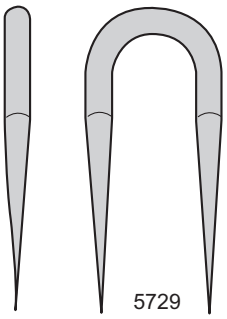

Märla 5729 Handsmidd

Förebild: Nygatan 37, Eskilstuna D
Tidsperiod: 1800-talets första hälft
Material: Stål
Ytbehandling:
Lagerhålls: Obehandlad smidesyta
Storlek: 1½”
Förpackning: 1 eller 10 st
Övrigt: Används tillsammans med handvarpa 5768 och stormhaspe 5769

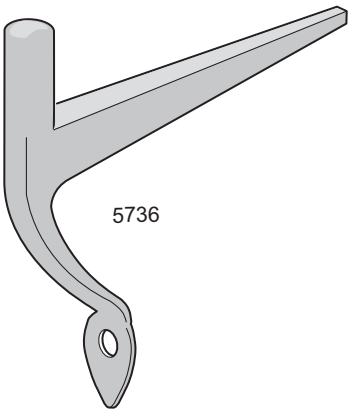

Stjärthake 5736 Handsmidd

Förebild: St Stallgården, Mariefred D
Tidsperiod: 1800-talets första hälft
Material: Stål
Ytbehandling:
Lagerhålls: Obehandlad smidesyta
Rek. spik: 7010 1”
Förpackning: 1 eller 10 st med eller utan spik
Övrigt: Används tillsammans med handvarpa 5768 och stormhaspe 5769

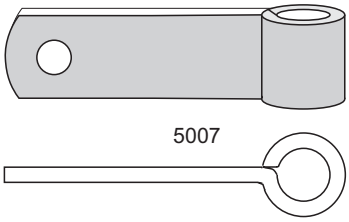

Handvarpa 5007

Förebild: Aug Stenman N:o 131
Tidsperiod: 1800-talets senare hälft
Material: Kallvalsat stål
Ytbehandling:
Lagerhålls: Obehandlad
Mot lev.tid: Elförzinkad
Varianter: **5007** (se bild) lagervara
5007Ö med monterad skruvögla (ej lagervara)
Förpackning: 1, 20 eller 100 st
Övrigt: Används tillsammans med märla 5009 och stjärthake 5006 eller fönsterhake 5012

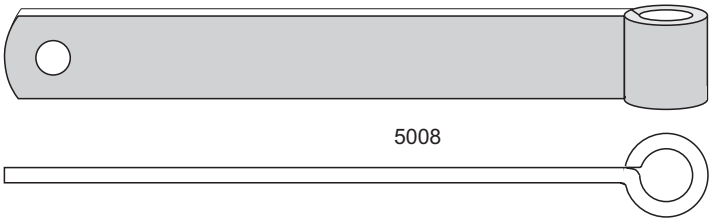

Stormhaspe 5008

Förebild: Aug Stenman N:o 131
Tidsperiod: 1800-talets senare hälft
Material: Kallvalsat stål
Ytbehandling:
Lagerhålls: Obehandlad
Mot lev.tid: Elförzinkad
Varianter: **5008** (se bild) lagervara
5008Ö med monterad skruvögla (ej lagervara)
Förpackning: 1, 20 eller 100 st
Övrigt: Används tillsammans med märla 5009 och stjärthake 5006 eller fönsterhake 5012

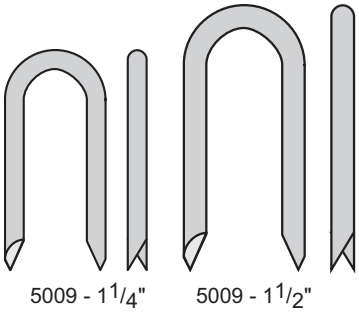

Märla 5009

Förebild: Aug Stenman N:o 361
Tidsperiod: 1800-talet senare hälft till ca 1950
Material: Kalldraget stål
Ytbehandling:
Lagerhålls: Obehandlad
Mot lev.tid: Elförzinkad
Storlek: 1¼” och 1½”
Förpackning: 1, 20 eller 100 st
Övrigt: Avsedd för 5007, 5008, 5065, 5066, 5067, 5068, 6008, 6207, 6208, 6237, 6238

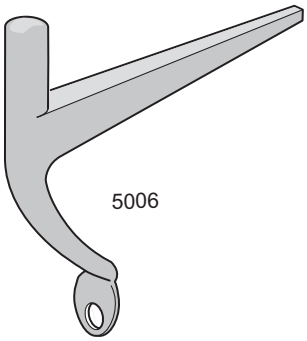

Stjärthake 5006

Förebild: Aug Stenman N:o 131
Tidsperiod: 1850 - 1950
Material: Kallvalsat stål
Ytbehandling:
Lagerhålls: Obehandlat och elförzinkat
Mot lev.tid: Förnicklat
Rek. skruv: TKS 5 x 5/8”
Rek. spik: 7010 1”
Förpackning: 1, 20 eller 100 st med eller utan skruv/spik
Övrigt: Passar 5007, 5008, 5065, 5066, 5067, 5068 och 6008

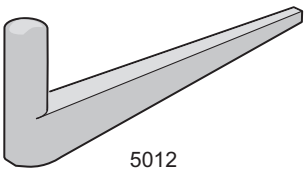

Fönsterhake 5012

Förebild: Jernbolaget Nr 180
Tidsperiod: 1800-talets senare hälft
Material: Kallvalsat stål
Ytbehandling:
Lagerhålls: Obehandlat
Mot lev.tid: Elförzinkat
Förpackning: 1, 20 eller 100 st
Övrigt: Passar 5007, 5008, 6207, 6208, 6237 och 6238

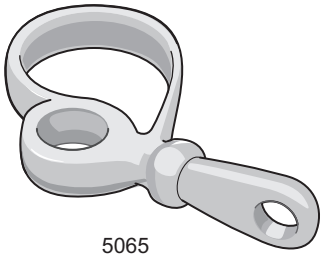
5065

Handvarpa 5065

Förebild: Aug Stenman N:o 1
Tidsperiod: 1890-1930
Material: Segjärn
Ytbehandling:
Lagerhålls: Obehandlat
Mot lev.tid: Elförzinkat, förnicklat
Varianter: **5065** (se bild)
5065Ö med monterad skruvögla
Förpackning: 1, 10 eller 100 st
Övrigt: Används tillsammans med märla 5009 och stjärthake 5006

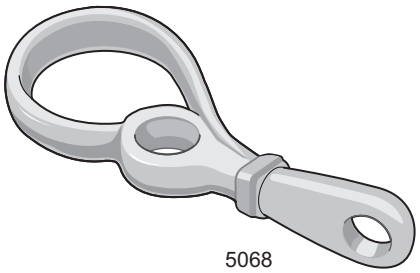
5068

Handvarpa 5068

Förebild: Aug Stenman N:o 3
Tidsperiod: 1890-1930
Material: Segjärn
Ytbehandling:
Lagerhålls: Obehandlat
Varianter: **5068** (se bild)
5068Ö med monterad skruvögla
Förpackning: 1, 10 eller 100 st
Övrigt: Används tillsammans med märla 5009 och stjärthake 5006

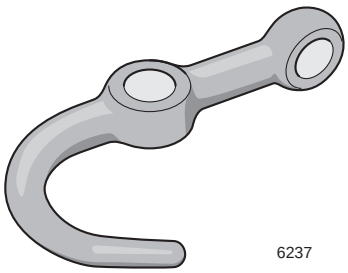
6237

Handvarpa 6237

Förebild: Aug Stenman N:o 133
Tidsperiod: 1890-1930
Material: Segjärn
Ytbehandling:
Lagerhålls: Obehandlat
Mot lev.tid: Elförzinkat
Förpackning: 1, 10 eller 100 st
Övrigt: Används tillsammans med märla 5009 och stjärthake 5006

Stormhaspe 5066

Förebild: Aug Stenman N:o 1
Tidsperiod: 1890-1930
Material: Segjärn
Ytbehandling:
Lagerhålls: Obehandlat
Mot lev.tid: Elförzinkat, förnicklat
Varianter: **5066** (se bild)
5066Ö med monterad skruvögla
Förpackning: 1, 10 eller 100 st
Övrigt: Används tillsammans med märla 5009 och stjärthake 5006

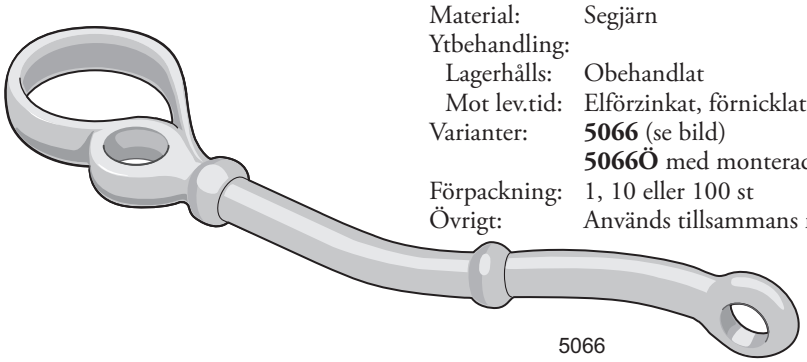
5066

Stormhaspe 5067

Förebild: Aug Stenman N:o 2
Tidsperiod: 1890-1930
Material: Segjärn
Ytbehandling:
Lagerhålls: Obehandlat
Mot lev.tid: Elförzinkat
Varianter: **5067** (se bild)
5067Ö med monterad skruvögla
Förpackning: 1, 10 eller 100 st
Övrigt: Används tillsammans med märla 5009 och stjärthake 5006

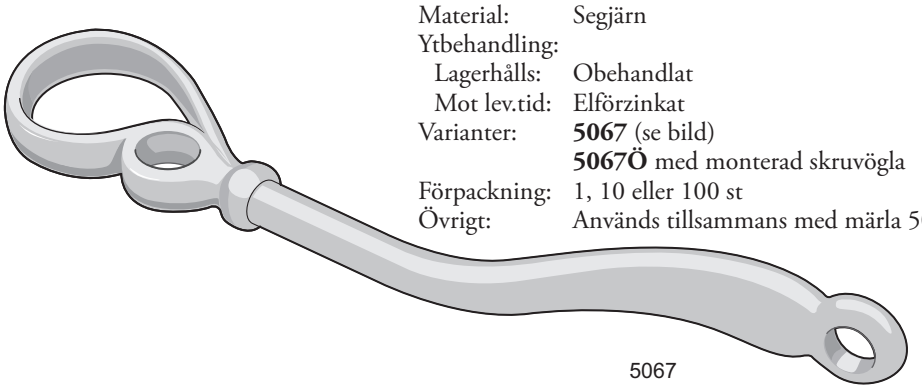
5067

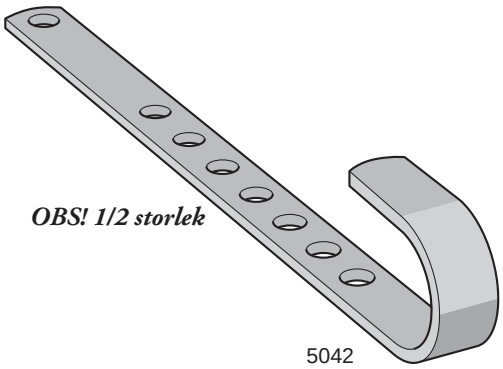

Vädringskrok 5042

Förebild: Biby gård Gillberga s:n D
Tidsperiod: 1800-talet
Material: Kallvalsat höghållfast stål
Ytbehandling:
Lagerhålls: Obehandlad
Mot lev.tid: Elförzinkad
Varianter: **5042** (se bild) lagervara
5042Ö med monterad skruvögla (ej lagervara)
Förpackning: 1 eller 10 st
Övrigt: Används tillsammans med märla 5009 och stjärthake 5006 eller fönsterhake 5012
Monteras på bågens öppningssida med stjärthaken på mittposten

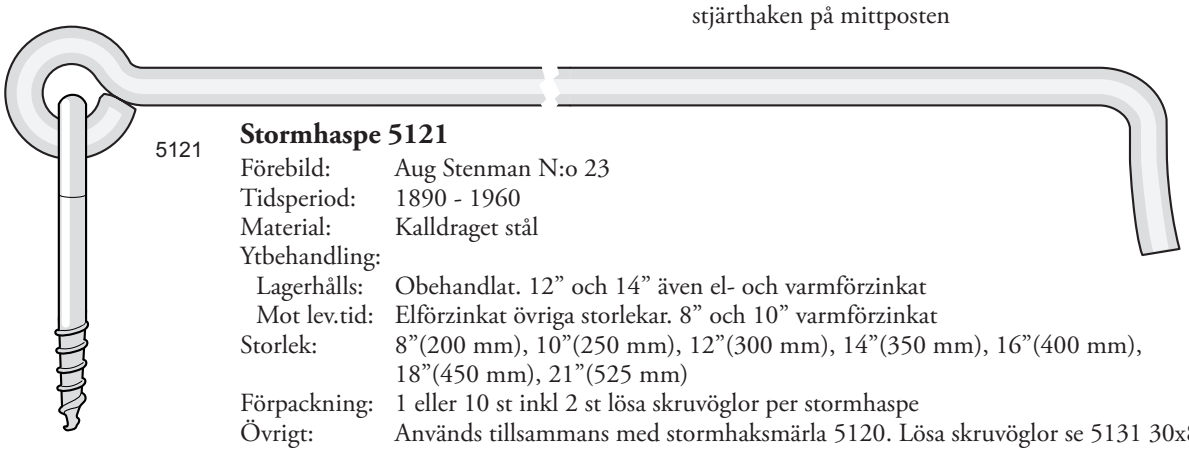

Stormhaspe 5121

Förebild: Aug Stenman N:o 23
Tidsperiod: 1890 - 1960
Material: Kalldraget stål
Ytbehandling:
Lagerhålls: Obehandlat. 12” och 14” även el- och varmförzinkat
Mot lev.tid: Elförzinkat övriga storlekar. 8” och 10” varmförzinkat
Storlek: 8”(200 mm), 10”(250 mm), 12”(300 mm), 14”(350 mm), 16”(400 mm), 18”(450 mm), 21”(525 mm)
Förpackning: 1 eller 10 st inkl 2 st lösa skruvöglor per stormhaspe
Övrigt: Används tillsammans med stormhaksmärla 5120. Lösa skruvöglor se 5131 30x8

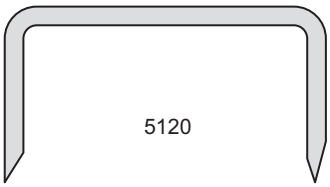

Stormhaksmärla 5120

Förebild: Aug Stenman N:o 23
Tidsperiod: 1890 - 2000
Material: Kalldraget stål
Ytbehandling:
Lagerhålls: Obehandlat, elförzinkat och varmförzinkat
Förpackning: 1 eller 10 st
Övrigt: Används tillsammans med stormhaspe 5121. På 2-luftsfönster används en stormhaksmärla gemensamt till två stormhaspar

Stormhaspe 5117

Förebild: Hillerstorps Metallverk Trygg Nr 19
Tidsperiod: 1930 - 1980
Material: Kalldraget stål
Ytbehandling:
Lagerhålls: Elförzinkad
Storlek: 12”(300 mm), 14”(350 mm), 16”(400 mm)
Rek. skruv: TKS 9 x 1” Z
Förpackning: 1 eller 10 st med eller utan skruv
Övrigt: Stormhaspen kan inte ofrivilligt haka ur lekaren
Monteringsanvisning finns på hemsidan

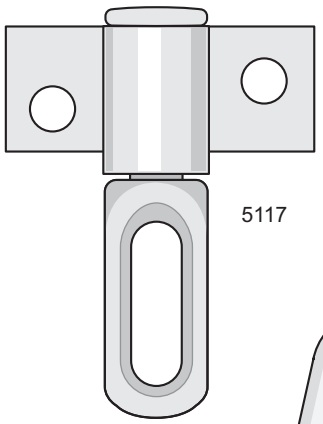

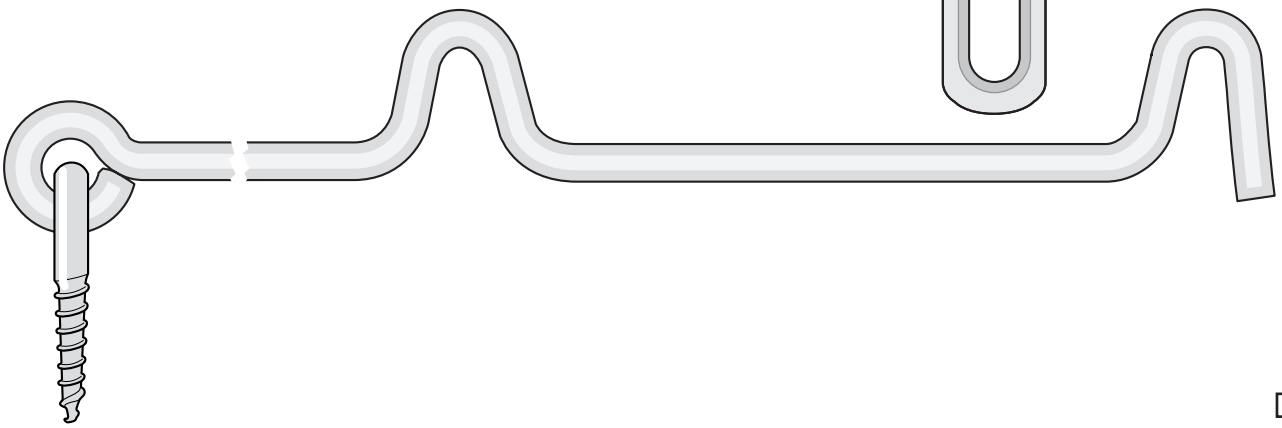

Fönsterlås 5177

Förebild: Aug Stenman N:o 177
Tidsperiod: 1910-tal till ca 1950
Material: Segjärn
Ytbehandling:
Lagerhålls: Obehandlat och förnicklat
Rek. skruv: TFS 6 x ¾”
Förpackning: 1, 10 eller 100 st med eller utan skruv
Övrigt: Avsett för ej kopplade fönster.
För kopplade fönster rekommenderas 5179.
Hake ingår men kan även fås separat.
5177 bör ej användas i fuktiga utrymmen
såsom kök, badrum, tvättstugor mm, där
istället fönsterlås 5377 rekommenderas

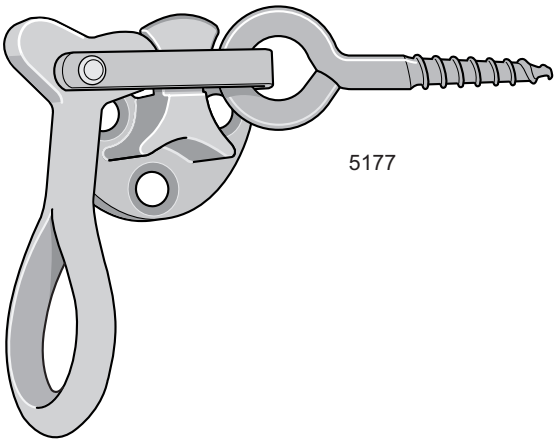

Fönsterlås 5179

Förebild: Aug Stenman N:o 277
Tidsperiod: 1930-tal till ca 1960
Material: Segjärn
Ytbehandling:
Lagerhålls: Obehandlat och förnicklat
Rek. skruv: TFS 6 x ¾”
Förpackning: 1, 10 eller 100 st med eller utan skruv
Övrigt: Används i st f 5177 på kopplade fönster
eller på fönster med mindre karmdjup
Hake ingår men kan även fås separat,
t ex som ersättning för trasiga hakar av
undermåligt material till modernare fönsterlås.
5179 bör ej användas i fuktiga utrymmen
såsom kök, badrum, tvättstugor mm, där istället
fönsterlås 5378 rekommenderas

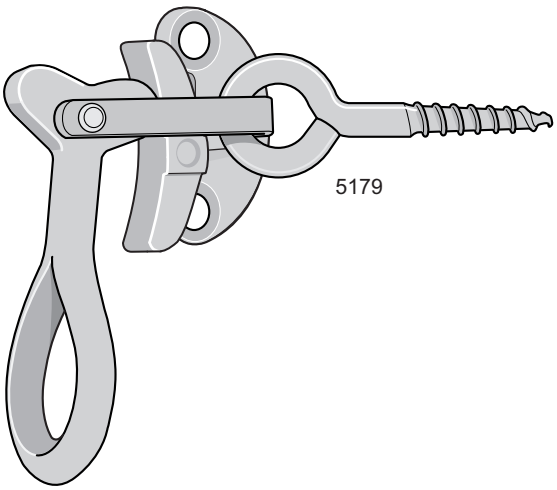

Fönsterlås 5377

Förebild: Aug Stenman N:o 177
Tidsperiod: 1930-tal till ca 1960-tal
Material: Mässing
Ytbehandling:
Lagerhålls: Förnicklat
Rek. skruv: TFS 6 x ¾” MN
Förpackning: 1 st, 10 st eller 100 st med eller utan skruv
Övrigt: Avsett för ej kopplade fönster.
Används i st f 5177 i fuktiga utrymmen
såsom kök, badrum, tvättstugor mm

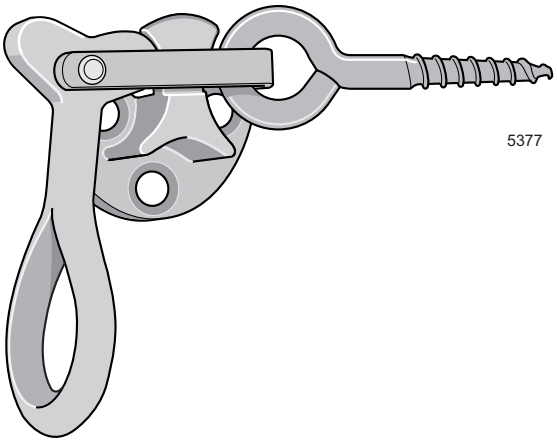

Fönsterlås 5378

Förebild: Aug Stenman N:o 177
Tidsperiod: 1930-tal till ca 1960-tal
Material: Mässing
Ytbehandling:
Lagerhålls: Förnicklat
Rek. skruv: TFS 6 x ¾” MN
Förpackning: 1 st, 10 st eller 100 st med eller utan skruv
Övrigt: Avsett för kopplade fönster eller på fönster
med mindre karmdjup
Används i st f 5179 i fuktiga utrymmen
såsom kök, badrum, tvättstugor mm

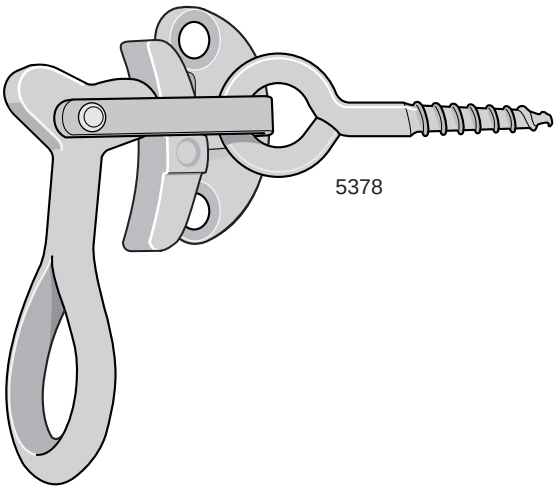

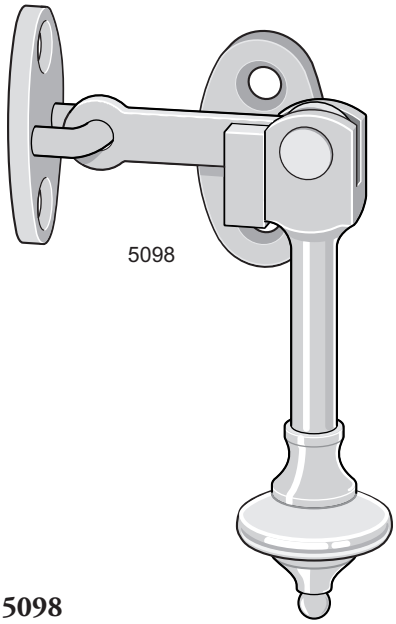

Fönsterlås 5098

Förebild: Låsfabriks AB EA Næsman & Co N:o 1332
Tidsperiod: 1900-1930
Material: Mässing
Ytbehandling:
Lagerhålls: Obehandlad och förnicklad
Rek. skruv: TFS 6 x ¾” M/MN
Förpackning: 1 eller 10 st med eller utan skruv
Övrigt: Hake ingår. Fönsterlås 5098 kan även erhållas med kort länk (5098K) för att passa till fönster med kopplade bågar eller mindre karmdjup. Både 5098 och 5098K kan dessutom erhållas med skruvögla (5098Ö och 5098KÖ) för att medge justering av stängningskraft och listtryck

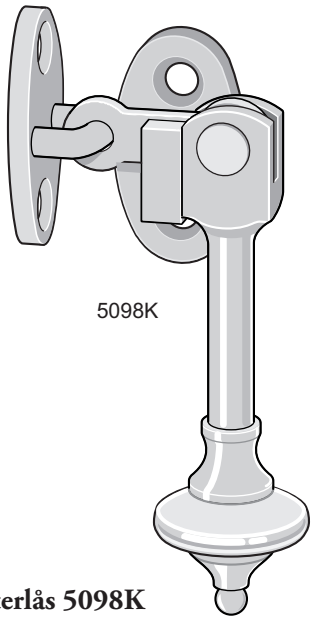

Fönsterlås 5098K

Förebild: Låsfabriks AB Nr 1332
Tidsperiod: 1920-1930
Material: Mässing
Ytbehandling:
Mot lev.tid: Obehandlad och förnicklad
Rek. skruv: TFS 6 x ¾” M/MN
Förpackning: 1 eller 10 st med eller utan skruv
Övrigt: Hake ingår. Denna variant av 5098 har kortare länk, för att kunna användas på kopplade bågar

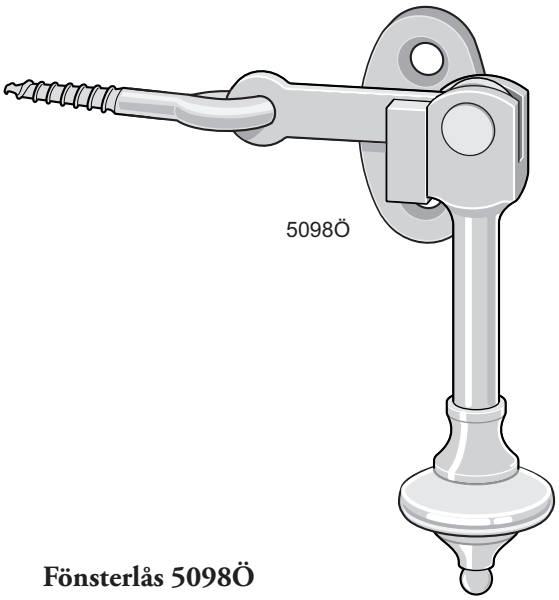

Fönsterlås 5098Ö

Förebild: Bårebo Metallvarufabrik N:o 10
Tidsperiod: 1930-1950
Material: Mässing
Ytbehandling:
Lagerhålls: Obehandlad
Mot lev.tid: Förnicklad
Rek. skruv: TFS 6 x ¾” M/MN
Förpackning: 1 eller 10 st med eller utan skruv
Övrigt: Hake ingår. Denna variant av 5098 har skruvögla, som medger justering av stängningskraft och listtryck

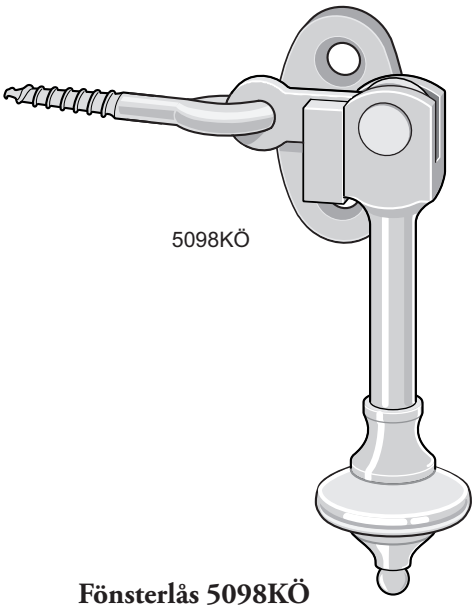

Fönsterlås 5098KÖ

Förebild: Bårebo Metallvarufabrik N:o 10
Tidsperiod: 1930-1950
Material: Mässing
Ytbehandling:
Lagerhålls: Obehandlad
Mot lev.tid: Förnicklad
Rek. skruv: TFS 6 x ¾” M/MN
Förpackning: 1 eller 10 st med eller utan skruv
Övrigt: Hake ingår. Denna variant av 5098 har kortare länk, för att kunna användas på kopplade bågar och skruvögla, som medger justering av stängningskraft och listtryck

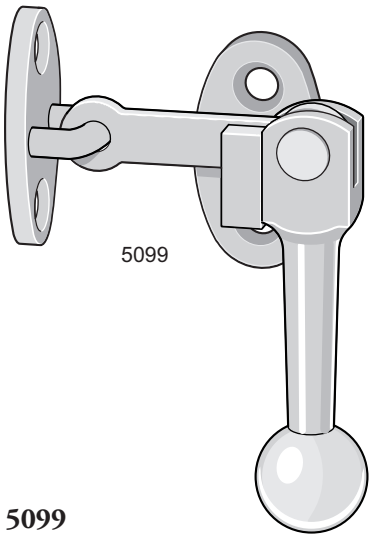

Fönsterlås 5099

Förebild: Låsfabriks AB EA Næsman & Co N:o 799
Tidsperiod: 1920-1950
Material: Mässing
Ytbehandling:
Lagerhålls: Obehandlad och förnicklad
Rek. skruv: TFS 6 x ¾” M/MN
Förpackning: 1 eller 10 st med eller utan skruv
Övrigt: Hake ingår. Fönsterlås 5099 kan även erhållas med kort länk (5099K) för att passa till fönster med kopplade bågar eller mindre karmdjup. Både 5099 och 5099K kan dessutom erhållas med skruvögla (5099Ö och 5099KÖ) för att medge justering av stängningskraft och listtryck

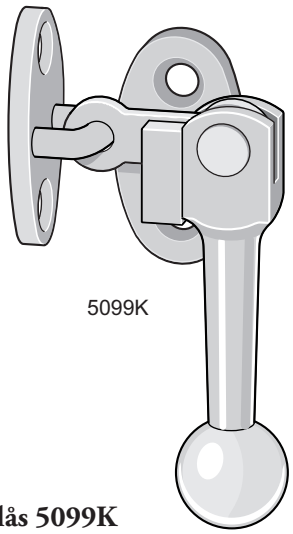

Fönsterlås 5099K

Förebild: Låsfabriks AB EA Næsman & Co N:o 799
Tidsperiod: 1920-1950
Material: Mässing
Ytbehandling:
Mot lev.tid: Obehandlad och förnicklad
Rek. skruv: TFS 6 x ¾” M/MN
Förpackning: 1 eller 10 st med eller utan skruv
Övrigt: Hake ingår. Denna variant av 5099 har kortare länk, för att kunna användas på kopplade bågar

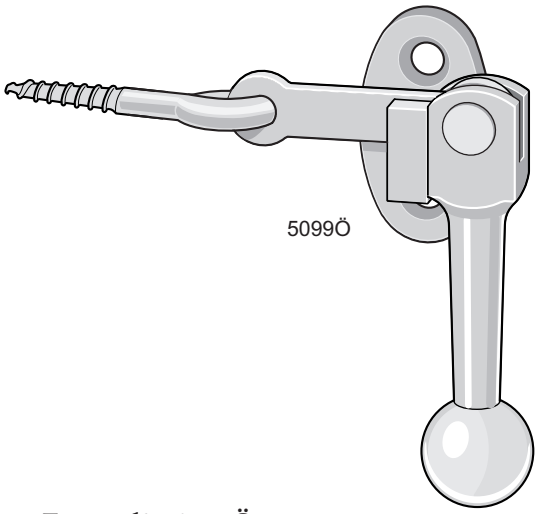

Fönsterlås 5099Ö

Förebild: Låsfabriks AB Nr 799
Tidsperiod: 1930-1950
Material: Mässing
Ytbehandling:
Lagerhålls: Obehandlad
Mot lev.tid: Förnicklad
Rek. skruv: TFS 6 x ¾” M/MN
Förpackning: 1 eller 10 st med eller utan skruv
Övrigt: Hake ingår. Denna variant av 5099 har skruvögla, som medger justering av stängningskraft och listtryck

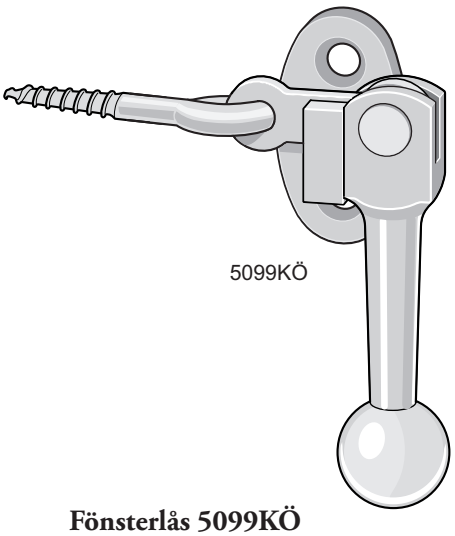

Fönsterlås 5099KÖ

Förebild: Låsfabriks AB Nr 799
Tidsperiod: 1930-1960
Material: Mässing
Ytbehandling:
Lagerhålls: Obehandlad och förnicklad
Rek. skruv: TFS 6 x ¾” M/MN
Förpackning: 1 eller 10 st med eller utan skruv
Övrigt: Hake ingår. Denna variant av 5099 har kortare länk, för att kunna användas på kopplade bågar och skruvögla, som medger justering av stängningskraft och listtryck

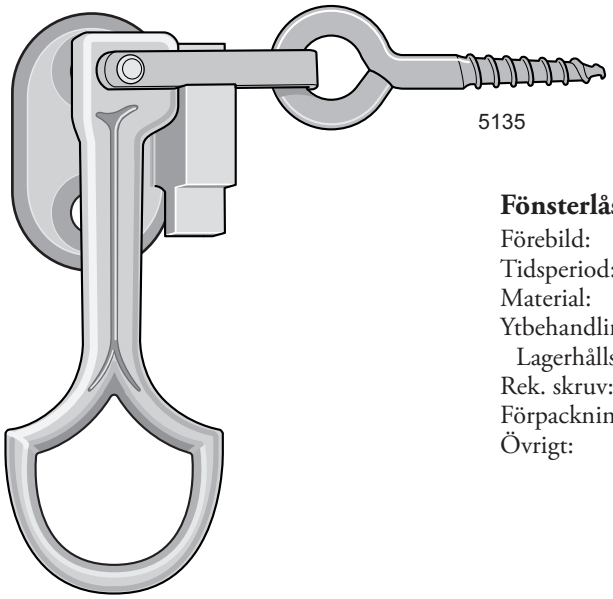

Fönsterlås 5135 med hake

Förebild: Priorverken N:o 138
Tidsperiod: ca 1905-1930
Material: Segjärn
Ytbehandling:
Lagerhålls: Obehandlat och förnicklat
Rek. skruv: TFS 10 x ¾”
Förpackning: 1 eller 10 st med eller utan skruv
Övrigt: Avsett för ej kopplade fönster. Kan användas till kopplade fönster, om haken vänds bakfram

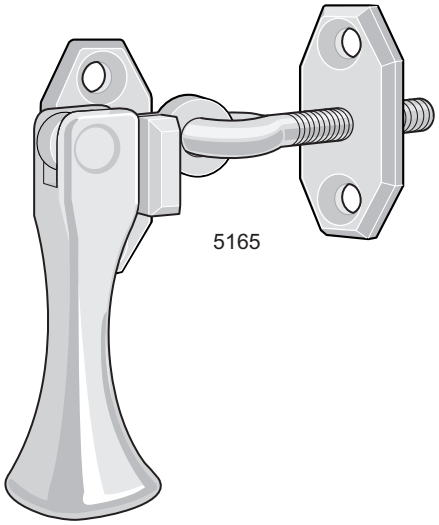

Fönsterlås 5165

Förebild: Bårebo Metallvarufabrik N:o 65
Tidsperiod: 1920-1930-tal
Material: Mässing
Ytbehandling:
Mot lev.tid: Förnicklad
Rek. skruv: TFS 6 x ¾” MN
Förpackning: 1 eller 10 st med eller utan skruv
Övrigt: Medger finjustering av stängningskraft

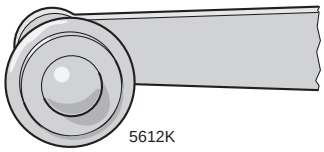

Espagnolette 5617K och 5618K

Handtagsknopp. Beskrivning se sid 81

OBS! 2/3 storlek

Espagnolette 5617

Förebild: Låsbolaget N:o 1310
Tidsperiod: 1890-1935
Material: Stänger, lager och karmdubb av stål
Handtag och hake av mässing
Ytbehandling:
Mot lev.tid: Förnicklad
Storlek: Stång ø9 mm
Varianter: Höger och vänster (H visas)
Rek. skruv: TKS 6 x ¾” N
TKS 6 x 1” MN till haken
Förpackning: 1 st komplett med tillbehör med eller utan skruv
Övrigt:
Passar endast för utåtgående fönster och fönsterdörrar med mötesbågar
Måttbeställs. Vid beställning anges längd X eller karmdagmått.
Om handtaget inte skall vara symmetriskt placerat, anges handtagshöjd H.
Levereras som standard hopsatt komplett med karmdubb 5693 och 22 mm hake. Om haken placeras på inre täcklist på passiv båge krävs grundare hake. Alternativa hakar se art.nr 5694, 5695 sid 89.
Höger- och vänsterutförande räknas sett från rummet.
Kan även fås i lösa delar för egen kapning och hopmontering (rekommenderas ej annat än för den mycket händige med egna verkstadsresurser).

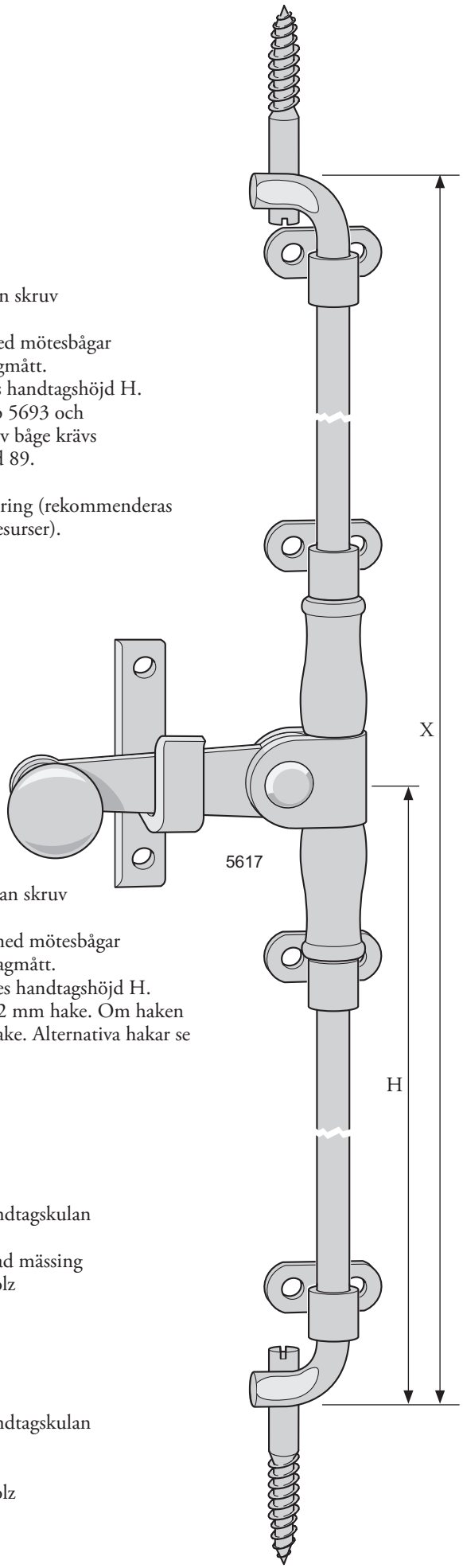

Espagnolette 5618

Förebild: Låsbolaget N:o 1310
Tidsperiod: 1890-1935
Material: Alla delar utom karmdubb av mässing
Karmdubb av stål
Ytbehandling:
Mot lev.tid: Obehandlad. Karmdubb förmässingad
Storlek: Stång ø 10 mm
Varianter: Höger och vänster (H visas)
Rek. skruv: TKS 6 x ¾” M
TKS 6 x 1” M till haken
Förpackning: 1 st komplett med tillbehör med eller utan skruv
Övrigt: Bild se 5617
Passar endast för utåtgående fönster och fönsterdörrar med mötesbågar
Måttbeställs. Vid beställning anges längd X eller karmdagmått.
Om handtaget inte skall vara symmetriskt placerat, anges handtagshöjd H.
Levereras hopsatt komplett med karmdubb 5693 och 22 mm hake. Om haken placeras på inre täcklist på passiv båge krävs grundare hake. Alternativa hakar se art.nr 5694, 5695 sid 89.
Höger- och vänsterutförande räknas sett från rummet.

Espagnolette 5617K

Förebild: Aug. Stenman N:o 124
Tidsperiod: 1890-1915
Utförande: Helt lika espagnolette 5617 förutom handtagskulan
(se bild på sid 80)
Varianter: **5617K** med handtagsknopp av förnicklad mässing
5617KE med handtagsknopp av ebenholz

Espagnolette 5618K

Förebild: Aug. Stenman N:o 127
Tidsperiod: 1890-1915
Utförande: Helt lika espagnolette 5618 förutom handtagskulan
(se bild på sid 80)
Varianter: **5618K** med handtagsknopp av mässing
5618KE med handtagsknopp av ebenholz

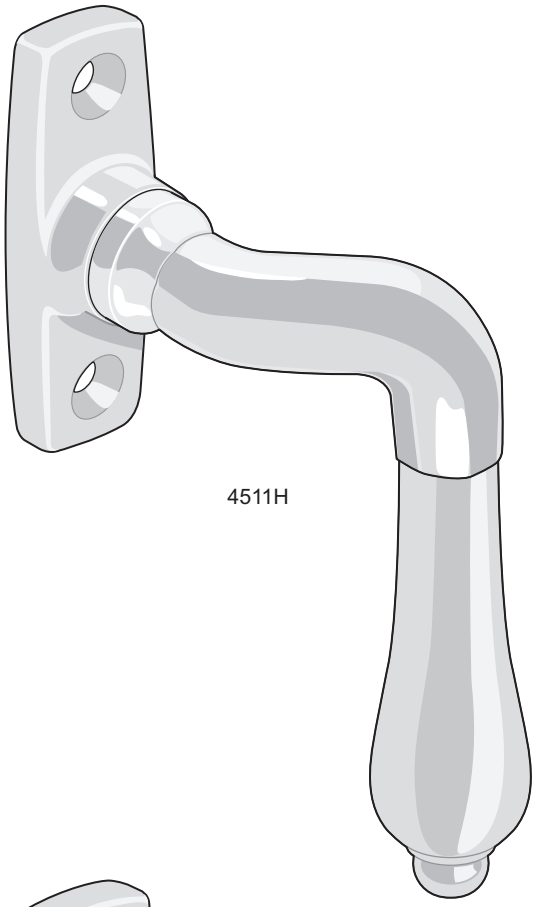

4511H

Spanjoletthandtag 4511H/V

Förebild:	Saknas.
Tänkt tidsperiod:	Mässing 1880 - 1920, förnicklat 1895 - 1920
Material:	Mässing
Ytbehandling:	
Lagerhålls:	Obehandlat och förnicklat
Storlek/mått:	Tapplängd 43 mm. Hålavstånd 43 mm
Varianter:	Högersvängt (4511H) och vänstersvängt (4511V). H visas.
Rek. skruv:	TKFS 7 x 1” M/MN
Förpackning:	1 st med eller utan skruv
Övrigt:	Passar alla infällda spanjoletter (även moderna) med fyrkanthål 8 mm. (7 mm på beställning.) Används på insidan av utåtgående fönster/ fönsterdörrar eller utsidan av inåtgående fönsterdörrar. Vid spanjoletthandtag på båda sidor om dörren används handtagskoppling 4502 för att koppla ihop utsidans handtag med insidans. Till inåtgående fönster används 4511R

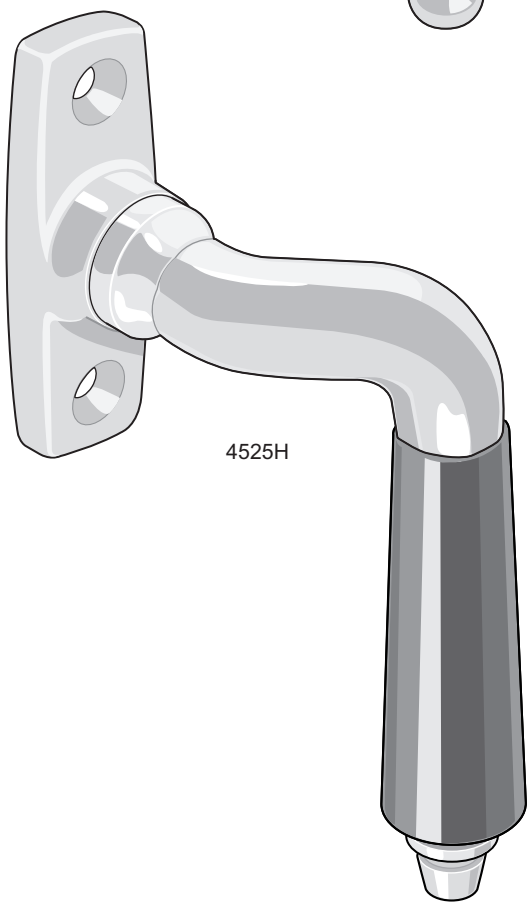

4525H

Spanjoletthandtag 4525H/V

Förebild:	Saknas. Harmonierar med dörrtrycke 5525.
Tänkt tidsperiod:	Mässing 1880 - 1910, förnicklat 1895 - 1910
Material:	Mässing med svart trägrepp
Ytbehandling:	
Lagerhålls:	Obehandlat och förnicklat
Storlek/mått:	Tapplängd 43 mm. Hålavstånd 43 mm
Varianter:	Högersvängt (4525H) och vänstersvängt (4525V). H visas.
Rek. skruv:	TKFS 7 x 1” M/MN
Förpackning:	1 st med eller utan skruv
Övrigt:	Passar alla infällda spanjoletter (även moderna) med fyrkanthål 8 mm. (7 mm på beställning.) Används på utåtgående fönster/ fönsterdörrar. Till inåtgående fönster används 4525R Spanjoletthandtag med trägrepp bör ej användas på fönsterdörrs utsida (ej väderbeständigt).

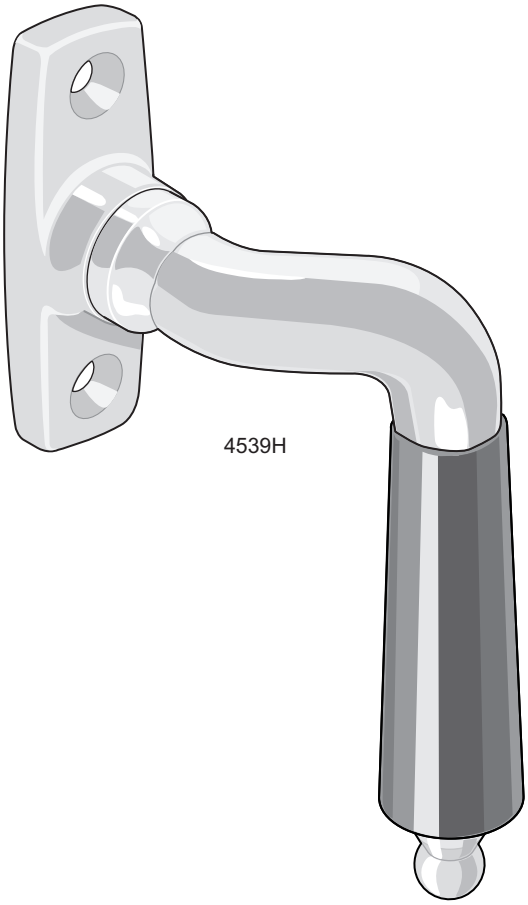

Spanjoletthandtag 4539H/V

Förebild:	Saknas. Harmonierar med dörrtrycke 5539.
Tänkt tidsperiod:	Mässing 1880 - 1910, förnicklat 1895 - 1910
Material:	Mässing med svart trägrepp
Ytbehandling:	
Lagerhålls:	Obehandlat och förnicklat
Storlek/mått:	Tapplängd 43 mm. Hålavstånd 43 mm
Varianter:	Högersvängt (4539H) och vänstersvängt (4539V). H visas.
Rek. skruv:	TKFS 7 x 1” M/MN
Förpackning:	1 st med eller utan skruv
Övrigt:	Passar alla infällda spanjoletter (även moderna) med fyrkanthål 8 mm. (7 mm på beställning.) Används på utåtgående fönster/ fönsterdörrar. Till inåtgående fönster används 4539R Spanjoletthandtag med trägrepp bör ej användas på fönsterdörrs utsida (ej väderbeständigt).

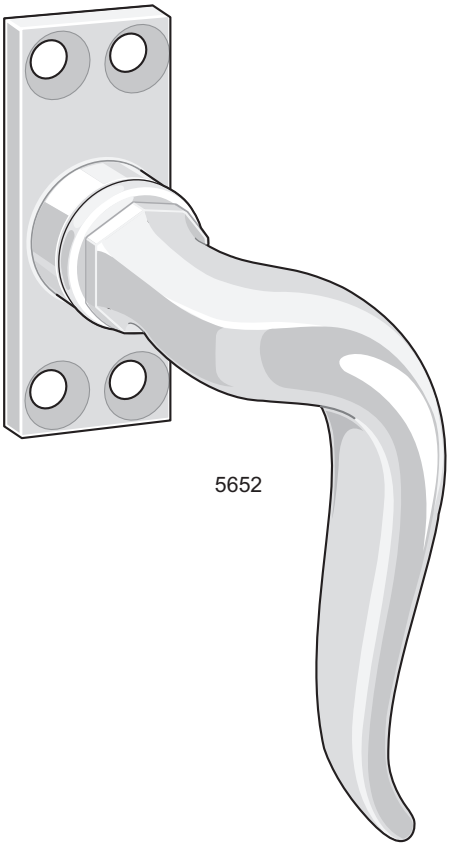

Spanjoletthandtag 5652

Förebild:	Espagnolettfabriken Fix nr 2
Tidsperiod:	1920-tal - 1940
Material:	Mässing
Ytbehandling:	
Lagerhålls:	Obehandlat och förnicklat
Storlek/mått:	Tapplängd 43 mm
Varianter:	Högersvängt (5652H) och vänstersvängt (5652V). (H visas).
Rek. skruv:	TFS 6 x ¾” M/MN
Förpackning:	1 st med eller utan skruv
Övrigt:	För utåtgående bågar. Passar alla infällda spanjoletter (även moderna) med fyrkanthål 8 mm.

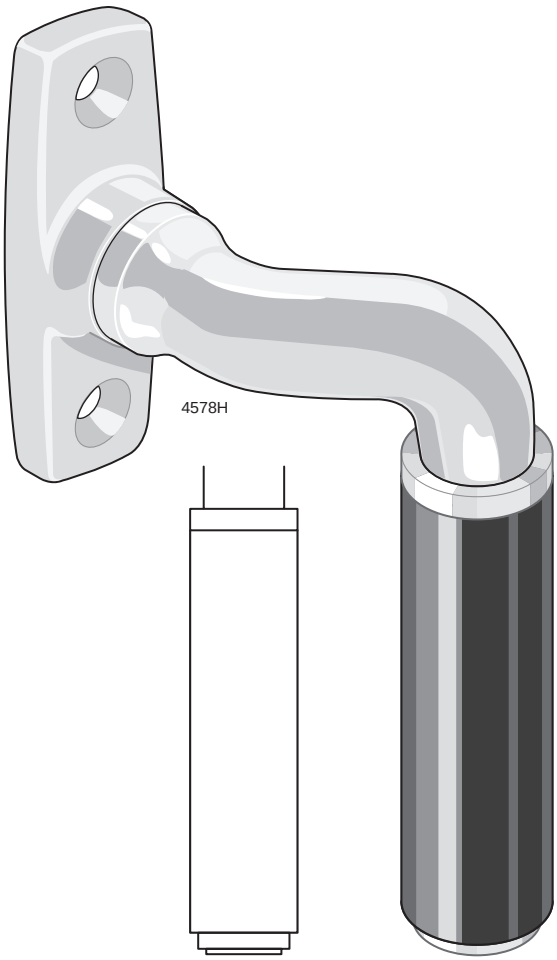

Spanjoletthandtag 4578H/V

Förebild:	Saknas. Harmonierar med dörrtrycke 5578
Tänkt tidsperiod:	1930 - 1965
Material:	Mässing med svart bakelitgrepp
Ytbehandling:	
Lagerhålls:	Förnicklat
Storlek/mått:	Tapplängd 43 mm. Hålavstånd 43 mm
Varianter:	Högersvängt (4578H) och vänstersvängt (4578V). H visas.
Rek. skruv:	TKFS 7 x 1” M/MN
Förpackning:	1 st med eller utan skruv
Övrigt:	Passar alla infällda spanjoletter (även moderna) med fyrkanthål 8 mm. (7 mm på beställning.) Används på utåtgående fönster/fönsterdörrar. Till inåtgående fönster används 4578R

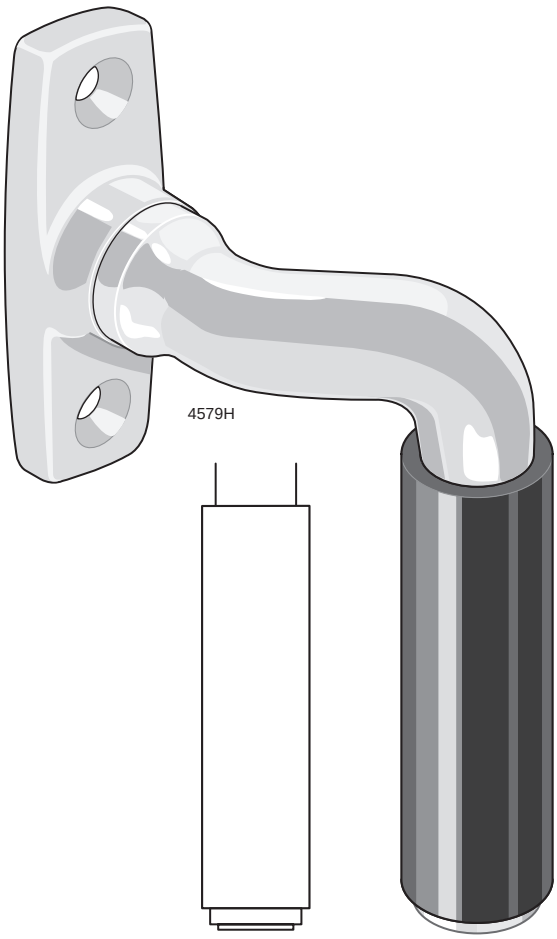

Spanjoletthandtag 4579H/V

Förebild:	Saknas. Harmonierar med dörrtrycke 5579
Tänkt tidsperiod:	1930 - 1965
Material:	Mässing med svart bakelitgrepp
Ytbehandling:	
Lagerhålls:	Förnicklat
Storlek/mått:	Tapplängd 43 mm. Hålavstånd 43 mm
Varianter:	Högersvängt (4579H) och vänstersvängt (4579V). H visas.
Rek. skruv:	TKFS 7 x 1” M/MN
Förpackning:	1 st med eller utan skruv
Övrigt:	Passar alla infällda spanjoletter (även moderna) med fyrkanthål 8 mm. (7 mm på beställning.). Används på utåtgående fönster/fönsterdörrar. Till inåtgående fönster används 4579R

Spanjoletthandtag 4580H/V

Förebild: Saknas. Harmonierar med dörrtrycke 5580
Tänkt tidsperiod: 1945 - 1970
Material: Mässing med svart bakelitgrepp
Ytbehandling:
Lagerhålls: Förnicklat
Storlek/mått: Tapplängd 43 mm. Hålavstånd 43 mm
Varianter: Högersvängt (4580H) och vänstersvängt (4580V). H visas
Rek. skruv: TKFS 7 x 1” M/MN
Förpackning: 1 st med eller utan skruv
Övrigt: Passar alla infällda spanjoletter (även moderna) med fyrkanthål 8 mm. (7 mm på beställning.) Används på utåtgående fönster/fönsterdörrar. Till inåtgående fönster används 4580R

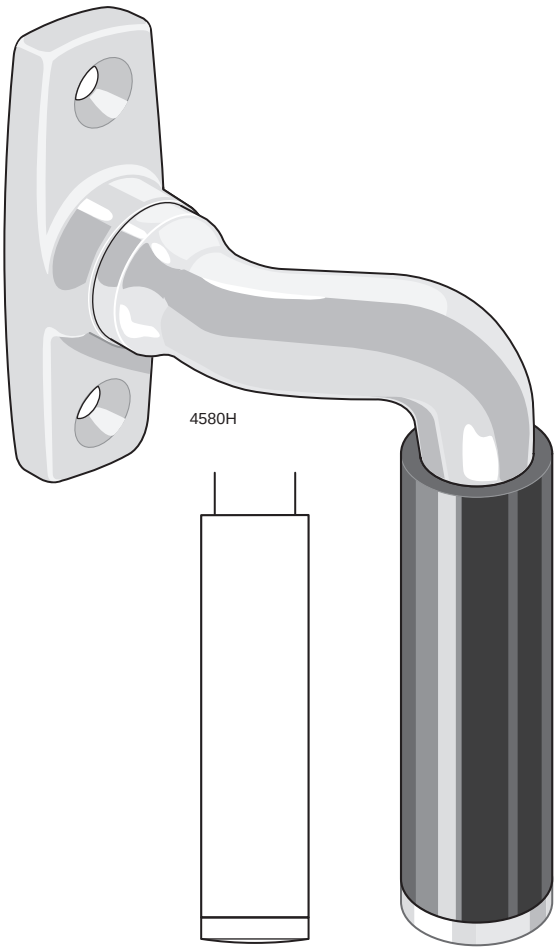

Spanjoletthandtag 4591H/V

Förebild: Saknas. Harmonierar med dörrtrycke 5591
Tänkt tidsperiod: 1945 - 1970
Material: Mässing med svart bakelitgrepp
Ytbehandling:
Lagerhålls: Förnicklat
Storlek/mått: Tapplängd 43 mm. Hålavstånd 43 mm
Varianter: Högersvängt (4591H) och vänstersvängt (4591V). H visas
Rek. skruv: TKFS 7 x 1” M/MN
Förpackning: 1 st med eller utan skruv
Övrigt: Passar alla infällda spanjoletter (även moderna) med fyrkanthål 8 mm. (7 mm på beställning.). Används på utåtgående fönster/fönsterdörrar. Till inåtgående fönster används 4591R

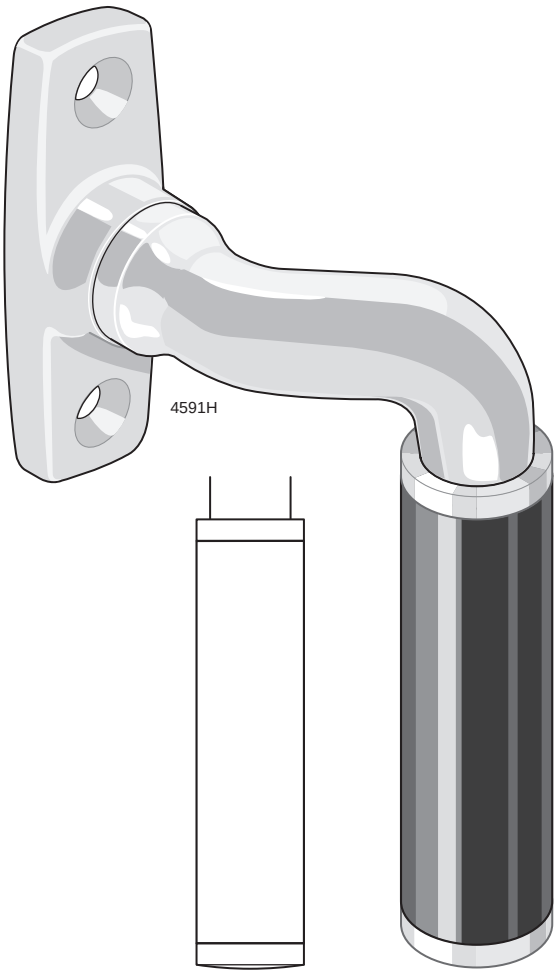

9. STÄNGNINGS- OCH UPPSTÄLLNINGSBESLAG FÖR INÅTGÅENDE FÖNSTER

Beslag	Sent 1800-tal	Sid	Tidigt 1900-tal	Sid	1900-tal	Sid
Fönsterklinka	5087	88	5087, 5140, 5142	87, 88	5050, 5140, 5142, 5167	87, 88
Hake			5143, 5146, 5694, 5695	89	5143, 5146, 5694, 5695	89
Fönsterklinka m infälld arm					5057, 5058	90
Slutbleck, styrbleck					5144, 5145	90
Espagnolette	5612, 5613	91	5612, 5613	91	5612, 5613, 5646	91, 92
Espagnolettetillbehör			5690, 5691, 5693	93	5690, 5691, 5693	93
			5694, 5695, 5696	88, 89	5694, 5695, 5696	88, 89
Spanjoletthandtag	4503, 4511R	94	4503, 4511R	94	4578R, 4579R, 4580R	97, 98
	4525R, 4539R	94, 95	4525R, 4539R	94, 95	4591R, 5655, 5656, 5664	95, 96, 98
Vädringsbeslag					4008, 5160, 5161	99, 109

Fönsterreglar till fönster utan midtelpost.

(Espagnoletter.)

Krokens böjning till inåtgående fönster.

Krokens böjning till utåtgående fönster.

Pris pr st. Kr.

N:o 120.
Med alla delar af jern och 8 mm. stänger 1.55

N:o 121.
Med midteldel och hylsor af messing, 8 mm. stänger 3.10
» » » » » brons, 8 » » 3.25

N:o 122.
Med midteldel o. hylsor af förnickl. messing, 8 mm. stänger 3.35
» » » » » » » 8 » förtennta stänger 3.75

N:o 123.
Med midteldel o. hylsor af messing samt förmessing. 8 mm. stänger 3.60
» » » » » brons » bronserade 8 » » 3.80
» » » » » » » förtennta 8 » » 3.50

N:o 124.
Med midteldel och hylsor af messing samt helt förnicklad, 8 mm. stänger ..... pris pr st. Kr. 4.10

N:o 125.
Med midteldel och hylsor af messing, 11 mm. stänger pris pr st. Kr. 5.25
Med midteldel och hylsor af brons, 11 mm. stänger ... » » » 5.50

Pris pr st. Kr.

N:o 126.
Med midteldel och hylsor af förnicklad messing, 11 mm. stänger 5.55
» » » » » » » samt förtennta 11 mm. stänger 6.30

N:o 127.
Med midteldel och hylsor af messing samt helt förnicklad, 11 mm. stänger 7.15

N:o 128.
Med midteldel och hylsor af messing samt förmessingade 11 mm. stänger 6.85
» » » » » brons samt bronser. 11 mm. stänger 7.15
» » » » » » » förtennta 11 » » 6.30

Ofvanstående espagnoletter lemnas med träknapp eller metallknapp och betecknas träknapp med Litt. a och metallknapp med Litt. b.

Vid beställningar torde uppgifvas, om espagnoletterna skola vara till **utåt-** eller **inåtgående** fönster samt för utåtgående karmens **dagmått.**

Teckningen utförd i half storlek.

Aug Stenman Katalog 1903, sid 24

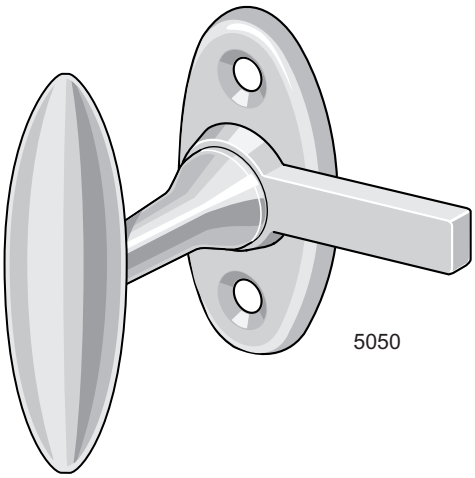

Fönsterklinka 5050

Förebild: Eskilstuna-Magasinet Nr 550
Tidsperiod: ca 1910 - 1960
Material: Mässing
Ytbehandling:
Lagerhålls: Obehandlad och förnicklad
Rek. skruv: TFS 7 x 1” M/MN
Förpackning: 1 eller 10 st med eller utan skruv
Övrigt: För inåtgående fönster och skåpluckor.
Används med hake 5694, 5695 eller 5143 (sid 89). Då dubbla klinkor monteras motvända, används dubbelhake 5146 sid 89).
På inåtgående fönster före 1970 med 10 mm överfals används hake med 20 mm djup. På andra fönster anpassas hakens djup efter överfalsens tjocklek. Passar även på utåtgående fönster tillsammans med slutbleck 5144

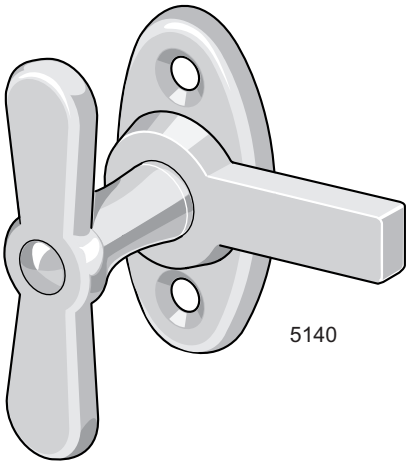

Fönsterklinka 5140

Förebild: Aug Stenman N:o 140
Tidsperiod: 1900-talets första hälft
Material: Stål
Ytbehandling:
Lagerhålls: Obehandlat och förnicklat
Mot lev.tid: Elförzinkat
Rek. skruv: TFS 7 x 1”
Förpackning: 1, 10 eller 100 st med eller utan skruv
Övrigt: För inåtgående fönster och skåpluckor.
Används med hake 5143 (sid 89). Då dubbla klinkor monteras motvända, används dubbelhake 5146 (sid 89). På inåtgående fönster före 1970 med 10 mm överfals används hake med 20 mm djup. På andra fönster anpassas hakens djup efter överfalsens tjocklek. Passar även på utåtgående fönster tillsammans med slutbleck 5144

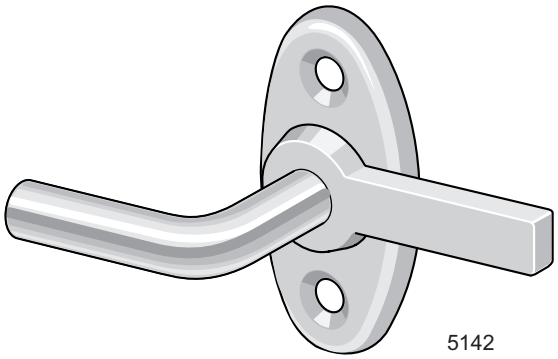

Fönsterklinka 5142

Förebild: Aug Stenman N:o 142
Tidsperiod: 1900-talets första hälft
Material: Stål
Ytbehandling:
Lagerhålls: Obehandlat
Mot lev.tid: Elförzinkat
Rek. skruv: TFS 7 x 1”
Förpackning: 1, 10 eller 100 st med eller utan skruv
Övrigt: För inåtgående fönster och skåpluckor.
Används med hake 5143 (sid 89). Då dubbla klinkor monteras motvända, används dubbelhake 5146 (sid 89). På inåtgående fönster före 1970 med 10 mm överfals används hake med 20 mm djup. På andra fönster anpassas hakens djup efter överfalsens tjocklek. Passar även på utåtgående fönster tillsammans med slutbleck 5144

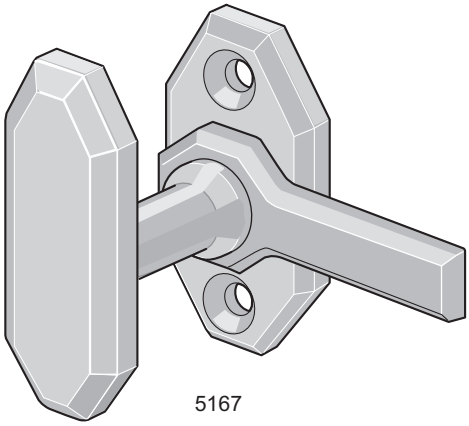

5167

Fönstervred 5167

Förebild: Bårebo Metallvarufabrik N:o 67
Tidsperiod: 1920-1930-tal
Material: Mässing
Ytbehandling:
Mot lev.tid: Förnicklad
Rek. skruv: TFS 6 x ¾” MN
Förpackning: 1 eller 10 st med eller utan skruv
Övrigt: Passande hake: 5694-10 på ofalsade och 5694-20 eller 5695-22, -25 alt -28 på överfalsade bågar beroende på överfalsens tjocklek

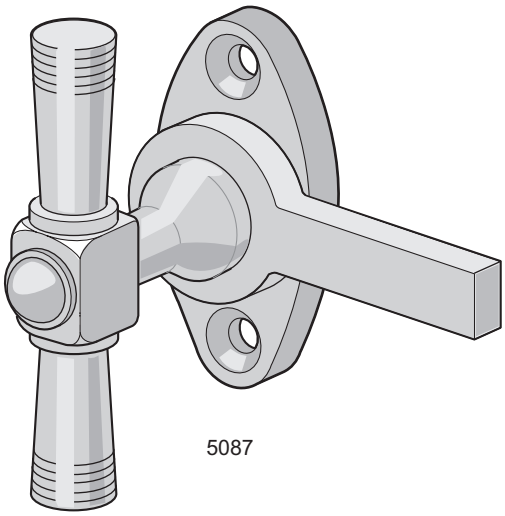

5087

Fönstervred 5087

Förebild: Låsfabriks AB E A Næsman & Co N:o 487
Tidsperiod: 1880-1930
Material: Mässing
Ytbehandling:
Lagerhålls: Obehandlad och förnicklad
Rek. skruv: TFS 8 x 1” M/MN
Förpackning: 1 eller 10 st med eller utan skruv
Övrigt: Passande hake: 5694-12 på ofalsade och 5695-22, -25 alt -28 på överfalsade bågar beroende på överfalsens tjocklek

5696

Distansplatta 5696

Material: Mässing
Ytbehandling:
Lagerhålls: Obehandlad och förnicklad
Storlek/mått: 30 x 1, 2, 3 mm
55 x 1, 2, 3, 4, 5, 10 mm
Förpackning: 1 eller 10 st
Övrigt: Används som underläggsplatta till hakar 5694 och 5695 för att åstadkomma djup på varje mm

Hake 5143

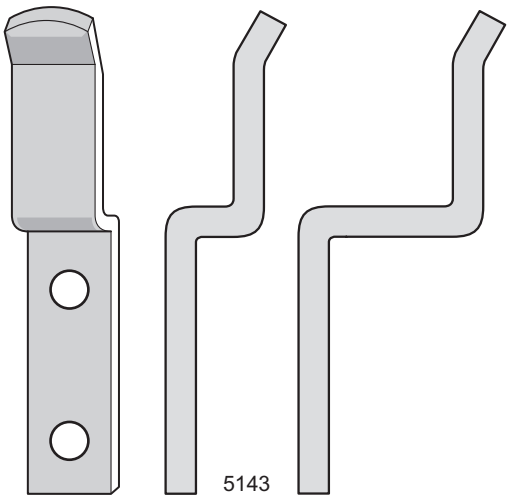

Förebild: Aug Stenman N:o 140
Tidsperiod: 1900-talets första hälft
Material: Varmvalsat höghållfast stål
Ytbehandling:
Lagerhålls: Obehandlat och förnicklat
Mot lev.tid: Elförzinkat
Storlek/mått: Djup 10 alt. 20 mm
Varianter: Kan även fås i mässing **5143M**
Rek. skruv: TKS 7 x 1”
Förpackning: 1, 10 eller 100 st med eller utan skruv
Övrigt: 5143-10 används på inåtgående fönster utan överfals och infällda köksluckor.
5143-20 används på inåtgående fönster och skåpluckor med 10 mm överfals.
Passar fönsterklinka 5050, 5140, 5142.

Dubbelhake 5146

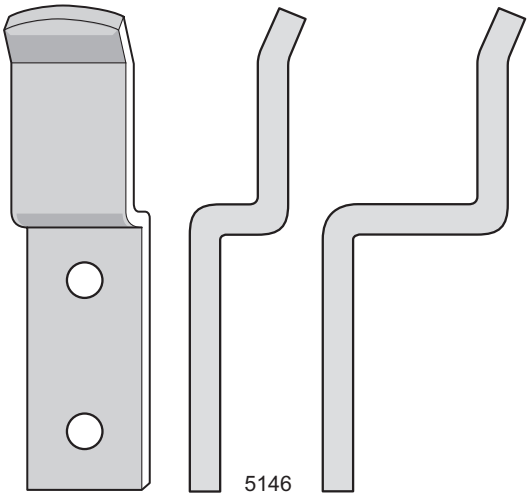

Förebild: Aug Stenman N:o 140
Tidsperiod: 1900-talets första hälft
Material: Varmvalsat höghållfast stål
Ytbehandling:
Lagerhålls: Obehandlat och förnicklat
Mot lev.tid: Elförzinkat
Storlek/mått: Djup 10 alt. 20 mm
Rek. skruv: TKS 7 x 1”
Förpackning: 1 eller 100 st med eller utan skruv
Övrigt: Används som gemensam hake för motvända fönsterklinkor.
5146-10 används på inåtgående fönster utan överfals och infällda skåpluckor.
5146-20 används på inåtgående fönster och skåpluckor med 10 mm överfals.
Passar fönsterklinka 5050, 5140, 5142

Hake 5694

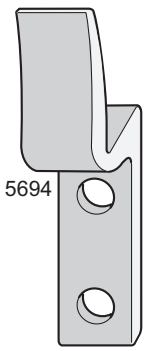

Förebild: Låsbolaget N:o 1310
Tidsperiod: Efter 1880
Material: Mässing
Ytbehandling:
Lagerhålls: Obehandlad och förnicklad
Storlek/djup: 10, 12, 15 och 20 mm
Varianter: För större djup se 5695
Rek. skruv: TKS 6 x 1” M/MN
Förpackning: 1 eller 10 st med eller utan skruv
Övrigt: Används till alla espagnoletter samt fönstervred 5050, 5087, och 5167
Kan kompletteras med distansplatta 5696 för att få exakt det djup som eftersträvas

Hake 5695

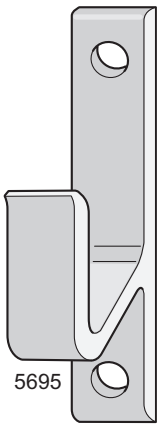

Förebild: Låsbolaget N:o 1310
Tidsperiod: Efter 1880
Material: Mässing
Ytbehandling:
Lagerhålls: Obehandlad och förnicklad
Storlek/djup: 22, 25, 28 och 34 mm
Varianter: För mindre djup se 5694
Rek. skruv: TKS 6 x 1” M/MN
Förpackning: 1 eller 10 st med eller utan skruv
Övrigt: Används till alla espagnoletter och fönstervred 5050, 5087 och 5167.
Kan kompletteras med distansplatta 5696 för att få exakt det djup som eftersträvas.

Fönsterklinka 5057

Förebild: Eskilstuna–Magasinet Nr 58
Tidsperiod: ca 1930 - 1960
Material: Mässing. Fyrkantpinne, regel, styrbleck och slutbleck av stål
Ytbehandling:
Lagerhålls: Förnicklad
Mot lev.tid: Obehandlad
Rek. skruv: TFS 7 x 1” M/MN. TFS 5 x ¾” till blecken
Förpackning: 1 eller 10 st med eller utan skruv
Övrigt: Med infälld regel.
Fönsterklinka 5057 används då dold regel önskas och regeln placeras i innerbågen. Är speciellt lämplig på t ex inåtgående treluftsfönsters ena sidobåge, eftersom en utanpåliggande klinkas hake är i vägen när mittbågen öppnas

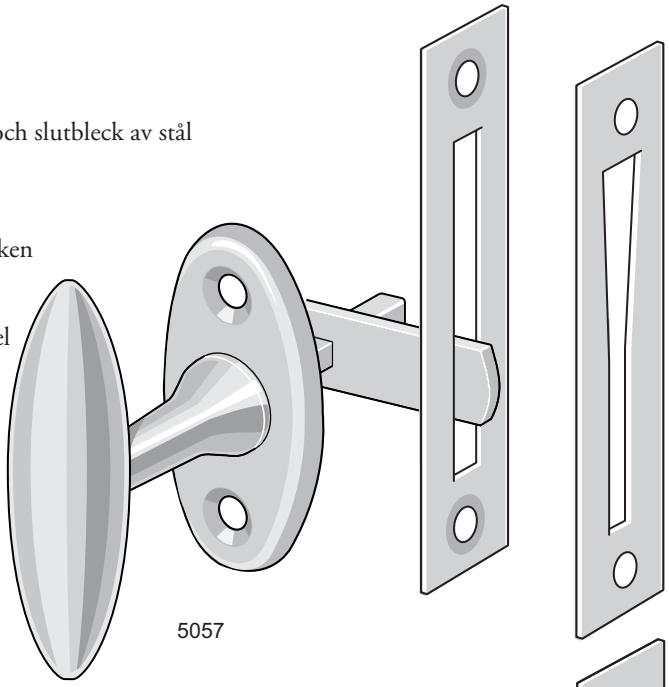

Fönsterklinka 5058

Förebild: Eskilstuna–Magasinet Nr 58
Tidsperiod: ca 1930 - 1960
Material: Mässing. Fyrkantpinne, regel och slutbleck av stål
Ytbehandling:
Lagerhålls: Förnicklad
Mot lev.tid: Obehandlad
Rek. skruv: TFS 7 x 1” M/MN. TFS 5 x ¾” till bleck
Förpackning: 1 eller 10 st med eller utan skruv
Övrigt: Med infälld regel.
Fönsterklinka 5058 används då dold regel önskas och regeln placeras i koppelspringan. Är speciellt lämplig på t ex inåtgående treluftsfönsters ena sidobåge, eftersom en utanpåliggande klinkas hake är i vägen när mittbågen öppnas

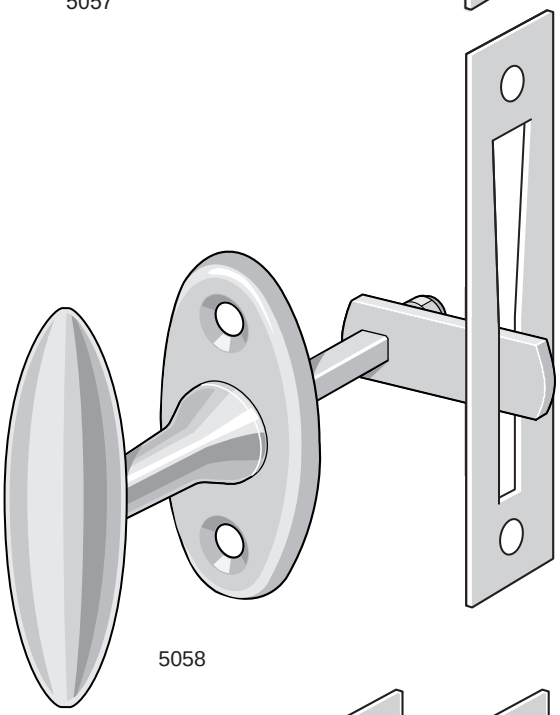

Slutbleck 5144

Förebild: Låsbolaget, Eskilstuna D
Tidsperiod: 1900-talets första hälft
Material: Kallvalsat stål
Ytbehandling:
Lagerhålls: Obehandlat
Mot lev.tid: Elförzinkat och förnicklat
Rek. skruv: TFS 5 x ¾”
Förpackning: 1, 10 eller 100 st med eller utan skruv
Övrigt: Används som slutbleck till fönsterklinka 5050, 5140, 5142 på utåtgående fönster och 5057, 5058 på inåtgående fönster.

Styrbleck 5145

Förebild: Bårebo Metallvarufabrik N:o 2
Tidsperiod: 1900-talets första hälft
Material: Kallvalsat stål
Ytbehandling:
Lagerhålls: Obehandlat
Mot lev.tid: Elförzinkat
Rek. skruv: TFS 5 x ¾”
Förpackning: 1 eller 10 st med eller utan skruv
Övrigt: Används för att styra regeln till fönsterklinka 5057

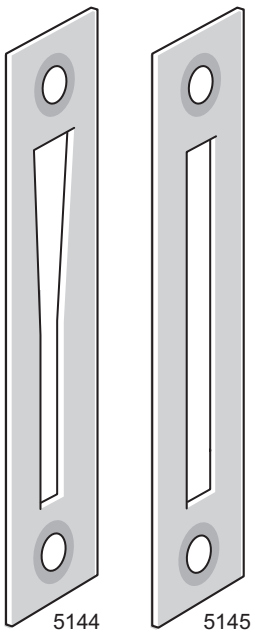

Espagnolette 5612

Förebild: Låsbolaget N:o 1310
Tidsperiod: 1890-1935
Material: Stänger, lager och karmkrok av stål
Handtag och hake av mässing
Ytbehandling:
Mot lev.tid: Förnicklad
Storlek: Stång ø9 mm
Varianter: Höger och vänster (H visas)
Rek. skruv: TKS 6 x ¾" N
TKS 6 x 1" MN till haken
Förpackning: 1 st komplett med tillbehör med eller utan skruv
Övrigt:
Passar endast för inåtgående fönster och fönsterdörrar med mötesbågar.
Måttbeställs. Vid beställning anges längd X eller fönsterbågens totalhöjd.
Om handtaget inte skall vara symmetriskt placerat, anges handtagshöjd H.
Levereras som standard hopsatt komplett med 65 mm karmkrokar och 12 mm hake. Vid placering på inre täcklist krävs djupare hake och längre karmkrokar. Alternativa hakar se art.nr 5694, 5695 sid 89.
Vid låg tröskel på fönsterdörr kan karmdubb 5693 sid 93 placerad i golv, vara att föredra framför karmkrok.
Då två espagnoletter placeras ovanför varandra (på t ex fyrluftsfönster) används en gemensam T-krok 5691 på tvärposten i st f dubbla karmkrokar.
Alternativa T- och karmkrokar se sid 93.
Kan även fås i lösa delar för egen kapning och hopmontering (rekommenderas ej annat än för den mycket händige med egna verkstadsresurser).

Espagnolette 5613

Förebild: Låsbolaget N:o 1310
Tidsperiod: 1890-1935
Material: Alla delar utom karmkrok av mässing
Karmkrok av stål
Ytbehandling:
Mot lev.tid: Obehandlad. Karmkrok förmässingad
Storlek: Stång ø 10 mm
Varianter: Höger och vänster (H visas)
Rek. skruv: TKS 6 x ¾" M
TKS 6 x 1" M till haken
Förpackning: 1 st komplett med tillbehör med eller utan skruv
Övrigt: Bild se 5612
Passar endast för inåtgående fönster och fönsterdörrar med mötesbågar.
Måttbeställs. Vid beställning anges längd X eller fönsterbågens totalhöjd.
Om handtaget inte skall vara symmetriskt placerat, anges handtagshöjd H.
Levereras hopsatt komplett med 75 mm karmkrokar och 15 mm hake.
Vid placering på inre täcklist krävs djupare hake och längre karmkrokar.
Alternativa hakar se art.nr 5694, 5695 sid 89.
Vid låg tröskel på fönsterdörr kan karmdubb 5693 (sid 93) placerad i golv, vara att föredra framför karmkrok.
Då två espagnoletter placeras ovanför varandra (på t ex fyrluftsfönster) används en gemensam T-krok 5691 på tvärposten i st f dubbla karmkrokar.
Alternativa T- och karmkrokar se sid 93.

Espagnolette 5612K

Förebild: Aug. Stenman N:o 124
Tidsperiod: 1890-1915
Utförande: Helt lika espagnolette 5612 förutom handtagskulan (se bild på sid 92)
Varianter: **5612K** med handtagsknopp av förnicklad mässing
5612KE med handtagsknopp av ebenholz

Espagnolette 5613K

Förebild: Aug. Stenman N:o 127
Tidsperiod: 1890-1915
Utförande: Helt lika espagnolette 5613 förutom handtagskulan (se bild på sid 92)
Varianter: **5613K** med handtagsknopp av mässing
5613KE med handtagsknopp av ebenholz

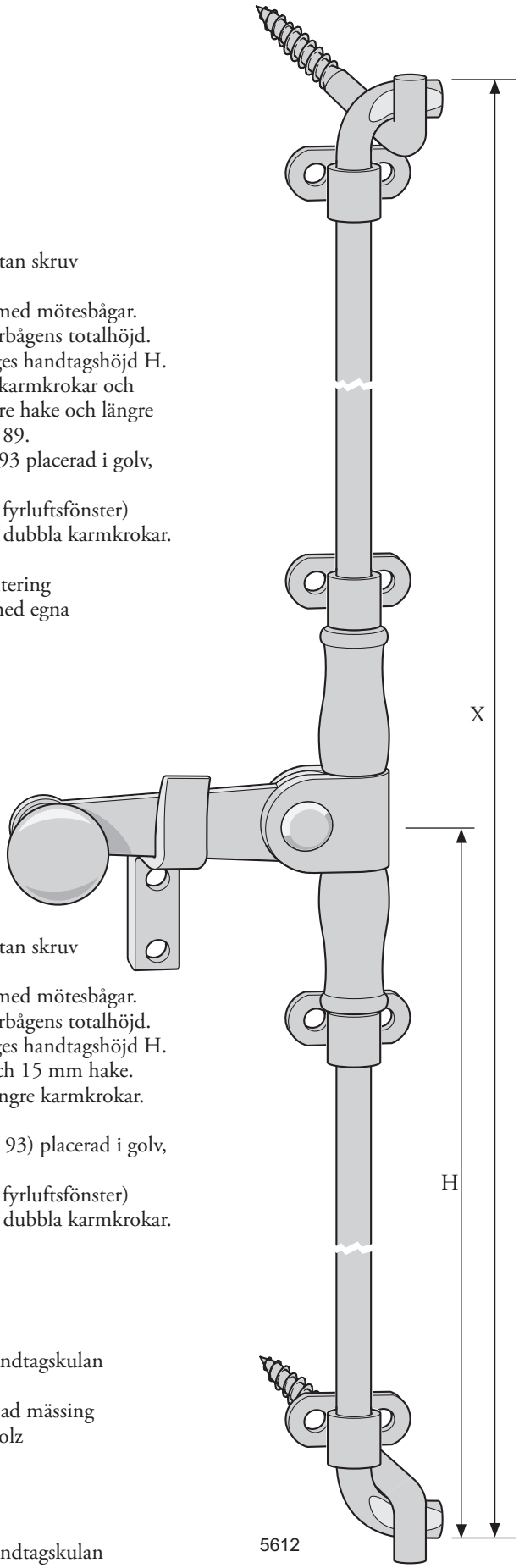

Espagnolette 5646

Förebild: Forsbergs Metallfabrik, Mariefred
Tidsperiod: 1930-1965
Material: Stänger, lager och karmkrok av stål
Handtag och hake av mässing
Ytbehandling:
Mot lev.tid: Förnicklad
Storlek: Stång ø9 mm
Varianter: Höger och vänster (H visas)
Rek. skruv: TKS 6 x ¾” N
TKS 6 x 1” MN till haken
Förpackning: 1 st komplett med tillbehör med eller utan skruv
Övrigt:
Passar för inåtgående fönster och fönsterdörrar både med mötesbågar och med enkelbåge.
Måttbeställs. Vid beställning anges längd X eller fönsterbågens totalhöjd.
Om handtaget inte skall vara symmetriskt placerat, anges handtagshöjd H.
Levereras som standard komplett med 65 mm karmkrokar och 15 mm hake.
Vid placering på inre täcklist krävs djupare hake och längre karmkrokar.
På överfalsad enkelbåge krävs djupare hake. Vid 10 mm överfalstjocklek rekommenderas 25 mm hake. Alternativa hakar och karmkrokar se art.nr 5694, 5695 sid 89.

Vid låg tröskel på fönsterdörr kan karmdubb 5693 (sid 93) placerad i golv, vara att föredra framför karmkrok.

Då två espagnoletter placeras ovanför varandra (på t ex fyrluftsfönster), används en gemensam T-krok 5691 på tvärposten i st f dubbla karmkrokar.
Alternativa T- och karmkrokar se sid 93.
Kan även fås i lösa delar för egen kapning och hopmontering (rekommenderas ej annat än för den mycket händige med egna verkstadsresurser).

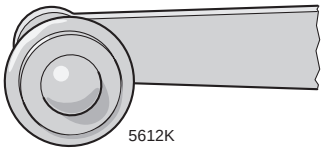

Espagnolette 5612K och 5613K

Handtagsknopp. Beskrivning se sid 91

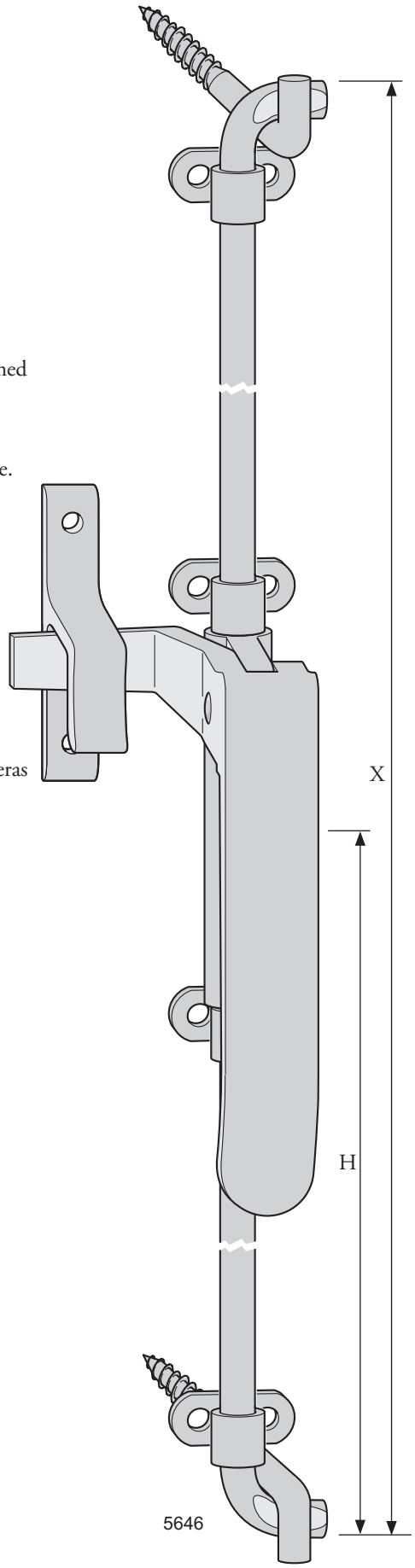

Karmkrok 5690

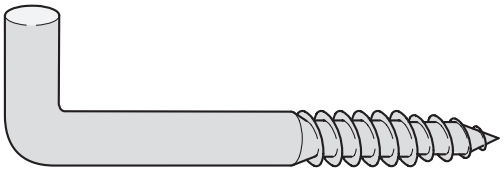
5690

Förebild: Låsbolaget N:o 1310
Tidsperiod: 1890 - 1970
Material: Kalldraget stål
Ytbehandling:
Lagerhålls: Förnicklad
Mot lev.tid: Förmässingad
Storlek: 65, 75, 82, 90 och 100 mm
Varianter: Förekommer även som s k T-krok se 5691
Förpackning: 1 eller 10 st
Övrigt: Används till espagnolette 5612, 5612K, 5613, 5613K och 5646. Placeras uppåtvänd på karmöverstycket och nedåtvänd på karmunderstycket.

T-Krok 5691

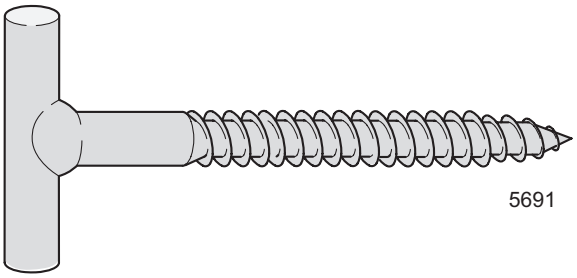
5691

Förebild: Låsbolaget N:o 1310
Tidsperiod: 1890 - 1970
Material: Kalldraget stål
Ytbehandling:
Lagerhålls: Förnicklad
Mot lev.tid: Förmässingad
Storlek: 65, 75, 82, 90 och 100 mm
Förpackning: 1 eller 10 st
Övrigt: Används till espagnolette 5612, 5612K, 5613, 5613K och 5646 i de fall, då två espagnoletter placeras ovanför varandra (på både över- och underluft). Monteras på tvärposten.

Karmdubb 5693

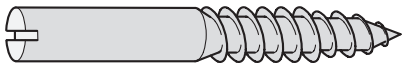
5693

Förebild: Låsbolaget N:o 1310
Tidsperiod: 1900 - 1970
Material: Kalldraget stål
Ytbehandling:
Lagerhålls: Förnicklad
Mot lev.tid: Förmässingad
Storlek: ø7 x 50 mm
Förpackning: 1 eller 10 st
Övrigt: Används till espagnolette 5617, 5617K, 5618 och 5618K monterad i karmunderstyckets ovansida och i karmöverstyckets undersida.
Används även till espagnolette 5612, 5612K, 5613, 5613K och 5646 vid platsbrist under eller ovan båge och monteras då i fönsterbänk (vid fönsterdörr i golv) eller smyg.

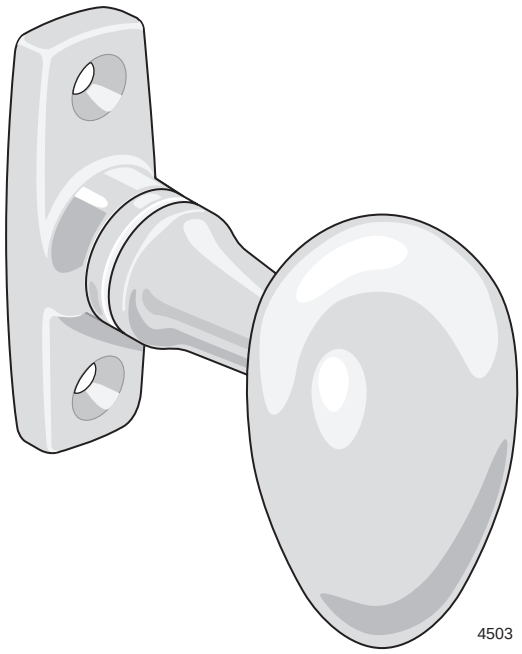

Spanjoletthandtag 4503

Förebild:	Saknas. Harmonierar med dörrvred 5503.
Tänkt tidsperiod:	Mässing 1870 - 1940, förnicklat 1895 - 1940
Material:	Mässing
Ytbehandling:	
Mot lev.tid:	Obehandlat och förnicklat
Storlek/mått:	Tapplängd 43 mm. Hålavstånd 43 mm
Rek. skruv:	TKFS 7 x 1” M/MN
Förpackning:	1 st med eller utan skruv
Övrigt:	Passar alla infällda spanjoletter (även moderna) med fyrkanthål 8 mm. (7 mm på beställning.) För inåtgående fönster

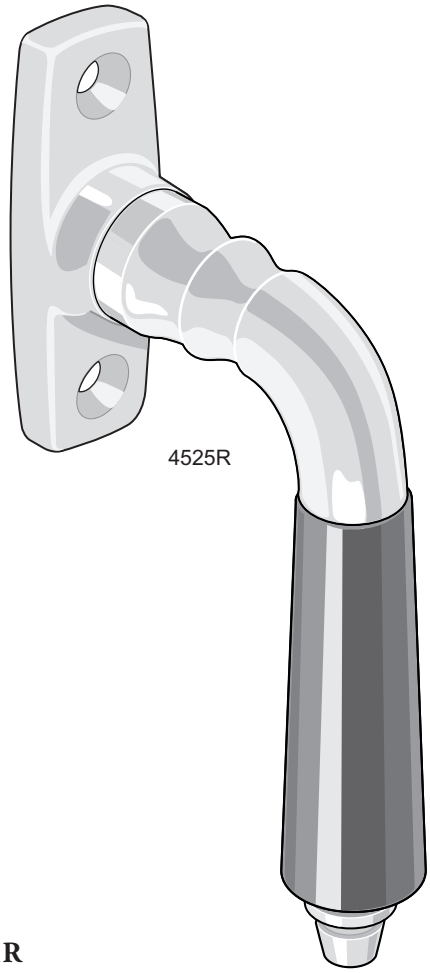

Spanjoletthandtag 4525R

Förebild:	Saknas. Harmonierar med dörrtrycke 5525
Tänkt tidsperiod:	Mässing 1880 - 1910, förnicklat 1895 - 1910
Material:	Mässing med svart trägrepp
Ytbehandling:	
Lagerhålls:	Obehandlat och förnicklat
Storlek/mått:	Tapplängd 43 mm. Hålavstånd 43 mm
Rek. skruv:	TKFS 7 x 1” M/MN
Förpackning:	1 st med eller utan skruv
Övrigt:	Passar alla infällda spanjoletter (även moderna) med fyrkanthål 8 mm. (7 mm på beställning.) Används på inåtgående fönster/fönsterdörrar. Till utåtgående fönster används 4525H/V. Spanjoletthandtag med trägrepp bör ej användas på fönsterdörrs utsida (ej väderbeständigt).

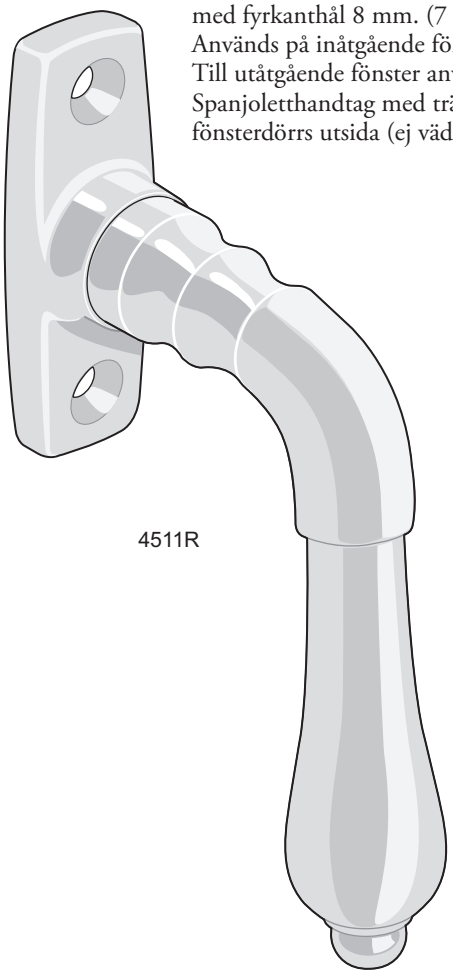

Spanjoletthandtag 4511R

Förebild:	Saknas.
Tänkt tidsperiod:	Mässing 1880 - 1920, förnicklat 1895 - 1920
Material:	Mässing
Ytbehandling:	
Lagerhålls:	Obehandlat och förnicklat
Storlek/mått:	Tapplängd 43 mm. Hålavstånd 43 mm
Rek. skruv:	TKFS 7 x 1” M/MN
Förpackning:	1 st med eller utan skruv
Övrigt:	Passar alla infällda spanjoletter (även moderna) med fyrkanthål 8 mm. (7 mm på beställning.) Används på insidan av inåtgående fönster/fönsterdörrar eller utsidan av utåtgående fönsterdörrar. Vid spanjoletthandtag på båda sidor om dörren används Handtagskoppling 4502 för att koppla ihop utsidans handtag med insidans. Till utåtgående fönster används 4511H/V

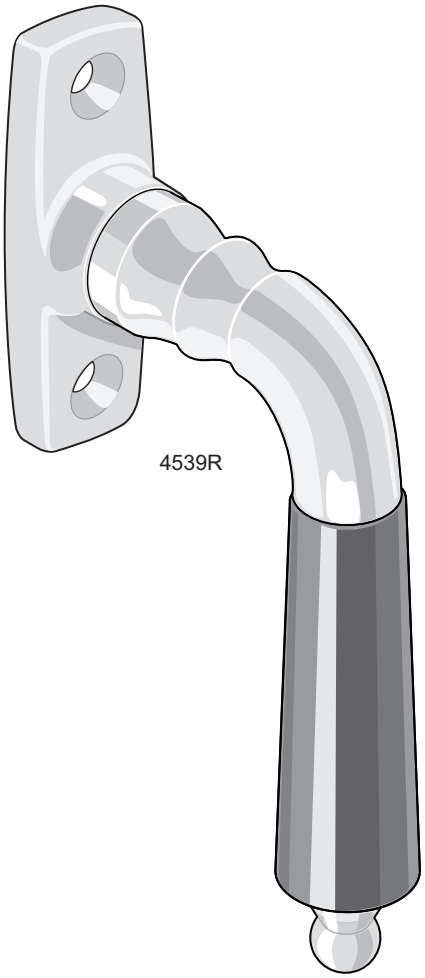

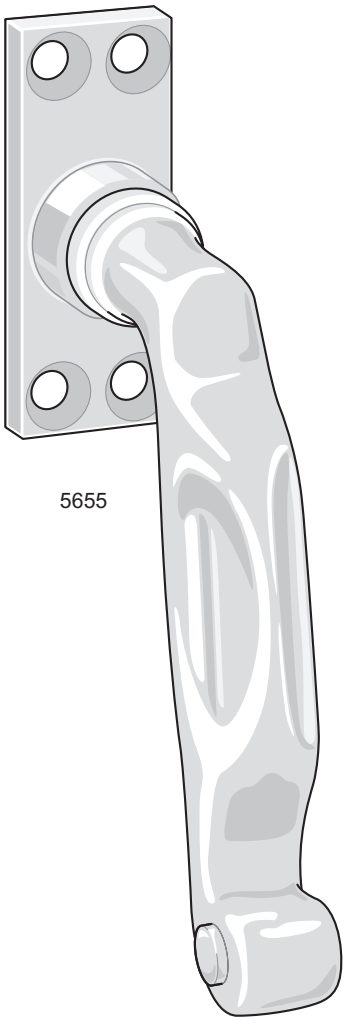

Spanjoletthandtag 4539R

Förebild:	Saknas. Harmonierar med dörrtrycke 5539
Tänkt tidsperiod:	Mässing 1880 - 1910, förnicklat 1895 - 1910
Material:	Mässing med svart trägrepp
Ytbehandling:	
Lagerhålls:	Obehandlat och förnicklat
Storlek/mått:	Tapplängd 43 mm. Hålavstånd 43 mm
Rek. skruv:	TKFS 7 x 1” M/MN
Förpackning:	1 st med eller utan skruv
Övrigt:	Passar alla infällda spanjoletter (även moderna) med fyrkanthål 8 mm. (7 mm på beställning.) Används på inåtgående fönster/ fönsterdörrar. Till utåtgående fönster används 4539H/V. Spanjoletthandtag med trägrepp bör ej användas på fönsterdörrs utsida (ej väderbeständigt).

Spanjoletthandtag 5655

Förebild:	Espagnolettfabriken Fix nr 5
Tidsperiod:	1920-tal - 1940
Material:	Mässing
Ytbehandling:	
Lagerhålls:	Obehandlat och förnicklat
Storlek/mått:	Tapplängd 43 mm
Rek. skruv:	TFS 6 x ¾” M/MN
Förpackning:	1 st med eller utan skruv
Övrigt:	För inåtgående bågar. Passar alla infällda spanjoletter (även moderna) med fyrkanthål 8 mm.

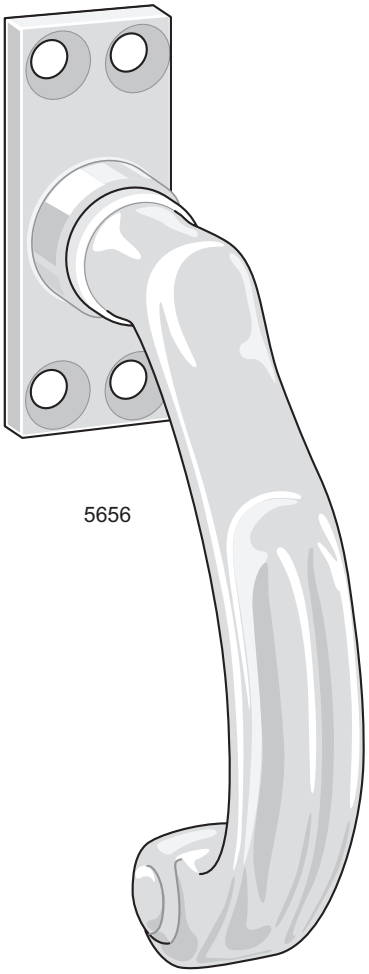

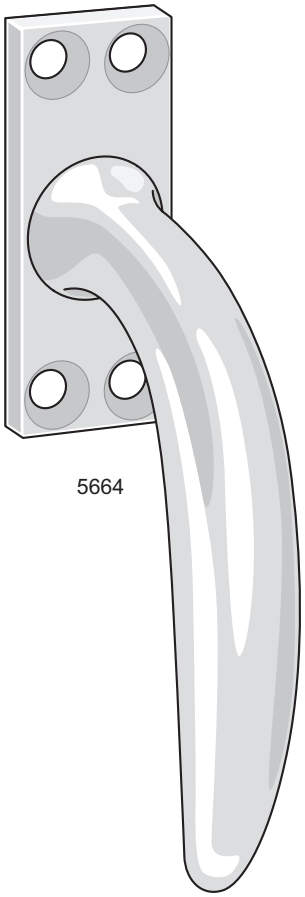

Spanjoletthandtag 5656

Förebild:	Espagnolettfabriken Fix nr 6
Tidsperiod:	1920-tal - 1940
Material:	Mässing
Ytbehandling:	
Lagerhålls:	Obehandlat och förnicklat
Storlek/mått:	Tapplängd 43 mm
Rek. skruv:	TFS 6 x ¾” M/MN
Förpackning:	1 st med eller utan skruv
Övrigt:	För inåtgående bågar. Passar alla infällda spanjoletter (även moderna) med fyrkanthål 8 mm.

Spanjoletthandtag 5664

Förebild:	Espagnolettfabriken Fix nr 14
Tidsperiod:	ca 1930 - 1965
Material:	Mässing
Ytbehandling:	
Lagerhålls:	Obehandlat och förnicklat
Storlek/mått:	Tapplängd 43 mm
Rek. skruv:	TFS 6 x ¾” M/MN
Förpackning:	1 st med eller utan skruv
Övrigt:	För inåtgående bågar. Passar alla infällda spanjoletter (även moderna) med fyrkanthål 8 mm.

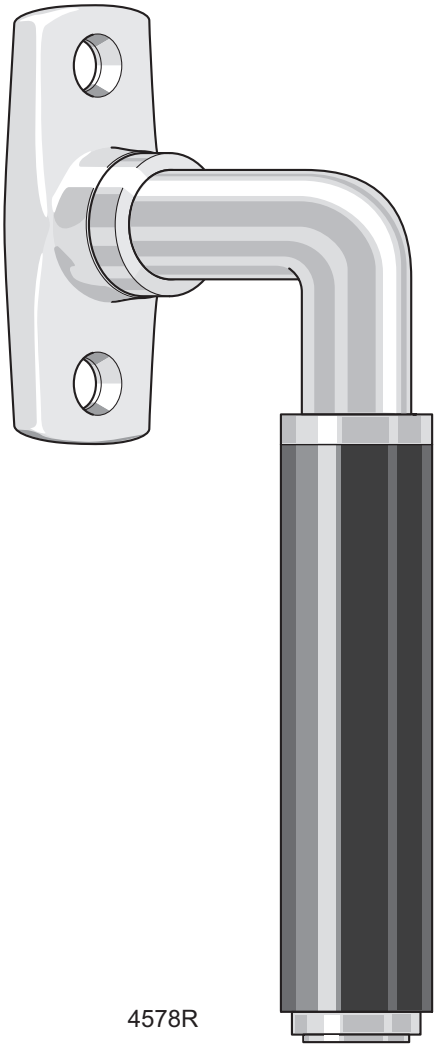

4578R

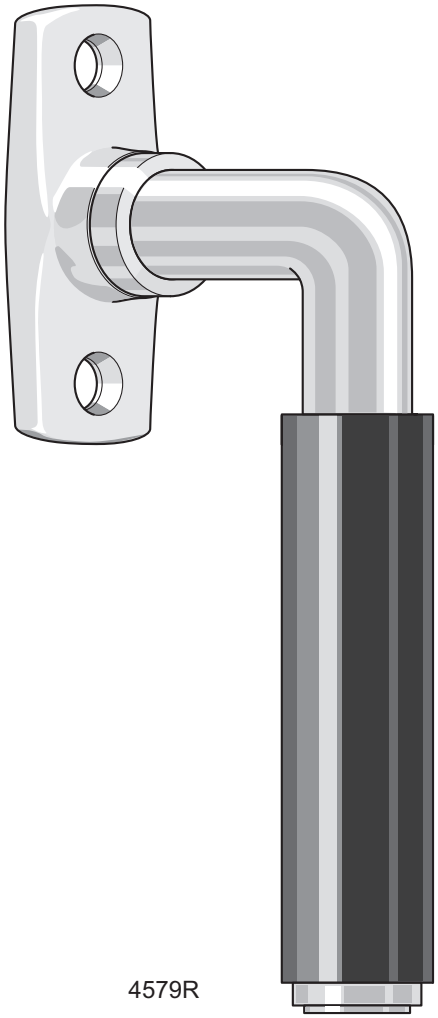

4579R

Spanjoletthandtag 4578R

Förebild:	Saknas. Harmonierar med dörrtrycke 5578
Tänkt tidsperiod:	1930 - 1965
Material:	Mässing med svart bakelitgrepp
Ytbehandling:	
Lagerhålls:	Förnicklat
Storlek/mått:	Tapplängd 43 mm. Hålavstånd 43 mm
Rek. skruv:	TKFS 7 x 1” M/MN
Förpackning:	1 st med eller utan skruv
Övrigt:	Passar alla infällda spanjoletter (även moderna) med fyrkanthål 8 mm. (7 mm på beställning.). Används på inåtgående fönster/ fönsterdörrar. Till utåtgående fönster används 4578H/V

Spanjoletthandtag 4579R

Förebild:	Saknas. Harmonierar med dörrtrycke 5579
Tänkt tidsperiod:	1930 - 1965
Material:	Mässing med svart bakelitgrepp
Ytbehandling:	
Lagerhålls:	Förnicklat
Storlek/mått:	Tapplängd 43 mm. Hålavstånd 43 mm
Rek. skruv:	TKFS 7 x 1” M/MN
Förpackning:	1 st med eller utan skruv
Övrigt:	Passar alla infällda spanjoletter (även moderna) med fyrkanthål 8 mm. (7 mm på beställning.) Används på inåtgående fönster/ fönsterdörrar. Till utåtgående fönster används 4579H/V

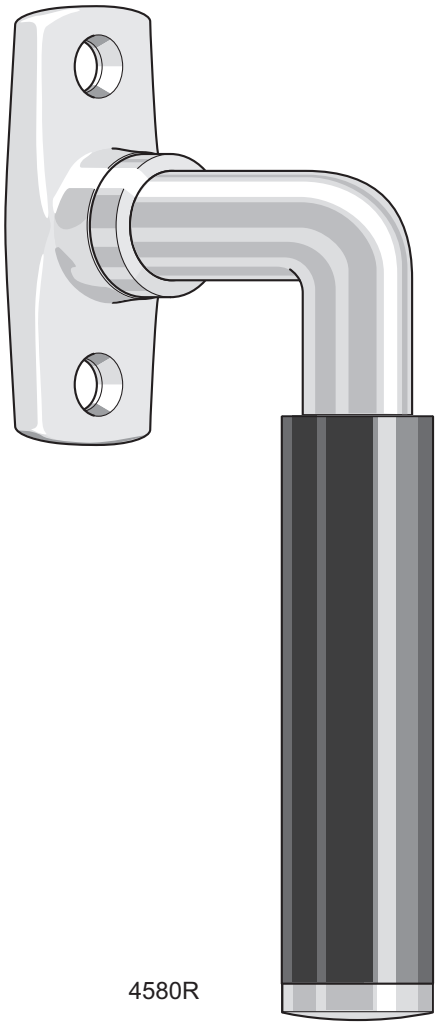

4580R

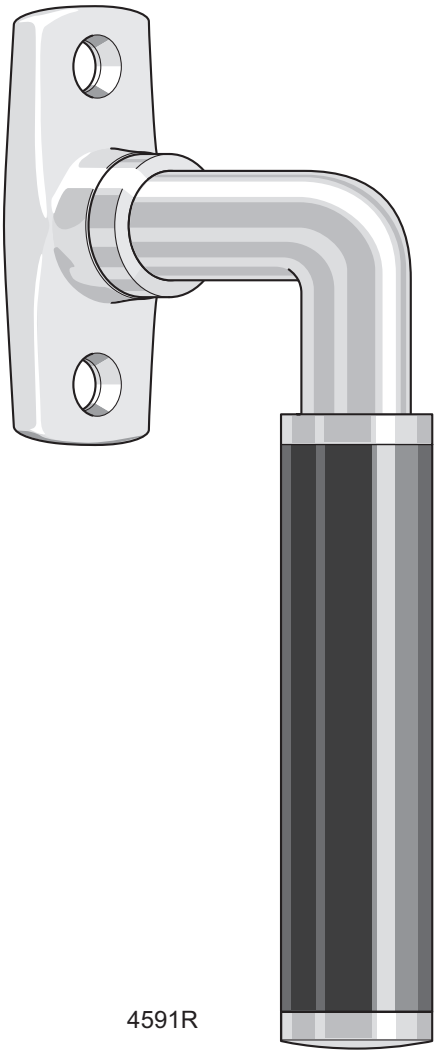

4591R

Spanjoletthandtag 4580R

Förebild:	Saknas. Harmonierar med dörrtrycke 5580
Tänkt tidsperiod:	1945 - 1970
Material:	Mässing med svart bakelitgrepp
Ytbehandling:	
Lagerhålls:	Förnicklat
Storlek/mått:	Tapplängd 43 mm. Hålavstånd 43 mm
Rek. skruv:	TKFS 7 x 1” M/MN
Förpackning:	1 st med eller utan skruv
Övrigt:	Passar alla infällda spanjoletter (även moderna) med fyrkanthål 8 mm. (7 mm på beställning.) Används på inåtgående fönster/ fönsterdörrar. Till utåtgående fönster används 4580H/V

Spanjoletthandtag 4591R

Förebild:	Saknas. Harmonierar med dörrtrycke 5591
Tänkt tidsperiod:	1945 - 1970
Material:	Mässing med svart bakelitgrepp
Ytbehandling:	
Lagerhålls:	Förnicklat
Storlek/mått:	Tapplängd 43 mm. Hålavstånd 43 mm
Rek. skruv:	TKFS 7 x 1” M/MN
Förpackning:	1 st med eller utan skruv
Övrigt:	Passar alla infällda spanjoletter (även moderna) med fyrkanthål 8 mm. (7 mm på beställning.) Används på inåtgående fönster/ fönsterdörrar. Till utåtgående fönster används 4591H/V

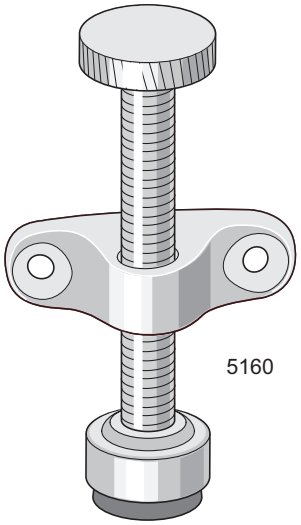

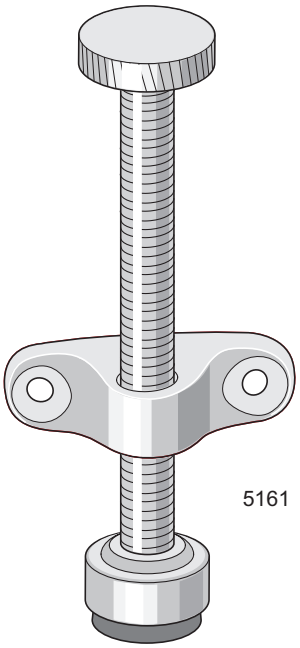

Fönsterhållare 5160

Förebild: Ferlins Handels- & Fabriks AB N:o 190
Tidsperiod: 1930-1950-tal
Material: Mässing
Ytbehandling:
Lagerhålls: Obehandlad och förnicklad
Rek. skruv: TFS 7 x 1” M/MN
Förpackning: 1 eller 10 st med eller utan skruv
Övrigt: Används som vädringsbeslag på inåtgående fönster
Lämplig för fönster med mötesbågar.
Kräver stabil fönsterbänk, helst av sten

Fönsterhållare 5161

Förebild: Ferlins Handels- & Fabriks AB N:o 190
Tidsperiod: 1930-1950-tal
Material: Mässing
Ytbehandling:
Lagerhålls: Obehandlad och förnicklad
Rek. skruv: TFS 7 x 1” M/MN
Förpackning: 1 eller 10 st med eller utan skruv
Övrigt: Används som vädringsbeslag på inåtgående fönster, där 5160 är för kort.
Lämplig för fönster med mötesbågar.
Kräver stabil fönsterbänk, helst av sten.

10. INNANFÖNSTERBESLAG

Beslag	Artikelnummer	Sid
Innanfönsterskruv	5064	102
Gångjärn	5030, 5031, 5107, 5108	101
Stängningsbeslag 2-luft	5070, 5080, 5081	102, 103
Stängningsbeslag 1-luft	5081, 5169, 5176	102, 103, 106
Reglar	5072, 5078, 5110, 5188	103, 104
Vervlar	5190, 5191, 5192, 5193, 5197, 5198	105, 106
Handtag	5835, 5897	191, 193
Gångjärnspinne	5030P	106

N:o 610 Bladreglar,

blanka.

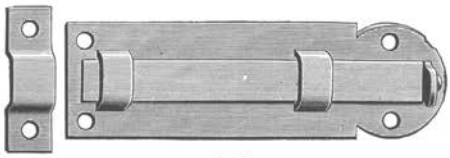

2½".

Dimension	Pris pr duss., kronor	
	Med krampor	Utan krampor
1½"	1: 20	1: 10
2"	1: 20	1: 10
2½"	1: 30	1: 20
3"	1: 45	1: 35
3½"	1: 60	1: 50
4"	2: 25	2: 10

Packas i kartonger om 3 duss.

N:o 611 Bladreglar,

blanka.

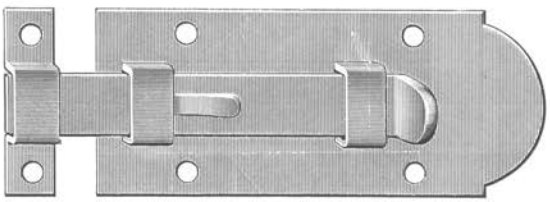

3".

Dimension	Pris pr duss.
2"	1: 50 Kr.
2½"	1: 75 »
3"	2: — »
4"	2: 75 »
5"	3: 75 »
6"	5: — »

Packas i kartonger om 1 duss.

Fönsteraspar.

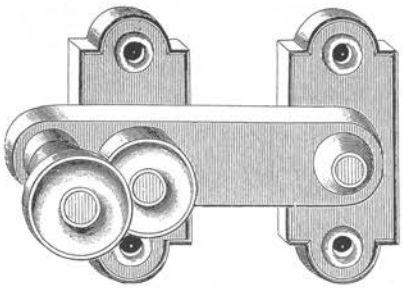

N:o 157, af messing.
» *158*, förnicklade.

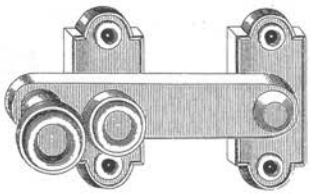

N:o 159, af messing.
» *160*, förnicklade.

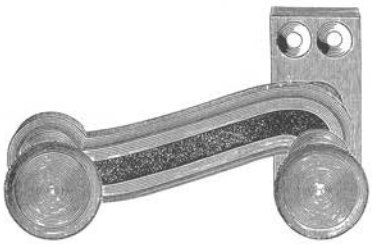

N:o 459, af messing.

Priorverken Katalog 1919, sid 53 - Låsfabriksaktiebolaget E.A.Næsman & C:O Katalog 1898, sid 126

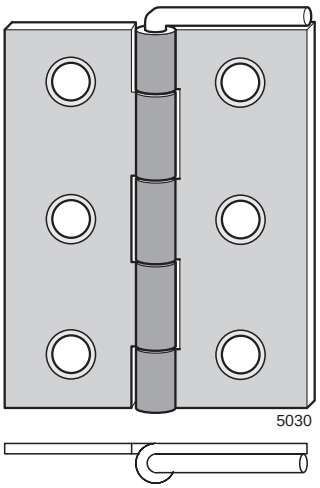

Gångjärn 5030

Förebild:	Eskilstuna Jernmanufaktur N:o 75ls halvbreda
Tidsperiod:	ca 1870 - 1950
Material:	Kallvalsat höghållfast stål
Ytbehandling:	
Lagerhålls:	Obehandlat och elförzinkat
Storlek:	2” x 1½” med lös pinne
Varianter:	Med stålpinne **5030** Med mässingpinne **5030M**
Rek. skruv:	TFS 5 x 1”
Förpackning:	1, 20 eller 100 st med eller utan skruv
Övrigt:	Reservpinnar se 5030P sid 106

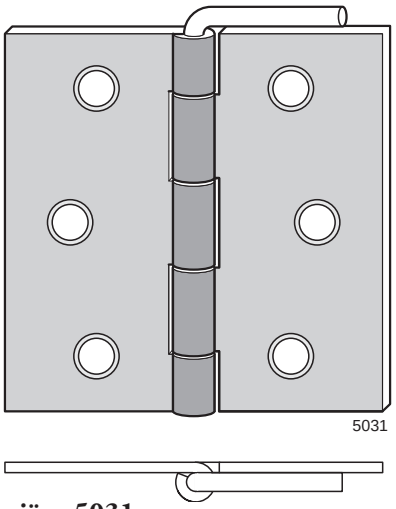

Gångjärn 5031

Förebild:	Eskilstuna Jernmanufaktur N:o 75ls fyrkantiga
Tidsperiod:	ca 1870 - 1950
Material:	Kallvalsat höghållfast stål
Ytbehandling:	
Lagerhålls:	Obehandlat och elförzinkat
Storlek:	2” x 2” med lös pinne
Varianter:	Med stålpinne **5031** Med mässingpinne **5031M**
Rek. skruv:	TFS 5 x 1”
Förpackning:	1, 20 eller 100 st med eller utan skruv
Övrigt:	Reservpinnar se 5030P sid 106

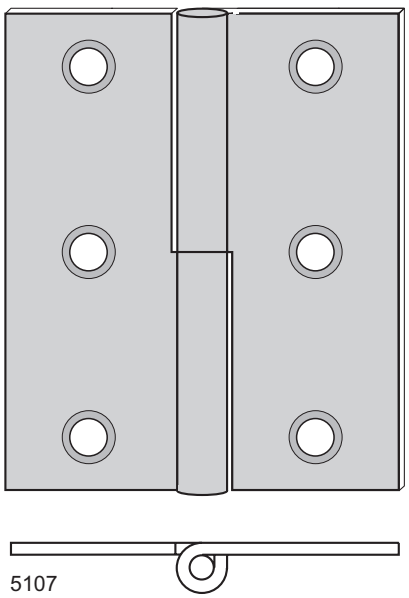

Innanfönstergångjärn 5107

Förebild:	Aug Stenman N:o 5004-2½”
Tidsperiod:	1870-1940
Material:	Kallvalsat höghållfast stål
Ytbehandling:	
Lagerhålls:	Obehandlat
Mot lev.tid:	Elförzinkat
Storlek:	2½”
Varianter:	Höger och vänster (H visas)
Rek. skruv:	TFS 6 x 1”
Förpackning:	1 eller 10 st med eller utan skruv

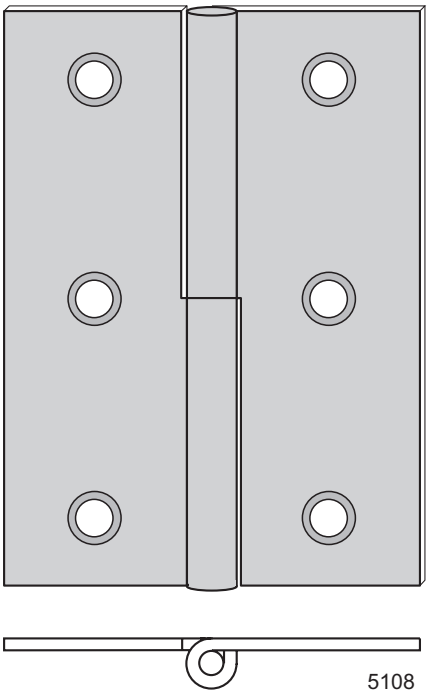

Innanfönstergångjärn 5108

Förebild:	Aug Stenman N:o 5004-3”
Tidsperiod:	1870-1940
Material:	Kallvalsat höghållfast stål
Ytbehandling:	
Lagerhålls:	Obehandlat
Mot lev.tid:	Elförzinkat
Storlek:	3”
Varianter:	Höger och vänster (H visas)
Rek. skruv:	TFS 6 x 1”
Förpackning:	1 eller 10 st med eller utan skruv

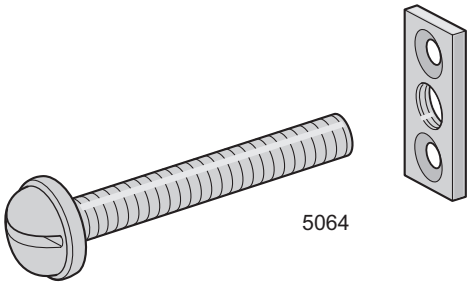

Innanfönsterskruv 5064 inkl bricka

Förebild: E A Næsman & Co Nr 197 och 198
Tidsperiod: ca 1850 - 1970
Material: Mässing
Ytbehandling:
Lagerhålls: Obehandlad och förnicklad
Storlek: ¼” x 2”
Rek. skruv: TFS 5 x 5/8” M/MN
Förpackning: 1, 10 eller 100 st med eller utan skruv för brickan
Övrigt: Används för innerbågar som möts stumt på mittpostens rumssida

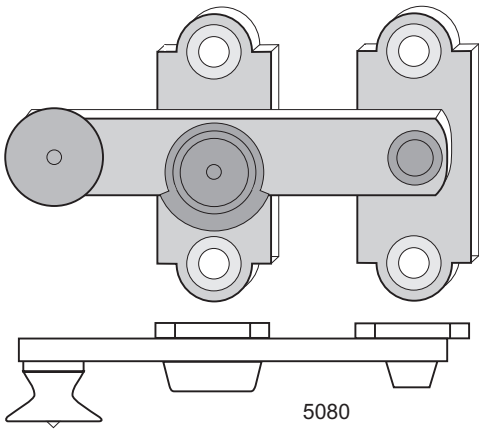

Fönsterklinka 5080

Förebild: E A Næsman & Co nr 159
Tidsperiod: ca 1860 - 1950
Material: Mässing
Ytbehandling:
Lagerhålls: Obehandlad och förnicklad
Rek. skruv: TFS 6 x ¾” M/MN
Förpackning: 1 eller 10 st med eller utan skruv

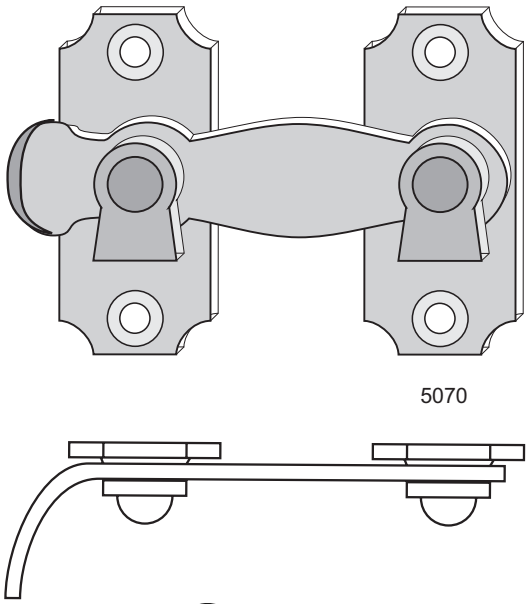

Fönsterklinka 5070

Förebild: Aug Stenman Nr 146
Tidsperiod: ca 1900 - 1960
Material: Kallvalsat höghållfast stål
Ytbehandling:
Lagerhålls: Obehandlat
Mot lev.tid: Elförzinkat
Rek. skruv: TFS 5 x ¾”
Förpackning: 1 eller 10 st med eller utan skruv

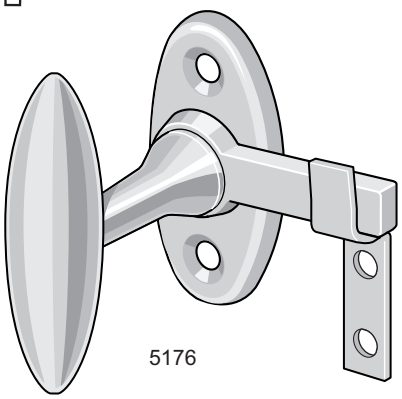

Fönsterklinka 5176

Förebild: Låsbolaget N:o 676
Tidsperiod: 1910-1970
Material: Mässing
Ytbehandling:
Lagerhålls: Obehandlad och förnicklad
Rek. skruv: TFS 6 x ¾” M/MN
TKS 5 x 5/8” M/MN till haken
Förpackning: 1 eller 10 st med eller utan skruv
Övrigt: Hake ingår men kan även fås separat. Används även som skåpbeslag

Lösrutsvred 5081

Förebild: Låsfabriks AB E A Næsman & Co Nr 181
Tidsperiod: 1850-1930
Material: Kallvalsat höghållfast stål
Grepp av mässing
Ytbehandling:
Lagerhålls: Obehandlat
Rek. skruv: TFS 4 x ¾”
Förpackning: 1 eller 10 st med eller utan skruv
Övrigt: Används förutom som innanfönsterlås även som stängningsbeslag för s k lättrutor

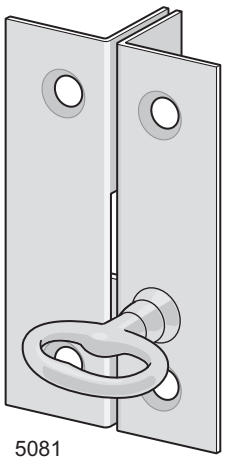
5081

Bladregel 5110

Förebild: Aug Stenman N:o 610
Tidsperiod: 1880 - 1975
Material: Kallvalsat stål
Ytbehandling:
Lagerhålls: Obehandlat
Mot lev.tid: Elförzinkat
Storlek: 2”
Varianter: Med krampa eller bleck
Rek. skruv: TKS 2 x ½” till regel och krampa,
TFS 2 x ½” till bleck
Förpackning: 1 eller 10 st med eller utan skruv
Övrigt: Används med krampa då innerbågen ligger i liv med karmens insida.
Används med bleck när karmen går utanför bågen.
Varje del kan erhållas separat

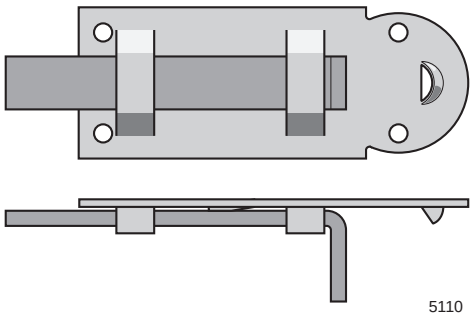
5110

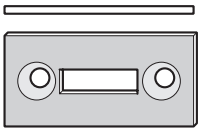
5110

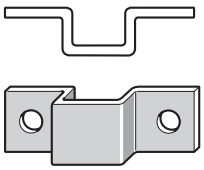
5110

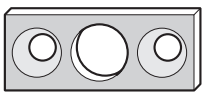
5188

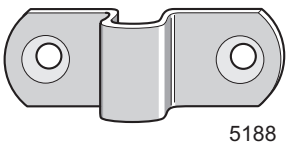
5188

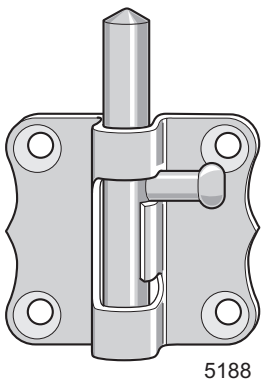
5188

Fönsterregel 5188

Förebild: Aug. Stenman N:o 33
Tidsperiod: ca 1930 - 1970
Material: Mässing
Ytbehandling:
Lagerhålls: Obehandlad och förnicklad
Varianter: Med krampa eller bleck
Rek. skruv: TFS 5 x 5/8” M/MN
Förpackning: 1 eller 10 st med eller utan skruv
Övrigt: Används med krampa då innerbågen ligger i liv med karmens insida.
Används med bleck när karmen går utanför bågen.
Varje del kan erhållas separat

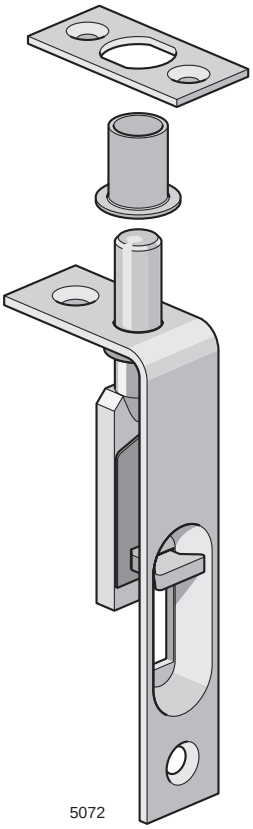

Kantregel 5072

Förebild:	Aug Stenman Nr 72
Tidsperiod:	ca 1890 - 1960
Material:	Kallvalsat stål
Ytbehandling:	
Lagerhålls:	Obehandlat
Mot lev.tid:	Elförzinkat
Storlek:	2½”
Rek. skruv:	Regel TFS 5 x 5/8”
	Bleck TFS 2 x ½”
Förpackning:	1 eller 10 st med eller utan skruv
Övrigt:	Kan erhållas med bleck eller hylsa (eller både-och)
	Till hylsan finns islagsdorn **5072D**

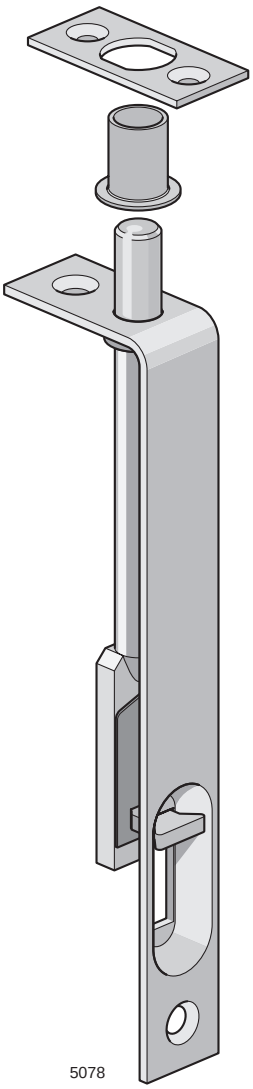

Kantregel 5078

Förebild:	Aug Stenman Nr 72
Tidsperiod:	ca 1890 - 1960
Material:	Kallvalsat stål
Ytbehandling:	
Lagerhålls:	Obehandlat
Mot lev.tid:	Elförzinkat
Storlek:	4”
Rek. skruv:	Regel TFS 5 x 5/8”
	Bleck TFS 2 x ½”
Förpackning:	1 eller 10 st med eller utan skruv
Övrigt:	Kan erhållas med bleck eller hylsa (eller både-och)
	Till hylsan finns islagsdorn **5072D**

Vervel 5190

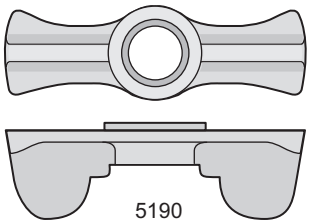

Förebild: Aug. Stenman N:o 294
Tidsperiod: ca 1880 -1950
Material: Segjärn
Ytbehandling:
Lagerhålls: Obehandlad
Mot lev.tid: Elförzinkad
Rek. skruv: TFS 8 x 1¼”
Förpackning: 1 eller 10 st med eller utan skruv
Övrigt: Slittråd 5191 rekommenderas som tillbehör. Till varje vervel 5190 används 2 slittrådar

Vervel 5192

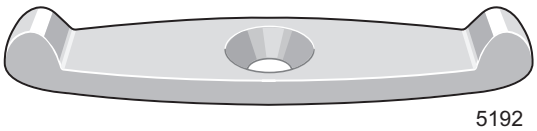

Förebild: Aug. Stenman N:o 292
Tidsperiod: 1880 - 1950
Material: Segjärn
Ytbehandling:
Lagerhålls: Obehandlad
Mot lev.tid: Elförzinkad
Rek. skruv: TFS 9 x 1”
Förpackning: 1 eller 10 st med eller utan skruv
Övrigt: Används på 2-lufts innerbågar som är falsade i mittposten. Slittråd 5191 rekommenderas som tillbehör. Till varje vervel 5192 används 2 slittrådar

Vervel 5193

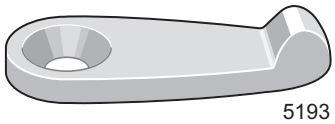

Förebild: Aug. Stenman N:o 293
Tidsperiod: 1880 - 1950
Material: Segjärn
Ytbehandling:
Lagerhålls: Obehandlad
Mot lev.tid: Elförzinkad
Rek. skruv: TFS 9 x 1”
Förpackning: 1 eller 10 st med eller utan skruv
Övrigt: Används på 1-lufts innerbåge som är falsad i karmen. Slittråd 5191 rekommenderas som tillbehör. Till varje vervel 5193 används en slittråd

Vervel 5197

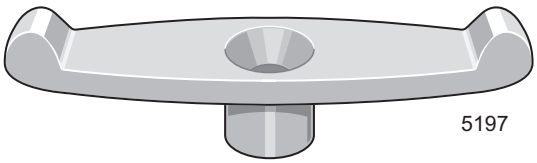

Förebild: Aug. Stenman N:o 297
Tidsperiod: 1880 - 1950
Material: Segjärn
Ytbehandling:
Lagerhålls: Obehandlad
Mot lev.tid: Elförzinkad
Rek. skruv: TFS 9 x 1½”
Förpackning: 1 eller 10 st med eller utan skruv
Övrigt: Används på överfalsade 2-lufts innerbågar med mittpost. Slittråd 5191 rekommenderas som tillbehör. Till varje vervel 5197 används 2 slittrådar

Vervel 5198

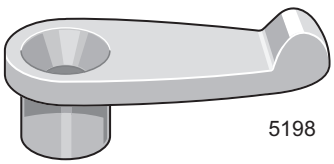

Förebild: Aug. Stenman N:o 298
Tidsperiod: 1880 - 1950
Material: Segjärn
Ytbehandling:
Lagerhålls: Obehandlad
Mot lev.tid: Elförzinkad
Rek. skruv: TFS 9 x 1½”
Förpackning: 1 eller 10 st med eller utan skruv
Övrigt: Används på överfalsad 1-lufts innerbåge. Slittråd 5191 rekommenderas som tillbehör. Till varje vervel 5198 används en slittråd

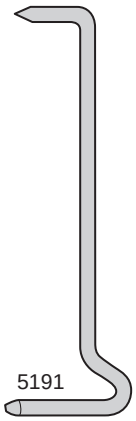

Slittråd 5191

Förebild: Borggårds Bruk Art. 118
Tidsperiod: Ca 1885 - 1970
Material: Stål
Ytbehandling:
Lagerhålls: Obehandlad
Mot lev.tid: Elförzinkad
Förpackning: 1, 10 eller 100 st
Övrigt: Används tillsammans med vervel 5190, 5192, 5193, 5197, 5198, 6022 eller 6023

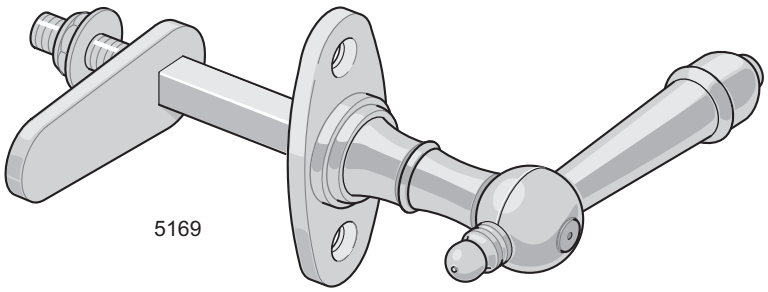

Innanfönsterklinka 5169

Förebild: Låsfabriks AB E A Næsman & Co Nr 269
Tidsperiod: ca 1860-1950
Material: Mässing, regel av stål
Ytbehandling:
Lagerhålls: Obehandlad
Mot lev.tid: Förnicklad
Rek. skruv: TFS 5 x 5/8” M/MN
Förpackning: 1 eller 10 st med eller utan skruv
Övrigt: Om slutbleck önskas, väljs 5144
Om styrbleck önskas, väljs 5145
Används för innanfönster med enkelbåge (enlufts) med tjocklek 24-33 mm
Vid tunnare båge används 5168

Gångjärnspinne 5030P

Förebild: Eskilstuna Jernmanufaktur N:o 75ls
Tidsperiod: ca 1870 - 1950
Material: Kalldraget stål, mässing
Ytbehandling:
Lagerhålls: Obehandlat
Mot lev.tid: Elförzinkat
Storlek/mått: Diameter 2,6 mm. Längd 50 mm
Varianter: Stål: **5030P**
Mässing: **5030P M**
Förpackning: 1 eller 10 st
Övrigt: Passar gångjärn 5030, 5031
Tips: Låt alltid pinnen sitta kvar i den delen av gångjärnet som sitter på karmen, när innerbågen tas ner, så kommer pinnen inte bort

11. ÖVRIGA FÖNSTERBESLAG

Beslag	Art.nr	Sid
Koppelhake	4009, 5026, 5151	108
Koppelgångjärn	5321, 5325	109
Bärtapp	5125	108
Pivotfönstergångjärn	2043	59
Slutbleck f pivotfönster	4014	109
Handtagskoppling f spanjoletthandtag	4502	108
Spanjolettnyckelskylt	5682	110
Fönsterventil	4010	110
Fönsterkätting	4008	109
Kantregel	5180	180

Koppelgångjärn m. m.

3″ N:o 206.

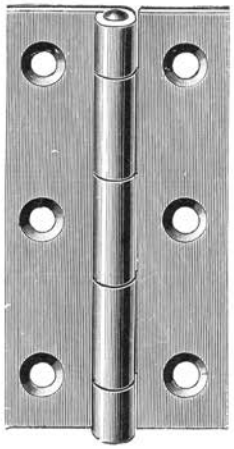

2½″ N:o 201.

N:o 26. **Koppelhake.**

N:o 25. **Bärtapp med bricka.**

Artikel	Utan skruv Pris Kr. pr duss. par	Med skruv Pris Kr. pr duss. par
N:o 201 2½″ Smala Koppelgångjärn med mässingssprint	1: 60	2: 05
» 201 3″ » » » »	2: 35	2: 90
» 202 2½″ Halvbreda » » »	1: 75	2: 20
» 202 3″ » » » »	2: 75	3: 30
» 206 2½″ Koppelgångjärn med mässingssprint	2: —	2: 55
» 206 3″ » » »	3: —	3: 60
» 206 3½″ » » »	4: —	4: 75
	pr 100 st.	
N:o 26 Koppelhakar	1: 40	2: 30
» 25 Bärtappar	1: 20	—
» 25 Brickor till bärtappar	1: 20	1: 80

Koppelgångjärn packas i kartonger om 1 duss. par, Koppelhakar i kartonger om 500 st. samt Bärtappar med Brickor 100 st. i varje kartong.

Aug. Stenman Katalog 1934, sid 53

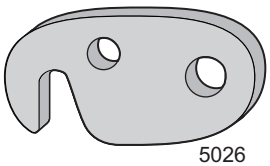

5026

Koppelhake 5026

Förebild: Aug Stenman N:o 26
Tidsperiod 1890-1950
Material: Kallvalsat stål
Ytbehandling:
Lagerhålls: Obehandlat och elförzinkat
Rek. skruv: TKS 7 x 1”
Förpackning: 1, 10 eller 100 st med eller utan skruv
Övrigt: Används tillsammans med bärtapp 5125

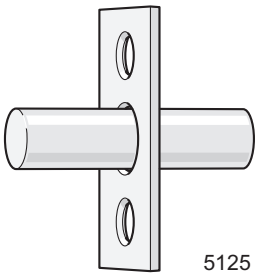

5125

Bärtapp 5125

Förebild: Aug Stenman N:o 25
Tidsperiod: 1890-1950
Material: Kallvalsat och kalldraget stål
Ytbehandling:
Lagerhålls: Obehandlat
Mot lev.tid: Elförzinkat
Rek. skruv: TFS 4 x ¾”
Förpackning: 1 eller 10 st tapp + bricka
Övrigt: Används tillsammans med koppelhake 5026

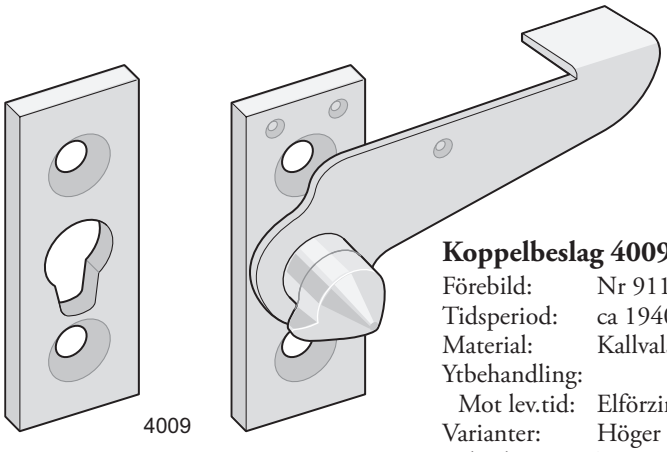

4009

Koppelbeslag 4009

Förebild: Nr 911, ”Grönlunds Patent”
Tidsperiod: ca 1940 - 1970
Material: Kallvalsat höghållfast stål
Ytbehandling:
Mot lev.tid: Elförzinkat
Varianter: Höger och vänster (H visas)
Rek. skruv: TFS 7x¾”
Förpackning: 1 alt 10 st med eller utan skruv
Övrigt: Används främst på pivotfönster

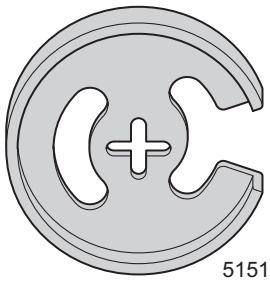

5151

Koppelhake 5151

Förebild: Aug. Stenman Nr 51
Tidsperiod: 1950-1980-tal
Material: Kallvalsat höghållfast stål
Ytbehandling:
Lagerhålls: Elförzinkat
Rek. skruv: TKS 7 x ¾”
Förpackning: 1,10 eller 100 st med eller utan skruv
Övrigt: Kan ersätta många andra svåranskaffade koppelhakar från 1930- till 1950-tal

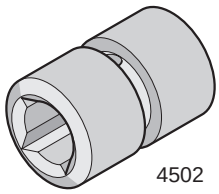

4502

Handtagskoppling 4502

Material: Mässing
Ytbehandling:
Lagerhålls: Obehandlat
Storlek/mått: ø16 x 25 mm. 8 mm fyrkant
Förpackning: 1 eller 10 st
Övrigt: Handtagskopplingen används på fönsterdörr som har både in- och utvändiga spanjoletthandtag, för att utsidans handtag skall kunna öppna spanjoletten. Brytspåret i kopplingen förhindrar att insidans spärrade handtag skall överbelastas vid obehörigt försök till öppnande utifrån.

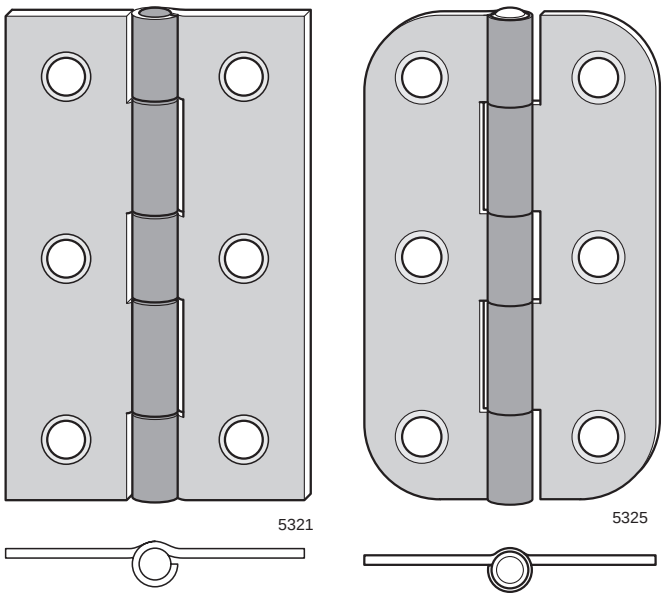

Koppelgångjärn 5321

Förebild: Aug Stenman N:o 201
Tidsperiod: 1900 - 1975
Material: Kallvalsat höghållfast stål
Ytbehandling:
Lagerhålls: Obehandlat
Storlek: 2½”
Rek. skruv: TFS 5 x 1”
Förpackning: 1 eller 10 st med eller utan skruv

Koppelgångjärn 5325

Förebild: Aug Stenman N:o 1201
Tidsperiod: Efter 1945
Material: Kallvalsat höghållfast stål
Ytbehandling:
Lagerhålls: Elförzinkat
Storlek: 2½”
Rek. skruv: TFS 6 x 1”
Förpackning: 1 eller 10 st med eller utan skruv

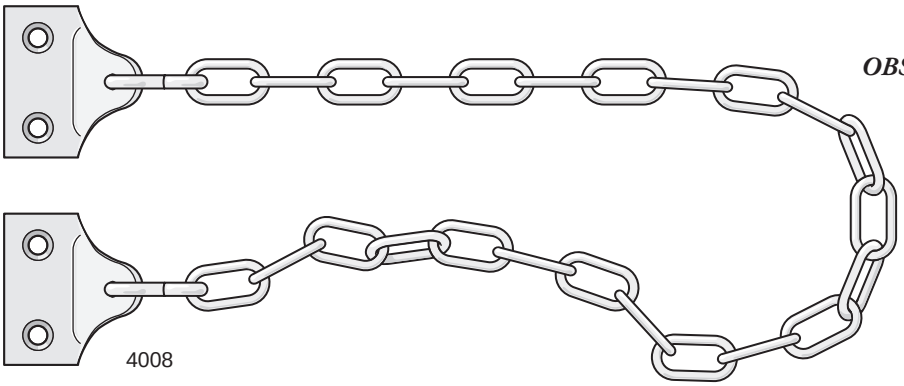

OBS! 1/2 storlek

Fönsterkätting 4008

Förebild: L M Ericssons f d huvudfabrik
Telefonplan, Hägersten B
Tidsperiod: 1930-1970
Material: Stål
Ytbehandling:
Lagerhålls: Elförzinkad
Storlek/mått: Längd 450 mm
Varianter: Andra längder offereras
Rek. skruv: TFS 7x1” Z
Förpackning: 1 st med eller utan skruv
Övrigt: Används som öppningsbegränsare på underkantshängda inåtgående fönster.
Hakas av vid fönsterputsning

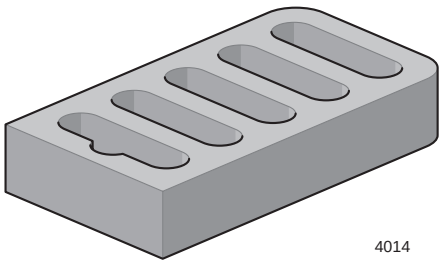

Slutbleck 4014

Förebild: Beco Mekaniska Verkstad
Tidsperiod: 1955 - 1990
Material: Mässing
Ytbehandling:
Mot lev.tid: Obehandlad
Storlek/mått: 30 x 55 x 10 mm
Rek. skruv: TFS 4 x ¾” M
Förpackning: 1 st med eller utan skruv
Övrigt: Reservdel för trasigt plastslutbleck i pivotfönster med vertikal axel.
Slutblecket medger stängningsläge och 4 vädringslägen

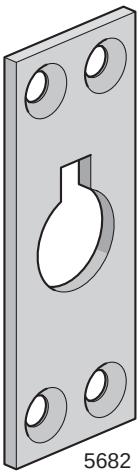

Spanjolettnyckelskylt 5682

Förebild:	Fix nr 52
Tidsperiod:	1925 - 1955
Material:	Mässing
Ytbehandling:	
Mot lev.tid:	Obehandlat och förnicklat
Storlek/mått:	20 x 54 mm
Rek. skruv:	TKFS 6 x 5/8” M/MN
Förpackning:	1 st med eller utan skruv
Övrigt:	Används på fönster med löst spanjoletthandtag eller fyrkantnyckel

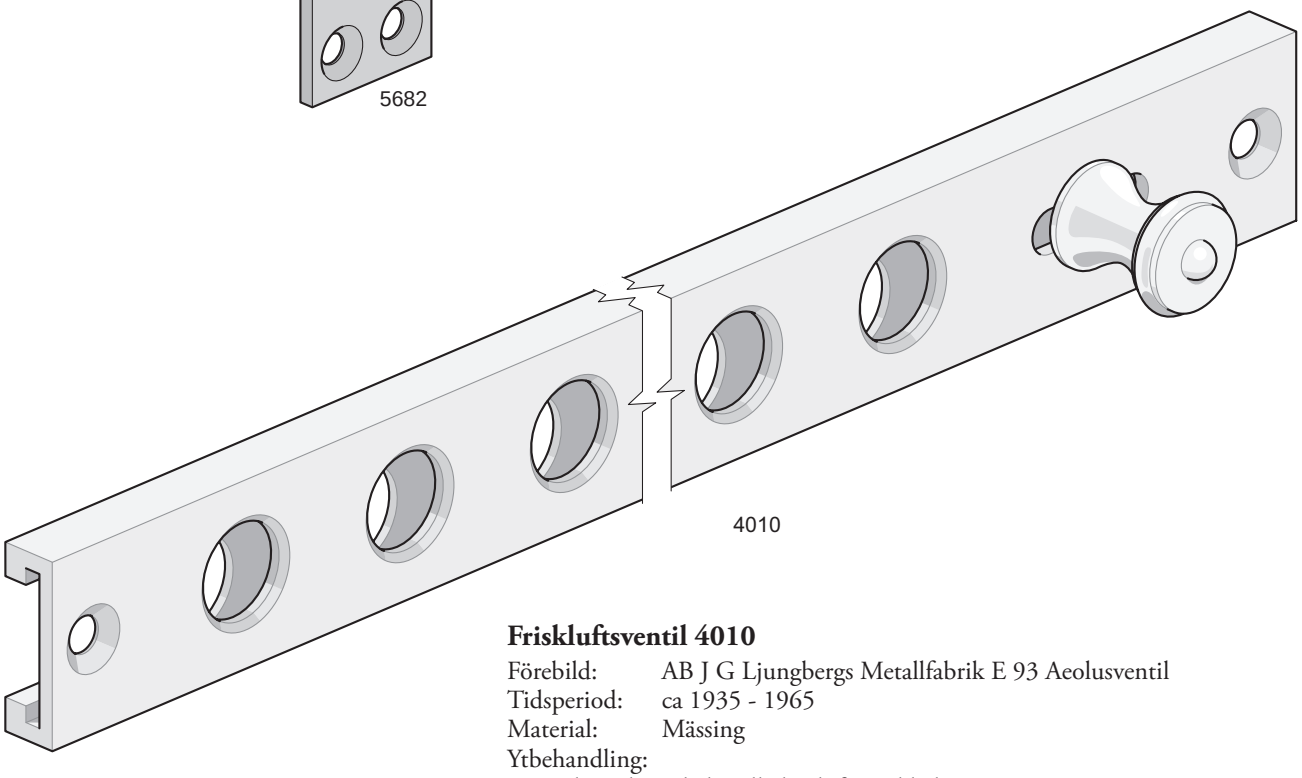

Friskluftsventil 4010

Förebild:	AB J G Ljungbergs Metallfabrik E 93 Aeolusventil
Tidsperiod:	ca 1935 - 1965
Material:	Mässing
Ytbehandling:	
Mot lev.tid:	Obehandlad och förnicklad
Storlek:	Standardlängder: 380, 408, 464, 520 mm
Varianter:	Längd 352, 436, 492 mm offereras
Rek. skruv:	TFS 9 x 1” M/MN
Förpackning:	1 st med eller utan skruv
Övrigt:	Skall fällas in helt i karm eller båge. Genomluftningsarea vid full öppning: 352 mm = 13,3 cm^2 380 mm = 14,6 cm^2 408 mm = 15,9 cm^2 436 mm = 17,2 cm^2 464 mm = 18,5 cm^2 492 mm = 19,9 cm^2 520 mm = 21,2 cm^2
Anmärkning:	Endast innerdon. Används tillsammans med på marknaden förekommande ytterdon.

12. DÖRRTRYCKEN OCH TILLBEHÖR

Dörrtrycken och dörrknoppar

Alla dörrtrycken utan tilläggsbeteckning är avsedda att monteras med träskruv.
Dörrtrycken med tilläggsbeteckning A levereras med skruv och nippel för genomgående fastsättning.

Användning	Art.nr	Sid	1850-tal	1860-tal	1870-tal	1880-tal	1890-tal	1900-tal	1910-tal	1920-tal	1930-tal	1940-tal	1950-tal	1960-tal	Std skylt	Sid	Nyckelskylt	Sid
Ytterdörrar																		
Pardörrar	5503	116			—	—	—	—	—	—					5401	140	5407	142
	5503A	116			—	—	—	—	—	—					5401A	140	5434KKA	143
	5517	128							—	—	—				5401	140	5407	142
	5517A	128							—	—	—				5401A	140	5434KKA	143
	5545	115	—	—	—	—	—	—	—						5444	138	5442	142
	5545A	115	—	—	—	—	—	—	—						5493A	138	5434KKA	143
	5547	126						—	—	—	—				5401	140	5407	142
	5547A	126						—	—	—	—				5401A	140	5434KKA	143
	5559	133									—				5425	140	5424	145
	5559A	133									—				5425A	140	-	
	5565	130								—	—				5425	140	5424	145
	5565A	130								—	—				5425A	140	-	
	5572	123				—	—	—	—	—					-		-	
	5587	131								—					5401	140	5407	142
	5587A	131								—					5401A	140	5434KKA	143
Enkeldörrar	5516	129							—	—	—				5493	138	6401	143
	5516A	129							—	—	—				5493A	138	5434KKA	143
	5542	134									—	—	—		5446	142	5416	146
	5542A	134									—	—	—		5441A	142	-	
	5554	135									—	—	—	—	5490	141	5416	146
	5554A	135									—	—	—	—	5490A	141	-	
	5557	127						—	—	—	—				5493	138	6401	143
	5557A	127						—	—	—	—				5493A	138	5434KKA	143
	5572	123				—	—	—	—	—					-		-	
	5588	132								—					5401	140	6401	143
	5588A	132								—					5401A	140	5434KKA	143

Forts.»

N:o 161, af brons, Cuivre pôli eller förnicklade.
Handtaget af *a, c, d, e, f* eller *g*.
Härtill skylt N:o 9. Se sid. 111.

Låsfabriksaktiebolaget E.A.Næsman & C:O Katalog 1898, sid 94

forts. 12. DÖRRTRYCKEN OCH TILLBEHÖR

Användning	Art.nr	Sid	1850-tal	1860-tal	1870-tal	1880-tal	1890-tal	1900-tal	1910-tal	1920-tal	1930-tal	1940-tal	1950-tal	1960-tal	Std skylt	Sid	Nyckelskylt	Sid
Innerdörrar	5503	116			—	—	—	—	—	—	—				5401	140	5407	142
	5503A	116			—	—	—	—	—	—	—				5401A	140	5431A	143
	5504	121				—	—	—	—						5458	139	5403	144
	5508	117				—	—	—	—	—					5419	138	5407	142
	5508A	117				—	—	—	—	—					6405A	139	5431A	143
	5511	120				—	—	—	—						5419	138	5407	142
	5511A	120				—	—	—	—						6405A	139	5431A	143
	5517	128							—	—	—				5401	140	5407	142
	5517A	128							—	—	—				5401A	140	5431A	143
	5525	124					—								5401	140	5407	142
	5525A	124					—								5401A	140	5431A	143
	5528	130								—	—	—	—		-		5407	142
	5537	120				—	—	—	—	—					-		5438	145
	5538	118				—	—	—	—	—					5419	138	5407	142
	5538A	118				—	—	—	—	—					6405A	139	5431A	143
	5539	119				—	—	—	—	—					5401	140	5407	142
	5539A	119				—	—	—	—	—					5401A	140	5431A	143
	5542	134									—	—	—		5446	142	5416	146
	5542A	134									—	—	—		5441A	142	-	
	5545	115	—	—	—	—	—	—	—						5444	138	5442	142
	5545A	115	—	—	—	—	—	—	—						5493A	138	5431A	143
	5547	126						—	—	—	—				5401	140	5407	142
	5547A	126						—	—	—	—				5401A	140	5431A	143
	5554	135									—	—	—	—	5490	141	5416	146
	5554A	135									—	—	—	—	5490A	141	-	
	5559	133									—	—			5425	140	5424	145
	5559A	133									—	—			5425A	140	-	
	5561	121				—	—	—	—	—					5461	139	5408	144
	5565	130													5425	140	5424	145
	5565A	130													5425A	140	-	
	5568	122													5468	139	5410	145
	5572	123				—	—	—	—	—					-		-	
	5578	136									—	—	—	—	5406, 5479	141 141	5411	146
	5579	136									—	—	—	—	5406, 5479	141 141	5411	146
	5580	137										—	—	—	5406, 5479	141 141	5411	146
	5587	131								—					5401	140	5407	142
	5587A	131								—					5401A	140	5431A	143
	5591	137										—	—	—	5406, 5479	141 141	5411	146
	5595	125					—	—	—						5401	140	5407	142
	5595A	125					—	—	—						5401A	140	5431A	143
	5597	133								—	—	—			5497	141	5491	146

Forts.»

forts. 12. DÖRRTRYCKEN OCH TILLBEHÖR

Tillbehör		Sid	
Insexnyckel	5500IN	156	
Roddarpinne	5500RP	155	
Roddarbussning	5599	155	
Stoppskruv	5500SS	156	
Spårring	5500SR	156	
Täckbricka	5400	155	

12a. Skyltar för träskruvsfastsättning

Tabellen visar vilka kombinationer av dörrtrycken och tillhörande skyltar, som i första hand rekommenderas. Eftersom alla dörrtrycken har samma halsdiameter (ø15 mm), kan de flesta kombinationer erhållas.

Artnr. Trycke	Sid	Std skylt	Sid	Nyckelskylt	Sid	Kombinerad	Sid	WC-behör	Sid	WC-behör	Sid
		Rund		Rund		Långskylt		Runt		Långskylt	
5503	116	5401	140	5407	142			3457	151		
5504	121	5458	139	5403	144						
5508	117	5419	138	5407	142			3457	151		
5511	120	5419	138	5407	142			3457	151		
5516	129	5493	138	6401	143						
5517	128	5401	140	5407	142	5467, 5451	148	3457	151	5451T	152
5525	124	5401	140	5407	142			3457	151		
5528	130	Ingår		5407	142			3457	151		
5537	120	Ingår		5438	145						
5538	118	5419	138	5407	142			3457	151		
5539	119	5401	140	5407	142			3457	151		
5542	134	5446	142	5416	146	5451	148			5451T	152
5545	115	5444	138	5442	142			3457	151		
5547	126	5401	140	5407	142	5467, 5451	148	3457	151	5451T	152
5554	135	5490	141	5416	146	5451	148			5451T	152
5557	127	5493	138	6401	143						
5559	133	5425	140	5424	145	5477	147	3457	151		
5561	121	5461	139	5408	144						
5565	130	5425	140	5424	145	5477	147	3457	151		
5568	122	5468	139	5410	145						
5572	123	-		-		Ingår					
5578	136	5406	141	5411	146	5455, 5495	149, 150	5463	151	3455	154
5579	136	5406	141	5411	146	5455, 5495	149, 150	5463	151	3455	154
5580	137	5479	141	5411	146	5450, 5495	149, 150	5463	151	3450	153
5587	131	5401	140	5407	142	5477	147	3457	151		
5588	132	5493	138	6401	143						
5591	137	5479	141	5411	146	5450, 5495	149, 150	5463	151	3450	153
5595	125	5401	140	5407	142			3457	151		
5597	133	5497	141	5491	146						

Forts.»

forts. 12. DÖRRTRYCKEN OCH TILLBEHÖR

12b. Skyltar för genomgående fastsättning

Tabellen visar vilka kombinationer av dörrtrycken och tillhörande skyltar, som i första hand rekommenderas.
Eftersom alla dörrtrycken har samma halsdiameter (ø15 mm), kan de flesta kombinationer erhållas.

Art.nr								Nyckelskylt	
Trycke	Sid	Std skylt	Sid	Nyckelskylt	Sid	WC-behör	Sid	Rund	Sid
		Rund		Rund		Runt		Ytterdörr	
5503A	116	5401A	140	5431A	143	3457A	151	5434KKA	143
5508A	117	6405A	139	5431A	143	3457A	151		
5511A	120	6405A	139	5431A	143	3457A	151		
5516A	129	5493A	138	5431A	143			5434KKA	143
5517A	128	5401A	140	5431A	143	3457A	151	5434KKA	143
5525A	124	5401A	140	5431A	143	3457A	151		
5538A	118	6405A	139	5431A	143	3457A	151		
5539A	119	5401A	140	5431A	143	3457A	151		
5542A	134	5441A	142	o					
5545A	115	5493A	138	5431A	143	3457A	151	5434KKA	143
5547A	126	5401A	140	5431A	143	3457A	151	5434KKA	143
5554A	135	5490A	141	o					
5557A	127	5493A	138	5431A	143			5434KKA	143
5559A	133	5425A	140	o		3457A	151		
5565A	130	5425A	140	o		3457A	151		
5572A	123								
5587A	131	5401A	140	5431A	143	3457A	151	5434KKA	143
5588A	132	5493A	138	5431A	143			5434KKA	143
5595A	125	5401A	140	5431A	143	3457A	151		

o) Till dessa trycken saknas passande nyckelskylt för genomgående fastsättning.
Plugga 40 mm hålen i dörren med täckplugg 5400 och använd nyckelskylt för träskruv.

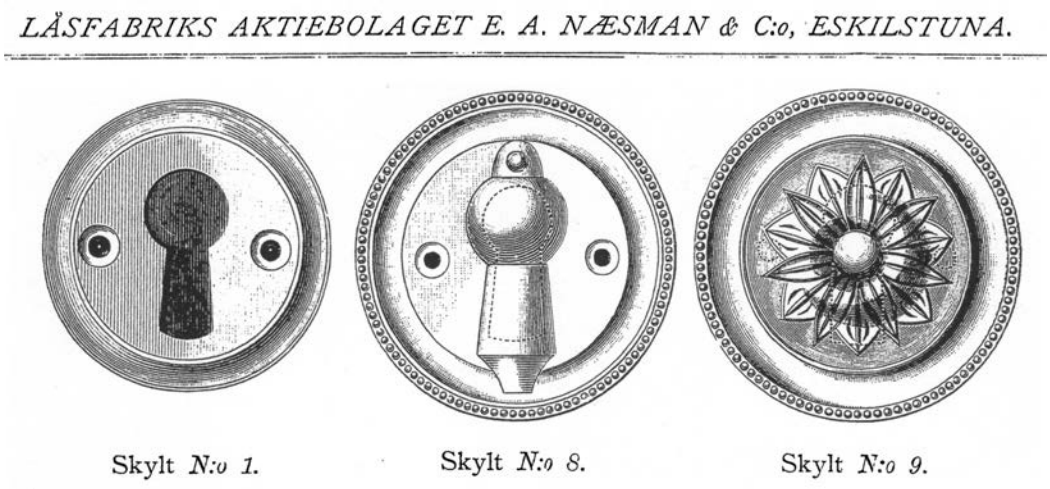

Låsfabriksaktiebolaget E.A.Næsman & C:O Katalog 1898, sid 110, 111

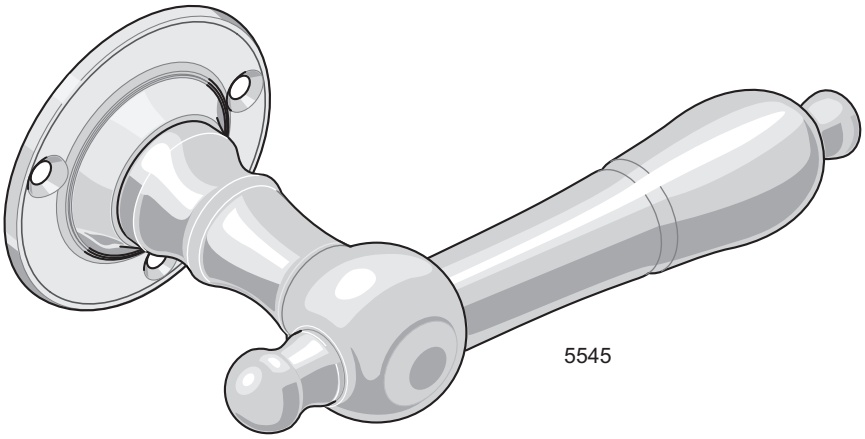

Dörrtrycke 5545

Förebild:	Låsfabriks AB E A Næsman & Co N:o 145
Tidsperiod:	Mässing ca 1850 - 1920 Förnicklat 1895 - 1920
Material:	Mässing
Ytbehandling:	
Lagerhålls:	Obehandlat
Mot lev.tid:	Förnicklat
Varianter:	**5545** för fastsättning med träskruv **5545A** för genomgående fastsättning **5545U** utan tryckesbrickor
Rek. skruv:	5545: TKFS 5x5/8” M/MN 5545A: Genomgående skruv 7020 med nippel
Förpackning:	5545: 1 par med eller utan skruv 5545A: 1 par inkl skruv och nipplar 5545U: 1 par utan skruv
Övrigt:	5545 levereras inklusive tryckesbrickor 5444, 8 mm fyrkantpinne och bussning 5599 för att passa både äldre och moderna lås. 5545A levereras med tryckesbrickor 5493A för fastsättning med genomgående skruv samt 8 mm fyrkantpinne för att passa moderna lås. 5545U levereras med 8 mm fyrkantpinne och bussning 5599 för att passa både äldre och moderna lås. Passande nyckelskylt se 5442 för träskruvsfastsättning eller 5431A för genomgående fastsättning.

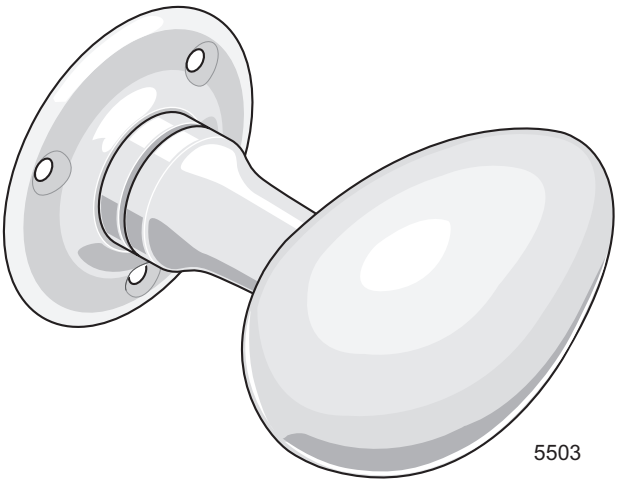

Dörrvred 5503

Förebild:	E A Næsman & Co N:o 103
Tidsperiod:	Mässing 1870 - 1940
	Förnicklat 1895 - 1940
Material:	Mässing
Ytbehandling:	
Lagerhålls:	Obehandlat
Mot lev.tid:	Förnicklat
Varianter:	**5503** för fastsättning med träskruv
	5503A för genomgående fastsättning
	5503U utan tryckesbrickor
	Kan även erhållas fast (ej vridbar) se 5803
Rek. skruv:	5503: TKFS 5x5/8” M/MN
	5503A: Genomgående skruv 7020 med nippel
Förpackning:	5503: 1 par med eller utan skruv
	5503A: 1 par inkl skruv och nipplar
	5503U: 1 par utan skruv
Övrigt:	5503 levereras inklusive tryckesbrickor 5401, 8 mm fyrkantpinne och bussning 5599 för att passa både äldre och moderna lås.
	5503A levereras med tryckesbrickor 5401A för fastsättning med genomgående skruv samt 8 mm fyrkantpinne för att passa moderna lås
	5503U levereras med 8 mm fyrkantpinne och bussning 5599 för att passa både äldre och moderna lås.
	Passande nyckelskylt se 5407 för träskruvsfastsättning eller 5431A (ev 5434KKA) för genomgående fastsättning.

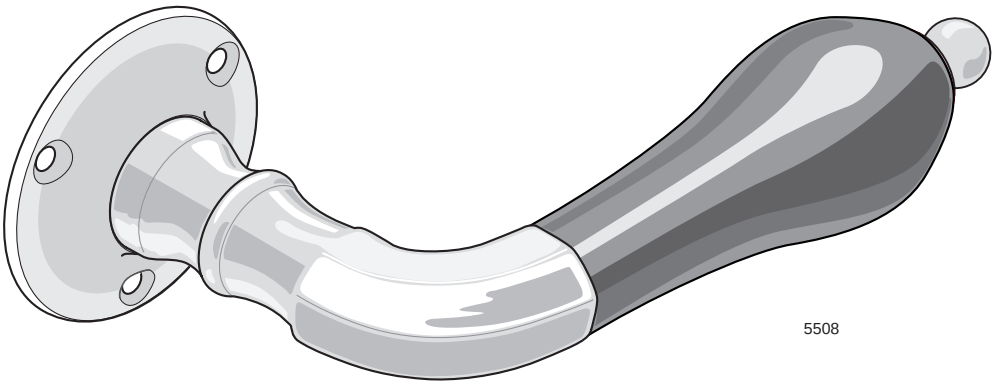

Dörrtrycke 5508

Förebild:	Låsbolaget N:o 108
Tidsperiod:	Mässing 1880-1930 Förnicklat 1895-1930
Material:	Mässing. Grepp av infärgad björk
Ytbehandling:	
Lagerhålls:	Obehandlat och förnicklat
Varianter:	**5508** för fastsättning med träskruv **5508E** med grepp av ebenholz (mot lev.tid) **5508A** för genomgående fastsättning **5508AE** med grepp av ebenholz (mot lev.tid) **5508U** utan tryckesbrickor
Rek. skruv:	5508, 5508E: TKFS 5x5/8” M/MN 5508A, 5508AE: Genomgående skruv 7020 med nippel
Förpackning:	5508, 5508E: 1 par med eller utan skruv 5508A, 5508AE: 1 par inkl skruv och nipplar 5508U: 1 par utan skruv
Övrigt:	5508 och 5508E levereras med tryckesbrickor 5419, 8 mm fyrkantpinne och bussning 5599 för att passa både äldre och moderna lås. 5508A och 5508AE levereras med tryckesbrickor 6405A för fastsättning med genomgående skruv samt 8 mm fyrkantpinne för att passa moderna lås. 5508U levereras med 8 mm fyrkantpinne och bussning 5599 för att passa både äldre och moderna lås. Passande nyckelskylt se 5407 för träskruvsfastsättning eller 5431A för genomgående fastsättning.

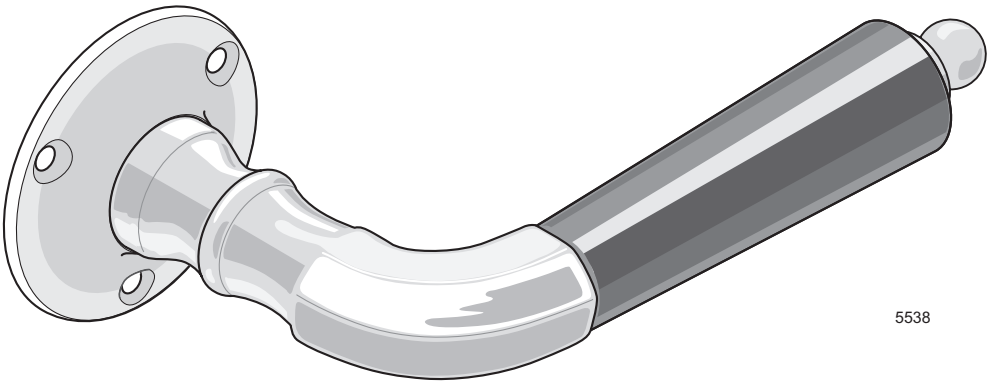

Dörrtrycke 5538

Förebild:	Låsbolaget N:o 238
Tidsperiod:	Mässing 1880-1930 Förnicklat 1895-1930
Material:	Mässing. Grepp av infärgad björk
Ytbehandling:	
Lagerhålls:	Obehandlat och förnicklat
Varianter:	**5538** för fastsättning med träskruv **5538E** med grepp av ebenholz (mot lev.tid) **5538A** för genomgående fastsättning **5538AE** med grepp av ebenholz (mot lev.tid) **5538U** utan tryckesbrickor
Rek. skruv:	5538, 5538E: TKFS 5x5/8” M/MN 5538A, 5538AE: Genomgående skruv 7020 med nippel
Förpackning:	5538, 5538E: 1 par med eller utan skruv 5538A, 5538AE: 1 par inkl skruv och nipplar 5538U: 1 par utan skruv
Övrigt:	5538 och 5538E levereras med tryckesbrickor 5419, 8 mm fyrkantpinne och bussning 5599 för att passa både äldre och moderna lås. 5538A och 5538AE levereras med tryckesbrickor 6405A för fastsättning med genomgående skruv samt 8 mm fyrkantpinne för att passa moderna lås. 5538U levereras med 8 mm fyrkantpinne och bussning 5599 för att passa både äldre och moderna lås. Passande nyckelskylt se 5407 för träskruvsfastsättning eller 5431A för genomgående fastsättning.

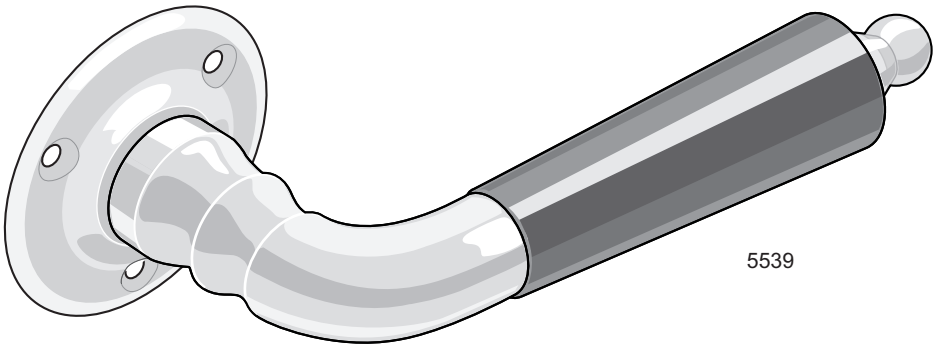

Dörrtrycke 5539

Förebild:	Låsbolaget N:o 439
Tidsperiod:	Mässing 1880-1930 Förnicklat 1895-1930
Material:	Mässing. Grepp av infärgad björk
Ytbehandling:	
Lagerhålls:	Obehandlat och förnicklat
Varianter:	**5539** för fastsättning med träskruv **5539A** för genomgående fastsättning **5539U** utan tryckesbrickor
Rek. skruv:	5539: TKFS 5x5/8” M/MN 5539A: Genomgående skruv 7020 med nippel
Förpackning:	5539: 1 par med eller utan skruv 5539A: 1 par inkl skruv och nipplar 5539U: 1 par utan skruv
Övrigt:	5539 levereras inklusive tryckesbrickor 5401, 8 mm fyrkantpinne och bussning 5599 för att passa både äldre och moderna lås. 5539A levereras med tryckesbrickor 5401A för fastsättning med genomgående skruv samt 8 mm fyrkantpinne för att passa moderna lås 5539U levereras med 8 mm fyrkantpinne och bussning 5599 för att passa både äldre och moderna lås. Passande nyckelskylt se 5407 för träskruvsfastsättning eller 5431A för genomgående fastsättning.

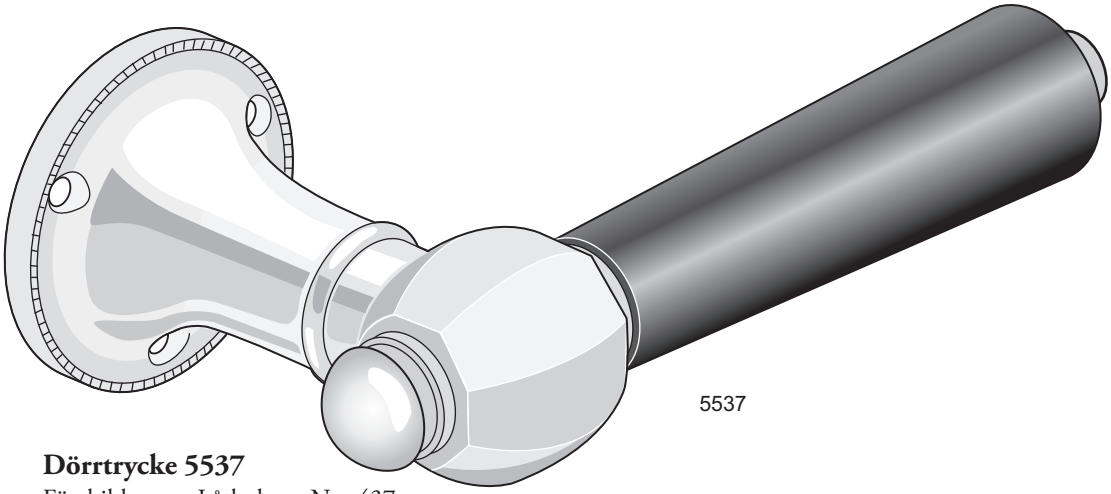

Dörrtrycke 5537

Förebild: Låsbolaget N:o 437
Tidsperiod: 1880 - 1930
Material: Mässing alt.brons. Grepp av infärgad björk
Ytbehandling:
Lagerhålls: Obehandlat och förnicklat
Varianter: **5537 B** av brons
5537 M av mässing
Rek. skruv: TKFS 5 x 5/8” M/MN
Förpackning: 1 par med eller utan skruv
Övrigt: Levereras inklusive tryckeshylsor (trumpeter), 8 mm fyrkantpinne och bussning 5599 för att passa både äldre och moderna lås.
Kan ej fås för genomgående fastsättning. Täckbricka 5400 skall användas på moderna dörrar med borrade 40 mm hål. Passande nyckelskylt, se 5438

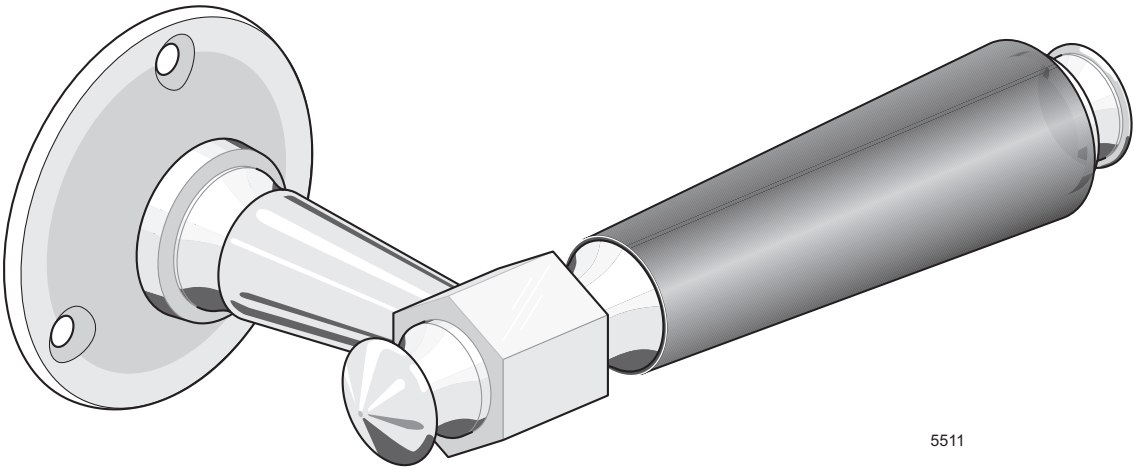

Dörrtrycke 5511

Förebild: Sigfrid Jansson N:o 11
Tidsperiod: ca 1880 - 1920
Material: Mässing. Grepp av infärgad björk
Ytbehandling:
Lagerhålls: Obehandlat och förnicklat
Varianter: **5511** för fastsättning med träskruv
5511E med grepp av ebenholz (mot lev.tid)
5511A för genomgående fastsättning
5511AE med grepp av ebenholz (mot lev.tid)
Rek. skruv: 5511, 5511E: TKFS 5x5/8” M/MN
5511A, 5511AE: Genomgående skruv 7020 med nippel
Förpackning: 5511, 5511E: 1 par med eller utan skruv
5511A, 5511AE: 1 par inkl skruv och nipplar
Övrigt: 5511 och 5511E levereras med tryckesbrickor 5419, 8 mm fyrkantpinne och bussning 5599 för att passa både äldre och moderna lås.
5511A och 5511AE levereras med tryckesbrickor 6405A för fastsättning med genomgående skruv och 8 mm fyrkantpinne för att passa moderna lås.
Passande nyckelskylt se 5407 för träskruvsfastsättning eller 5431A för genomgående fastsättning.

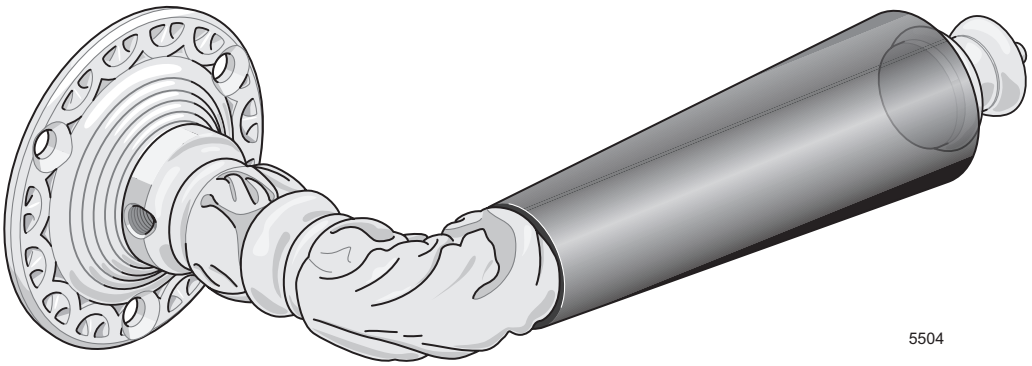

Dörrtrycke 5504

Förebild: Låsfabriks AB E A Næsman & Co N:o 104
Tidsperiod: ca 1880- 1920
Material: Mässing. Grepp av infärgad björk
Ytbehandling:
Lagerhålls: Obehandlat och förnicklat
Varianter: **5504** för fastsättning med träskruv
5504E med grepp av ebenholz (mot lev.tid)
Rek. skruv: TKFS 5 x 5/8” M/MN
Förpackning: 1 par med eller utan skruv
Övrigt: Levereras inklusive tryckesbrickor 5458, 8 mm fyrkantpinne och bussning 5599 för att passa både äldre och moderna lås.
Kan ej fås med genomgående fastsättning. Om trycket skall användas på moderna dörrar med 40 mm hål, måste dessa sättas igen med hjälp av täckbricka 5400.
Passande nyckelskylt, se 5403

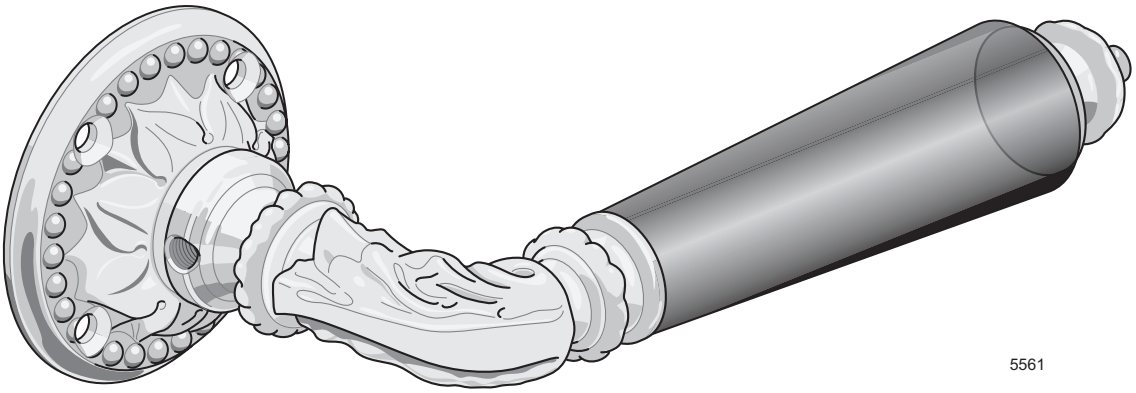

Dörrtrycke 5561

Förebild: Låsfabriks AB E A Næsman & Co N:o 161
Tidsperiod: ca 1885- 1930
Material: Mässing. Grepp av infärgad björk
Ytbehandling:
Lagerhålls: Obehandlat
Mot lev.tid: Förnicklat
Varianter: **5561** för fastsättning med träskruv
5561E med grepp av ebenholz (mot lev.tid)
Rek. skruv: TKFS 5 x 5/8” M/MN
Förpackning: 1 par med eller utan skruv
Övrigt: Levereras inklusive tryckesbrickor 5461, 8 mm fyrkantpinne och bussning 5599 för att passa både äldre och moderna lås.
Kan ej fås med genomgående fastsättning. Om trycket skall användas på moderna dörrar med 40 mm hål, måste dessa sättas igen med hjälp av täckbricka 5400.
Passande nyckelskylt, se 5408, 5408K eller 5408L

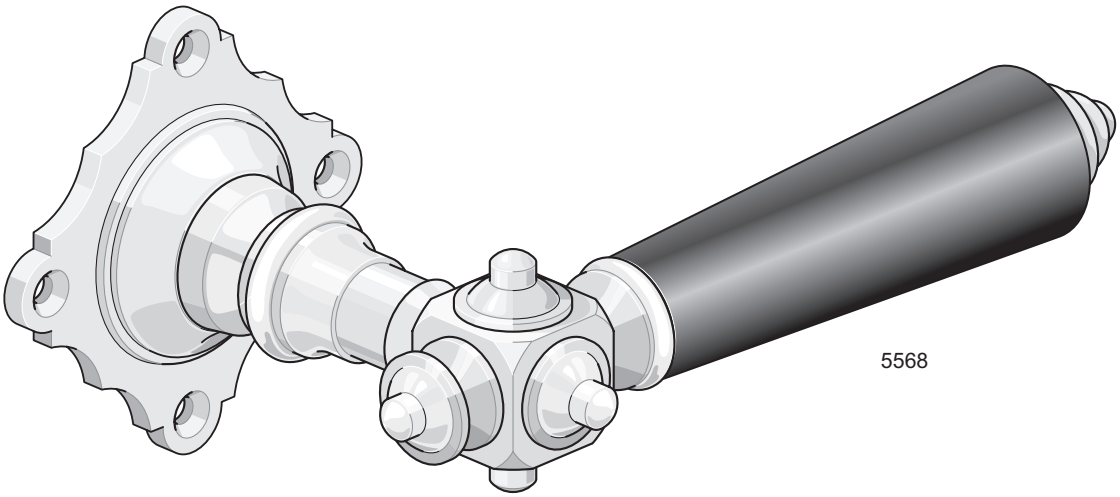

Dörrtrycke 5568

Förebild:	E A Næsman & Co N:o 268
Tidsperiod:	ca 1885-1910
Material:	Mässing. Grepp av infärgad björk
Ytbehandling:	
Lagerhålls:	Obehandlat och förnicklat
Varianter:	**5568** för fastsättning med träskruv **5568E** med grepp av ebenholz (mot lev.tid)
Rek. skruv:	TKFS 5 x 5/8” M/MN
Förpackning:	1 par med eller utan skruv
Övrigt:	Levereras inklusive tryckesbrickor 5468, 8 mm fyrkantpinne och bussning 5599 för att passa både äldre och moderna lås. Kan ej fås med genomgående fastsättning. Om trycket skall användas på moderna dörrar med 40 mm hål, måste dessa sättas igen med hjälp av täckbricka 5400. Passande nyckelskylt, se 5410

OBS! ¾ storlek

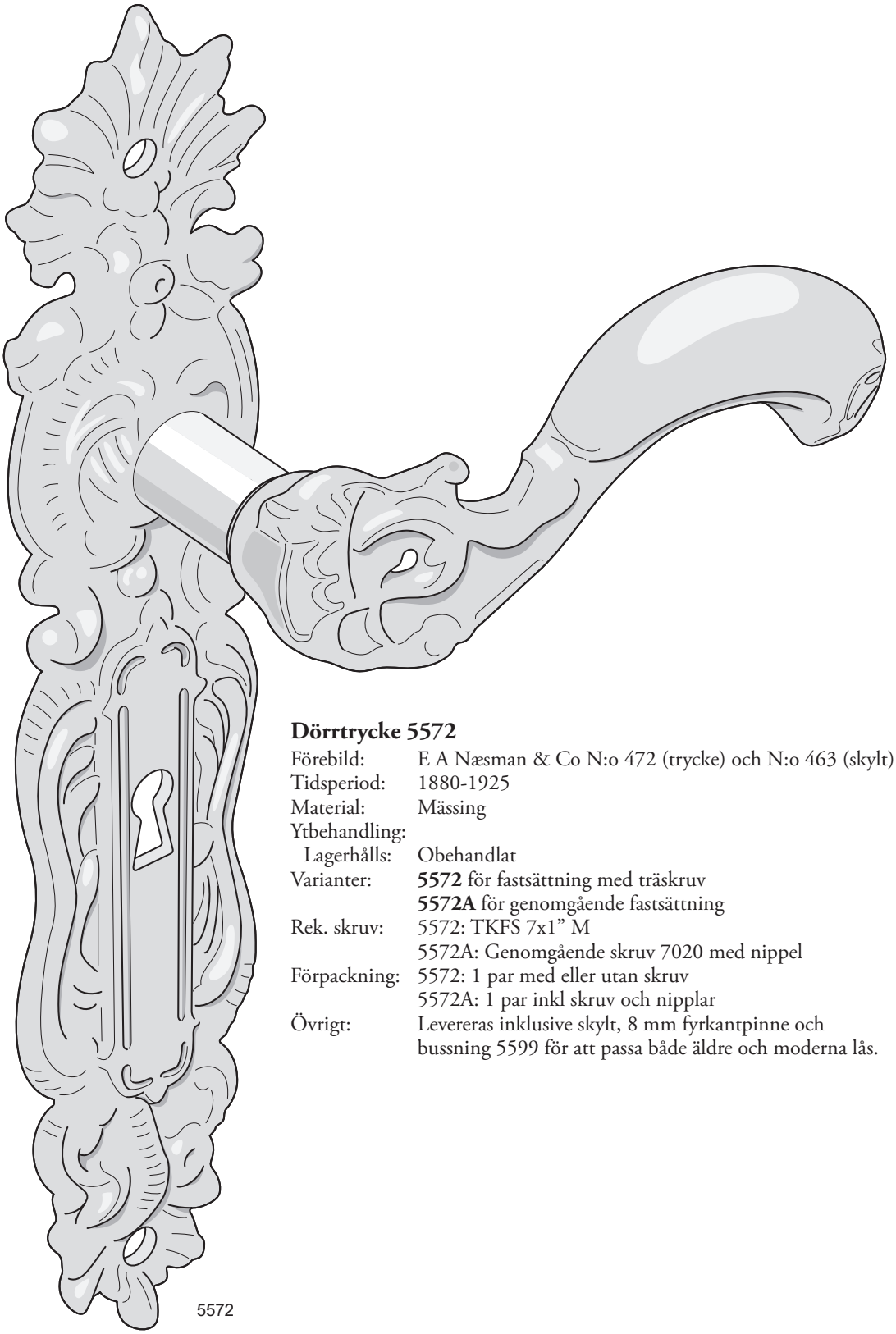

Dörrtrycke 5572

Förebild:	E A Næsman & Co N:o 472 (trycke) och N:o 463 (skylt)
Tidsperiod:	1880-1925
Material:	Mässing
Ytbehandling:	
Lagerhålls:	Obehandlat
Varianter:	**5572** för fastsättning med träskruv
	5572A för genomgående fastsättning
Rek. skruv:	5572: TKFS 7x1” M
	5572A: Genomgående skruv 7020 med nippel
Förpackning:	5572: 1 par med eller utan skruv
	5572A: 1 par inkl skruv och nipplar
Övrigt:	Levereras inklusive skylt, 8 mm fyrkantpinne och bussning 5599 för att passa både äldre och moderna lås.

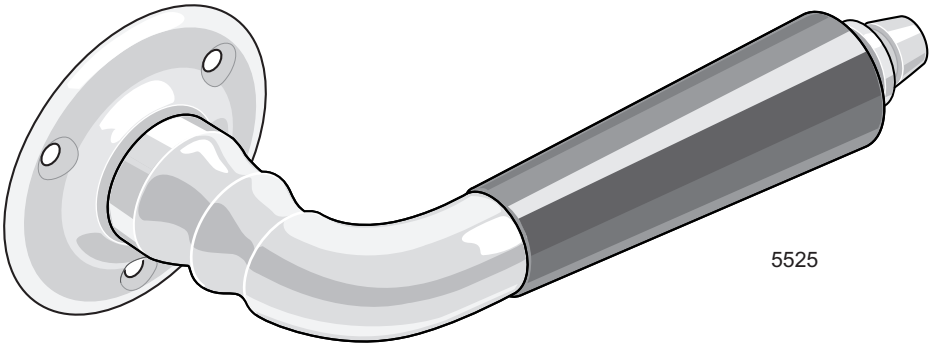

Dörrtrycke 5525

Förebild:	Renströmska badet, Göteborg O
Tidsperiod:	1890-tal
Material:	Mässing. Grepp av infärgad björk
Ytbehandling:	
Lagerhålls:	Obehandlat och förnicklat
Varianter:	**5525** för fastsättning med träskruv **5525A** för genomgående fastsättning **5525U** utan tryckesbrickor
Rek. skruv:	5525: TKFS 5x5/8” M/MN 5525A: Genomgående skruv 7020 med nippel
Förpackning:	5525: 1 par med eller utan skruv 5525A: 1 par inkl skruv och nipplar 5525U: 1 par utan skruv
Övrigt:	5525 levereras inklusive tryckesbrickor 5401, 8 mm fyrkantpinne och bussning 5599 för att passa både äldre och moderna lås. 5525A levereras med tryckesbrickor 5401A för fastsättning med genomgående skruv samt 8 mm fyrkantpinne för att passa moderna lås. 5525U levereras med 8 mm fyrkantpinne och bussning 5599 för att passa både äldre och moderna lås. Passande nyckelskylt se 5407 för träskruvsfastsättning eller 5431A för genomgående fastsättning.

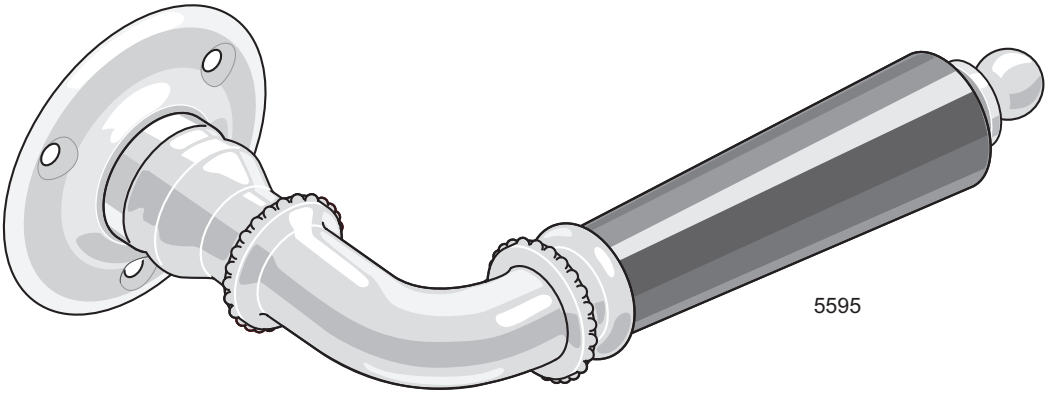

Dörrtrycke 5595

Förebild:	Låsfabriks AB E A Næsman & Co Nr 195
Tidsperiod:	1890 - 1920
Material:	Mässing. Grepp av infärgad björk
Ytbehandling:	
Lagerhålls:	Obehandlat och förnicklat
Varianter:	**5595** för fastsättning med träskruv **5595E** med grepp av ebenholz (mot lev.tid) **5595A** för genomgående fastsättning **5595AE** med grepp av ebenholz (mot lev.tid) **5595U** utan tryckesbrickor
Rek. skruv:	5595, 5595E: TKFS 5x5/8” M/MN 5595A, 5595AE: Genomgående skruv 7020 med nippel
Förpackning:	5595, 5595E: 1 par med eller utan skruv 5595A, 5595AE: 1 par inkl skruv och nipplar 5595U: 1 par utan skruv
Övrigt:	5595 och 5595E levereras med tryckesbrickor 5401, 8 mm fyrkantpinne och bussning 5599 för att passa både äldre och moderna lås. 5595A och 5595AE levereras med tryckesbrickor 5401A för fastsättning med genomgående skruv samt 8 mm fyrkantpinne för att passa moderna lås. 5595U levereras med 8 mm fyrkantpinne och bussning 5599 för att passa både äldre och moderna lås. Passande nyckelskylt se 5407 för träskruvsfastsättning eller 5431A för genomgående fastsättning.

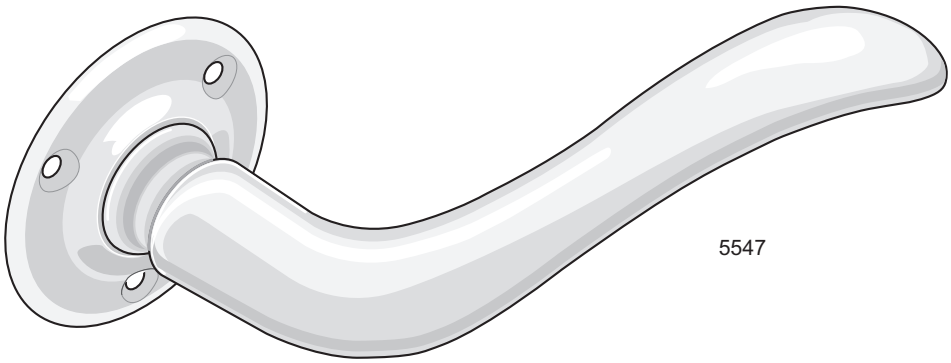

Dörrtrycke 5547

Förebild:	Låsbolaget N:o 647
Tidsperiod:	ca 1905 - 1930-tal
Material:	Mässing.
Ytbehandling:	
Lagerhålls:	Obehandlat och förnicklat
Varianter:	**5547** för fastsättning med träskruv **5547A** för genomgående fastsättning **5547U** utan tryckesbrickor
Rek. skruv:	5547: TKFS 5x5/8” M/MN 5547A: Genomgående skruv 7020 med nippel
Förpackning:	5547: 1 par med eller utan skruv 5547A: 1 par inkl skruv och nipplar 5547U: 1 par utan skruv
Övrigt:	5547 levereras inklusive tryckesbrickor 5401, 8 mm fyrkantpinne och bussning 5599 för att passa både äldre och moderna lås. 5547A levereras med tryckesbrickor 5401A för fastsättning med genomgående skruv samt 8 mm fyrkantpinne för att passa moderna lås 5547U levereras med 8 mm fyrkantpinne och bussning 5599 för att passa både äldre och moderna lås. Detta dörrtrycke är lämpligt på innerdörrar. Motsvarande ytterdörrstrycke är 5557. Passande nyckelskylt se 5407 för träskruvsfastsättning eller 5431A (ev 5434KKA) för genomgående fastsättning.

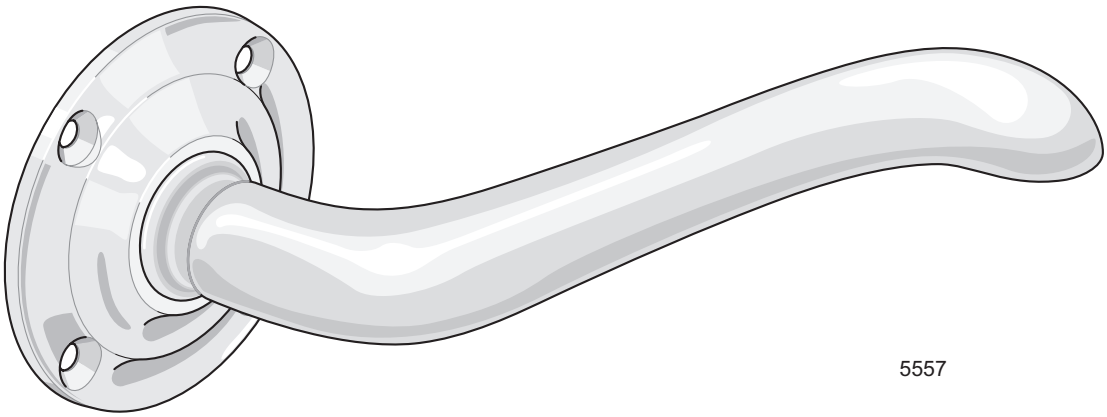

Dörrtrycke 5557

Förebild:	Låsbolaget N:o 647 stor
Tidsperiod:	ca 1905 - 1930-tal
Material:	Mässing
Ytbehandling:	
Lagerhålls:	Obehandlat och förnicklat
Varianter:	**5557** för fastsättning med träskruv
	5557A för genomgående fastsättning
Rek. skruv:	5557: TKFS 5x5/8” M/MN
	5557A: Genomgående skruv 7020 med nippel
Förpackning:	5557: 1 par med eller utan skruv
	5557A: 1 par inkl skruv och nipplar
Övrigt:	5557 levereras med tryckesbrickor 5493, 8 mm fyrkantpinne, returfjäder och bussning 5599 för att passa både äldre och moderna lås.
	5557A levereras med tryckesbrickor 5493A för fastsättning med genomgående skruv samt returfjäder och 8 mm fyrkantpinne för att passa moderna lås.
	Detta dörrtrycke är lämpligt på ytterdörrar.
	Motsvarande innerdörrstrycke är 5547.
	Passande nyckelskylt se 6401 för träskruvsfastsättning eller 5431A (ev 5434KKA) för genomgående fastsättning.

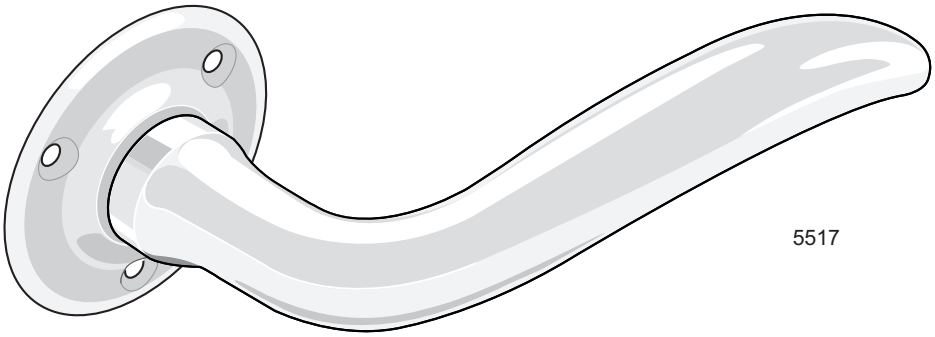

Dörrtrycke 5517

Förebild:	Låsbolaget N:o 617
Tidsperiod:	1910- till 1930-tal
Material:	Mässing
Ytbehandling:	
Lagerhålls:	Obehandlat och förnicklat
Varianter:	**5517** för fastsättning med träskruv
	5517A för genomgående fastsättning
	5517U utan tryckesbrickor
Rek. skruv:	5517: TKFS 5x5/8” M/MN
	5517A: Genomgående skruv 7020 med nippel
Förpackning:	5517: 1 par med eller utan skruv
	5517A: 1 par inkl skruv och nipplar
	5517U: 1 par utan skruv
Övrigt:	5517 levereras inklusive tryckesbrickor 5401, 8 mm fyrkantpinne och bussning 5599 för att passa både äldre och moderna lås.
	5517A levereras med tryckesbrickor 5401A för fastsättning med genomgående skruv samt 8 mm fyrkantpinne för att passa moderna lås.
	5517U levereras med 8 mm fyrkantpinne och bussning 5599 för att passa både äldre och moderna lås. Passande nyckelskylt se 5407 för träskruvsfastsättning eller 5431A (ev 5434KKA) för genomgående fastsättning. Detta dörrtrycke är lämpligt på innerdörrar. Motsvarande ytterdörrstrycke är 5516.

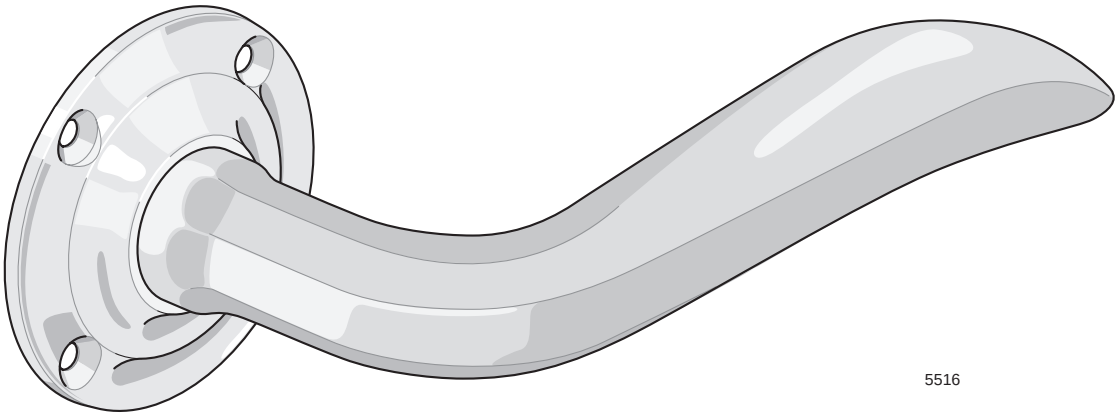

Dörrtrycke 5516

Förebild:	Låsbolaget N:o 617 stor
Tidsperiod:	1910- till 1930-tal
Material:	Mässing
Ytbehandling:	
Lagerhålls:	Obehandlat och förnicklat
Varianter:	**5516** för fastsättning med träskruv **5516A** för genomgående fastsättning
Rek. skruv:	5516: TKFS 5x5/8” M/MN 5516A: Genomgående skruv 7020 med nippel
Förpackning:	5516: 1 par med eller utan skruv 5516A: 1 par inkl skruv och nipplar
Övrigt:	5516 levereras med tryckesbrickor 5493, 8 mm fyrkantpinne, returfjäder och bussning 5599 för att passa både äldre och moderna lås. 5516A levereras med tryckesbrickor 5493A för fastsättning med genomgående skruv samt returfjäder och 8 mm fyrkantpinne för att passa moderna lås. Detta dörrtrycke är lämpligt på ytterdörrar. Motsvarande innerdörrstrycke är 5517. Passande nyckelskylt se 6401 för träskruvsfastsättning eller 5431A (ev 5434KKA) för genomgående fastsättning.

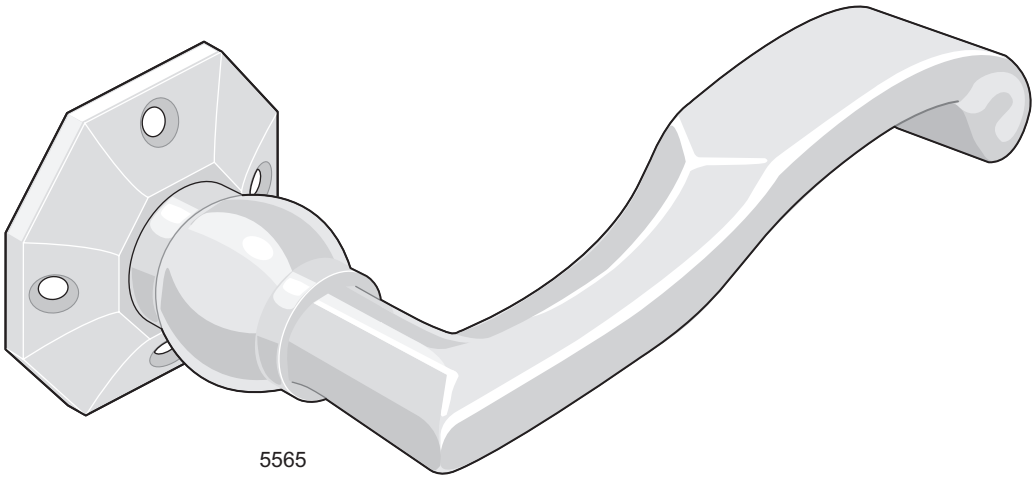

5565

Dörrtrycke 5565

Förebild: Albert Karlsson Nr 1210
Tidsperiod: 1920- och 1930-tal
Material: Mässing
Ytbehandling:
Lagerhålls: Obehandlat och förnicklat
Varianter: **5565** för fastsättning med träskruv
5565A för genomgående fastsättning
5565U utan tryckesbrickor
Rek. skruv: 5565: TKFS 5x5/8” M/MN
5565A: Genomgående skruv 7020 med nippel
Förpackning: 5565: 1 par med eller utan skruv
5565A: 1 par inkl skruv och nipplar
5565U: 1 par utan skruv
Övrigt: 5565 levereras inklusive tryckesbrickor 5425, 8 mm fyrkantpinne och bussning 5599 för att passa både äldre och moderna lås.
5565A levereras med tryckesbrickor 5425A för fastsättning med genomgående skruv samt 8 mm fyrkantpinne för att passa moderna lås.
5565U levereras med 8 mm fyrkantpinne och bussning 5599 för att passa både äldre och moderna lås. 5565U kan användas tillsammans med långskylt 5477.
Passande nyckelskylt, se 5424

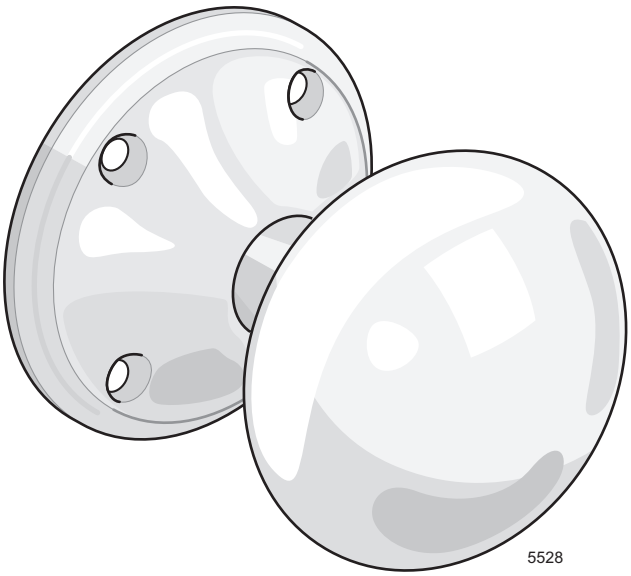

5528

Dörrvred 5528

Förebild: Låsfabriks AB nr 880
Tidsperiod: 1920 - 1960
Material: Mässing
Ytbehandling:
Lagerhålls: Obehandlat och förnicklat
Varianter: Kan även erhållas fast se 5828
Rek. skruv: TKFS 6 x ¾” M/MN
Förpackning: 1 par med eller utan skruv
Övrigt: Levereras inklusive tryckesbrickor, 8 mm fyrkantpinne och bussning 5599 för att passa både äldre och moderna lås.
Kan ej fås för genomgående fastsättning. Täckbricka 5400 skall användas på moderna dörrar med borrade 40 mm hål.
Passande nyckelskylt se 5407

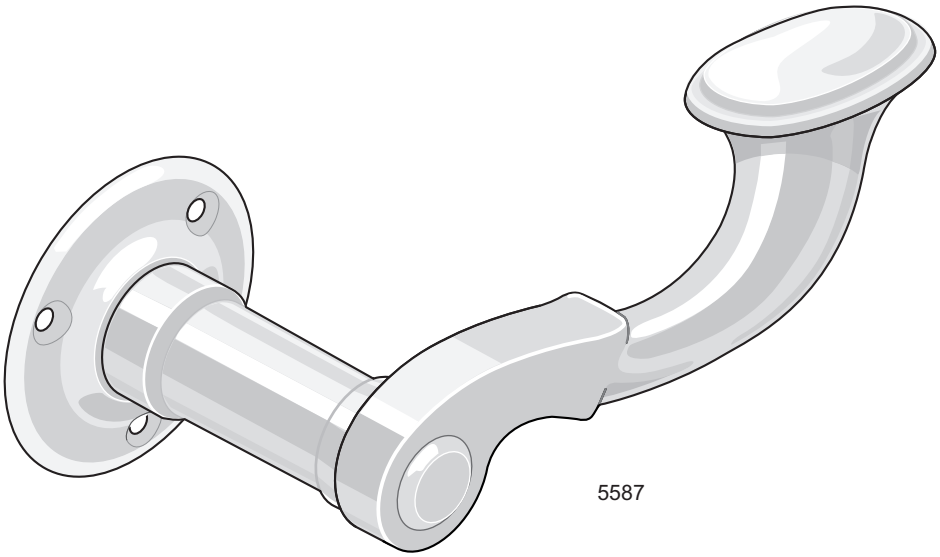

Dörrtrycke 5587

Förebild:	J G Ljungbergs Metallfabrik N:r 70
Tidsperiod:	1920-talet
Material:	Mässing
Ytbehandling:	
Lagerhålls:	Obehandlat
Mot lev.tid:	Förnicklat
Varianter:	**5587** för fastsättning med träskruv **5587A** för genomgående fastsättning
Rek. skruv:	5587: TKFS 5x5/8” M/MN 5587A: Genomgående skruv 7020 med nippel
Förpackning:	5587: 1 par med eller utan skruv 5587A: 1 par inkl skruv och nipplar
Övrigt:	5587 levereras inklusive tryckesbrickor 5401, 8 mm fyrkantpinne och bussning 5599 för att passa både äldre och moderna lås. 5587A levereras med tryckesbrickor 5401A för fastsättning med genomgående skruv samt 8 mm fyrkantpinne för att passa moderna lås Detta dörrtrycke är lämpligt på innerdörrar. Motsvarande ytterdörrstrycke är 5588. Passande nyckelskylt se 5407 för träskruvsfastsättning eller 5431A (ev 5434KKA) för genomgående fastsättning.

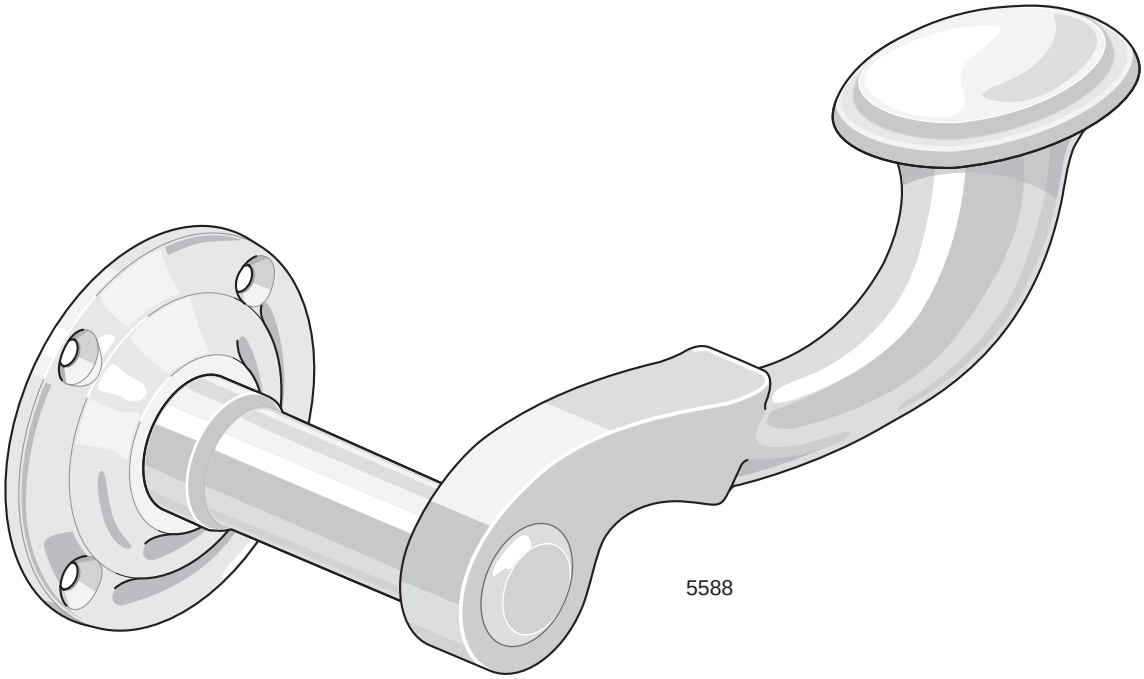

Dörrtrycke 5588

Förtebild:	J G Ljungbergs Metallfabrik N:r 70 stor
Tidsperiod:	1920-talet
Material:	Mässing
Ytbehandling:	
Lagerhålls:	Obehandlat
Mot lev.tid:	Förnicklat
Varianter:	**5588** för fastsättning med träskruv
	5588A för genomgående fastsättning
Rek. skruv:	5588: TKFS 5x5/8” M/MN
	5588A: Genomgående skruv 7020 med nippel
Förpackning:	5588: 1 par med eller utan skruv
	5588A: 1 par inkl skruv och nipplar
Övrigt:	5588 levereras inklusive tryckesbrickor 5493, 8 mm fyrkantpinne och bussning 5599 för att passa både äldre och moderna lås.
	5588A levereras med tryckesbrickor 5493A för fastsättning med genomgående skruv samt 8 mm fyrkantpinne för att passa moderna lås
	Detta dörrtrycke är lämpligt på ytterdörrar.
	Motsvarande innerdörrstrycke är 5587.
	Passande nyckelskylt se 6401 för träskruvsfastsättning eller 5431A (ev 5434KKA) för genomgående fastsättning.

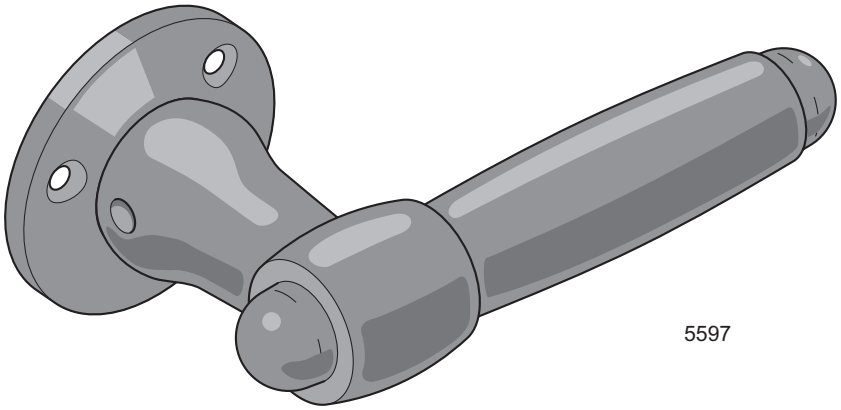

Dörrtrycke 5597

Förebild: Fehrlins Handels & Fabriks AB N:o 541
Tidsperiod: ca 1925 - 1940
Material: Svart bakelit med stomme av stål och mässing
Rek. skruv: TKFS 5 x 5/8” MN
Förpackning: 1 par med eller utan skruv
Övrigt: Levereras inklusive tryckesbrickor 5497, 8 mm fyrkantpinne och bussning 5599 för att passa både äldre och moderna lås.
Bakelit smälter inte och är självslocknande.
Kan ej fås med genomgående fastsättning. Om trycket skall användas på moderna dörrar med 40 mm hål, måste dessa sättas igen med hjälp av täckbricka 5400.
Passande nyckelskylt se 5491

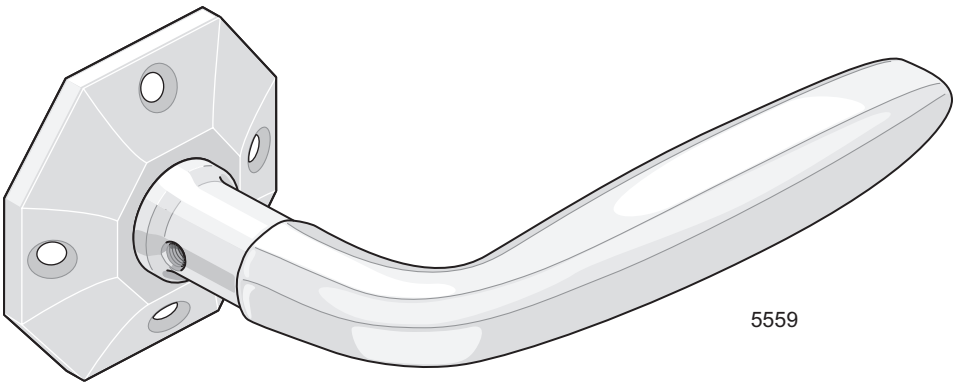

Dörrtrycke 5559

Förebild: Låsbolaget N:o 659
Tidsperiod: 1930- och 1940-tal
Material: Mässing
Ytbehandling:
Lagerhålls: Obehandlat och förnicklat
Varianter: **5559** för fastsättning med träskruv
5559A för genomgående fastsättning
5559U utan tryckesbrickor
Rek. skruv: 5559: TKFS 5x5/8” M/MN
5559A: Genomgående skruv 7020 med nippel
Förpackning: 5559: 1 par med eller utan skruv
5559A: 1 par inkl skruv och nipplar
5559U: 1 par utan skruv
Övrigt: 5559 levereras inklusive tryckesbrickor 5425, 8 mm fyrkantpinne och bussning 5599 för att passa både äldre och moderna lås.
5559A levereras med tryckesbrickor 5425A för fastsättning med genomgående skruv samt 8 mm fyrkantpinne för att passa moderna lås.
5559U levereras med 8 mm fyrkantpinne och bussning 5599 för att passa både äldre och moderna lås. 5559U kan användas tillsammans med långskylt 5451 och toalettskylt 5451T.
Passande nyckelskylt se 5424

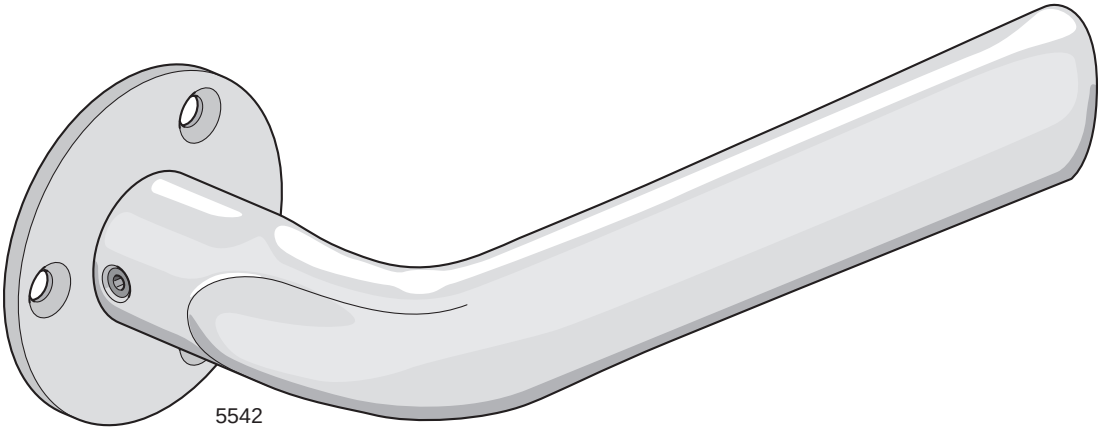

Dörrtrycke 5542

Förebild:	Låsfabriks-aktiebolaget N:o 442
Tidsperiod:	ca 1935 - 1960
Material:	Mässing
Ytbehandling:	
Lagerhålls:	Obehandlat och förnicklat
Varianter:	**5542** för fastsättning med träskruv **5542A** för genomgående fastsättning **5542U** utan skyltar
Rek. skruv:	5542: TKFS 5x5/8” M/MN 5542A: Genomgående skruv 7020 med nippel
Förpackning:	5542: 1 par med eller utan skruv 5542A: 1 par inkl skruv och nipplar 5542U: 1 par utan skruv
Övrigt:	5542 levereras inklusive tryckesbrickor 5446, 8 mm fyrkantpinne och bussning 5599 för att passa både äldre och moderna lås. Passande nyckelskylt se 5416 5542A levereras med tryckesbrickor 5441A för fastsättning med genomgående skruv samt 8 mm fyrkantpinne för att passa moderna lås 5542U levereras med 8 mm fyrkantpinne och bussning 5599 för att passa både äldre och moderna lås. 5542U kan användas tillsammans med långskylt 5451 och toalettskylt 5451T

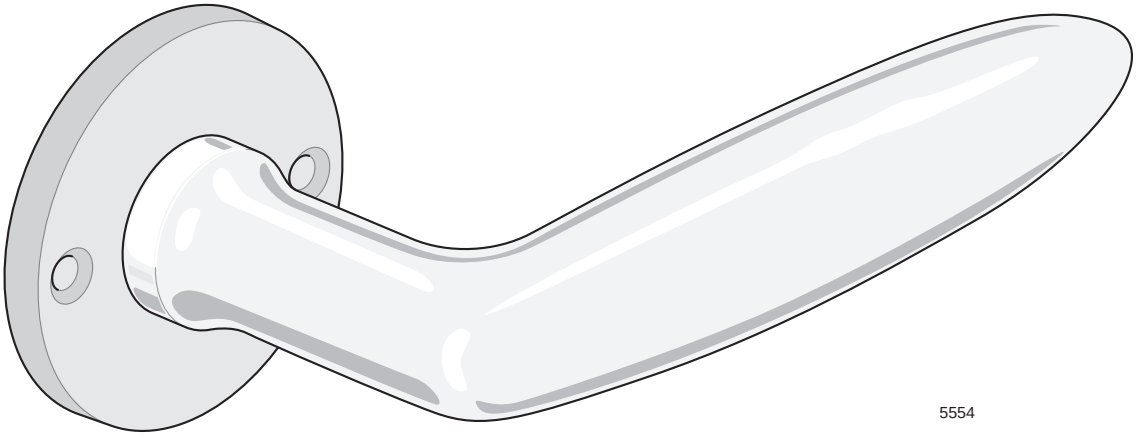

Dörrtrycke 5554

Förebild:	Fehrlins Handels & Fabriks AB N:o 654
Tidsperiod:	ca 1930 - 1970
Material:	Mässing.
Ytbehandling:	
Lagerhålls:	Förnicklat
Varianter:	5554 för fastsättning med träskruv 5554A för genomgående fastsättning 5554U utan tryckesbrickor
Rek. skruv:	5554: TKFS 6x¾” MN 5554A: Genomgående skruv 7020 med nippel
Förpackning:	5554: 1 par med eller utan skruv 5554A: 1 par inkl skruv och nipplar 5554U: 1 par utan skruv
Övrigt:	5554 levereras inklusive tryckesbrickor 5490, returfjäder, 8 mm fyrkantpinne och bussning 5599 för att passa både äldre och moderna lås. Passande nyckelskylt se 5416. 5554A levereras med tryckesbrickor 5490A för fastsättning med genomgående skruv samt returfjäder och 8 mm fyrkantpinne för att passa moderna lås 5554U levereras med 8 mm fyrkantpinne och bussning 5599 för att passa både äldre och moderna lås. 5554U kan användas tillsammans med långskylt 5451 och toalettskylt 5451T

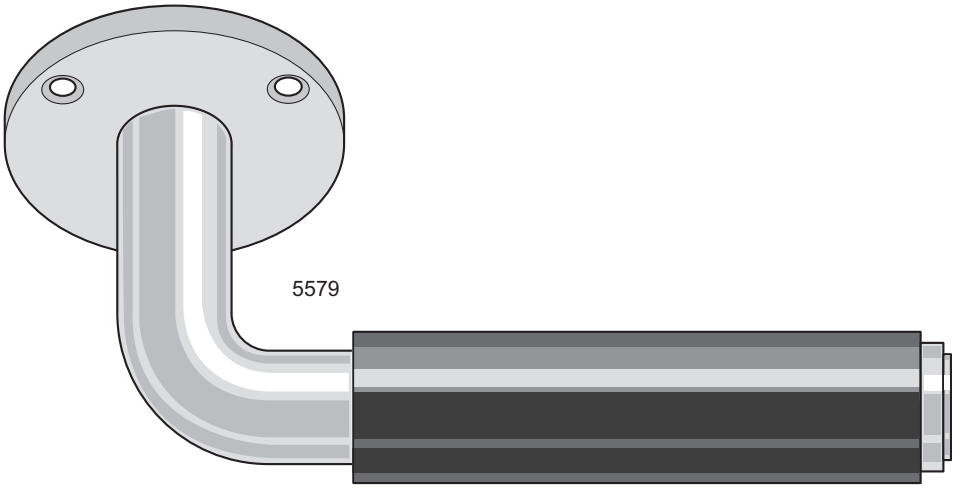

Dörrtrycke 5579

Tidsperiod: 1930-1965
Material: Mässing. Grepp av svart bakelit
Ytbehandling:
Lagerhålls: Förnicklat
Förpackning: 1 par med eller utan skruv
Övrigt: Levereras inklusive 8 mm fyrkantpinne, stift och bussning 5599 för att passa både äldre och moderna lås. Används tillsammans med tryckesbrickor 5406 eller 5479 och nyckelskylt 5411 eller långskylt 5450, 5455 eller 5495. Passande toalettbehör se 5463, 3450 eller 3455.
Kan ej fås med genomgående fastsättning. Om trycket skall användas på moderna dörrar med 40 mm hål, måste dessa sättas igen med hjälp av täckbricka 5400.

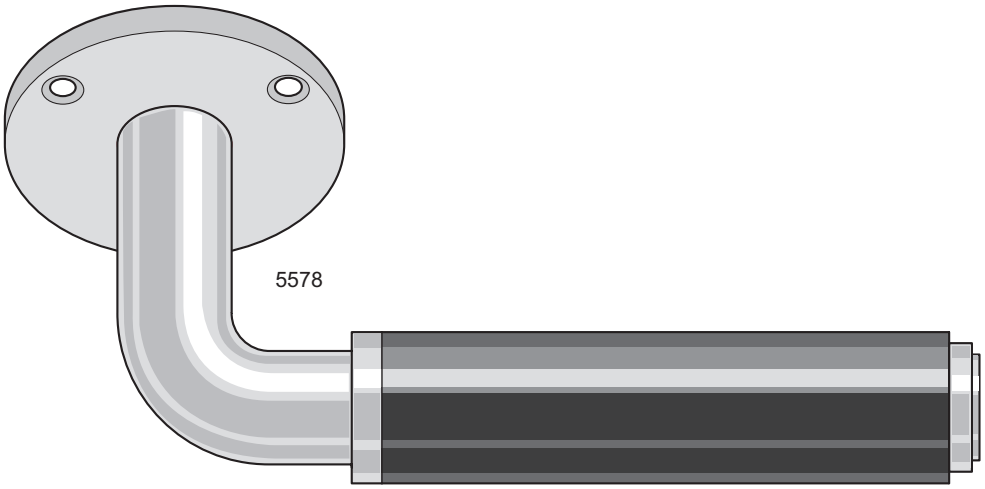

Dörrtrycke 5578

Förebild: Tekaverken 578 N
Tidsperiod: 1930-1965
Material: Mässing. Grepp av svart bakelit
Ytbehandling:
Lagerhålls: Förnicklat
Förpackning: 1 par med eller utan skruv
Övrigt: Levereras inklusive 8 mm fyrkantpinne, stift och bussning 5599 för att passa både äldre och moderna lås. Används tillsammans med tryckesbrickor 5406 eller 5479 och nyckelskylt 5411 eller långskylt 5450, 5455 eller 5495. Passande toalettbehör se 5463, 3450 eller 3455.
Kan ej fås med genomgående fastsättning. Om trycket skall användas på moderna dörrar med 40 mm hål, måste dessa sättas igen med hjälp av täckbricka 5400.

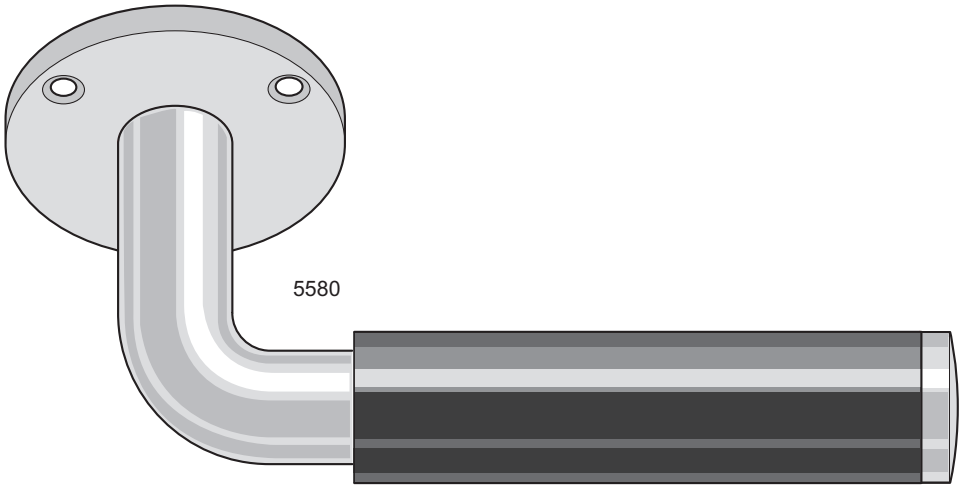

Dörrtrycke 5580

Förebild: Låsbolaget Nr 580
Tidsperiod: 1945-1970
Material: Mässing. Grepp av svart bakelit
Ytbehandling:
Lagerhålls: Förnicklat
Förpackning: 1 par med eller utan skruv
Övrigt: Levereras inklusive 8 mm fyrkantpinne, stift och bussning 5599 för att passa både äldre och moderna lås. Används tillsammans med tryckesbrickor 5406 eller 5479 och nyckelskylt 5411 eller långskylt 5450, 5455 eller 5495. Passande toalettbehör se 5463, 3450 eller 3455.
Kan ej fås med genomgående fastsättning. Om trycket skall användas på moderna dörrar med 40 mm hål, måste dessa sättas igen med hjälp av täckbricka 5400.

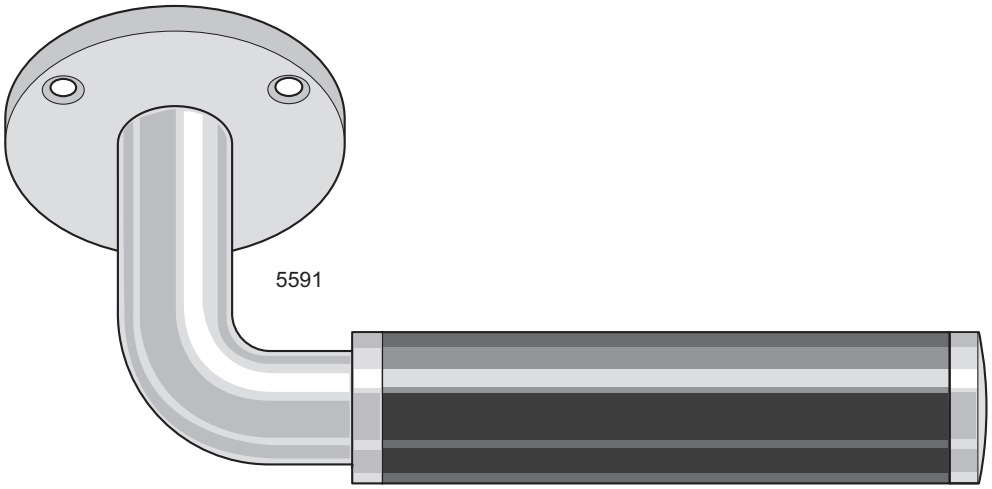

Dörrtrycke 5591

Förebild: Tekaverken 591 N
Tidsperiod: 1945 -1970
Material: Mässing. Grepp av svart bakelit
Ytbehandling:
Lagerhålls: Förnicklat
Förpackning: 1 par med eller utan skruv
Övrigt: Levereras inklusive 8 mm fyrkantpinne, stift och bussning 5599 för att passa både äldre och moderna lås. Används tillsammans med tryckesbrickor 5406 eller 5479 och nyckelskylt 5411 eller långskylt 5450, 5455 eller 5495. Passande toalettbehör se 5463, 3450 eller 3455.
Kan ej fås med genomgående fastsättning. Om trycket skall användas på moderna dörrar med 40 mm hål, måste dessa sättas igen med hjälp av täckbricka 5400.

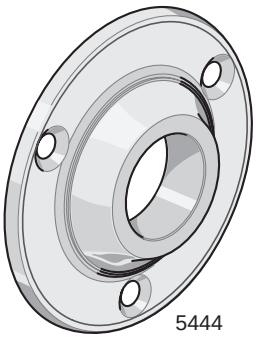

Tryckesbricka 5444

Förebild: E A Næsman & Co N:o 145
Tidsperiod: 1850-1910
Material: Mässing
Ytbehandling:
Lagerhålls: Obehandlad och förnicklad
Rek. skruv: TKFS 5 x 5/8” M/MN
Förpackning: 1 par med eller utan skruv
Övrigt: Används tillsammans med dörrtrycke 5545
Tryckeshålet kan borras upp till max ø19 mm

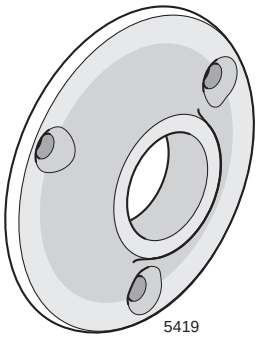

Tryckesbricka 5419

Förebild: Sigfrid Jansson N:o 19
Tidsperiod: 1870-tal till 1910-tal
Material: Mässing
Ytbehandling:
Lagerhålls: Obehandlad och förnicklad
Rek. skruv: TKFS 5 x 5/8” M/MN
Förpackning: 1 par med eller utan skruv
Övrigt: Tryckeshålet kan borras upp till max ø19 mm
Kan ej erhållas för genomgående fastsättning
Vid behov av genomgående fastsättning rekommenderas tryckesbricka 6405A

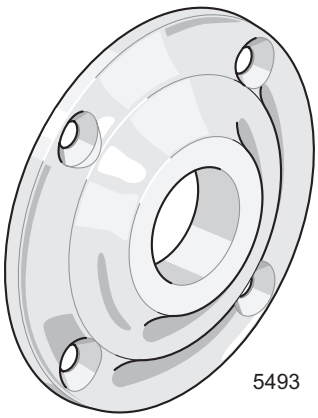

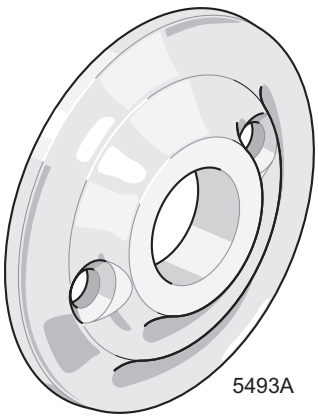

Tryckesbricka 5493

Förebild: Låsfabriks AB E A Næsman N:o 493
Tidsperiod: 1870-tal till 1910-tal
Material: Mässing
Ytbehandling:
Lagerhålls: Obehandlad och förnicklad
Varianter: **5493** för montering med träskruv
5493A för genomgående fastsättning
Rek. skruv: 5493: TKFS 5x5/8” M/MN
5493A: Genomgående skruv 7020 med nippel
Förpackning: 5493: 1 par med eller utan skruv
5493A: 1 par inkl skruv och nipplar
Övrigt: Tryckeshålet kan borras upp till max ø21 mm
5493A används till dörrtrycken, som skall monteras med genomgående skruv.på moderna dörrar med borrade hål ø 40 mm.
Tryckesbrickan har samma diameter som många moderna rosetter och täcker hålet i de flesta moderna dörrar.
Skruvhålsplaceringen passar alla moderna nordiska låshus.

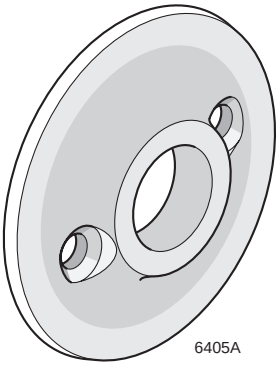
6405A

Tryckesbricka 6405A

Förebild: Sigfrid Janssons Metallfabrik N:o 5
Tidsperiod: 1880 - 1920
Material: Mässing
Ytbehandling:
Lagerhålls: Obehandlad och förnicklad
Rek. skruv: Genomgående skruv 7020 med nippel
Förpackning: 1 par inkl skruv och nipplar
Övrigt: Tryckeshålet kan borras upp till max ø18 mm
6405A används till dörrtrycken, som skall monteras med genomgående skruv på moderna dörrar med borrade hål ø 40 mm. Skruvhålsplaceringen passar alla moderna nordiska låshus.

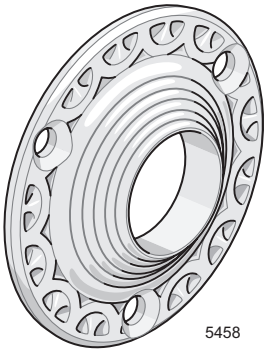
5458

Tryckesbricka 5458

Förebild: Låsfabriks AB E A Næsman & Co N:o 104
Tidsperiod: 1880 - 1920
Material: Mässing
Ytbehandling:
Lagerhålls: Obehandlad och förnicklad
Rek. skruv: TKFS 5 x 5/8” M/MN
Förpackning: 1 par med eller utan skruv
Övrigt: Används tillsammans med dörrtrycke 5504
Tryckeshålet kan ej borras upp till större diameter

5461

Tryckesbricka 5461

Förebild: Låsfabriks AB E A Næsman & Co N:o 161
Tidsperiod: ca 1885- 1930
Material: Mässing
Ytbehandling:
Lagerhålls: Obehandlad
Mot lev.tid: Förnicklad
Rek. skruv: TKFS 5 x 5/8” M/MN
Förpackning: 1 par med eller utan skruv
Övrigt: Används tillsammans med dörrtrycke 5561
Tryckeshålet kan borras upp till max ø17 mm

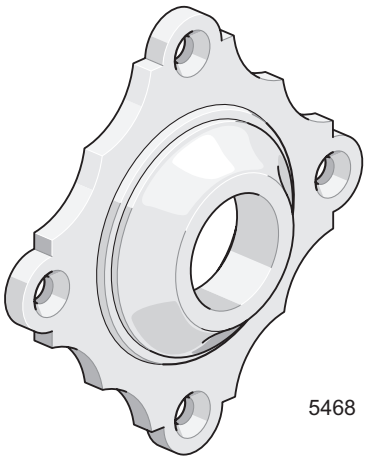
5468

Tryckesbricka 5468

Förebild: E A Næsman & Co N:o 268
Tidsperiod: ca 1885-1910
Material: Mässing
Ytbehandling:
Lagerhålls: Obehandlad och förnicklad
Rek. skruv: TKFS 5 x 5/8” M/MN
Förpackning: 1 par med eller utan skruv
Övrigt: Tryckeshålet kan borras upp till max ø19 mm
Till denna skylt passar dörrtrycke 5568

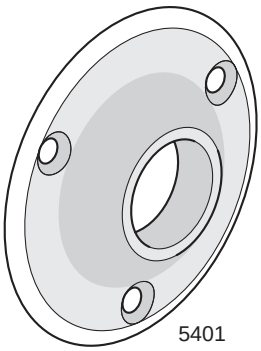

5401

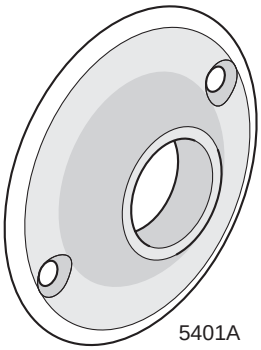

5401A

Tryckesbricka 5401

Förebild: Låsbolaget N:o 1
Tidsperiod: ca 1900-1940
Material: Mässing
Ytbehandling:
Lagerhålls: Obehandlad och förnicklad
Varianter: **5401** för montering med träskruv
5401A för genomgående fastsättning
Rek. skruv: 5401: TKFS 5x5/8” M/MN
5401A: Genomgående skruv 7020 med nippel
Förpackning: 5401: 1 par med eller utan skruv
5401A: 1 par inkl skruv och nipplar
Övrigt: Tryckeshålet kan borras upp till max ø18 mm
5401A används till dörrtrycken, som skall monteras med genomgående skruv på moderna dörrar med borrade hål ø 40 mm.
Skruvhålsplaceringen passar alla moderna nordiska låshus.
Tryckesbrickan skall inte användas tillsammans med långskylt. Var uppmärksam på att 5401A är mindre än moderna rosetter. Det kan hända, att den inte helt täcker hålet i moderna dörrar. Tryckesbricka 5493A eller 6405A rekommenderas i dessa fall.

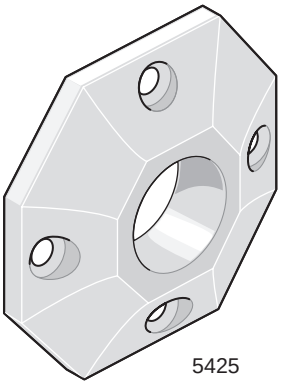

5425

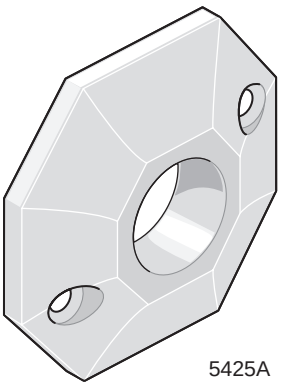

5425A

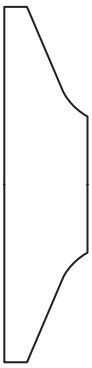

Tryckesbricka 5425

Förebild: Albert Karlsson Nr 25
Tidsperiod: 1920- och 1930-tal
Material: Mässing
Ytbehandling:
Lagerhålls: Obehandlad och förnicklad
Varianter: **5425** för montering med träskruv
5425A för genomgående fastsättning
Rek. skruv: 5425: TKFS 5x5/8” M/MN
5425A: Genomgående skruv 7020 med nippel
Förpackning: 5425: 1 par med eller utan skruv
5425A: 1 par inkl skruv och nipplar
Övrigt: Tryckeshålet kan borras upp till max ø18 mm
Skruvhålsplaceringen på 5425A passar alla moderna nordiska låshus.
Används tillsammans med dörrtrycken 5559 och 5565

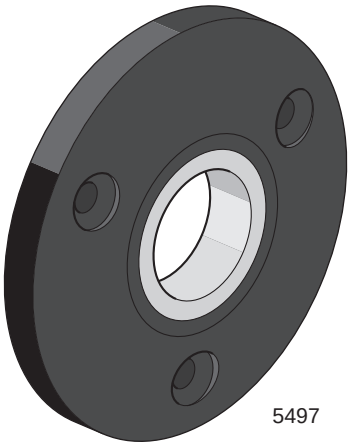
5497

Tryckesbricka 5497

Förebild: Fehrlins Handels & Fabriks AB N:o 541
Tidsperiod: ca 1925-1940
Material: Bakelit med mässingbussning
Ytbehandling:
Lagerhålls: Genomfärgad svart
Rek. skruv: TFS 6 x ¾” MN
Förpackning: 1 par med eller utan skruv
Övrigt: Tryckeshålet kan ej borras upp till större diameter
Används tillsammans med dörrtrycke 5597

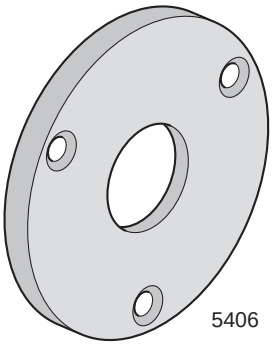
5406

Tryckesbricka 5406

Förebild: Låsbolaget Nr 6
Tidsperiod: ca 1930-1965
Material: Mässing
Ytbehandling:
Lagerhålls: Förnicklad
Rek. skruv: TKFS 5 x 5/8” MN
Förpackning: 1 par med eller utan skruv
Övrigt: Används tillsammans med dörrtrycke 5578, 5579, 5580 och 5591. Passande WC-behör 5463
Tryckeshålet kan ej borras upp till större diameter
Tryckesbricka med två skruvhål se 5479
Anmärkning: Skylten är pressad (av tunnplåt)

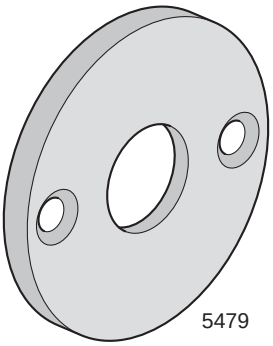
5479

Tryckesbricka 5479

Förebild: Teka nr 1
Tidsperiod: ca 1930-1975
Material: Mässing
Ytbehandling:
Lagerhålls: Förnicklad
Rek. skruv: TKFS 6 x 5/8” MN
Förpackning: 1 par med eller utan skruv
Övrigt: Tryckeshålet kan ej borras upp till större diameter
Används tillsammans med dörrtrycke 5578, 5579, 5580 och 5591. Passande WC-behör 5463
Motsvarande tryckesbricka med 3 skruvhål se 5406
Anmärkning: Skylten är pressad (av tunnplåt)

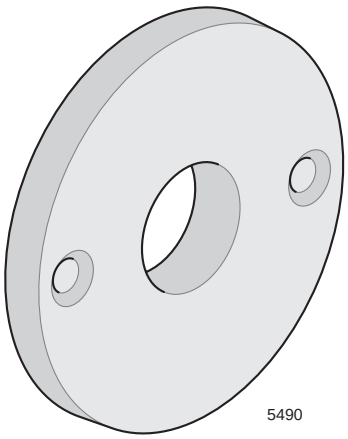
5490

Tryckesbricka 5490

Förebild: Fehrlins Handels & Fabriks AB Nr 690
Tidsperiod: ca 1930 - 1960
Material: Mässing
Ytbehandling:
Lagerhålls: Förnicklad
Varianter: **5490** för montering med träskruv
5490A för genomgående fastsättning
Rek. skruv: 5490: TKFS 5x5/8” M/MN
5490A: Genomgående skruv 7020 med nippel
Förpackning: 5490: 1 par med eller utan skruv
5490A: 1 par inkl skruv och nipplar
Övrigt: Tryckeshålet kan borras upp till max ø22 mm
Används till dörrtrycke 5554
5490A används till dörrtrycken, som skall monteras med genomgående skruv.på moderna dörrar med borrade hål ø 40 mm. Skruvhålsplaceringen passar alla moderna nordiska låshus.

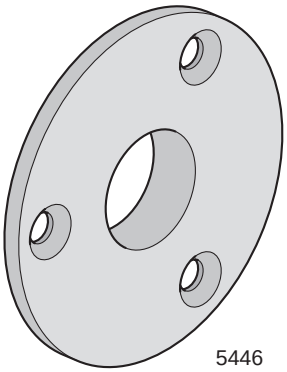

Tryckesbricka 5446

Förebild: Alb. Karlsson Metallfabriksbolag Nr. 46
Tidsperiod: 1935-1960
Material: Mässing
Ytbehandling:
Lagerhålls: Obehandlad och förnicklad
Rek. skruv: TKFS 5x5/8” M/MN
Förpackning: 1 par med eller utan skruv
Övrigt: Används tillsammans med dörrtrycke 5542
Tryckeshålet kan borras upp till max ø18 mm
Vid behov av genomgående fastsättning rekommenderas tryckesbricka 5441A

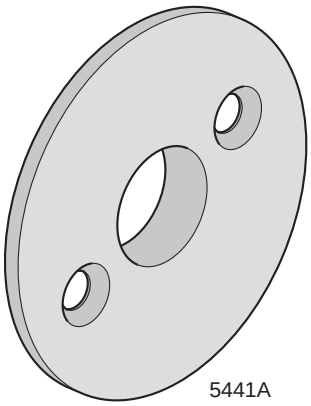

Tryckesbricka 5441A

Förebild: Alb. Karlsson Metallfabriksbolag Nr. 46
Tidsperiod: 1935-1960
Material: Mässing
Ytbehandling:
Lagerhålls: Obehandlad och förnicklad
Rek. skruv: Genomgående skruv 7020 med nippel
Förpackning: 1 par inkl skruv och nipplar
Övrigt: Tryckeshålet kan borras upp till max ø18 mm
5441A används tillsammans med dörrtrycke 5542 eller andra dörrtrycken, som skall monteras med genomgående skruv på moderna dörrar med borrade hål ø 40 mm.
Skruvhålsplaceringen passar alla moderna nordiska låshus.

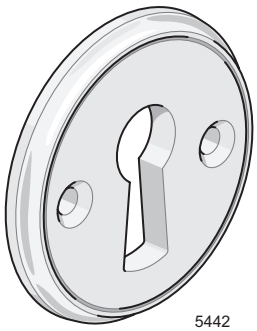

Nyckelskylt 5442

Förebild: E A Næsman & Co N:o 1
Tidsperiod: 1850-1910
Material: Mässing
Ytbehandling:
Lagerhålls: Obehandlad och förnicklad
Rek. skruv: TFS 5 x 5/8” M/MN
Förpackning: 1 eller 10 par med eller utan skruv
Övrigt: Används tillsammans med dörrtrycke 5545

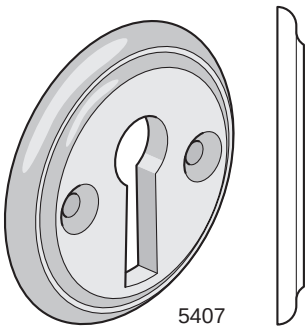

Nyckelskylt 5407

Förebild: E A Næsman & Co N:o 7
Tidsperiod: 1880-1920
Material: Mässing
Ytbehandling:
Lagerhålls: Obehandlad och förnicklad
Rek. skruv: TFS 5 x 5/8” M/MN
Förpackning: 1 eller 10 par med eller utan skruv
Övrigt: Vid behov av kläpp framför nyckelhålet, används nyckelskylt 5407K

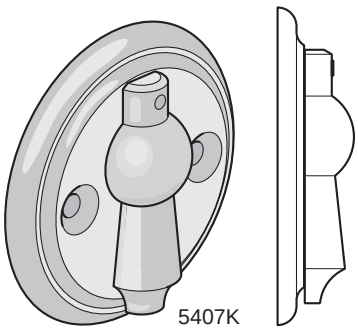

Nyckelskylt 5407K (fd 5417, 5427)

Förebild: E A Næsman & Co N:o 7
Tidsperiod: 1880-1920
Material: Mässing
Ytbehandling:
Lagerhålls: Obehandlad och förnicklad
Varianter: **5407K** med kläpp på ena nyckelskylten
5407KK med kläpp på båda nyckelskyltarna
Rek. skruv: TFS 5 x 5/8” M/MN
Förpackning: 1 eller 10 par med eller utan skruv
Övrigt: Används i st f 5407 när skydd önskas för nyckelhålet

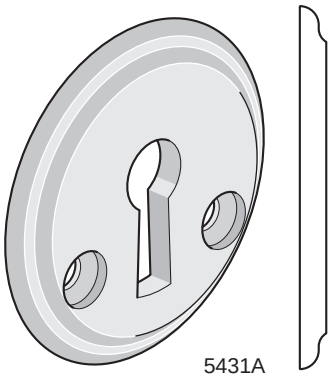

Nyckelskylt 5431A

Förebild: E A Næsman & Co N:o 12
Tidsperiod: 1880-1920
Material: Mässing
Ytbehandling:
Lagerhålls: Obehandlad och förnicklad
Rek. skruv: Genomgående skruv 7020 med nippel
Förpackning: 1 eller 10 par inkl skruv och nipplar
Övrigt: Används i st f nyckelskylt 5407 på moderna dörrar med ø40 mm hål
Hålplaceringen passar ytterdörrlås FAS 40B7 samt de flesta moderna nordiska innerdörrlås.

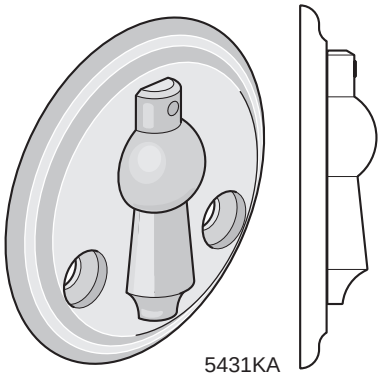

Nyckelskylt 5431KA (fd 5432)

Förebild: E A Næsman & Co N:o 12
Tidsperiod: 1880-1920
Material: Mässing
Ytbehandling:
Lagerhålls: Obehandlad och förnicklad
Varianter: **5431KA** med kläpp på ena nyckelskylten
5431KKA med kläpp på båda nyckelskyltarna
Rek. skruv: Genomgående skruv 7020 med nippel
Förpackning: 1 eller 10 par inkl skruv och nipplar
Övrigt: Används i st f 5431A när skydd önskas för nyckelhålet. Hålplaceringen passar ytterdörrlås FAS 40B7 samt de flesta moderna nordiska innerdörrlås.

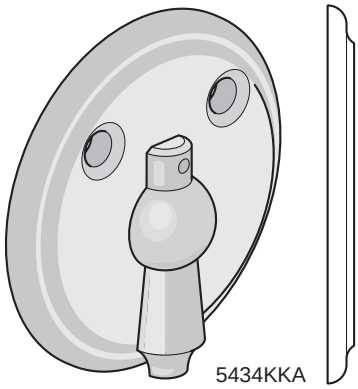

Nyckelskylt 5434KKA

Förebild: E A Næsman & Co N:o 12
Tidsperiod: 1880-1920
Material: Mässing
Ytbehandling:
Lagerhålls: Obehandlad och förnicklad
Rek. skruv: Genomgående skruv 7020 med nippel
Förpackning: 1 eller 10 par inkl skruv och nipplar
Övrigt: Nyckelskylt 5434KKA har kläpp både på inre och yttre nyckelskylt.
Används till ytterdörrlås, där nyckelhålet är placerat ovanför trycket, på moderna dörrar med ø40 mm hål.

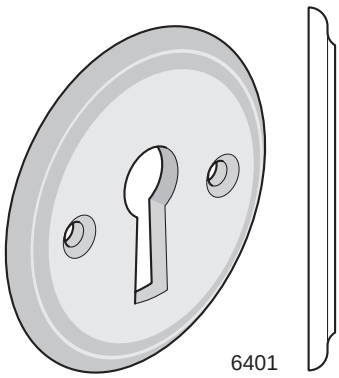

Nyckelskylt 6401

Förebild: Sigfrid Janssons Metallfabrik N:o 1
Tidsperiod: 1880 - 1920
Material: Mässing
Ytbehandling:
Lagerhålls: Obehandlad och förnicklad
Rek. skruv: TFS 5 x 5/8” M/MN
Förpackning: 1 eller 10 par med eller utan skruv
Övrigt: Vid behov av kläpp framför nyckelhålet, används nyckelskylt 6401K

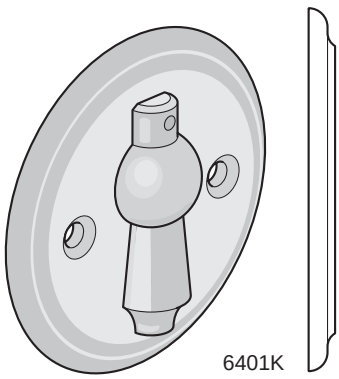

Nyckelskylt 6401K

Förebild: Sigfrid Janssons Metallfabrik N:o 1
Tidsperiod: 1880 - 1920
Material: Mässing
Ytbehandling:
Lagerhålls: Obehandlad och förnicklad
Varianter: **6401K** med kläpp på ena nyckelskylten
6401KK med kläpp på båda nyckelskyltarna
Rek. skruv: TFS 5 x 5/8” M/MN
Förpackning: 1 eller 10 par med eller utan skruv
Övrigt: Används i st f 6401 när skydd önskas för nyckelhålet

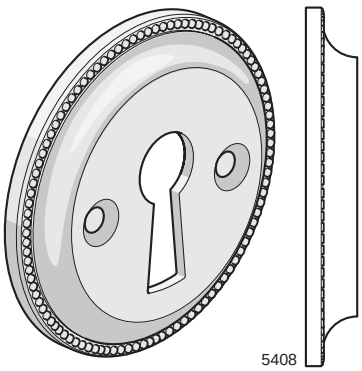

Nyckelskylt 5408

Förebild: E A Næsman & Co N:o 8
Tidsperiod: 1880-1920
Material: Mässing
Ytbehandling:
Lagerhålls: Obehandlad och förnicklad
Rek. skruv: TFS 5 x 5/8” M/MN
Förpackning: 1 eller 10 par med eller utan skruv
Övrigt: Nyckelskylt 5408 kan även fås med kläpp framför nyckelhålet se 5408K eller lock se 5408L.

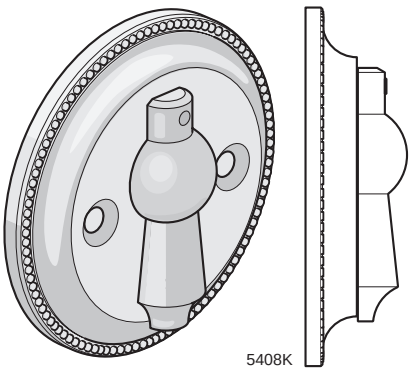

Nyckelskylt 5408K

Förebild: E A Næsman & Co N:o 8
Tidsperiod: 1880-1920
Material: Mässing
Ytbehandling:
Lagerhålls: Obehandlad och förnicklad
Varianter: **5408K** med kläpp på ena nyckelskylten
5408KK med kläpp på båda nyckelskyltarna
Rek. skruv: TFS 5 x 5/8” M/MN
Förpackning: 1 eller 10 par med eller utan skruv
Övrigt: Används i st f 5408 när skydd önskas för nyckelhålet
Önskas vackrare kläpp, rekommenderas nyckelskylt 5408L

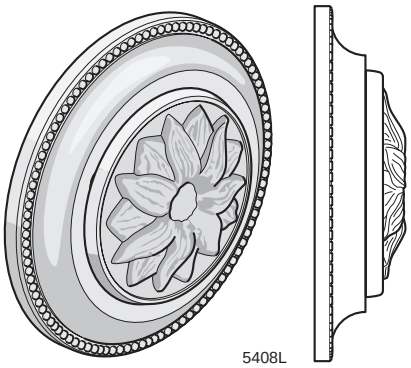

Nyckelskylt 5408L

Förebild: E A Næsman & Co N:o 9
Tidsperiod: 1880-1910
Material: Mässing
Ytbehandling:
Lagerhålls: Obehandlad och förnicklad
Varianter: **5408L** med lock på ena nyckelskylten
5408LL med lock på båda nyckelskyltarna
Rek. skruv: TFS 5 x 5/8” M/MN
Förpackning: 1 eller 10 par med eller utan skruv
Övrigt: Används i st f 5408 när skydd önskas för nyckelhålet

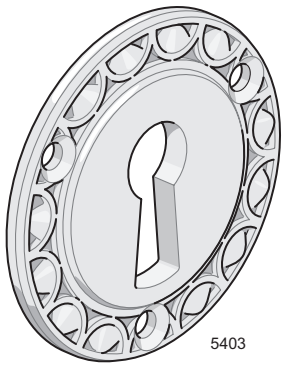

Nyckelskylt 5403

Förebild: E A Næsman & Co N:o 3
Tidsperiod: ca 1880-1920
Material: Mässing
Ytbehandling:
Lagerhålls: Obehandlad och förnicklad
Rek. skruv: TFS 5 x 5/8” M/MN
Förpackning: 1 eller 10 par med eller utan skruv
Övrigt: Används tillsammans med dörrtrycke 5504

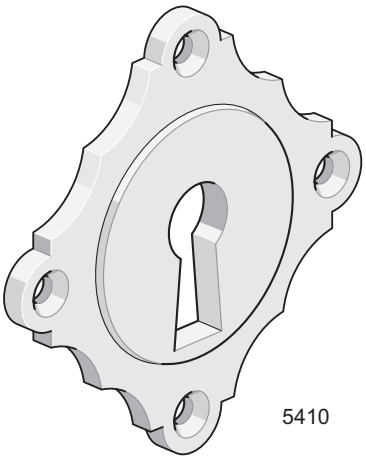

Nyckelskylt 5410

Förebild: E A Næsman & Co N:o 10
Tidsperiod: ca 1885-1910
Material: Mässing
Ytbehandling:
Lagerhålls: Obehandlad och förnicklad
Rek. skruv: TFS 5 x 5/8” M/MN
Förpackning: 1 eller 10 par med eller utan skruv
Övrigt: Används tillsammans med dörrtrycke 5568

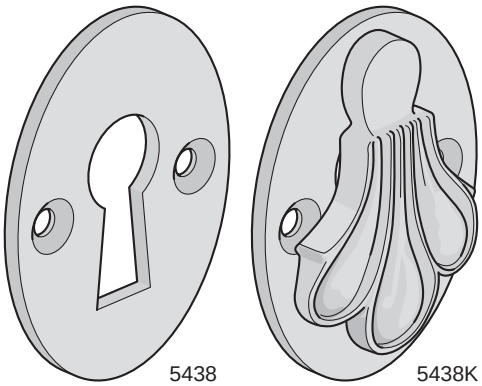

Nyckelskylt 5438

Förebild: Låsfabriks AB E A Næsman & Co N:o 5
Tidsperiod: 1880 - 1930
Material: Brons alt. mässing
Ytbehandling:
Lagerhålls: Obehandlad och förnicklad
Varianter: **5438 B** av brons
5438K B av brons med kläpp
5438 M av mässing
5438K M av mässing med kläpp
Rek. skruv: TFS 5 x 5/8” M/MN
Förpackning: 1 eller 10 par med eller utan skruv
Övrigt: Används tillsammans med dörrtrycke 5537
1 par 5438K levereras med kläpp på den ena skylten och utan kläpp på den andra.

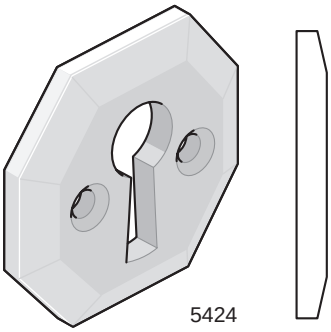

Nyckelskylt 5424

Förebild: Albert Karlsson Nr 25
Tidsperiod: 1920- och 1930-tal
Material: Mässing
Ytbehandling:
Lagerhålls: Obehandlad och förnicklad
Rek. skruv: TFS 5 x 5/8” M/MN
Förpackning: 1 eller 10 par med eller utan skruv
Övrigt: Används tillsammans med dörrtrycken 5559 och 5565

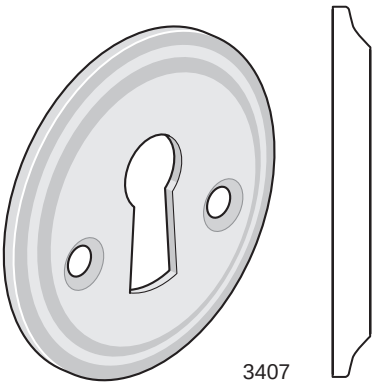

Nyckelskylt 3407

Förebild: Låsfabriksaktiebolaget E A Næsman & Co N:o 12
Tidsperiod: 1880-1930
Material: Mässing
Ytbehandling:
Lagerhålls: Obehandlad och förnicklad
Varianter: **3407** för montering med träskruv
3407A för genomgående fastsättning
Rek. skruv: 3407: TFS 6x5/8” M/MN
3407A: Genomgående skruv 7020 med nippel
Förpackning: 3407: 1 par med eller utan skruv
3407A: 1 par inkl skruv och nipplar
Övrigt: 3407A används på moderna dörrar med borrade hål ø 40 mm.
Skruvhålsplaceringen passar ytterdörrlås FAS/Assa 40B7, innerdörrlås Assa 40C och 404 samt de flesta moderna nordiska innerdörrlås

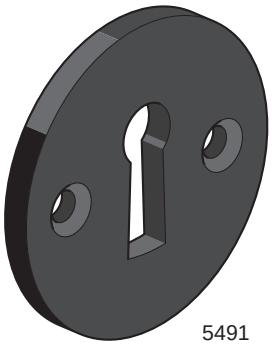

5491

Nyckelskylt 5491

Förebild: Fehrlins Handels & Fabriks AB N:o 541
Tidsperiod: ca 1925-1940
Material: Bakelit
Ytbehandling:
Lagerhålls: Genomfärgad svart
Rek. skruv: TFS 6 x 5/8” MN
Förpackning: 1 eller 10 par med eller utan skruv
Övrigt: Används tillsammans med dörrtrycke 5597

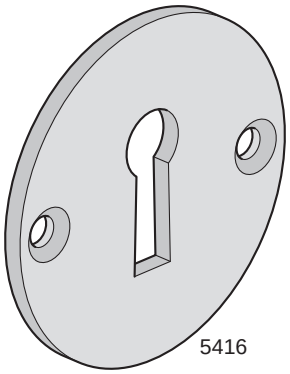

5416

Nyckelskylt 5416

Förebild: Låsfabriksaktiebolaget N:o 6
Tidsperiod: ca 1935-1960
Material: Mässing
Ytbehandling:
Lagerhålls: Obehandlad och förnicklad
Rek. skruv: TKFS 5 x 5/8” MN
Förpackning: 1 eller 10 par med eller utan skruv
Övrigt: Används tillsammans med dörrtrycke 5542.

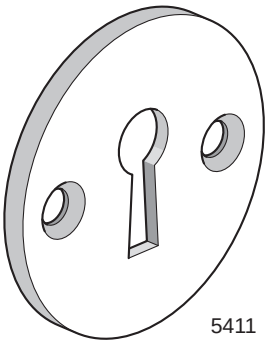

5411

Nyckelskylt 5411

Förebild: Tekaverken 1
Tidsperiod: ca 1930-1975
Material: Mässing
Ytbehandling:
Lagerhålls: Förnicklad
Rek. skruv: TKFS 6 x 5/8” MN
Förpackning: 1 eller 10 par med eller utan skruv
Övrigt: Används tillsammans med dörrtrycke 5578, 5579, 5580 och 5591. Passande toalettbehör se 5463
Anmärkning: Skylten är pressad (av tunnplåt)

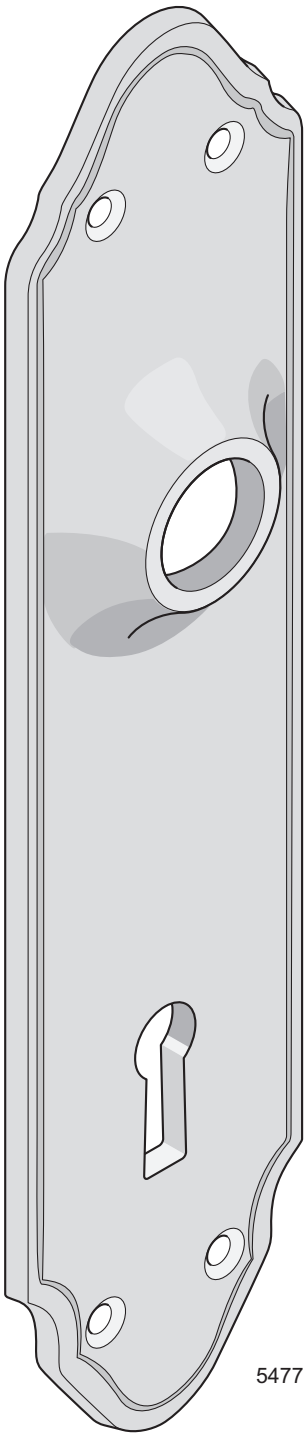

Långskylt 5477

Förebild:	Låsbolaget Nr 1077
Tidsperiod:	1920- och 1930-tal
Material:	Mässing
Ytbehandling:	
Lagerhålls:	Obehandlad och förnicklad
Rek. skruv:	TKFS 5 x 5/8” M/MN
Förpackning:	1 eller 10 par med eller utan skruv
Övrigt:	Tryckeshålet kan borras upp till max ø18 mm Till denna skylt passar dörrtrycke 5565 Trycket skall då beställas utan tryckesbrickor (variant 5565U)
Anmärkning:	Skylten är massiv (gjuten)

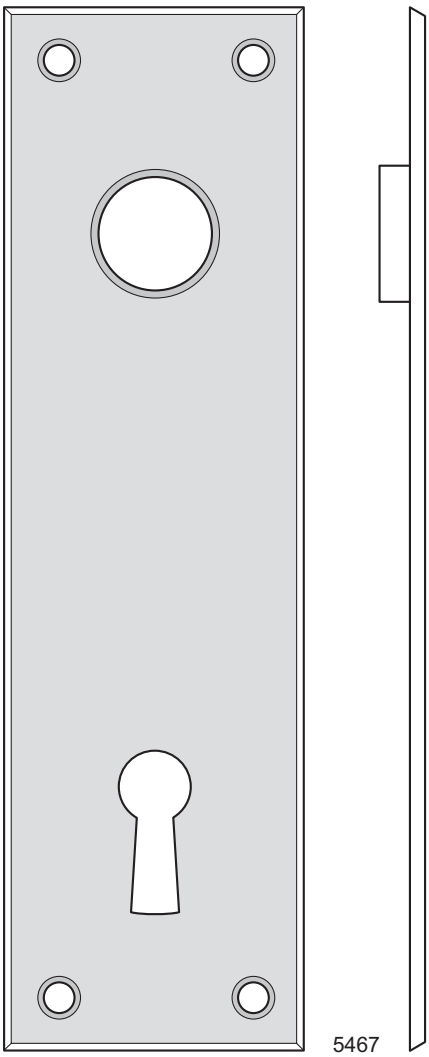

5467

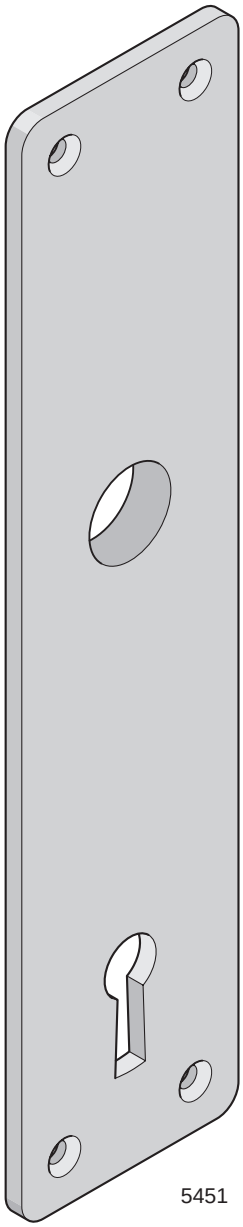

5451

Långskylt 5467

Förebild:	E A Næsman & Co N:o 667
Tidsperiod:	ca 1905 - 1935
Material:	Mässing
Ytbehandling:	
Lagerhålls:	Obehandlad och förnicklad
Storlek:	40 x 138 mm
Rek. skruv:	TKFS 5 x 5/8” M/MN
Förpackning:	1 eller 10 par med eller utan skruv
Övrigt:	Tryckeshålet kan ej borras upp till större diameter Till denna skylt passar tids- och stilmässigt dörrtrycken 5503, 5508, 5511, 5516, 5517, 5525, 5538, 5539, 5547, 5557, 5559, 5587, 5595. Tryckena skall då beställas utan tryckesbrickor (variant U, t ex 5547U)
Anmärkning:	Skylten är massiv

Långskylt 5451

Förebild:	Låfabriksaktiebolaget N:o 451
Tidsperiod:	ca 1930 - 1960
Material:	Mässing
Ytbehandling:	
Lagerhålls:	Obehandlad och förnicklad
Storlek:	41 x 178 mm
Rek. skruv:	TKFS 5 x 5/8” M/MN
Förpackning:	1 eller 10 par med eller utan skruv
Övrigt:	Tryckeshålet kan borras upp till max ø16 mm Till denna skylt passar tids- och stilmässigt dörrtrycken 5516, 5517, 5542, 5547, 5554, 5557, 5559. Tryckena skall då beställas utan tryckesbrickor (variant U, t ex 5547U) Finns även som toalettskylt se 5451T
Anmärkning:	Skylten är massiv (gjuten)

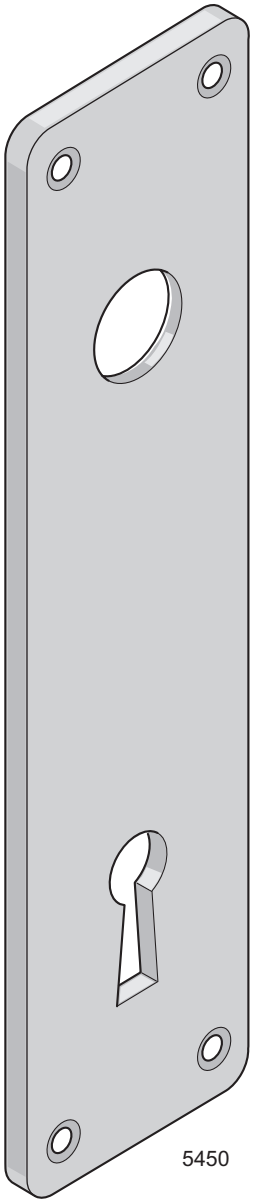

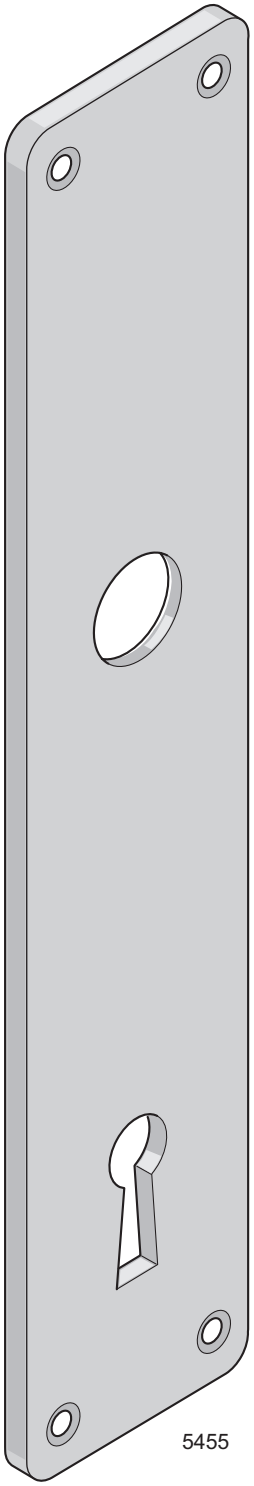

Långskylt 5450

Förebild:	Teka nr 5
Tidsperiod:	1930 - 1980
Material:	Mässing
Ytbehandling:	
Lagerhålls:	Förnicklad
Storlek:	40 x 140 mm
Rek. skruv:	TKFS 5 x 5/8” MN
Förpackning:	1 eller 10 par med eller utan skruv
Övrigt:	Används tillsammans med dörrtrycke 5578, 5579, 5580 och 5591 Tryckeshålet kan ej borras upp till större diameter
Anmärkning:	Skylten är pressad (av tunnplåt)

Långskylt 5455

Förebild:	Teka nr 15
Tidsperiod:	1930 - 1970
Material:	Mässing
Ytbehandling:	
Lagerhålls:	Förnicklad
Storlek:	40 x 180 mm
Rek. skruv:	TKFS 5 x 5/8” MN
Förpackning:	1 eller 10 par med eller utan skruv
Övrigt:	Används tillsammans med dörrtrycke 5578, 5579, 5580 och 5591 Tryckeshålet kan ej borras upp till större diameter Då en bredare långskylt önskas, rekommenderas 5495
Anmärkning:	Skylten är pressad (av tunnplåt)

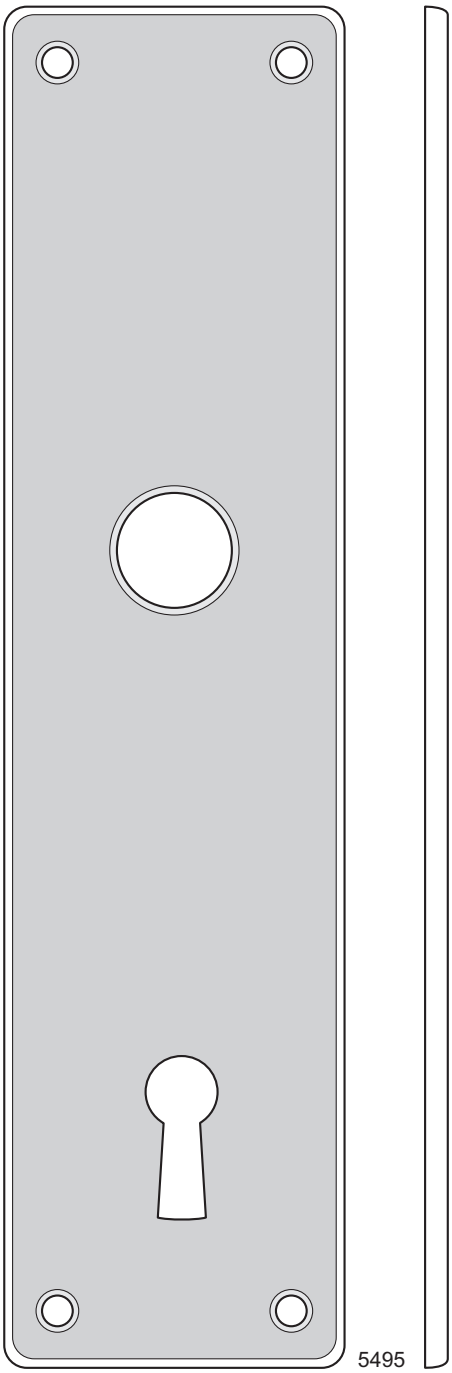

Långskylt 5495

Förebild:	Teka nr 5
Tidsperiod:	1950 - 1975
Material:	Mässing
Ytbehandling:	
Lagerhålls:	Förnicklad
Storlek:	46 x 180 mm
Rek. skruv:	TKFS 5 x 5/8” MN
Övrigt:	Används tillsammans med dörrtrycke 5578, 5579, 5580 och 5591 Tryckeshålet kan ej borras upp till större diameter Denna långskylt är bredare än många äldre liknande långskyltar och kan därför täcka tidigare skruvhål och skador i en äldre dörr. Den täcker även ø40 mm hål i moderna dörrar
Anmärkning:	Skylten är pressad (av tunnplåt)

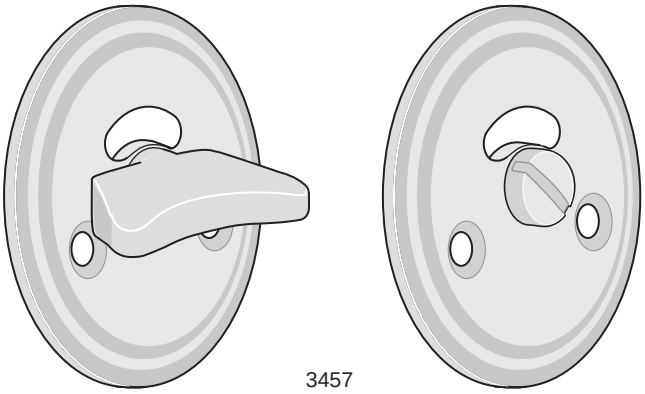

3457

Toilettskylt 3457

Förebild: Saknas
Material: Mässing
Ytbehandling:
Lagerhålls: Obehandlad och förnicklad
Varianter: **3457** för montering med träskruv
3457A för genomgående fastsättning
Rek. skruv: 3457: TFS 6x5/8” M/MN
3457A: Genomgående skruv 7020 med nippel
Förpackning: 3457: 1 sats med eller utan skruv
3457A: 1 sats inkl skruv och nipplar
Övrigt: Försedd med invändigt vred och paniköppning
Används på badrums/toalettdörr då nyckellåsning inte är lämplig.
3457A används på moderna dörrar med borrade hål ø 40 mm.
Skruvhålsplaceringen passar toalettdörrlås Assa 40T och 404T samt de flesta moderna nordiska innerdörrlås

Toalettbehör 5463

Förebild: Aug Stenman 63
Tidsperiod: 1955 - 1970
Material: Mässing
Ytbehandling:
Lagerhålls: Förnicklat
Rek. skruv: TKFS 5 x 5/8” MN
Förpackning: 1 eller 10 st med eller utan skruv
Övrigt: Med rödvit markering. ”Nyckel” för paniköppning ingår. Passar till alla toalettlås med 5 mm fyrkant i roddaren
Anmärkning: Skylten är pressad (av tunnplåt)

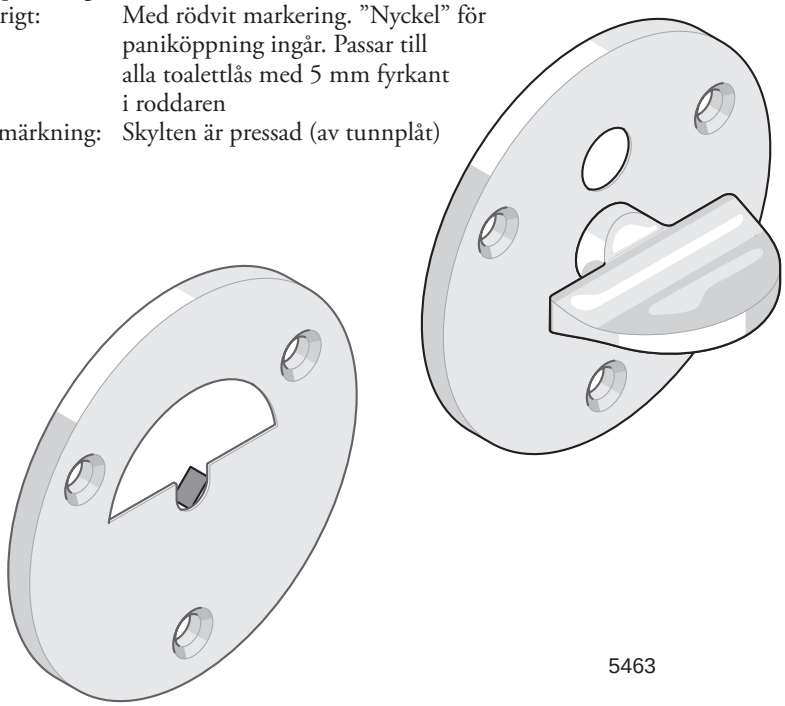

5463

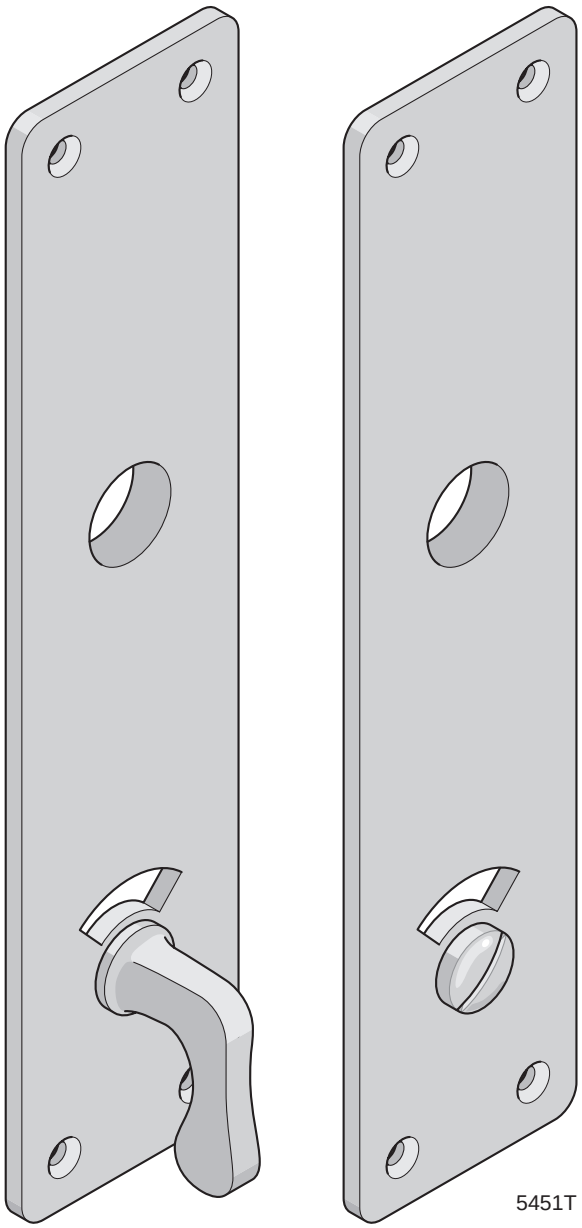

Toalettskylt 5451T

Förebild:	Låfabriksaktiebolaget N:o 451 WC
Tidsperiod:	ca 1930 - 1960
Material:	Mässing
Ytbehandling:	
Lagerhålls:	Obehandlad och förnicklad
Storlek:	41 x 178 mm
Rek. skruv:	TKFS 5 x 5/8” M/MN
Förpackning:	1 par med eller utan skruv
Övrigt:	Med rödvit markering. Kan paniköppnas utifrån. Passar till alla toalettlås med 5 mm fyrkant i roddaren. Tryckeshålet kan borras upp till max ø16 mm. Till denna skylt passar tids- och stilmässigt dörrtrycken 5516, 5517, 5542, 5547, 5554, 5557, 5559. Tryckena skall då beställas utan tryckesbrickor (variant U, t ex 5547U) Finns även som långskylt med nyckelhål se 5451.
Anmärkning:	Skylten är massiv (gjuten)

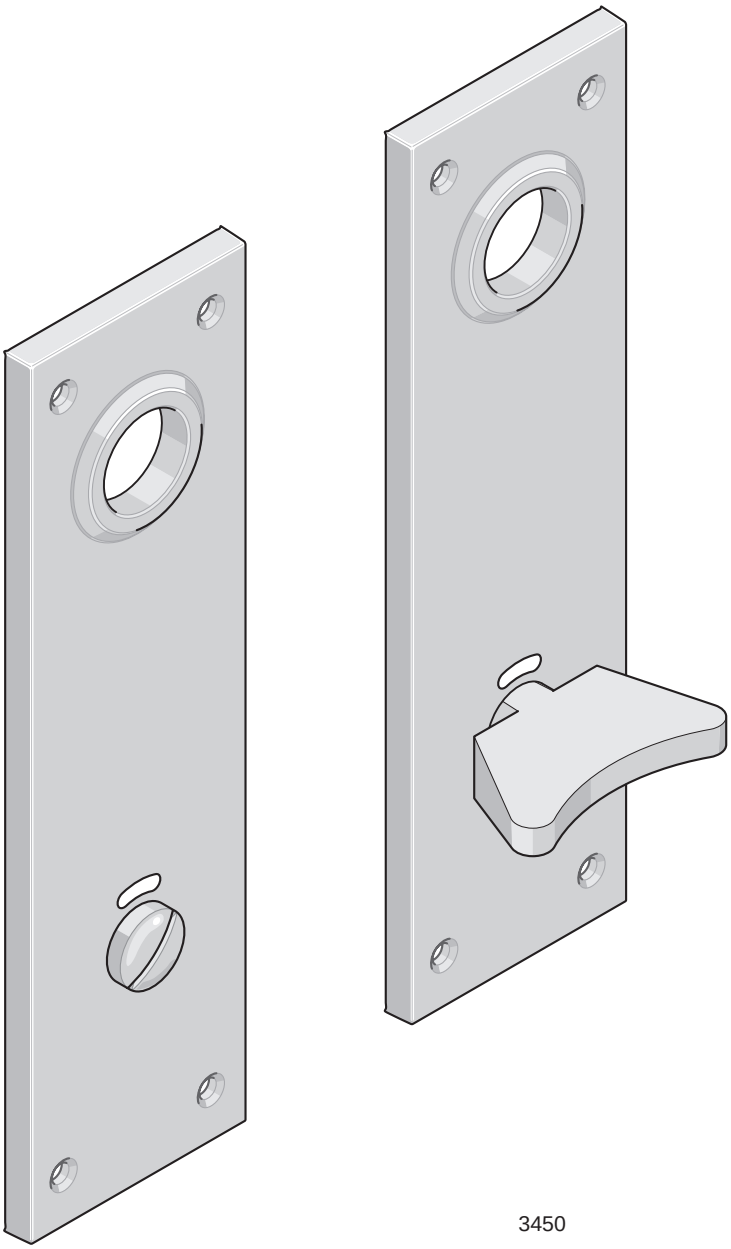

3450

Toilettskylt 3450

Förebild:	TEKA 65
Tidsperiod:	1955-1980
Material:	Mässing
Ytbehandling:	
Lagerhålls:	Förnicklad
Storlek/mått:	40 x 142 mm
Rek. skruv:	TKFS 5x5/8” MN
Förpackning:	1 sats med eller utan skruv
Övrigt:	Försedd med invändigt vred och paniköppning Används på badrums/toalettdörr då nyckellåsning inte är lämplig. Används tillsammans med dörrtrycke 5578, 5579, 5580 och 5591. Tryckeshålet kan ej borras upp till större diameter
Anmärkning:	Skylten är pressad (av tunnplåt)

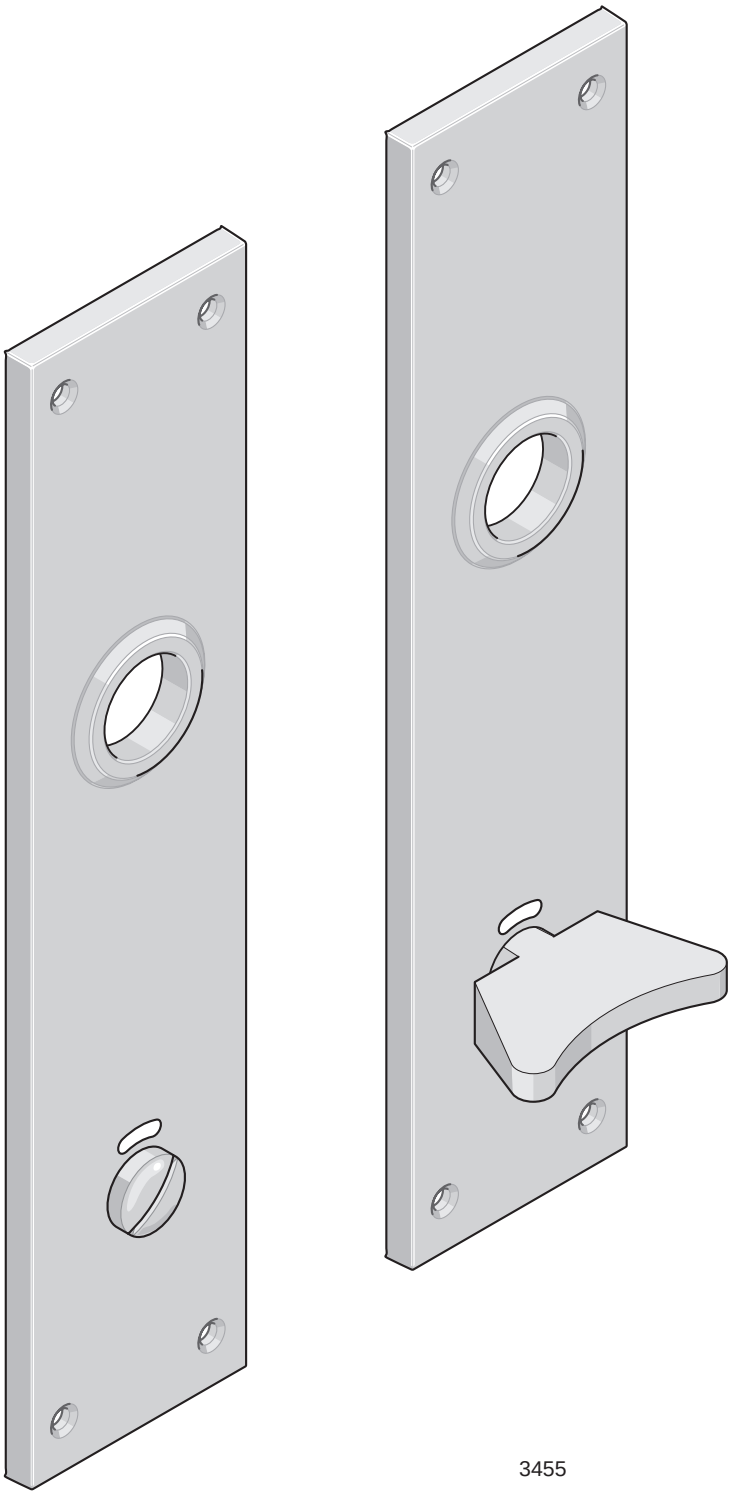

3455

Toilettskylt 3455

Förebild:	TEKA 68
Tidsperiod:	1955-1980
Material:	Mässing
Ytbehandling:	
Lagerhålls:	Förnicklad
Storlek/mått:	42 x 182 mm
Rek. skruv:	TKFS 5x5/8” MN
Förpackning:	1 sats med eller utan skruv
Övrigt:	Försedd med invändigt vred och paniköppning Används på badrums/toalettdörr då nyckellåsning inte är lämplig. Används tillsammans med dörrtrycke 5578, 5579, 5580 och 5591. Tryckeshålet kan ej borras upp till större diameter
Anmärkning:	Skylten är pressad (av tunnplåt)

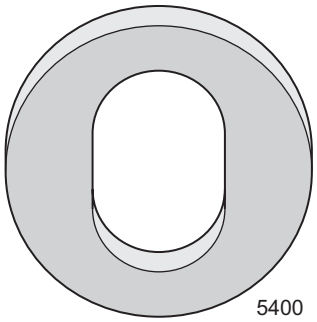

Täckbricka 5400

Material: Björkträ
Förpackning: 1, 20 eller 100 st
Övrigt: Täckbrickan möjliggör fastsättning av äldre tryckesbrickor och nyckelskyltar med träskruv i moderna dörrar med stora 40 mm hål. Täckbrickan limmas fast i dörrens hål, 2 per hål, med vågrätt urtag på tryckets plats och med lodrätt urtag på nyckelskyltens plats.

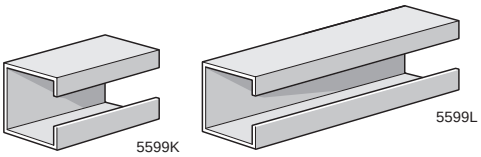

Roddarbussning 5599

Material: Kallvalsat stål
Storlek: Invändigt 8 mm, utvändigt 9 mm. Längd 5599K 15 mm, 5599L 30 mm
Varianter: **5599K** används till trycken som har sitt anslag mot låsets roddare dvs 5578, 5579, 5580 och 5591
5599L används till trycken som har sitt anslag mot nyckelskylt/långskylt dvs övriga dörrtrycken
Förpackning: 1, 20 eller 100 st
Övrigt: Roddarbussningen används då nyare dörrtrycken används på äldre dörrar med 9 mm fyrkanthål i låset, för att undvika att tryckena hänger. Bussningen levereras med alla trycken utom variant A. A-trycken förutsätts monteras i modernare lås med 8 mm fyrkant.

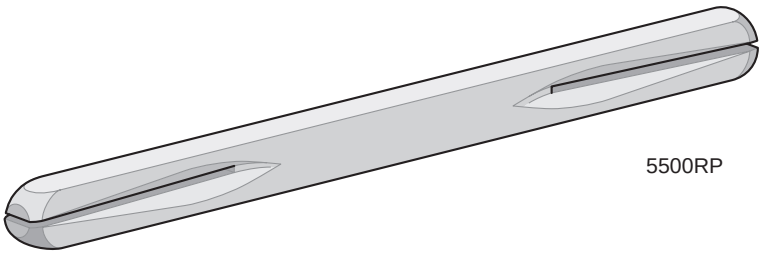

Roddarpinne 5500RP

Material: Stål
Ytbehandling:
Lagerhålls: Obehandlad (200) eller elförzinkad (övriga) (85 + 100 mm)
Storlek: 8x8 mm
Varianter: Längder: 85, 90, 100, 120, 145 och 200 mm
Förpackning: 1 eller 10 st
Övrigt: Medföljer alltid trycken vid leverans. Används till dörrtrycken. Till tjockare dörr kan längre roddarpinne behövas. När roddarpinnen skall passa till äldre lås kompletteras den med roddarbussning 5599.

5500SS

Stoppskruv 5500SS

Material: Härdat stål
Ytbehandling:
Lagerhålls: Förmässingad och förnicklad
Storlek: M5 x 6 mm. Nyckelvidd 2,5 mm
Förpackning: 1 eller 10 st
Övrigt: Medföljer alltid trycken vid leverans.
Används till alla trycken utom 5572, 5578, 5579, 5580, 5591 och 5597. Reservdel för borttappad skruv. Monteras med hjälp av insexnyckel, se 5500IN

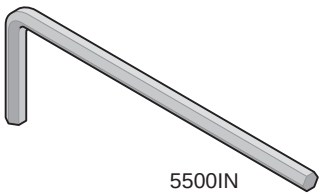

5500IN

Insexnyckel 5500IN

Material: Härdat kalldraget stål
Ytbehandling:
Lagerhålls: Elförzinkad eller svartoxiderad (varierar)
Storlek: Nyckelvidd 2,5 mm
Förpackning: 1 eller 10 st
Övrigt: Medföljer alltid trycken vid leverans. Reservdel för borttappad insexnyckel

5500SR

Spårring 5500SR

Material: Härdat fjäderstål
Ytbehandling:
Lagerhålls: Obehandlad
Storlek: För axel ø15 mm
Förpackning: 1 eller 10 st
Övrigt: Medföljer alla dörrtrycken med genomgående fastsättning.
Vid konvertering av trycke med träskruvsfastsättning till trycke med genomgående fastsättning erfordras 2 st spårringar per tryckespar.
För montering av spårring på trycke krävs särskild tång, se spårringstång 8203

13. DRAGHANDTAG OCH DÖRRKNOPPAR

Användning	1700-tal	Sid	Tidigt 1800-tal	Sid	Sent 1800-tal	Sid	Tidigt 1900-tal	Sid
Port Butiksdörr					5881	159	5800, 5801, 5816, 5817 5822, 5830, 5868	161-163, 165
Ytterdörr	5749	158	5749	158			5828, 5861, 5868	164-166
Innerdörr					5803, 5848	160, 166	5805, 5828, 5884	160, 164, 166
Boddörr	5749	158	5749	158				
Svängdörrar					5847	159	5801, 5805, 5828, 5861, 5868	160, 163-166
Innanfönster					5835	193	5835, 5897	191, 193
Skåpinredning					5835, 5848	193	5810, 5835, 5848, 5853, 5854, 5897	191, 193

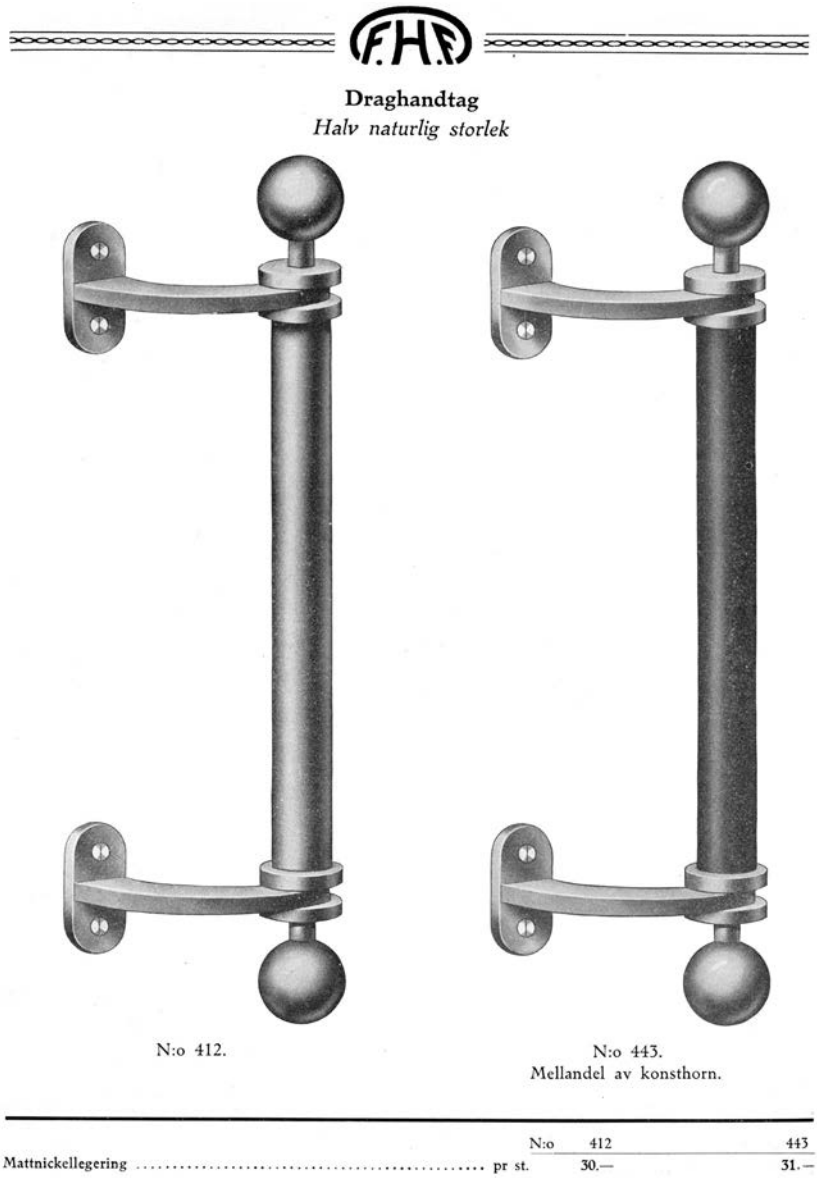

Fehrlins Handels- & Fabriksaktiebolag Katalog 1934, sid 92

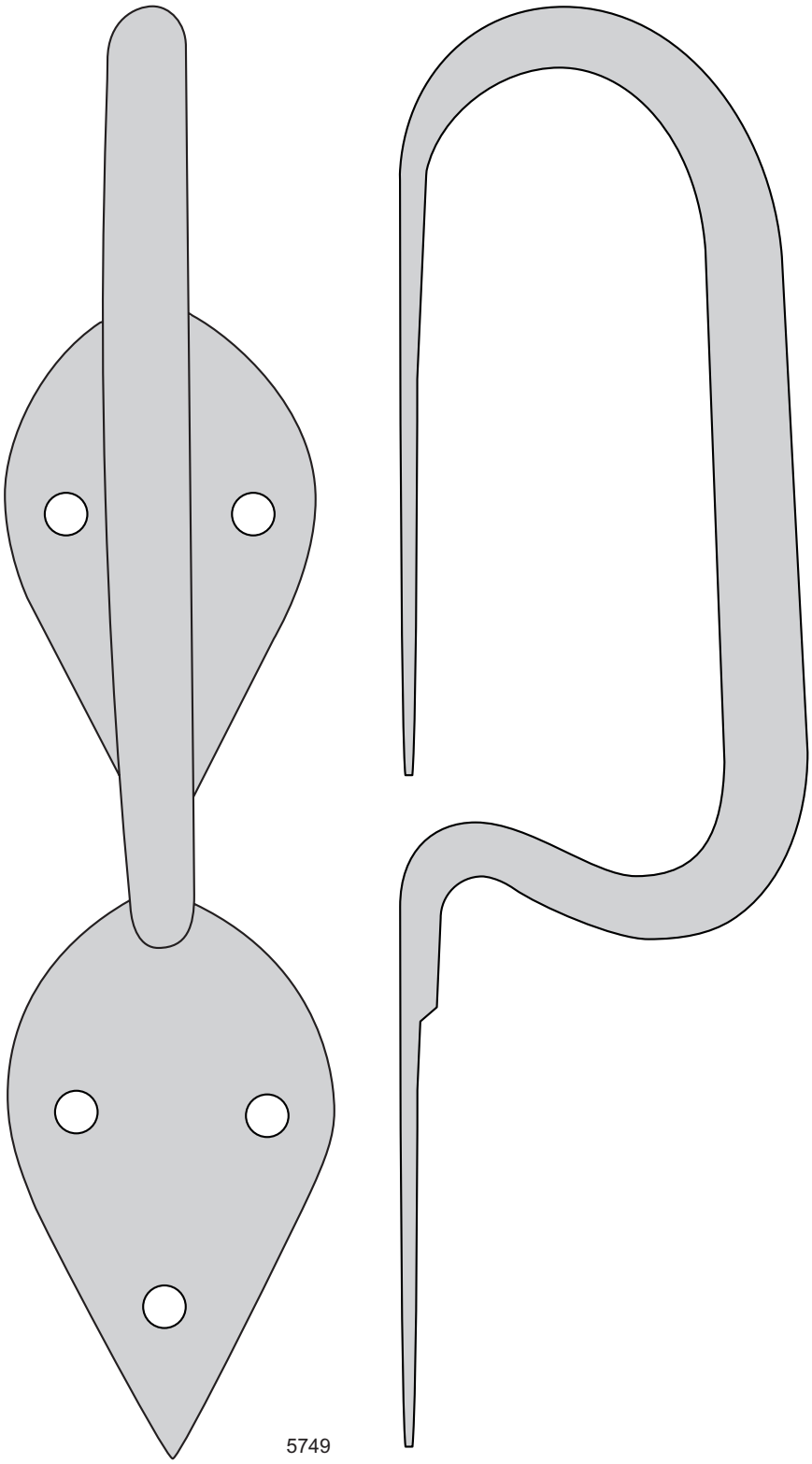

Draghandtag 5749 Handsmitt

Förebild:	Gården Grindaberg, Lindesby, Järnboås T
Tidsperiod:	Sent 1600-tal till början av 1900-talet
Material:	Stål
Ytbehandling:	
Lagerhålls:	Obehandlad smidesyta
Rek. skruv:	TKS 9 x 1”
Rek. spik:	Handsmidd spik 7012 2” eller 3” beroende på dörrtjocklek
Förpackning:	1 st med eller utan skruv/spik

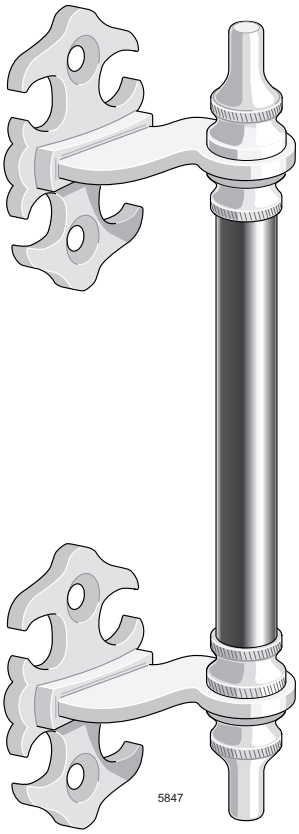

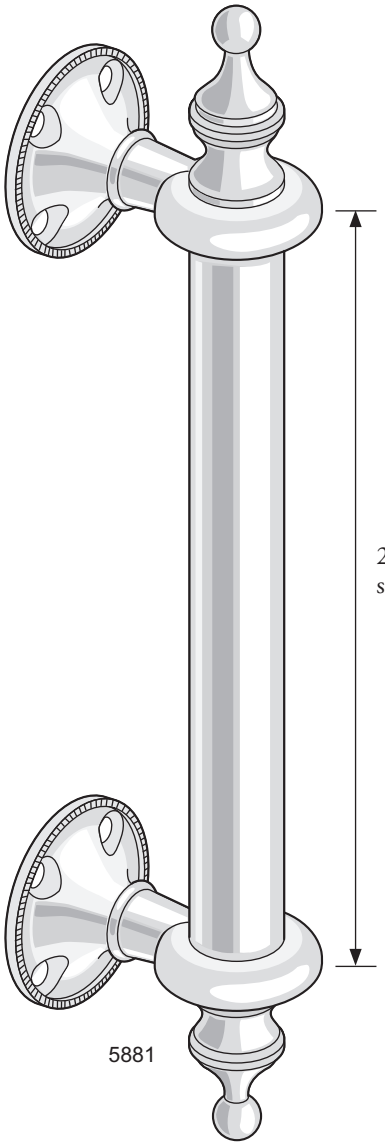

Draghandtag 5847

Förebild:	Låsfabriks AB E A Næsman & Co N:o 147
Tidsperiod:	Mässing 1880 - 1910 Förnicklat 1895 - 1910
Material:	Mässing
Ytbehandling:	
Lagerhålls:	Obehandlat och förnicklat med svart trähandtag
Mot lev.tid:	Obehandlat och förnicklat med metallhandtag
Varianter:	Med svart trägrepp (visas) Med slätt runt mässinggrepp mot beställning
Rek. skruv:	TKFS 10 x 1½” M/MN
Förpackning:	1 st med eller utan skruv
Stöldskydd:	Kan vid parmontage monteras med genomgående skruv och nippel 7040 Vid enkelmontage används maskinskruv M5 från dörrens insida och nippel 7038 på utsidan

Draghandtag 5881

Förebild:	E A Næsman & Co N:o 181
Tidsperiod:	ca 1885 - 1925
Material:	Mässing
Ytbehandling:	
Lagerhålls:	Obehandlad
Storlek:	8” (200 mm)
Varianter:	På beställning kan även storlekarna 6” (150 mm), 10” (250 mm) och 12” (300 mm) erhållas
Rek. skruv:	TKFS 12 x 2” M
Förpackning:	1 st med eller utan skruv
Stöldskydd:	Kan vid parmontage monteras med genomgående skruv och nippel 7028 Vid enkelmontage används maskinskruv M6 från dörrens insida och nippel 7026 på utsidan

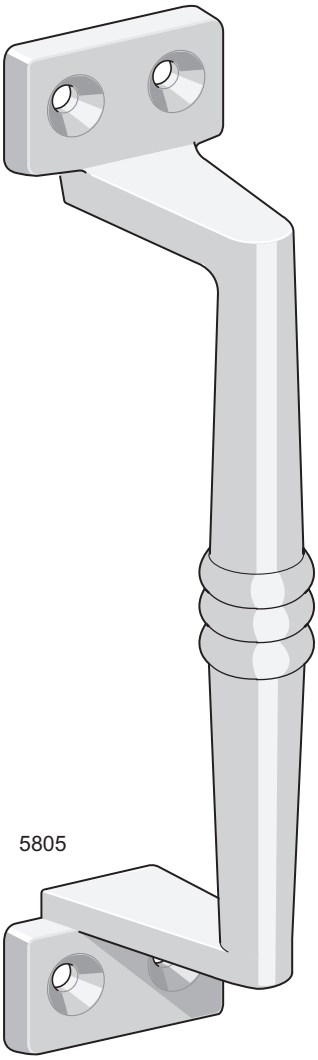

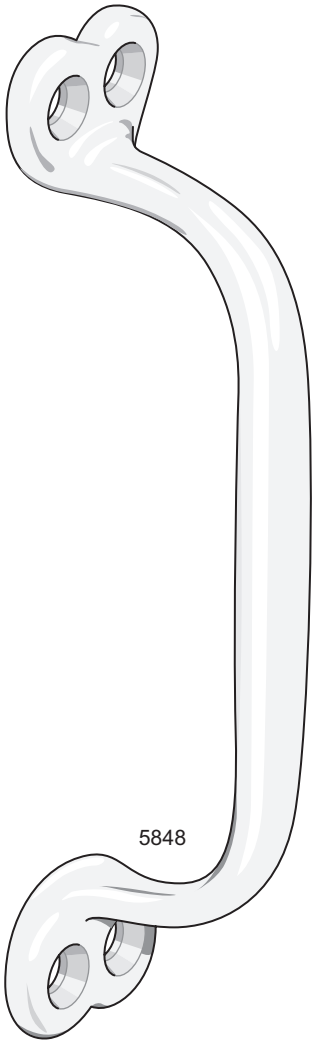

Draghandtag 5805

Förebild:	Eskilstuna Jernmanufaktur N:o 1005, Bårebo Metallvarufabrik N:o 4
Tidsperiod:	1895 - 1935
Material:	Mässing
Ytbehandling:	
Lagerhålls:	Obehandlat och förnicklat
Rek. skruv:	TFS 7 x 1” M/MN
Förpackning:	1 eller 10 st med eller utan skruv

Draghandtag 5848

Förebild:	E A Næsman & Co N:o 148
Tidsperiod:	ca 1870 - 1940
Material:	Mässing
Ytbehandling:	
Lagerhålls:	Obehandlat och förnicklat
Storlek:	5½”
Rek. skruv:	TKFS 6 x ¾” M/MN
Förpackning:	1 eller 10 st med eller utan skruv
Övrigt:	Används på utsidan av balkongdörr med stängningsbeslag enbart på insidan

OBS! 1/2 storlek

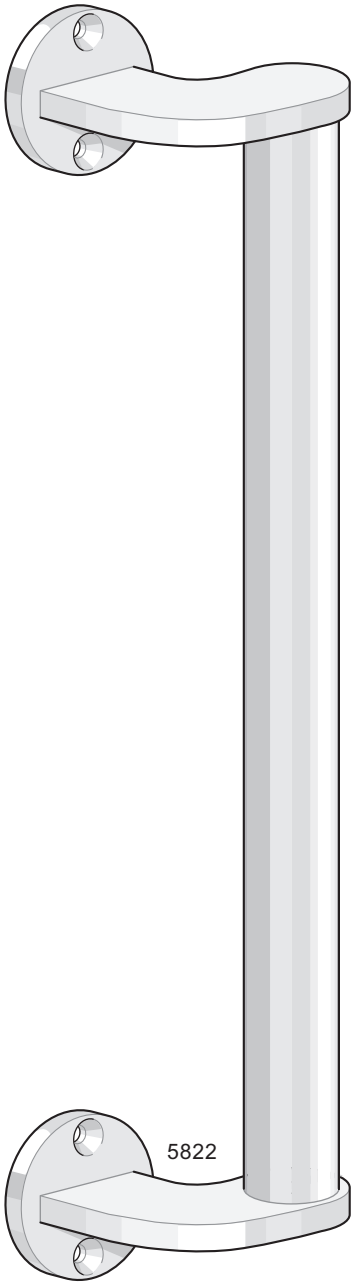

OBS! 1/2 storlek

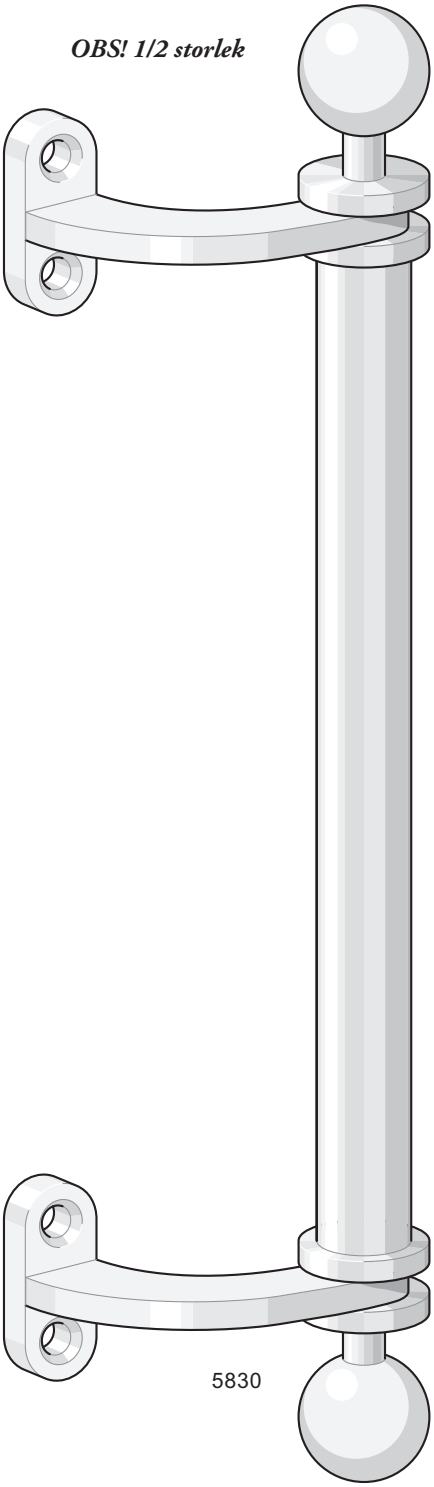

Draghandtag 5822

Förebild:	Tekaverken 422½
Tidsperiod:	1950 - 1975
Material:	Mässing
Ytbehandling:	
Lagerhålls:	Förnicklat
Storlek:	300 mm
Rek. skruv:	TKFS 10 x 1½” MN
Förpackning:	1 st med eller utan skruv
Stöldskydd:	Kan vid parmontage monteras med genomgående skruv och nippel 7040 Vid enkelmontage används maskinskruv M5 från dörrens insida och nippel 7038 på utsidan

Draghandtag 5830

Förebild:	Fehrlins Handels- & Fabriks AB Nr 412
Tidsperiod:	1920-tal - ca 1950
Material:	Mässing
Ytbehandling:	
Lagerhålls:	Obehandlat och förnicklat
Storlek:	300 mm
Varianter:	Andra längder offereras
Rek. skruv:	TKFS 12 x 2” M/MN
Förpackning:	1 st med eller utan skruv
Stöldskydd:	Kan vid parmontage monteras med genomgående skruv och nippel 7028 Vid enkelmontage används maskinskruv M6 från dörrens insida och nippel 7026 på utsidan

OBS! 1/2 storlek

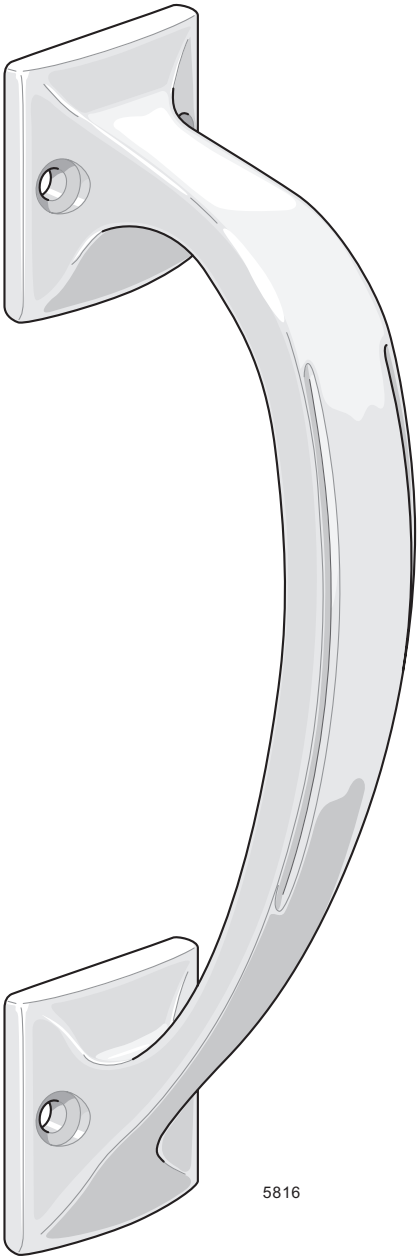

5816

OBS! 1/2 storlek

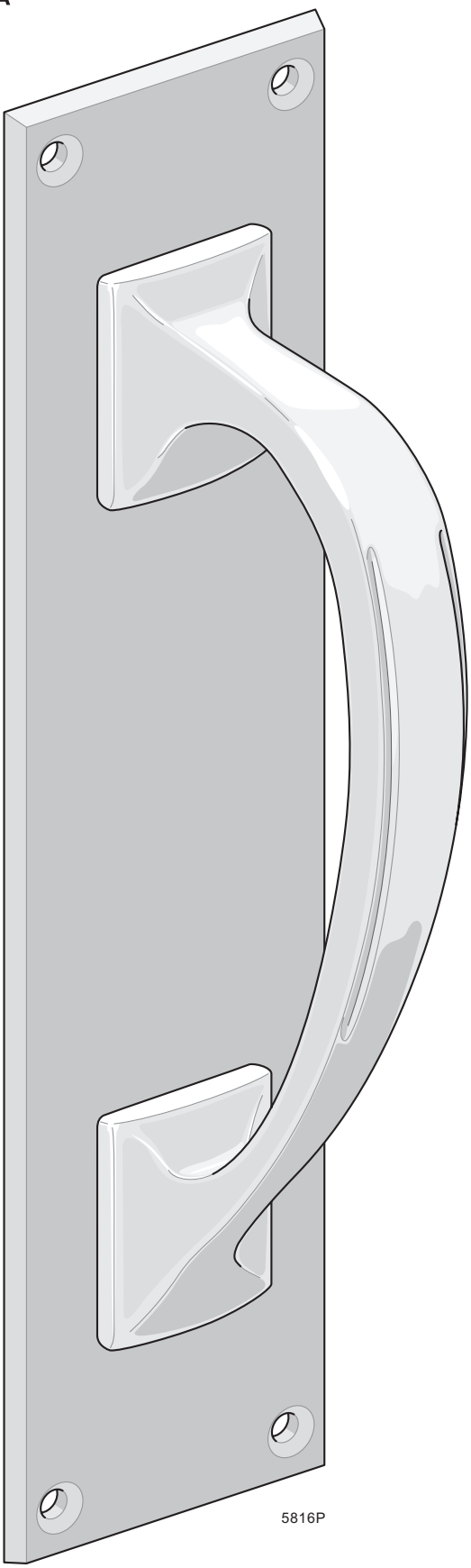

5816P

Draghandtag 5816

Förebild: AB J G Ljungbergs Metallfabrik Nr 150
Tidsperiod: 1920-tal - ca 1960
Material: Mässing eller brons
Ytbehandling:
Lagerhålls: Obehandlat och förnicklat
Varianter: Utan platta **5816**
Med platta **5816P**
Rek. skruv: TKFS 10 x 1½" M/MN
Förpackning: 1 st med eller utan skruv
Stöldskydd: Handtag 5816 kan säkras med maskinskruv M6 från dörrens insida
5816 och 5816P kan även monteras med genomgående skruv 7040 ex.vis vid parmontage
Vid enkelmontage av 5816P används maskinskruv M5 från dörrens insida och nippel 7038 på utsidan

OBS! 1/2 storlek

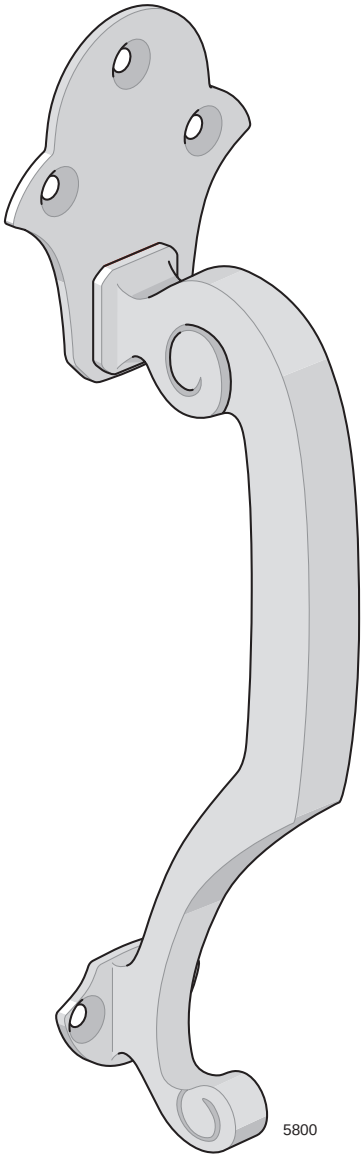

OBS! 1/2 storlek

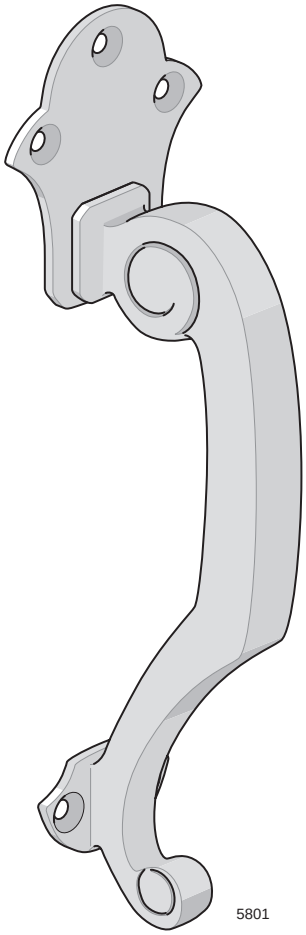

Draghandtag 5800

Förebild: Låsfabriks Aktiebolaget N:o 800
Tidsperiod: 1925 - 1960
Material: Mässing
Ytbehandling:
Lagerhålls: Obehandlad och förnicklad
Storlek/mått: 300 mm
Rek. skruv: TKFS 10 x 1¼” M/MN
Förpackning: 1 st med eller utan skruv
Stöldskydd: Handtaget kan säkras med maskinskruv M8 från dörrens insida
Kan vid parmontage monteras med genomgående skruv och nippel 7040
Vid enkelmontage kan alternativt användas maskinskruv M5 från dörrens insida och nippel 7038 på utsidan

Draghandtag 5801

Förebild: Låsfabriks Aktiebolaget N:o 801
Tidsperiod: 1925 - 1950
Material: Mässing
Ytbehandling:
Lagerhålls: Obehandlad och förnicklad
Storlek/mått: 245 mm
Rek. skruv: TKFS 9 x 1” M/MN
Förpackning: 1 st med eller utan skruv
Stöldskydd: Handtaget kan säkras med maskinskruv M8 från dörrens insida
Kan vid parmontage monteras med genomgående skruv och nippel 7040
Vid enkelmontage kan alternativt användas maskinskruv M5 från dörrens insida och nippel 7038 på utsidan

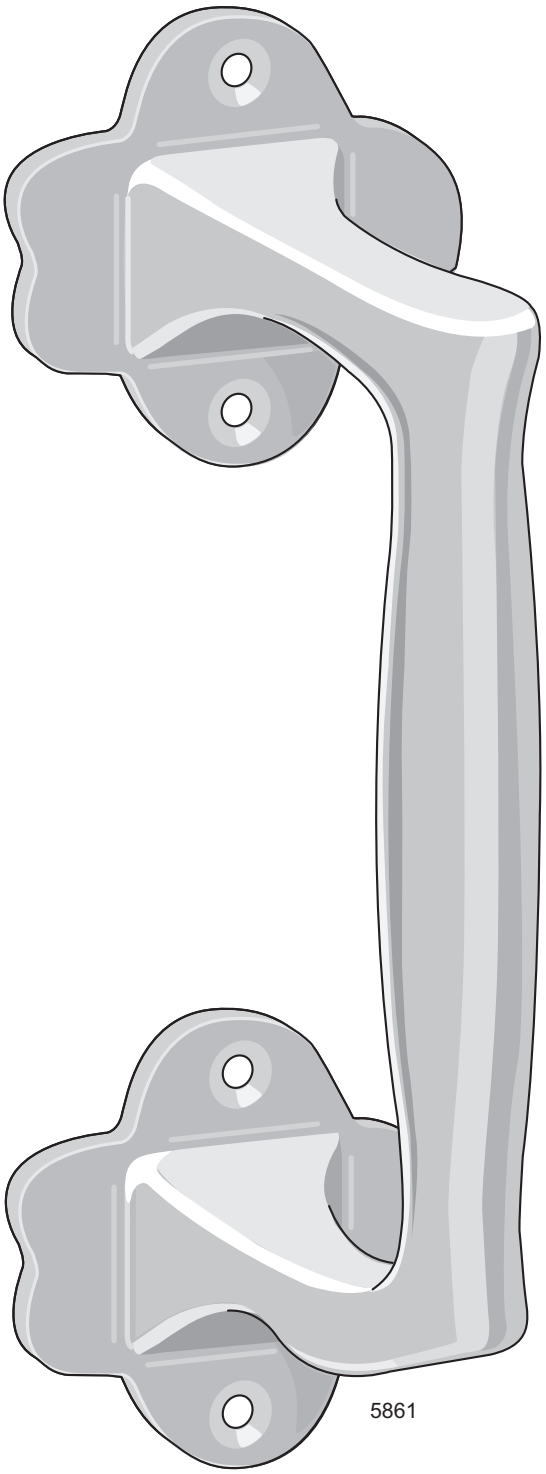

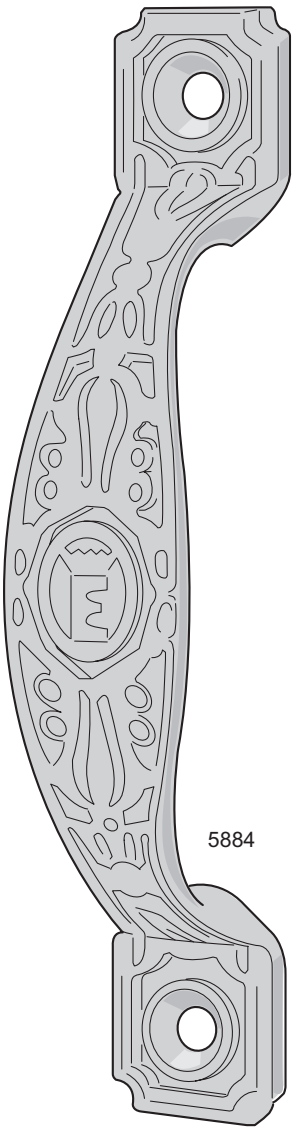

Draghandtag 5861

Förebild:	Låsbolaget N:o 861
Tidsperiod:	ca 1900 - 1930
Material:	Brons
Ytbehandling:	
Lagerhålls:	Obehandlat och förnicklat
Rek. skruv:	TFS 9 x 1” M/MN
Förpackning:	1 st med eller utan skruv

Draghandtag 5884

Förebild:	Eskilstuna Jernmanufaktur N:o 184
Tidsperiod:	ca 1880 - 1940
Material:	Mässing
Ytbehandling:	
Lagerhålls:	Förnicklat
Rek. skruv:	TFS 10 x 1” MN
Förpackning:	1 eller 10 st med eller utan skruv

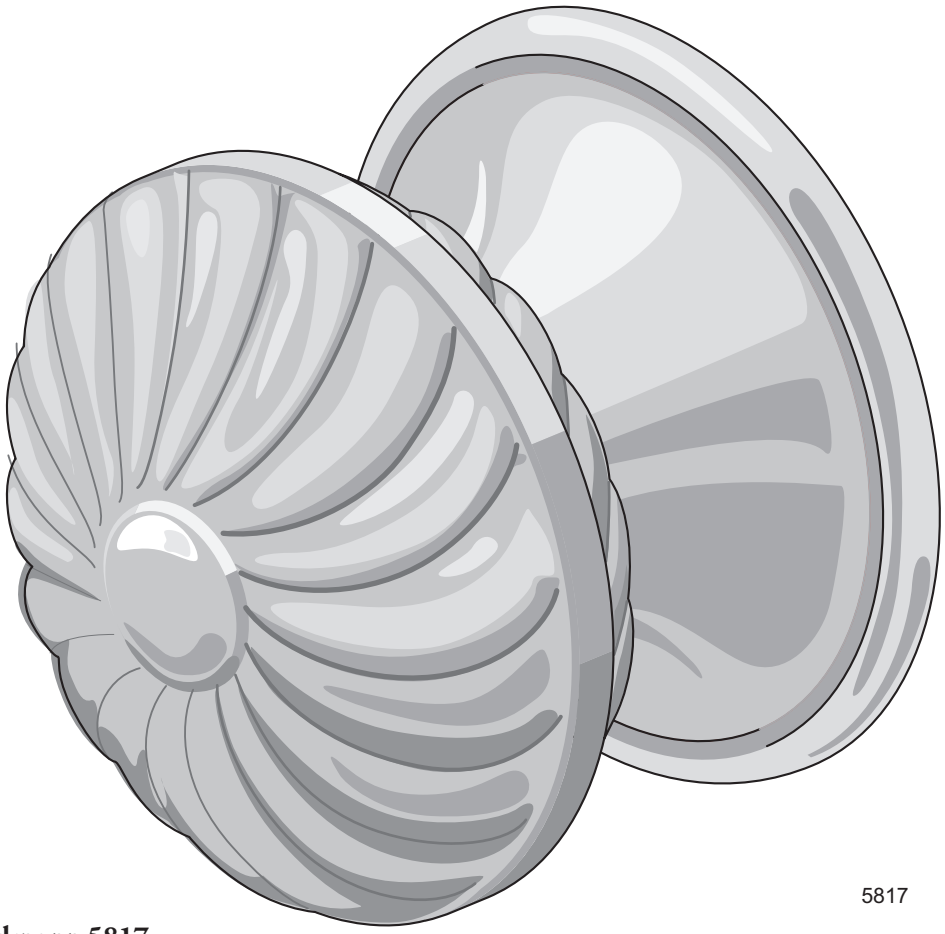

Dörrknopp 5817

Förebild: Konstmuséet, Götaplatsen, Göteborg, O
Tidsperiod: 1920 -1950
Material: Mässing
Ytbehandling:
Lagerhålls: Obehandlad och förnicklad
Rek. skruv: Maskinskruv M8 från dörrens insida. Då knoppen används på både in- och utsida, förbinds knopparna med genomgående gängstång M10.
Förpackning: 1 st utan skruv
Stöldskydd: Handtaget säkras med 2 st maskinskruv M8 från dörrens insida

Dörrknopp 5868

Förebild: AB J G Ljungbergs Metallfabrik Nr 401
Tidsperiod: ca 1920 - 1960
Material: Mässing
Ytbehandling:
Lagerhålls: Obehandlad och förnicklad
Rek. skruv: TFS 9 x 1” M/MN
Förpackning: 1 st med eller utan skruv

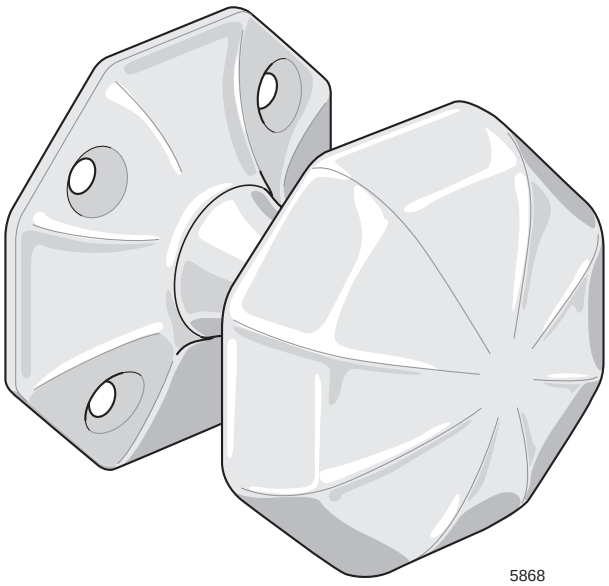

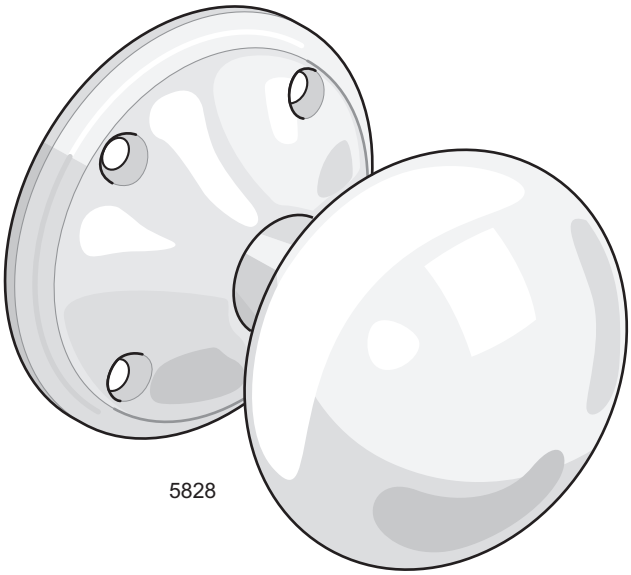

5828

Dörrknopp 5828

Förebild:	Låsfabriks Aktiebolaget nr 880
Tidsperiod:	1920 - 1960
Material:	Mässing
Ytbehandling:	
Lagerhålls:	Obehandlad och förnicklad
Storlek:	2¾”
Varianter:	Kan även erhållas rörlig se 5528
Rek. skruv:	TKFS 6 x ¾” M/MN
Förpackning:	1 st med eller utan skruv
Övrigt:	Används på portar, svängdörrar mm

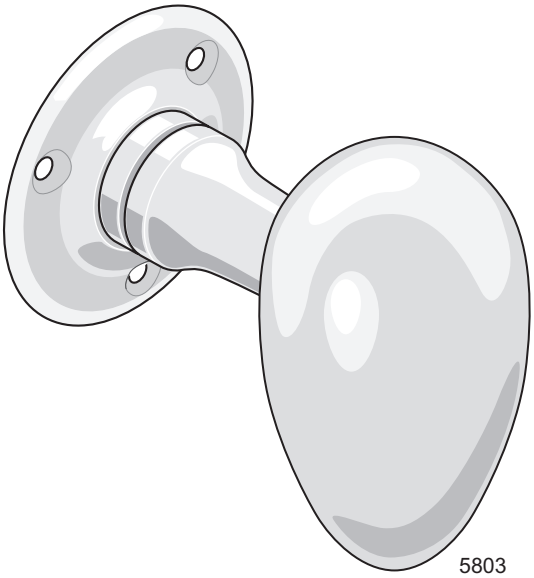

5803

Dörrknopp 5803

Förebild:	Saknas. Harmonierar med dörrvred 5503.
Tänkt tidsperiod:	Mässing 1870 - 1940, förnicklat 1895 - 1940
Material:	Mässing
Ytbehandling:	
Mot lev.tid:	Obehandlat och förnicklat
Varianter:	Kan även erhållas rörlig se 5503
Rek. skruv:	TKFS 5x¾” M/MN
Förpackning:	1 st med eller utan skruv
Övrigt:	Används på dörrar med rullås eller där lås saknas.

14. LÅS MED TILLBEHÖR

Beslag	Kammarlås	Sid	Klosett- o garderobslås	Sid	Skåplås	Sid	Insticksläs	Sid	Rull-kolvslås	Sid
Lås	5201, 5233, 5234	168-170	5204	173	5205	174	-		5268	176
Slutbleck, plant	-		-		-		5221, 5228	175	5268	176
Slutbleck, vinkel	5209	171	5209	171	5217	174	-		-	
Slutbleck, Krampa	5210	171	5210	171	5218	173	-		-	
Slutbleck, låda	5239	171	-		-		-		-	
Nyckelskylt	5207, 5208	172	5229	173	5219	174	Se Tabell 12a o 12b	113, 114	-	
Nyckelämne	5226	172	5232	173	5232, 5236	173, 174	-		-	
Fjädrar	5201F	177	5204F	177	-		5220FF, 5220RF	177	-	
Reservdelar	5201T, 5234T	168, 170	-		-		-		-	
WC-behör	-		-		-		Se Tabell 12a	113	-	

Kammarlås - Bestämning av variant av kammarlås och slutbleck
Gäller för lås 5201, 5204, 5205, 5233, 5234

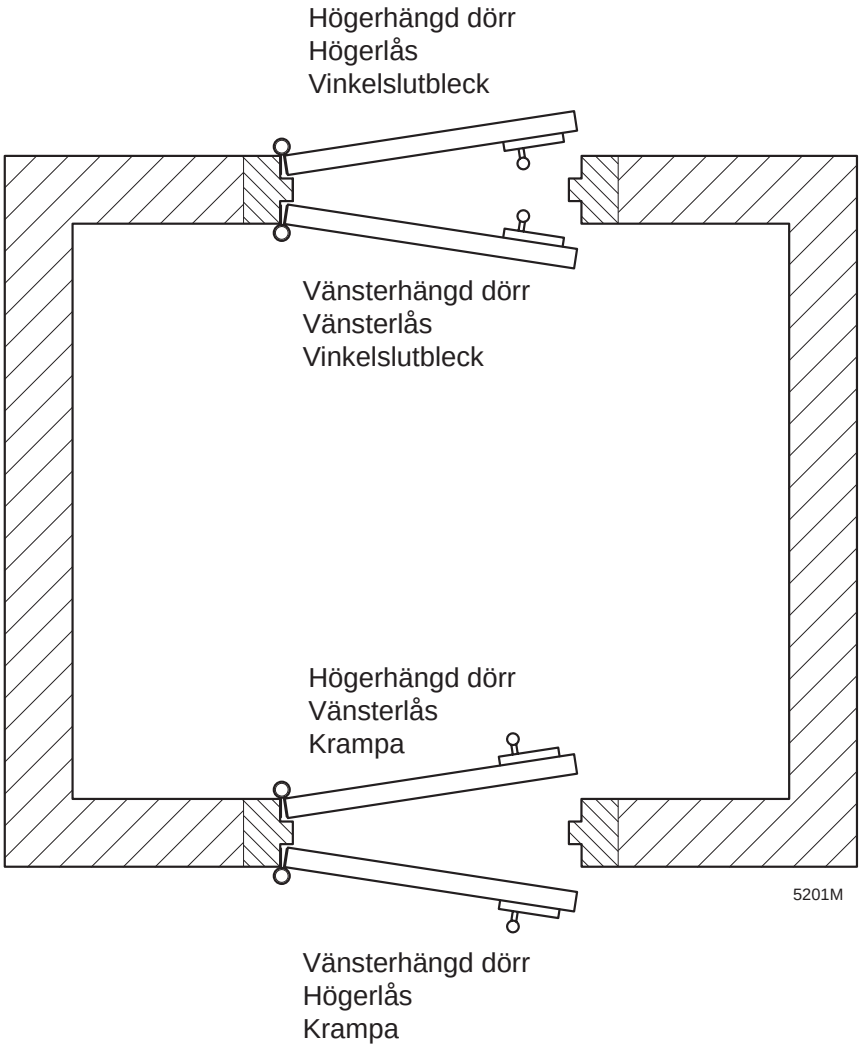

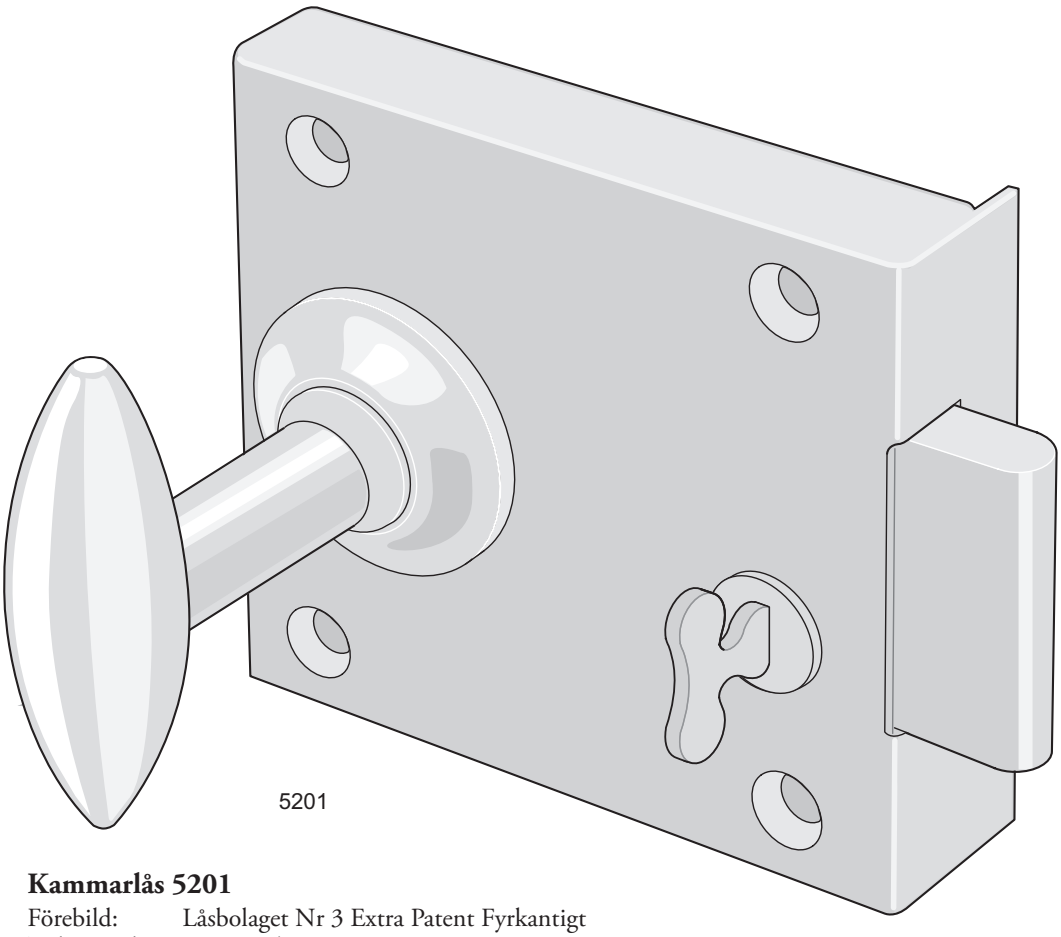

Kammarlås 5201

Förebild: Låsbolaget Nr 3 Extra Patent Fyrkantigt
Tidsperiod: 1900-1940
Material: Stål och mässing
Ytbehandling:
Lagerhålls: Obehandlat
Varianter: Höger och vänster (H visas).
Rek. skruv: TFS 9 x 1½”
Förpackning: 1 st med eller utan skruv
Övrigt: Låset är vändbart från höger- till vänsterutförande.
Levereras inkl nyckel 5226 och slutbleck (vinkelslutbleck 5209 eller krampa 5210). Passande nyckelskylt 5207 eller 5208
För val av höger- eller vänsterlås och vinkelbleck eller krampa, se bild sid 167
Reservdelar: Se Fjäder 5201F och T-vred 5201T

T-Vred 5201T

Förebild: Låsbolaget
Tidsperiod: 1900 - 1960
Material: Mässing
Ytbehandling:
Lagerhålls: Obehandlad
Förpackning: 1 eller 10 st
Övrigt: Reservdel till kammarlås. Passar de flesta kammarlås med pressat T-vred (ej Hälsingborgs-lås). Levereras inkl den runda flänsen som ligger an mot låshuset

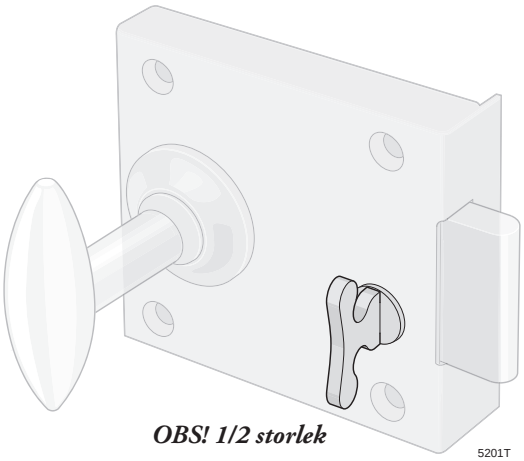

OBS! 1/2 storlek

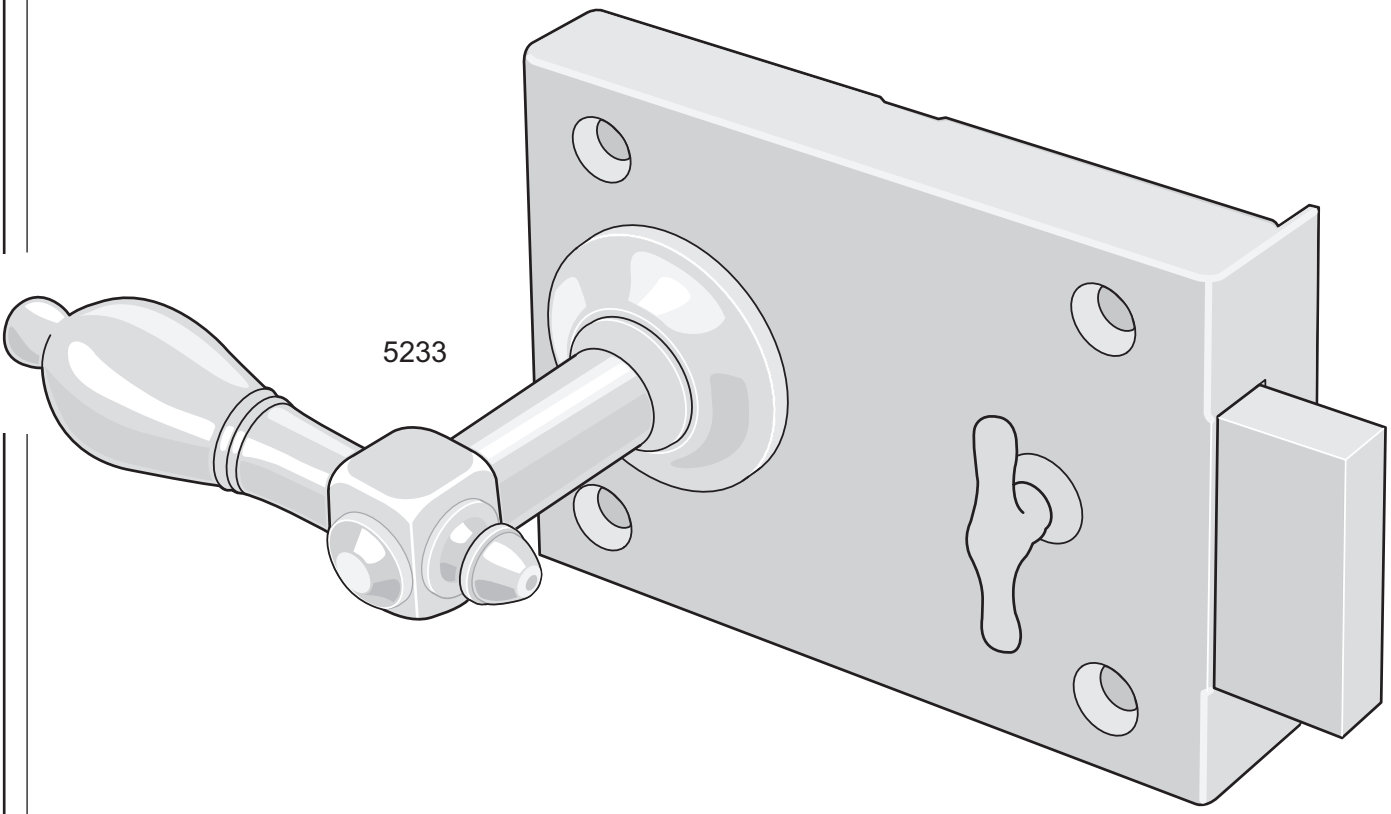

Kammarlås 5233

Förebild:	F A Stenman N:o 2 c extra. Smalt
Tidsperiod:	1890-1940
Material:	Stål och mässing
Ytbehandling:	
Lagerhålls:	Obehandlat
Varianter:	Höger och vänster (H visas)
Rek. skruv:	TFS 9 x 1½”
Förpackning:	1 st med eller utan skruv
Övrigt:	Levereras inkl nyckel 5226 och slutbleck (vinkelslutbleck 5209 eller krampa 5210). Passande nyckelskylt 5207 eller 5208. För val av höger- eller vänsterlås och vinkelbleck eller krampa, se bild sid 167. Reservdelar: Se T-vred 5234T. 5233 har tryckesliknande handtag. Önskas vred, använd lås 5234.

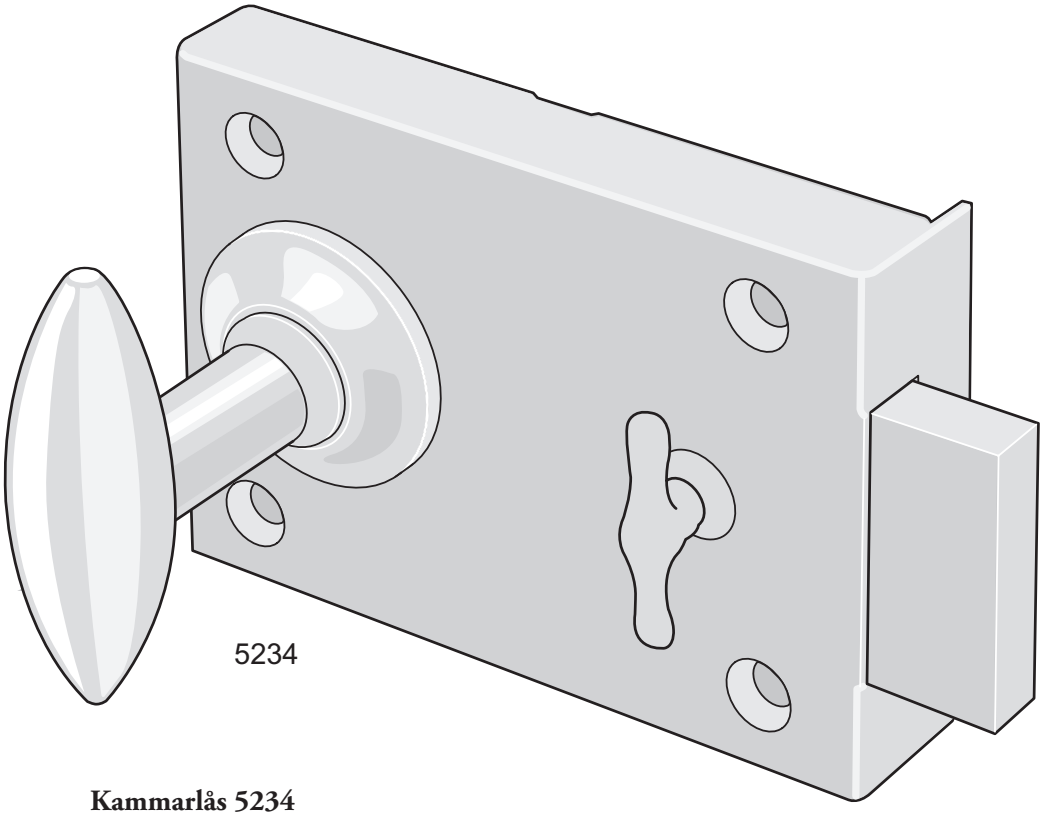

Kammarlås 5234

Förebild: F A Stenman N:o 3 Smalt
Tidsperiod: 1890-1940
Material: Stål och mässing
Ytbehandling:
Lagerhålls: Obehandlat
Varianter: Höger och vänster (H visas)
Rek. skruv: TFS 9 x 1½”
Förpackning: 1 st med eller utan skruv
Övrigt: Levereras inkl nyckel 5226 och slutbleck (vinkelslutbleck 5209 eller krampa 5210). Passande nyckelskylt 5207 eller 5208. För val av höger- eller vänsterlås och vinkelbleck eller krampa, se bild sid 167. Reservdelar: Se T-vred 5234T. 5234 har vred. Önskas tryckesliknande handtag, använd lås 5233

T-Vred 5234T

Förebild: F A Stenman
Tidsperiod: Hela 1800-talet
Material: Mässing
Ytbehandling:
Lagerhålls: Obehandlad
Förpackning: 1 eller 10 st
Övrigt: Reservdel till kammarlås. Passar de flesta kammarlås med gjutet T-vred, även många handsmidda kammarlås.

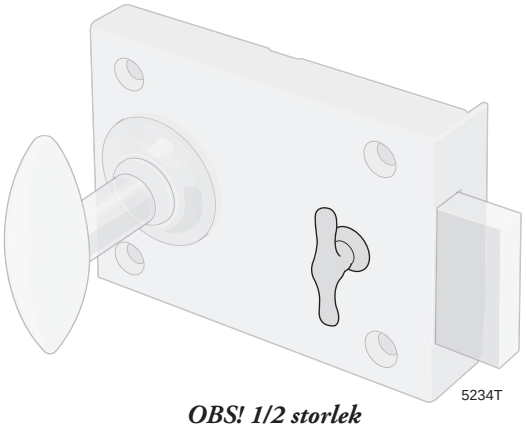

OBS! 1/2 storlek

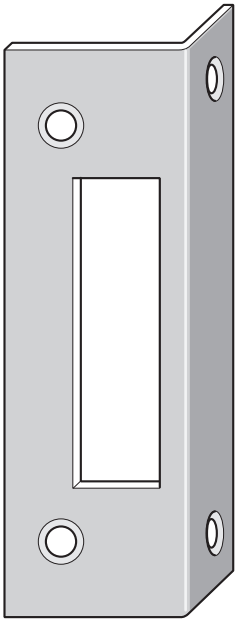

5209

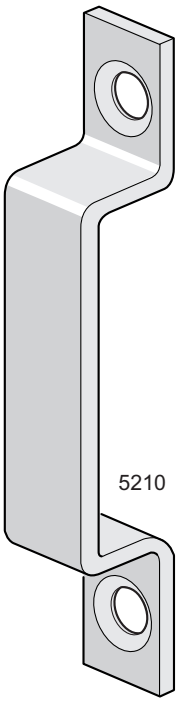

5210

Slutbleck 5209

Förebild:	F. A. Stenman N:o 20
Tidsperiod:	1870 - 2000
Material:	Stål
Ytbehandling:	
Lagerhålls:	Obehandlat
Mot lev.tid:	Elförzinkat
Rek. skruv:	TFS 4 x ¾”
Förpackning:	1 eller 10 st med eller utan skruv
Övrigt:	Används till kammarlås och klosettlås

Krampa 5210

Förebild:	F. A. Stenman N:o 15
Tidsperiod:	1870 - 2000
Material:	Stål
Ytbehandling:	
Lagerhålls:	Obehandlat
Mot lev.tid:	Elförzinkat
Rek. skruv:	TFS 8 x 1”
Förpackning:	1 eller 10 st med eller utan skruv
Övrigt:	Används till kammarlås och klosettlås

Lådslutbleck 5239

Förebild:	Okänt ursprung
Tidsperiod:	1850-1920
Material:	Stål
Ytbehandling:	
Lagerhålls:	Obehandlad
Rek. skruv:	TFS 9 x 1½”
Förpackning:	1 st med eller utan skruv
Övrigt:	Används som slutbleck för kammarlås på pardörr Passar kammarlås 5201, 5233, 5234

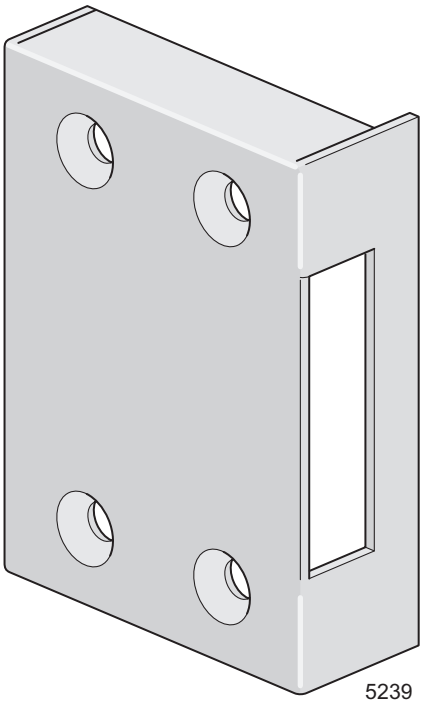

5239

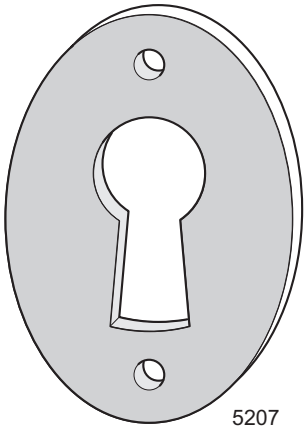

Nyckelskylt 5207

Förebild: Låsfabriks AB E A Næsman & Co
Tidsperiod: 1870 - 1960
Material: Stål
Ytbehandling:
Lagerhålls: Obehandlad
Mot lev.tid: Elförzinkad
Rek. skruv: TKS 5 x 5/8”
Förpackning: 1 eller 10 st med eller utan skruv
Övrigt Används till kammarlås

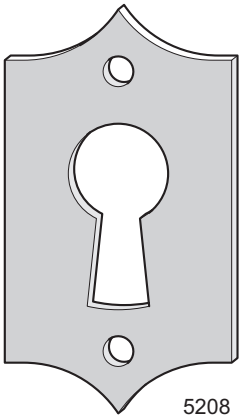

Nyckelskylt 5208

Förebild: F. A. Stenman
Tidsperiod: Sent 1800-tal - 2000
Material: Stål
Ytbehandling:
Lagerhålls: Obehandlad
Mot lev.tid: Elförzinkad
Rek. skruv: TKS 5 x 5/8”
Förpackning: 1 eller 10 st med eller utan skruv
Övrigt: Används till kammarlås

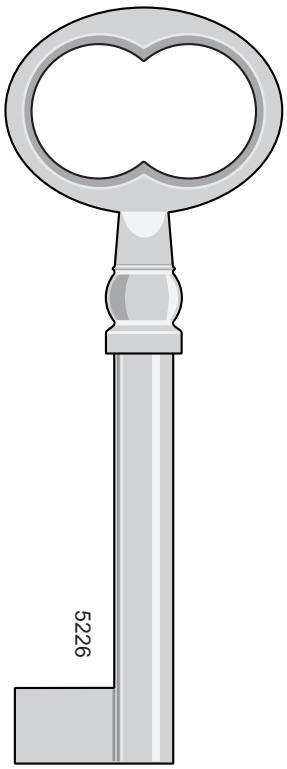

Nyckelämne 5226

Förebild: E A Næsman & Co, Aledal N:o 11
Tidsperiod: ca 1850 - 1970
Material: Stål
Ytbehandling:
Lagerhålls: Obehandlat
Förpackning: 1, 10 eller 100 st
Övrigt: Används till kammarlås 5201, 5233 och 5234.
Passar de flesta fabrikat av maskintillverkade kammarlås (ej Hälsingborgslås). Passar även många handsmidda kammarlås.
Nyckelämnet skall filas för att öppna aktuellt lås.

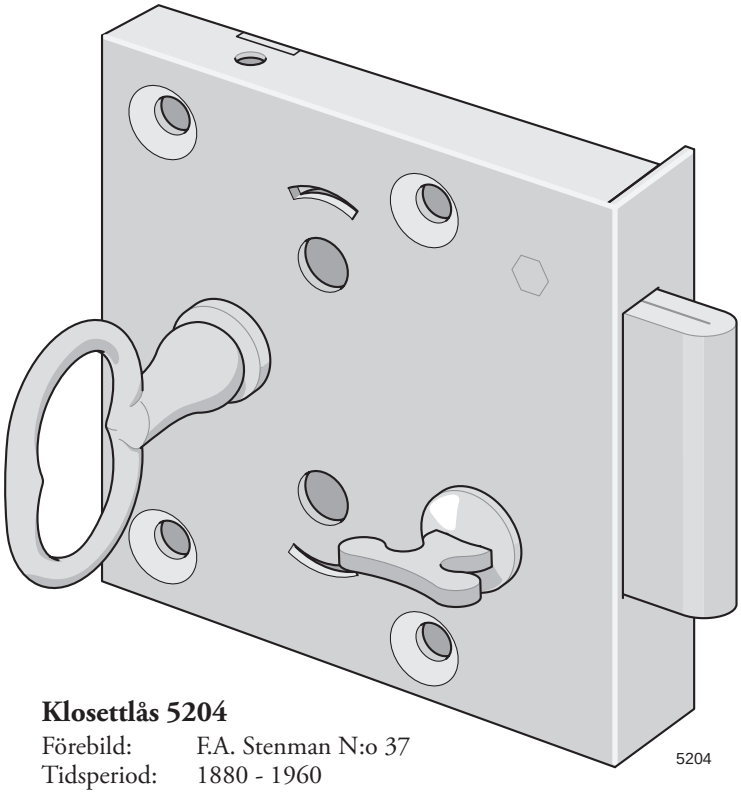

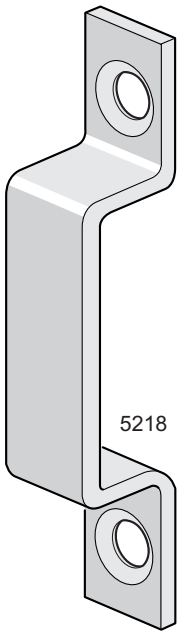

Klosettlås 5204

Förebild: F.A. Stenman N:o 37
Tidsperiod: 1880 - 1960
Material: Stål
Ytbehandling:
Lagerhålls: Obehandlad
Storlek: 3” x 3”
Varianter: Höger och vänster (H visas)
Rek. skruv: TFS 9 x 1¼”
Förpackning: 1 st med eller utan skruv
Övrigt: Låset är vändbart från höger- till vänsterutförande.
Levereras inkl nyckel 5232 och slutbleck (vinkelslutbleck 5209 eller krampa 5210).
Passande nyckelskylt 5219 eller 5229.
För val av höger- eller vänsterlås och vinkelbleck eller krampa, se bild sid 167
Reservdelar: Se Fjäder 5204F och T-vred 5201T

Krampa 5218

Förebild: Th Adolfsson, Eskilstuna
Tidsperiod: 1890-1945
Material: Stål
Ytbehandling:
Lagerhålls: Obehandlad
Mot lev.tid: Elförzinkad
Rek. skruv: TFS 8 x 1”
Förpackning: 1 eller 10 st med eller utan skruv
Övrigt: Används till skåplås 5205 på inåtgående dörr

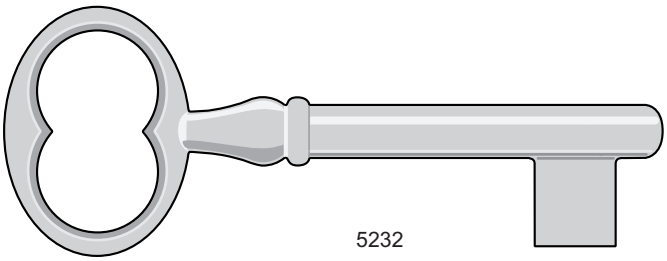

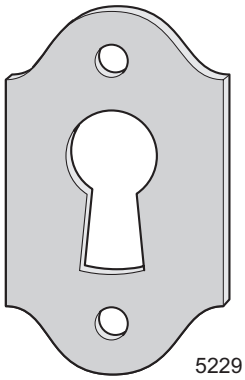

Nyckelämne 5232

Förebild: F. A. Stenman N.o 37, Aledal N:o 21
Tidsperiod: 1880 - 1960
Material: Stål
Ytbehandling:
Lagerhålls: Obehandlat
Förpackning: 1, 10 eller 100 st
Övrigt: Används till lås 5204 och 5205.
Passar garderobslås, klosettlås och skåplås av flera fabrikat.
Nyckelämnet skall filas för att öppna aktuellt lås.

Nyckelskylt 5229

Förebild: Th Adolfsson, Eskilstuna
Tidsperiod: 1890-1945
Material: Stål
Ytbehandling:
Lagerhålls: Obehandlad
Mot lev.tid: Elförzinkad
Rek. skruv: TKS 5 x 5/8
Förpackning: 1 eller 10 st med eller utan skruv
Övrigt: Används till klosettlås 5204 och skåplås 5205

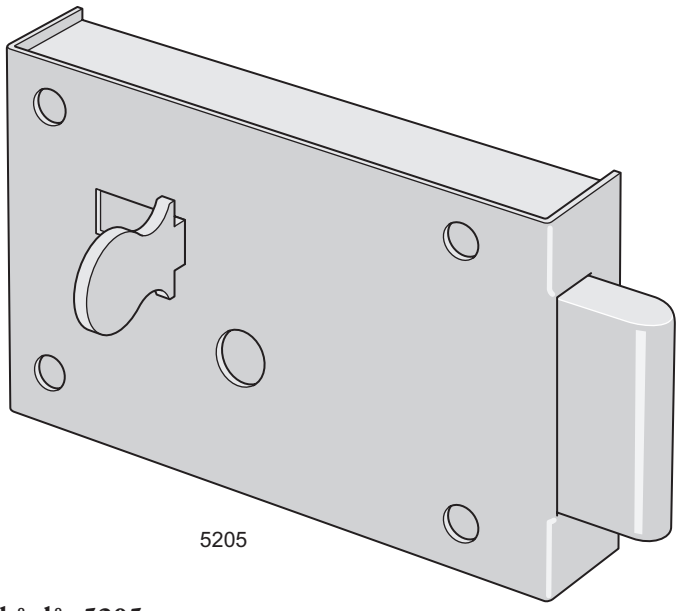

5205

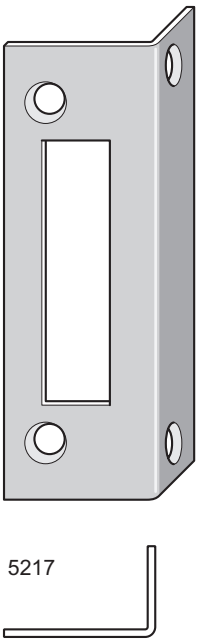

5217

Skåplås 5205

Förebild: Th Adolfsson 239
Tidsperiod: 1890-1945
Material: Stål
Ytbehandling:
Lagerhålls: Obehandlad
Varianter: Höger och vänster (H visas).
Rek. skruv: TKS 7 x 1½”
Förpackning: 1 st med eller utan skruv
Övrigt: Kan öppnas från insidan
Levereras inkl nyckel 5232 och slutbleck (vinkelslutbleck 5217 eller krampa 5218).
Lämplig nyckelskylt 5219

Slutbleck 5217

Förebild: Th Adolfsson 239
Tidsperiod: 1890 - 1945
Material: Stål
Ytbehandling:
Lagerhålls: Obehandlad
Mot lev.tid: Elförzinkad
Rek. skruv: TFS 3 x ½”
Förpackning: 1 eller 10 st med eller utan skruv
Övrigt: Används till skåplås 5205

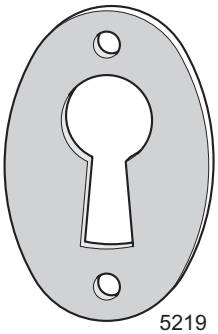

5219

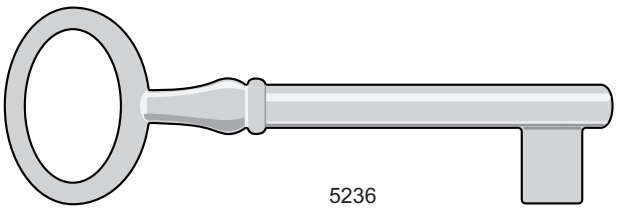

5236

Nyckelskylt 5219

Förebild: F A Stenman klosett- o garderobslåsskylt
Tidsperiod: 1880 - 1960
Material: Stål
Ytbehandling:
Lagerhålls: Obehandlad
Mot lev.tid: Elförzinkad
Rek. skruv: TKS 4 x 5/8”
Förpackning: 1 eller 10 st med eller utan skruv
Övrigt: Används till klosettlås 5204 och skåplås 5205

Nyckelämne 5236

Förebild: F A Stenman 286, Aledal N:o 112
Tidsperiod: 1890 - 1945
Material: Stål
Ytbehandling:
Lagerhålls: Obehandlat
Förpackning: 1, 10 eller 100 st
Övrigt: Passar garderobslås och skåplås av flera fabrikat.
Nyckelämnet skall filas för att öppna aktuellt lås.

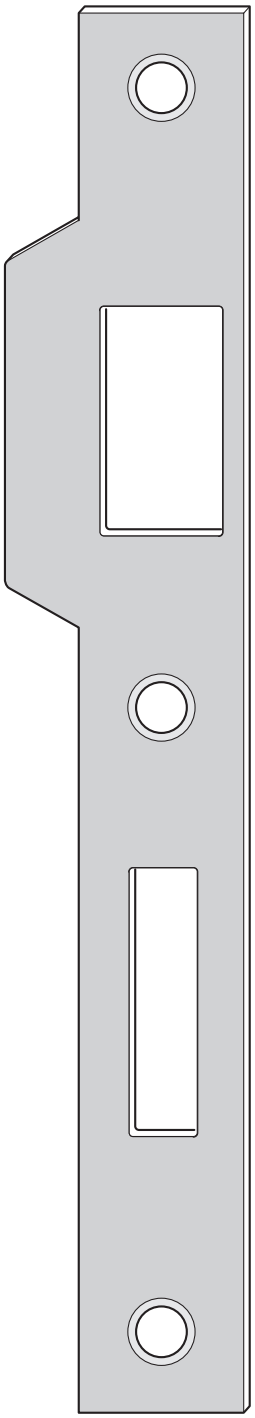

5221

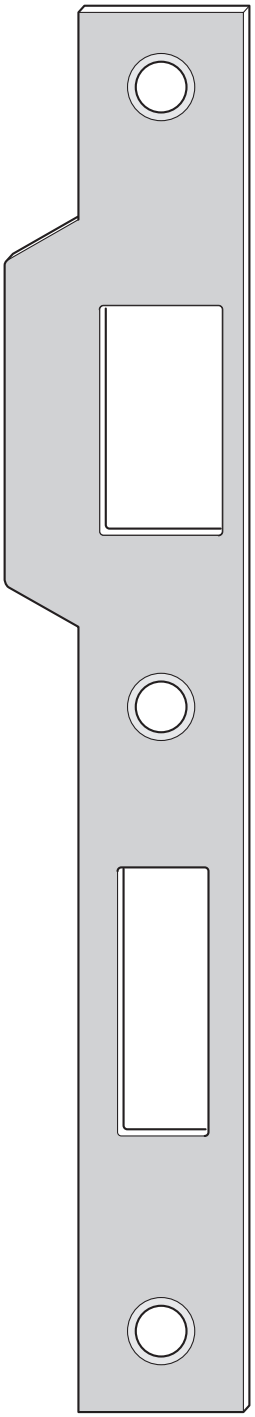

5228

Slutbleck 5221

Förebild:	F. A. Stenman N:o 2
Tidsperiod:	1890 - 1970
Material:	Stål
Ytbehandling:	
Lagerhålls:	Obehandlat
Mot lev.tid:	Elförzinkat
Rek. skruv:	TFS 8 x 1”
Förpackning:	1 eller 10 st med eller utan skruv
Övrigt:	Höger och vänster lika. Passar FAS och ASSA innerdörrlås från perioden

Slutbleck 5228

Förebild:	F. A. Stenman 40A
Tidsperiod:	1890 - 1970
Material:	Stål
Ytbehandling:	
Lagerhålls:	Obehandlat
Mot lev.tid:	Elförzinkat
Rek. skruv:	TFS 8 x 1”
Förpackning:	1 eller 10 st med eller utan skruv
Övrigt:	Höger och vänster lika. Passar FAS och ASSA ytterdörrlås från perioden

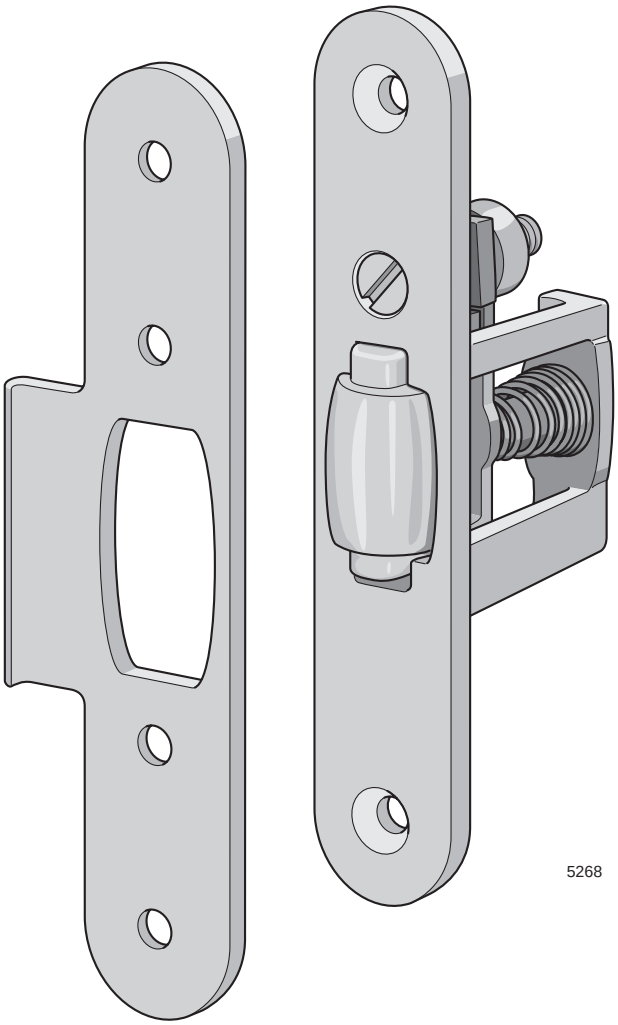

Rullås 5268

Förebild:	Låsfabriks Aktiebolaget N:o 268
Tidsperiod:	ca 1900-1960
Material:	Mässing
Ytbehandling:	
Lagerhålls:	Obehandlad
Rek. skruv:	TFS 7 x 1” M
Förpackning:	1 st med eller utan skruv
Övrigt:	Slutbleck ingår. Används tillsammans med draghandtag/dörrknopp på dörrar som skall hållas stängda men ej behöver låsas.

Fallfjäder 5220FF

Förebild: Låsbolaget N:o 3K fallfjäder till deuxbattantlås
Tidsperiod: ca 1920 - 1970
Material: Fjäderstål, härdat
Ytbehandling:
Lagerhålls: Obehandlad
Storlek/mått: 6 x 0,75 mm
Förpackning: 1 eller 10 st
Övrigt: Passar innerdörrslås FAS och Låsbolaget från perioden.

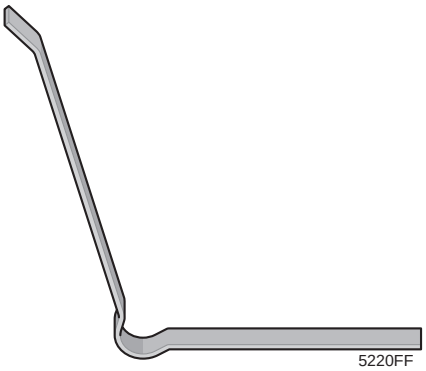

Roddarfjäder 5220RF

Förebild: Låsbolaget N:o 2 roddarfjäder till deuxbattantlås
Tidsperiod: ca 1920 - 1970
Material: Fjäderstål, härdat
Ytbehandling:
Lagerhålls: Obehandlad
Storlek/mått: 9 x 1 mm
Förpackning: 1 eller 10 st
Övrigt: Passar de flesta innerdörrslås (utom Assa och Thulin) från perioden.

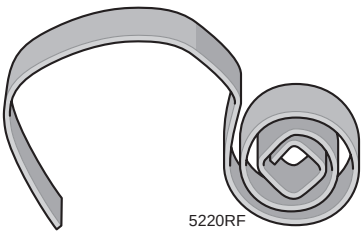

Fjäder 5201F

Förebild: Låsbolaget
Tidsperiod: 1870-1930
Material: Fjäderstål, härdat
Ytbehandling:
Lagerhålls: Obehandlad
Storlek/mått: 6 x 1 mm
Förpackning: 1 eller 10 st
Övrigt: Reservdel till kammarlås. Passar de flesta fabrikat av maskintillverkade kammarlås.
Fjädern är ett ämne.
Beroende på låsfabrikat, kan den raka fjäderänden behöva bockas och/eller kapas, för att passa.
Fjäderänden måste löpas ur före bockning.

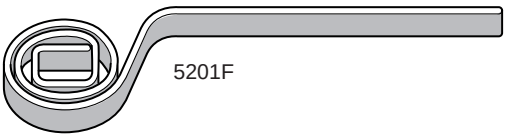

Fjäder 5204F

Förebild: F.A. Stenman N:o 37
Tidsperiod: 1870-1930
Material: Fjäderstål, härdat
Ytbehandling:
Lagerhålls: Obehandlad
Storlek/mått: 6 x 1 mm
Förpackning: 1 eller 10 st
Övrigt: Reservdel till klosettlås. Passar de flesta fabrikat av maskintillverkade klosettlås.

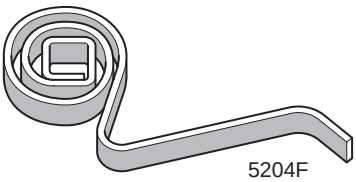

15. REGLAR

Beslag	Dörrar	Sid	Fönster	Sid	Innanfönster	Sid	Skåpinredning	Sid	Möbler o diverse	Sid
Skjutreglar	5184, 5185	179, 180	-		5110, 5188	103	5110, 5188	103	5110, 5188, 5183	103, 179
Kantreglar	-		5180	180	5072, 5078	104	5072, 5078	104	5072, 5078	104
Klosettregel	5149	181								
Dörrklinka	5748	186								

N:o 612. Skottreglar.

5″

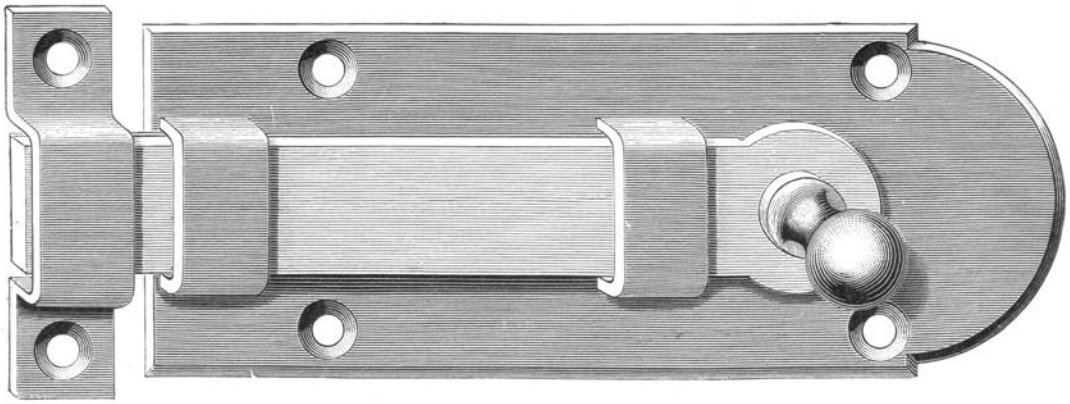

	3″	4″	5″	6″	7″	8″
Pris pr duss. Kr.	1.70	2.10	2.50	3.—	4.—	5.50

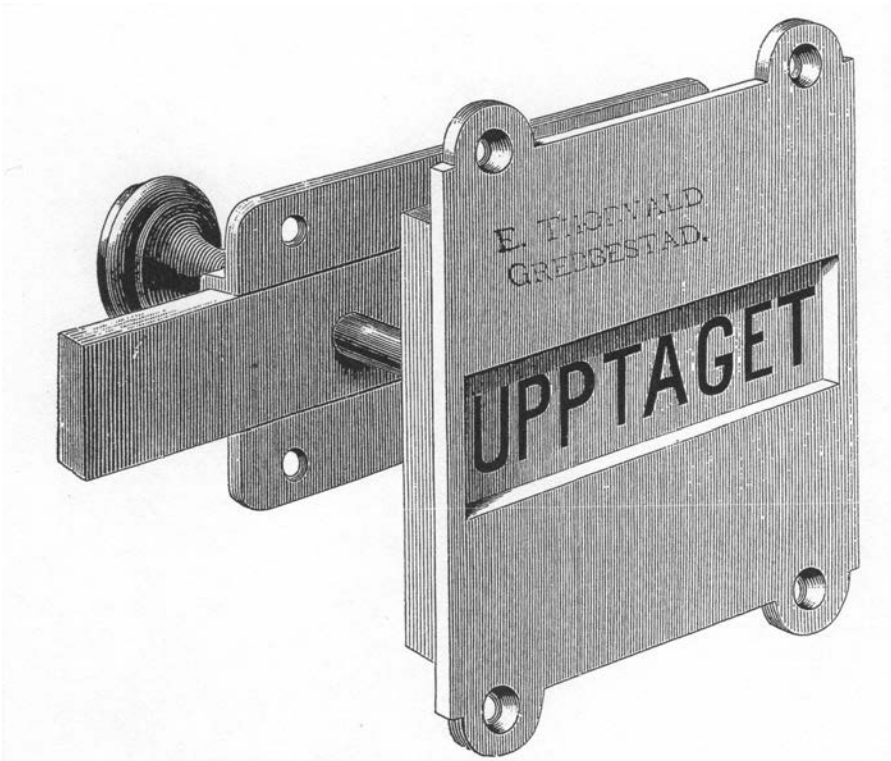

N:o 199. **Klosettrigel,** förnicklad.

Aug. Stenman Katalog 1903, sid 55 - Låsfabriksaktiebolaget E.A.Næsman & C:O Katalog 1898, sid 128

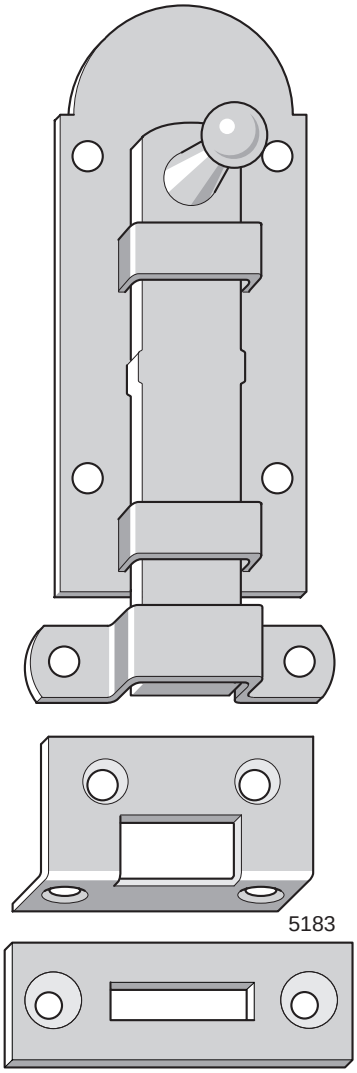

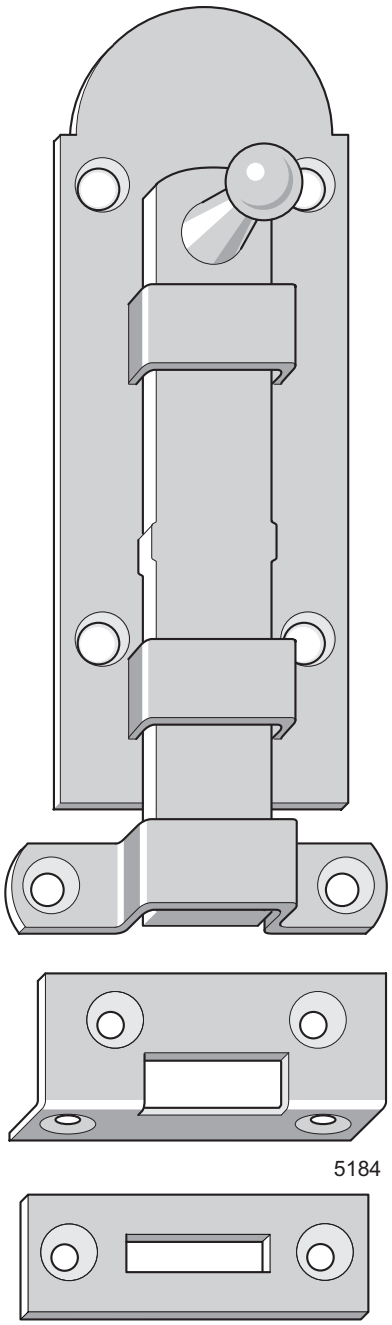

Skottregel 5183

Förebild:	Aug. Stenman N:o 612 3”
Tidsperiod:	1880 - 1980
Material:	Stål
Ytbehandling:	
Lagerhålls:	Obehandlad
Mot lev.tid:	Elförzinkad
Storlek:	3”
Varianter:	Med krampa för inåtgående dörr Med vinkelbleck för utåtgående dörr Med hålbleck för dörr utan tröskel
Rek. skruv:	TKS 6 x ¾” till regel och krampa TFS 4 x ¾” till vinkelbleck TFS 5 x ¾” till hålbleck
Förpackning:	1 eller 10 st med eller utan skruv
Övrigt:	Kan även fås med kombinationer av slutbleck Slutbleck kan även fås separat

Skottregel 5184

Förebild:	Aug. Stenman N:o 612 4”
Tidsperiod:	1880 - 1980
Material:	Stål
Ytbehandling:	
Lagerhålls:	Obehandlad
Mot lev.tid:	Elförzinkad
Storlek:	4”
Varianter:	Med krampa för inåtgående dörr Med vinkelbleck för utåtgående dörr Med hålbleck för dörr utan tröskel
Rek. skruv:	TFS 6x1” till regel och krampa TFS 4 x ¾” till vinkelbleck TFS 5 x 1” till hålbleck
Förpackning:	1 eller 10 st med eller utan skruv
Övrigt:	Lämplig som pardörrsregel för innerdörrar Kan även fås med kombinationer av slutbleck Slutbleck kan även fås separat

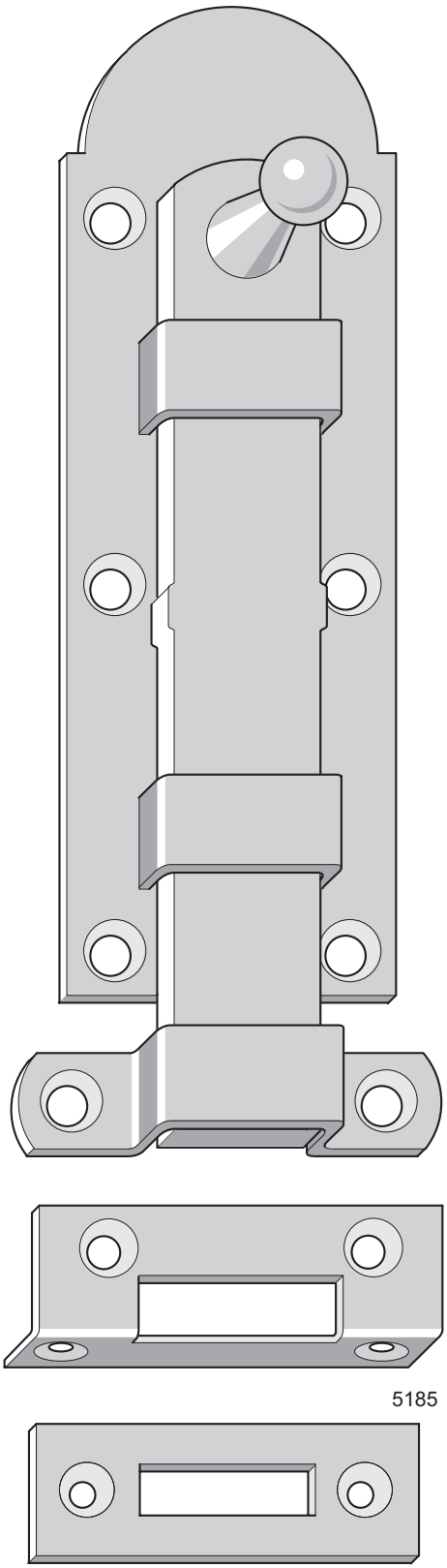

Skottregel 5185

Förebild:	Aug. Stenman N:o 612 5”
Tidsperiod:	1880 - 1980
Material:	Stål
Ytbehandling:	
Lagerhålls:	Obehandlad
Mot lev.tid:	Elförzinkad
Storlek:	5”
Varianter:	Med krampa för inåtgående dörr Med vinkelbleck för utåtgående dörr Med hålbleck för dörr utan tröskel
Rek. skruv:	TFS 7 x 1” till regel och krampa TFS 6 x ¾” till vinkelbleck TFS 5 x 1” till hålbleck
Förpackning:	1 eller 10 st med eller utan skruv
Övrigt:	Lämplig som pardörrsregel för ytterdörrar Kan även fås med kombinationer av slutbleck Slutbleck kan även fås separat

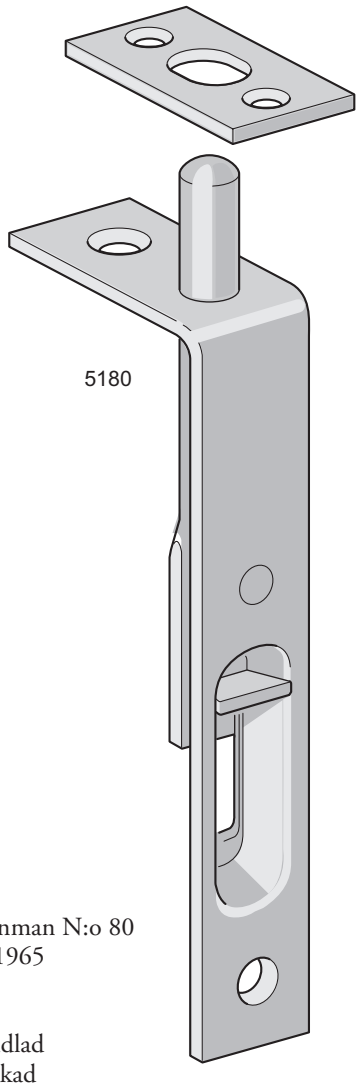

Kantregel 5180

Förebild:	Aug Stenman N:o 80
Tidsperiod:	1880 - 1965
Material:	Stål
Ytbehandling:	
Lagerhålls:	Obehandlad
Mot lev.tid:	Elförzinkad
Storlek:	4”
Rek. skruv:	TFS 8 x 1” (regel) och TFS 5 x ¾” (slutbleck)
Förpackning:	1 eller 10 st med eller utan skruv
Övrigt:	Slutbleck ingår

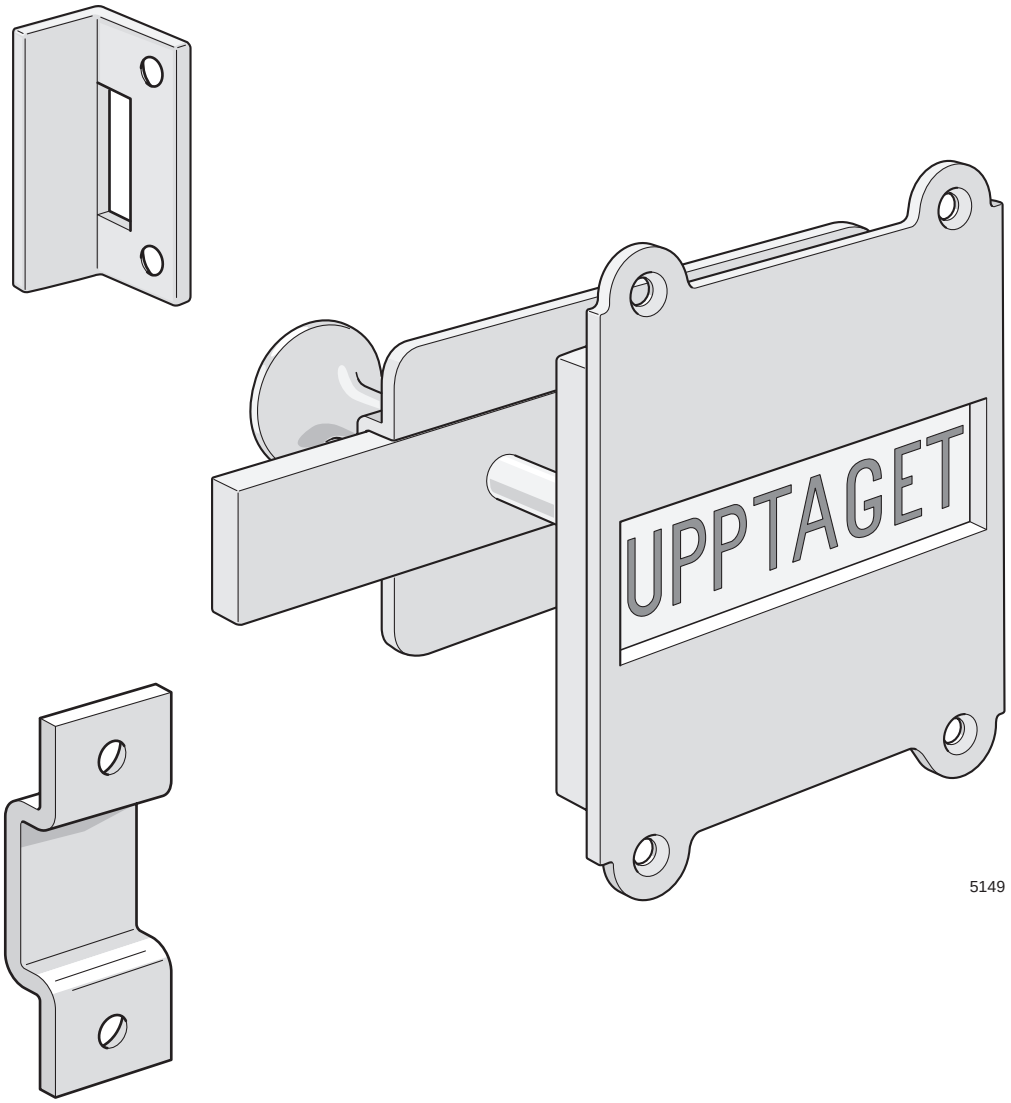

Klosettregel 5149

Förebild:	Låsfabriks AB E A Næsman & Co Nr 199
Tidsperiod:	1880-1930
Material:	Mässing
Ytbehandling:	
Lagerhålls:	Obehandlad och förnicklad
Varianter:	- Med vinkelslutbleck och underläggsplatta för utåtgående dörr - Med krampa för inåtgående dörr
Rek. skruv:	TFS 5 x 5/8” M/MN och TFS 6 x ¾” M/MN
Förpackning:	1 st inkl tillbehör och monteringsanvisning med eller utan skruv
Övrigt:	Kan lätt ändras från höger till vänster Passar dörrtjocklek 15-60 mm Paniköppning saknas. Yttre skylten kan dock skruvas loss och regeln därigenom påverkas utifrån Passar endast dörrar med massivt ramträ Monteringsanvisning medföljer

16. DÖRRBESLAG, ÖVRIGA

Beslag	Art.nr	Sid
Dörrstängare	1102, 1103	183
Brevinkast	3553, 3555	184
Tröskeljärn	3100	185
Skjutdörrsbeslag	5358, 5359	185
Klosettregel	5149	181
Dörrklinka	5748	186
Bodhasp	5777, 5778	187
Kasthake	5774, 5776	188
Märlor, smidda	5729	188
Reglar	Se Tabell 15	178

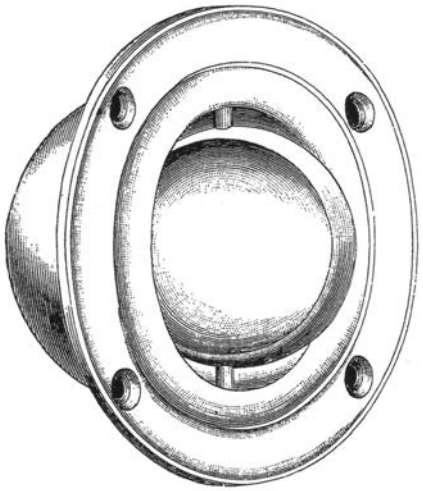

N:o 168. **Skjuthandtag**
af brons,
att infällas i dörrens sida.

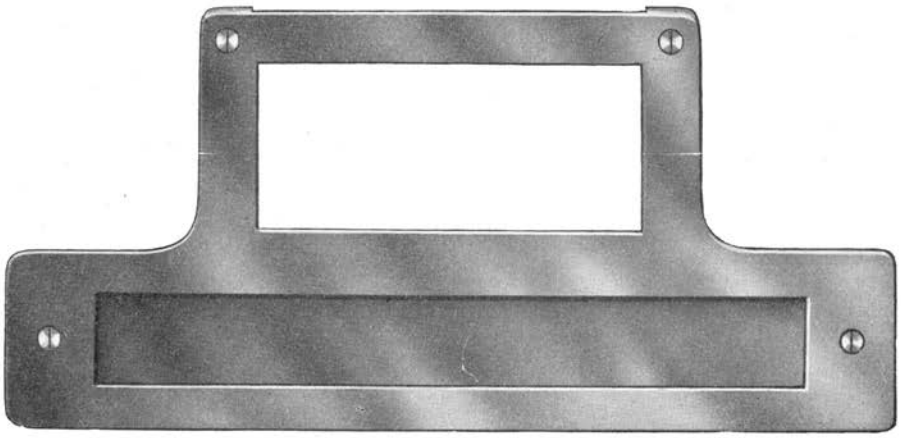

N:o 553. 245 × 50 mm. Etikettramens innermått: 105 × 47 mm. Öppningens storlek 195 × 25 mm.

	N:o	553	643	647	648
Brons	pr st.	6.25	7.—	—	—
Oxiderad brons	» »	6.75	7.50	—	—
Mattnickellegering	» »	6.50	7.25	7.—	7.—

Låsfabriksaktiebolaget E.A.Næsman & C:O Katalog 1898, sid 128 - Fehrlins Handels- & Fabriksaktiebolag Katalog 1934, sid 123

OBS! 1/2 storlek

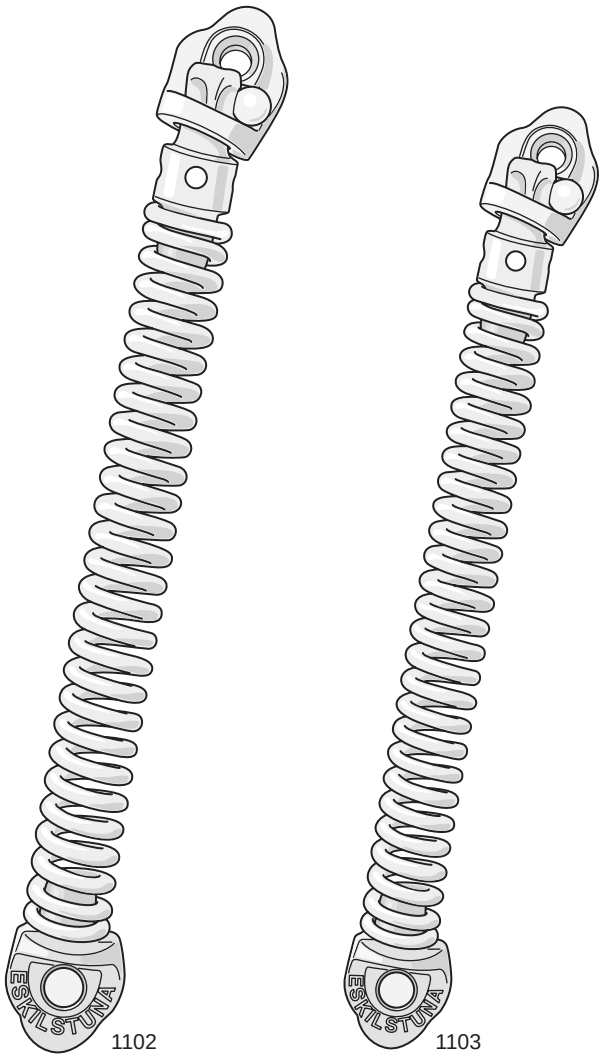

Spiraldörrstängare 1102 och 1103

Förebild:	Leonard Johansson Nr 2 och Nr 3
Tidsperiod:	1900-2000
Material:	Fästen aluminium Fjäder stål
Ytbehandling:	
Lagerhålls:	Elförzinkad
Storlek:	2 och 3
Rek. skruv:	TFS 10 x 1”
Förpackning:	1 st inkl skruv, spännstift, spännpinne och monteringsanvisning
Övrigt:	För dörrar, grindar mm, som skall vara självstängande. Stängningsrörelsen dämpas ej

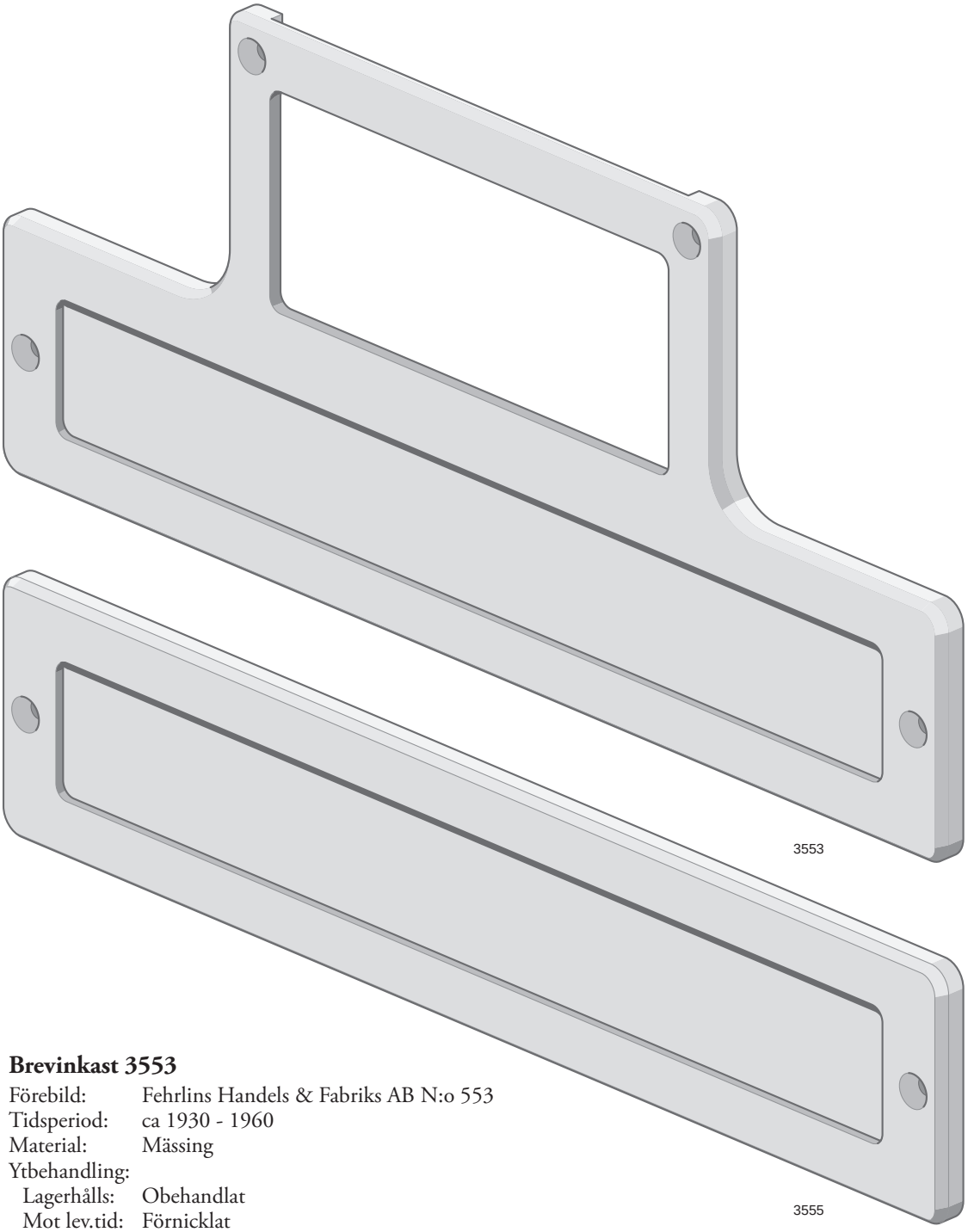

Brevinkast 3553

Förebild: Fehrlins Handels & Fabriks AB N:o 553
Tidsperiod: ca 1930 - 1960
Material: Mässing
Ytbehandling:
Lagerhålls: Obehandlat
Mot lev.tid: Förnicklat
Storlek/mått: 263 x 121 Brevöppning 230 x 30
Rek. skruv: TKFS 7 x 1” M/MN
Förpackning: 1 st med eller utan skruv
Övrigt: Med ram för namnskylt. Lämplig storlek på namnskylt är 55 x 114 mm.
Tillfredsställer Postens krav på brevöppning och öppningskraft

Brevinkast 3555

Förebild: Fehrlins Handels & Fabriks AB N:o 553
Tidsperiod: ca 1930 - 1960
Material: Mässing
Ytbehandling:
Lagerhålls: Obehandlat
Mot lev.tid: Förnicklat
Storlek/mått: 263 x 56 Brevöppning 230 x 30
Rek. skruv: TKFS 7 x 1” M/MN
Förpackning: 1 st med eller utan skruv
Övrigt: Tillfredsställer Postens krav på brevöppning och öppningskraft

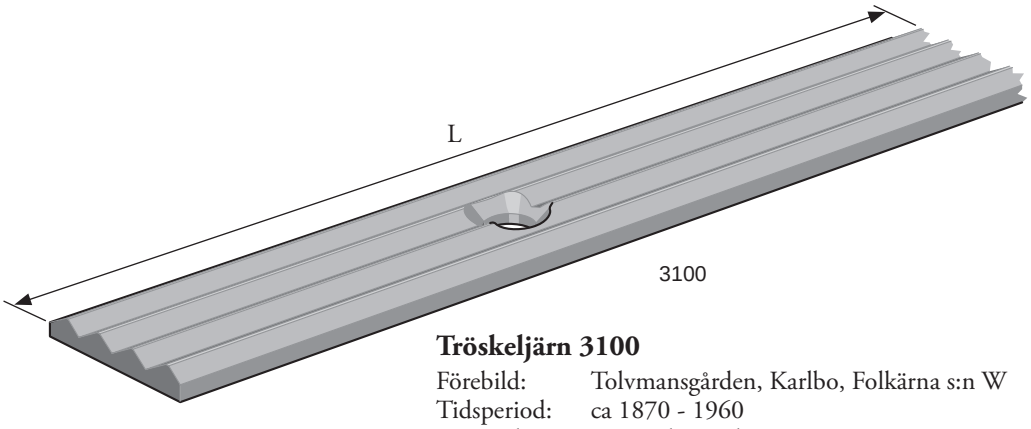

Tröskeljärn 3100

Förebild:	Tolvmansgården, Karlbo, Folkärna s:n W
Tidsperiod:	ca 1870 - 1960
Material:	Varmvalsat stål
Ytbehandling:	
Lagerhålls:	Obehandlat
Storlek/mått:	Bredd 20 mm.
Rek. skruv:	TFS 7 x 1”
Övrigt:	Måttbeställs. Längden L uppges. Symmetrisk skruvplacering. Håldelning 150 mm.

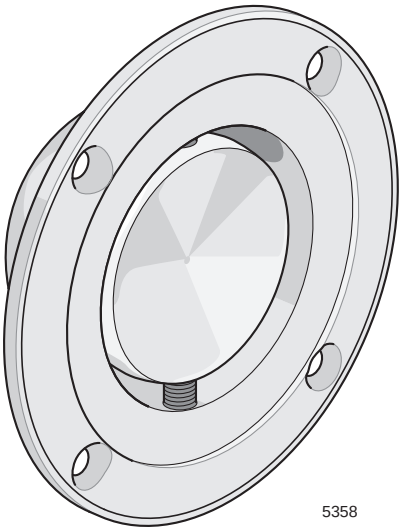

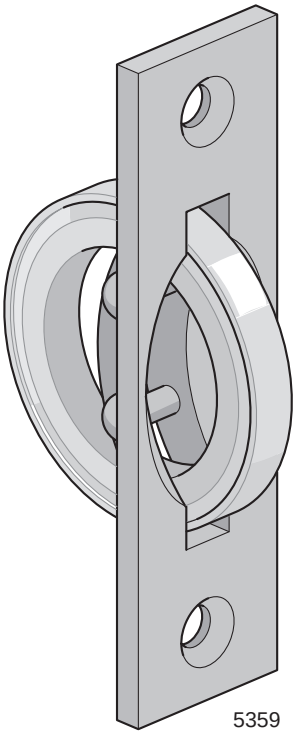

Skjutdörrshandtag 5358

Förebild:	Låsfabriks AB E A Næsman & Co N:o 168
Tidsperiod:	ca 1890 - 1945
Material:	Mässing
Ytbehandling:	
Lagerhålls:	Obehandlat och förnicklat
Rek. skruv:	TFS 5 x ¾” M/MN
Förpackning:	1 st med eller utan skruv
Övrigt:	För rumsavdelande skjutdörrar Minsta dörrtjocklek vid parmontering är 45 mm

Kanthandtag 5359

Förebild:	Okänt ursprung. Kopierad från äldre dörr i byggnadsvårdsbutik i Stockholm
Tidsperiod:	ca 1890 - 1930
Material:	Mässing
Ytbehandling:	
Lagerhålls:	Obehandlat och förnicklat
Rek. skruv:	TFS 9 x 1” M/MN
Förpackning:	1 st med eller utan skruv
Övrigt:	För rumsavdelande skjutdörrar

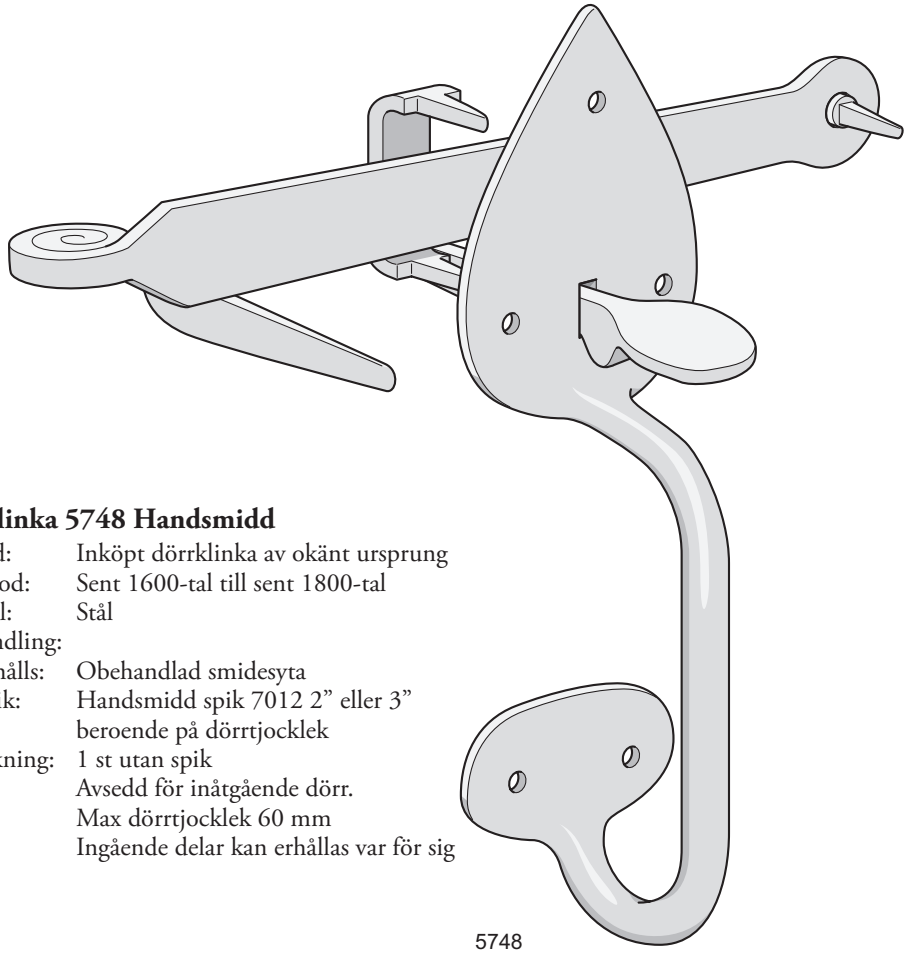

5748

Dörrklinka 5748 Handsmidd

Förebild:	Inköpt dörrklinka av okänt ursprung
Tidsperod:	Sent 1600-tal till sent 1800-tal
Material:	Stål
Ytbehandling:	
Lagerhålls:	Obehandlad smidesyta
Rek. spik:	Handsmidd spik 7012 2” eller 3” beroende på dörrtjocklek
Förpackning:	1 st utan spik
Övrigt:	Avsedd för inåtgående dörr. Max dörrtjocklek 60 mm Ingående delar kan erhållas var för sig

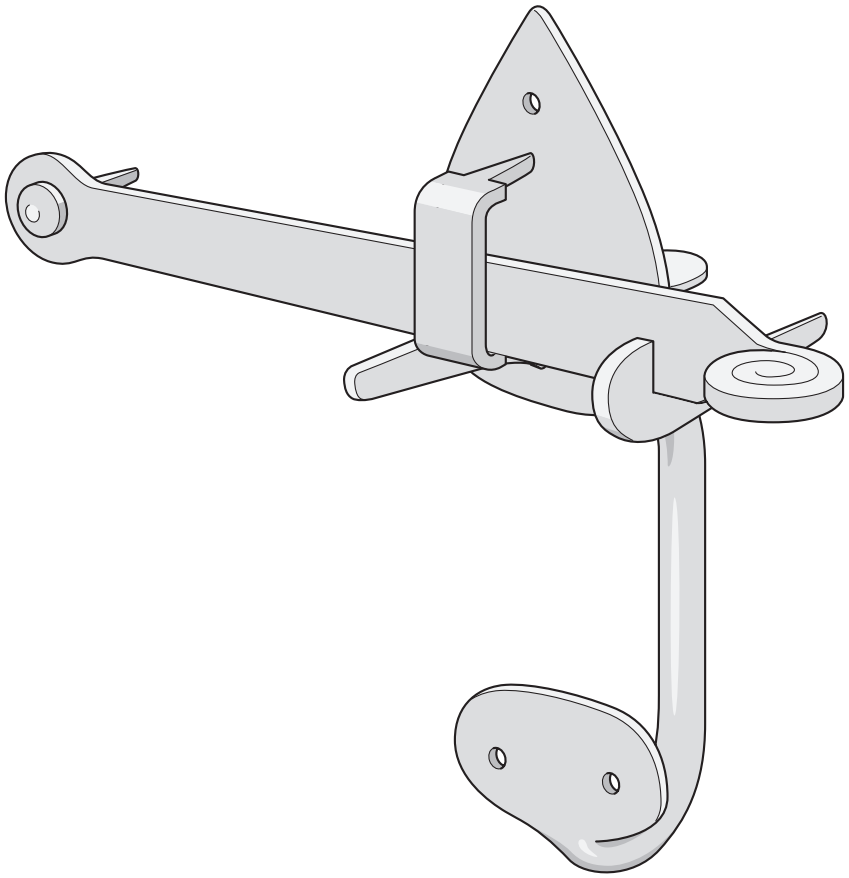

OBS! 3/4 storlek

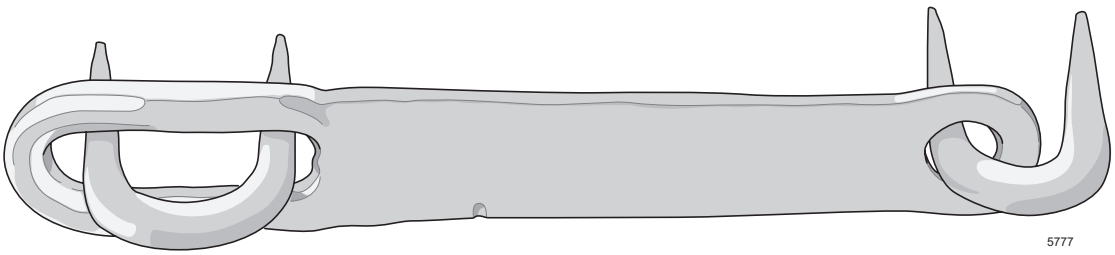

Bodhasp 5777 Handsmidd

Förebild: Vattentornet, Brattfors X
Tidsperiod: 1700 - 1930
Material: Stål
Ytbehandling:
Lagerhålls: Obehandlad smidesyta
Storlek: 7”
Förpackning: 1 st inkl en bredare och en smalare märla

OBS! 3/4 storlek

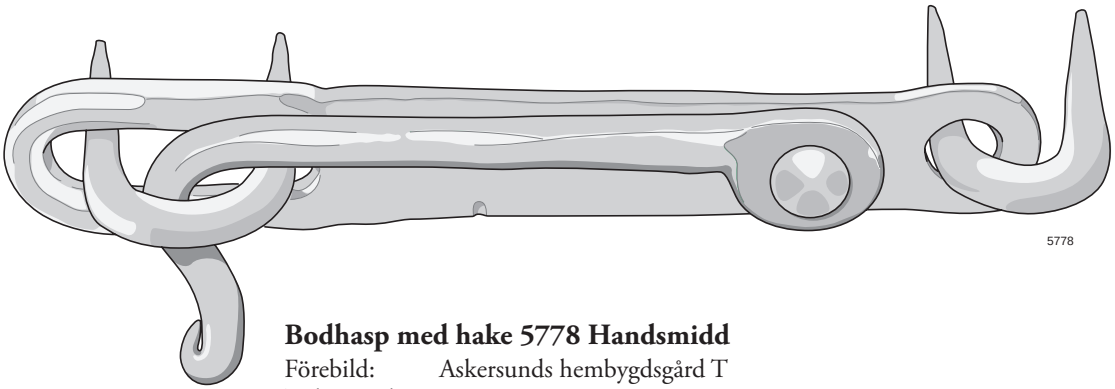

Bodhasp med hake 5778 Handsmidd

Förebild: Askersunds hembygdsgård T
Tidsperiod: 1700 - 1930
Material: Stål
Ytbehandling:
Lagerhålls: Obehandlad smidesyta
Storlek: 7”
Varianter: Höger och vänster (H visas)
Förpackning: 1 st inkl en bredare och en smalare märla

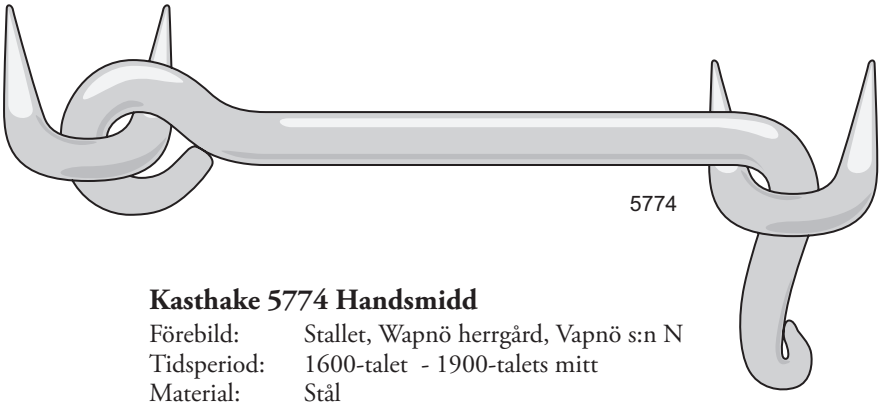

Kasthake 5774 Handsmidd

Förebild: Stallet, Wapnö herrgård, Vapnö s:n N
Tidsperiod: 1600-talet - 1900-talets mitt
Material: Stål
Ytbehandling:
Lagerhålls: Obehandlad smidesyta
Storlek: 4”
Förpackning: 1 st inkl en bredare och en smalare märla

Kasthake 5776 Handsmidd

Förebild: Magasin, Tändsticksfabriken Vulcan, Tidaholm R
Tidsperiod: 1600-talet - 1900-talets mitt
Material: Stål
Ytbehandling:
Lagerhålls: Obehandlad smidesyta
Storlek: 6”
Förpackning: 1 st inkl en bredare och en smalare märla

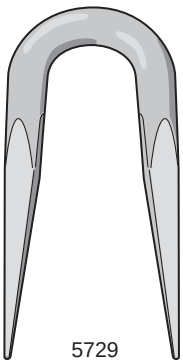

Märla 5729 Handsmidd

Förebild: Magasin, Tändsticksfabriken Vulcan, Tidaholm R
Tidsperiod: 1600-tal - tidigt 1900-tal
Material: Stål
Ytbehandling:
Lagerhålls: Obehandlad smidesyta
Storlekar: 5 x 50 x 13 (tjocklek x längd x invändig bredd)
6 x 60 x 14
6 x 60 x 17
8 x 70 x 16
8 x 70 x 20
Förpackning: Styckevis
Övrigt: Handsmidd märla för haspar mm på boddörrar, grindar mm.
Se sid 73 för märla till fönsterhaspar

17. SKÅPBESLAG

Beslag	Infälld lucka	Sid	Överfalsad lucka	Sid	Pärlspont	Sid
Gångjärn	5023, 5075, 5076	4, 5, 7	5055, 5056	33	5059	59
Stängningsbeslag	5050, 5140, 5142,	190	5181, 5181U, 5379, 5380	195, 196	5070, 5080, 5140,	102, 190
	5148, 5168, 5176	195, 102	5050	190	5142, 5168, 5176, 5148	190, 195, 102
	5379, 5380	196	5379, 5380	196		
Skåplås	5205	174			5205	174
Luckhandtag	5810, 5835, 5848,	191, 193	5182	191		
	5853, 5854, 5897	191, 193				
Luckknopp	5311, 5313, 5319, 5320	194			5311, 5313	194
Lådhandtag	5043, 5044, 5045	192	5182	191	5043, 5044, 5045	192
	5046, 5047, 5048	192			5835, 5848	193
	5810, 5835, 5848	191, 193			5853, 5854, 5897	191, 193
	5853, 5854, 5897	191, 193				
Lådknopp	5311, 5313	194	5319, 5320	194	5311, 5313	194
Pardörrsreglar	5072, 5078	104	5110, 5188	103	5110, 5188	103
	5110, 5188	103				

1843

1844

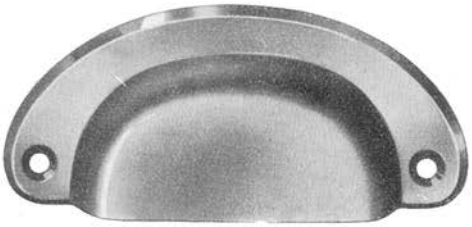

1845

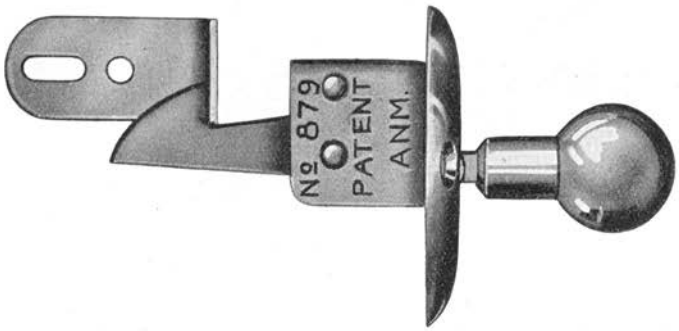

Skåpregel "Snäppo"

Skåpregel »Snäppo», N:o 879, mässing, förnicklad. Pris pr dussin Kr. 9: 25

Bårebo Metallvarufabrik Katalog 1937, sid 164 - Bröderna Miller Katalog 1935, sid 115

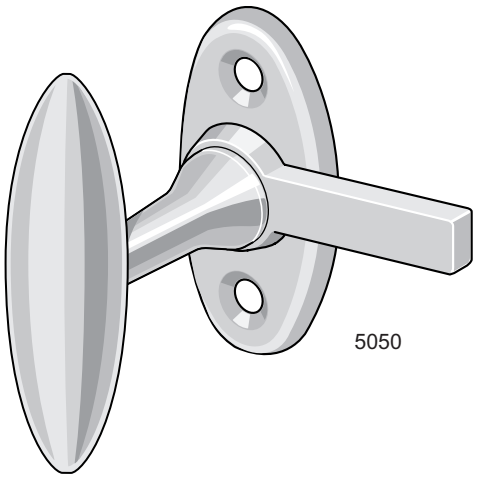

Skåpklinka 5050

Förebild: Eskilstuna-Magasinet Nr 550
Tidsperiod: ca 1910 - 1960
Material: Mässing
Ytbehandling:
Lagerhålls: Obehandlad och förnicklad
Rek. skruv: TFS 7 x 1” M/MN
Förpackning: 1 eller 10 st med eller utan skruv
Övrigt: För skåpluckor och inåtgående fönster. Används med hake 5694 eller 5143 (sid 89). Då dubbla klinkor monteras motvända, används dubbelhake 5146 (sid 89). På skåp med infälld lucka används hake med 10 mm djup. På skåp med överfalsad lucka används hake med 20 mm djup.

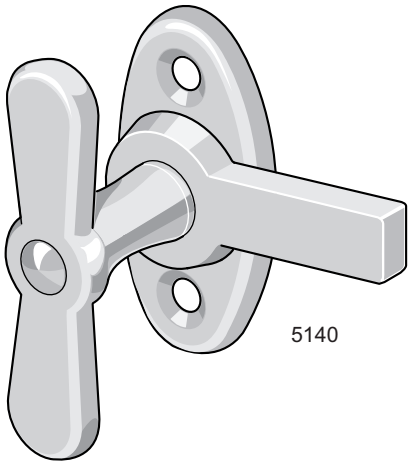

Skåpklinka 5140

Förebild: Aug Stenman N:o 140
Tidsperiod: 1900-talets första hälft
Material: Stål
Ytbehandling:
Lagerhålls: Obehandlat och förnicklat
Mot lev.tid: Elförzinkat
Rek. skruv: TFS 7 x 1”
Förpackning: 1, 10 eller 100 st med eller utan skruv
Övrigt: För skåpluckor och inåtgående fönster. Används med hake 5143 (sid 89). Då dubbla klinkor monteras motvända, används dubbelhake 5146 (sid 89).
På skåp med infälld lucka används hake med 10 mm djup. På skåp med överfalsad lucka används hake med 20 mm djup.

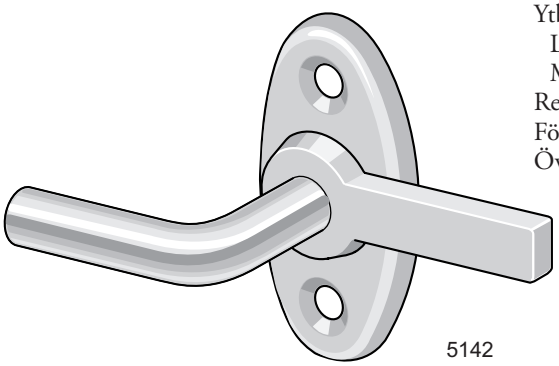

Skåpklinka 5142

Förebild: Aug Stenman N:o 142
Tidsperiod: 1900-talets första hälft
Material: Stål
Ytbehandling:
Lagerhålls: Obehandlat
Mot lev.tid: Elförzinkat
Rek. skruv: TFS 7 x 1”
Förpackning: 1, 10 eller 100 st med eller utan skruv
Övrigt: För skåpluckor och inåtgående fönster. Används med hake 5143 (sid 89). Då dubbla klinkor monteras motvända, används dubbelhake 5146 (sid 89).
På skåp med infälld lucka används hake med 10 mm djup. På skåp med överfalsad lucka används hake med 20 mm djup.

Lådhandtag 5182

Förebild: Nyströms Metallfabrik Nr 200/65
Tidsperiod: 1935 - 1965
Material: Rostfritt stål
Ytbehandling:
Lagerhålls: Polerat rostfritt
Rek. skruv: TKFS 5 x 5/8” MN
Förpackning: 1, 5 eller 100 st med eller utan skruv

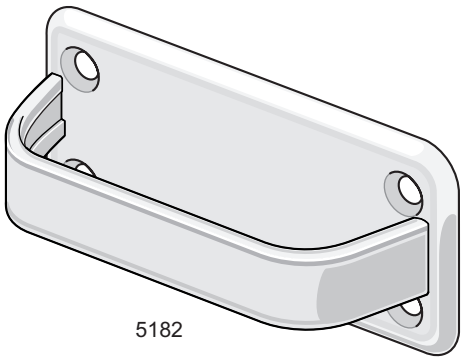

Draghandtag 5897

Förebild: Eskilstuna Jernmanufaktur N:o 1090 liten
Tidsperiod: ca 1880 - 1940
Material: Mässing
Ytbehandling:
Lagerhålls: Förnicklat
Rek. skruv: TFS 7 x ¾” MN
Förpackning: 1 eller 10 st med eller utan skruv
Övrigt: Används som lådhandtag och draghandtag för skåpluckor. Passar även till innanfönster.

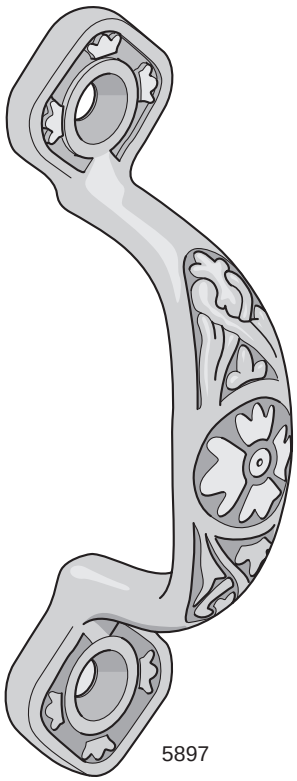

Draghandtag 5810

Förebild: Inköpt handtag av okänt ursprung
Tidsperiod: 1910 -1950
Material: Mässing
Ytbehandling:
Lagerhålls: Obehandlat och förnicklat
Rek. skruv: TFS 5 x ¾” MN
Förpackning: 1 eller 10 st med eller utan skruv

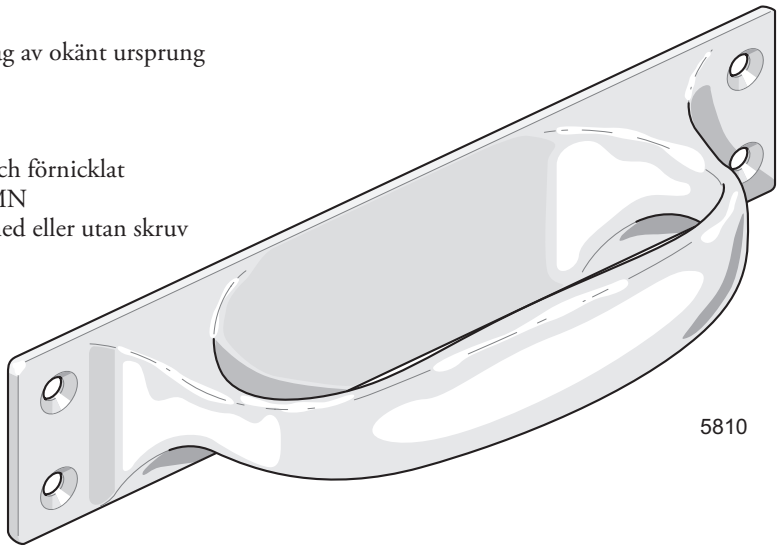

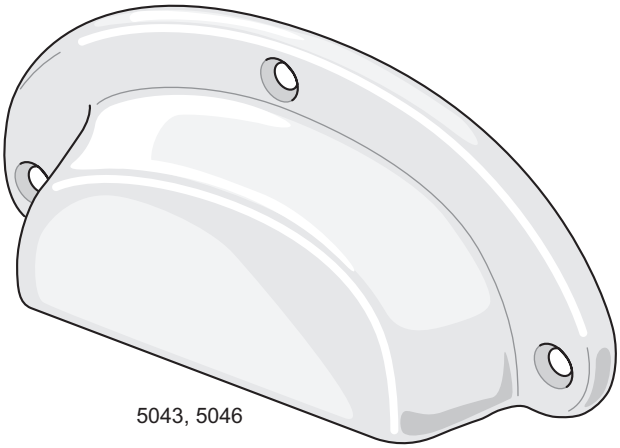

5043, 5046

Skålhandtag 5043

Förebild: Bårebo 1843
Tidsperiod: 1895-1950
Material: Kallvalsat stål
Ytbehandling:
Lagerhålls: Förnicklat
Storlek: 4”
Rek. skruv: TKFS 5 x 5/8” MN
Förpackning: 1 eller 10 st med eller utan skruv
Övrigt: Handtaget rymmer 4 fingrar

Skålhandtag 5046

Förebild: Bårebo 1843
Tidsperiod: 1895-1950
Material: Mässing
Ytbehandling:
Lagerhålls: Obehandlat och förnicklat
Storlek: 4”
Rek. skruv: TKFS 5 x 5/8” M/MN
Förpackning: 1 eller 10 st med eller utan skruv
Övrigt: Handtaget rymmer 4 fingrar

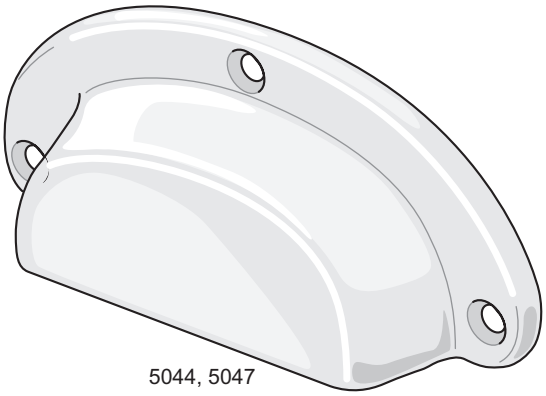

5044, 5047

Skålhandtag 5044

Förebild: Bårebo 1844
Tidsperiod: 1895-1950
Material: Kallvalsat stål
Ytbehandling:
Lagerhålls: Förnicklat
Storlek: 3½”
Rek. skruv: TKFS 5 x 5/8” MN
Förpackning: 1 eller 10 st med eller utan skruv
Övrigt: Handtaget rymmer 3 fingrar

Skålhandtag 5047

Förebild: Bårebo 1844
Tidsperiod: 1895-1950
Material: Mässing
Ytbehandling:
Lagerhålls: Obehandlat
Storlek: 3½”
Rek. skruv: TKFS 5 x 5/8” M
Förpackning: 1 eller 10 st med eller utan skruv
Övrigt: Handtaget rymmer 3 fingrar

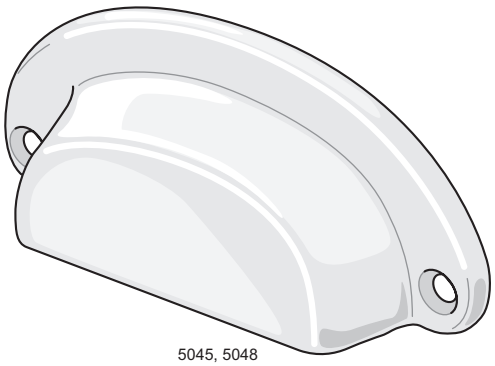

5045, 5048

Skålhandtag 5045

Förebild: Bårebo 1845
Tidsperiod: 1895-1950
Material: Kallvalsat stål
Ytbehandling:
Lagerhålls: Förnicklat
Storlek: 3”
Rek. skruv: TKFS 5 x 5/8” MN
Förpackning: 1 eller 10 st med eller utan skruv
Övrigt: Handtaget rymmer 2 fingrar

Skålhandtag 5048

Förebild: Bårebo 1845
Tidsperiod: 1895-1950
Material: Mässing
Ytbehandling:
Lagerhålls: Obehandlat
Storlek: 3”
Rek. skruv: TKFS 5 x 5/8” M
Förpackning: 1 eller 10 st med eller utan skruv
Övrigt: Handtaget rymmer 2 fingrar

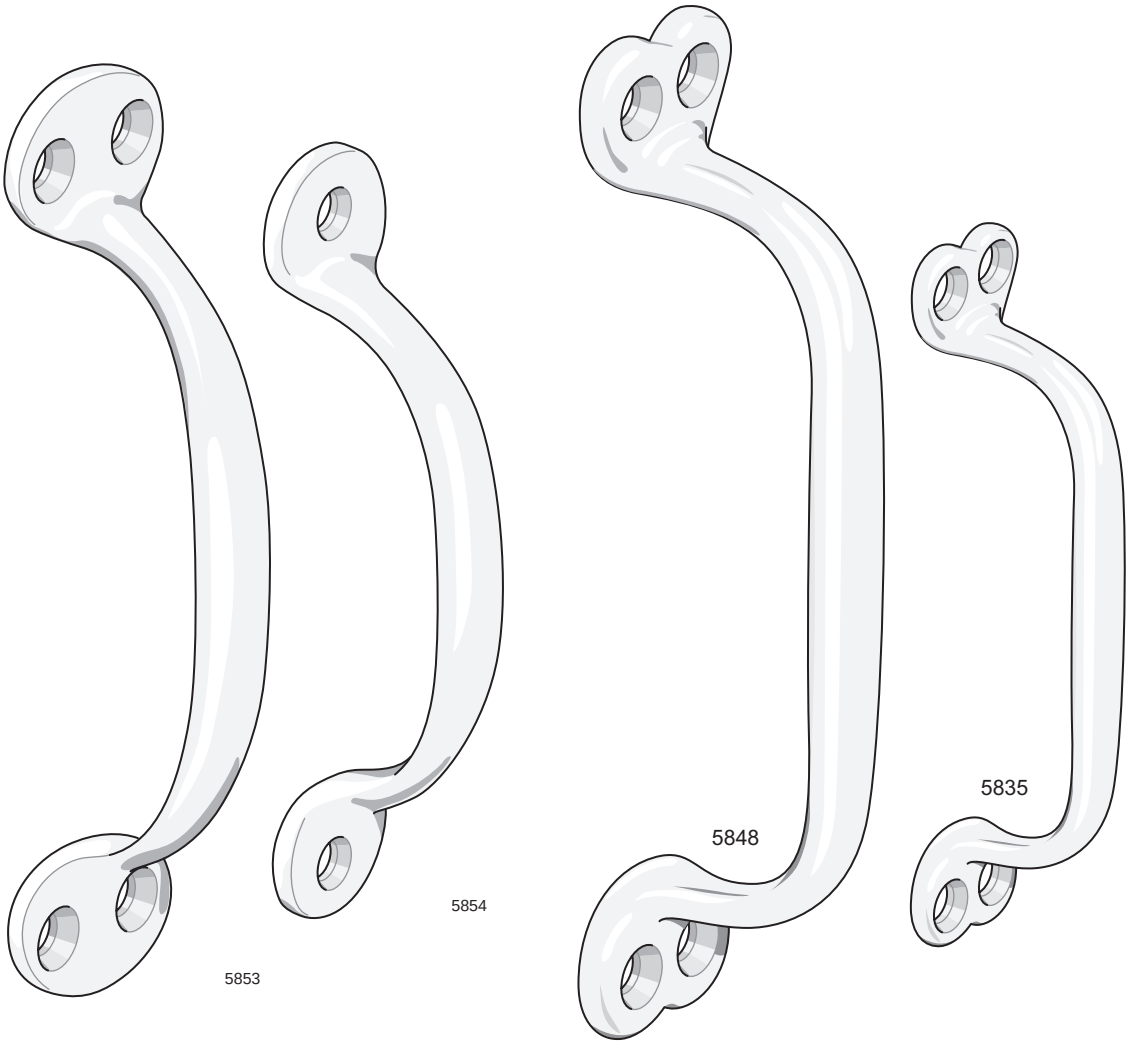

Draghandtag 5853

Förebild: Bårebo Metallvarufabrik N:o 53
Tidsperiod: ca 1900 - 1940
Material: Mässing
Ytbehandling:
Lagerhålls: Obehandlat och förnicklat
Storlek: 5”
Rek. skruv: TKFS 6 x ¾” M/MN
Förpackning: 1 eller 10 st med eller utan skruv
Övrigt: Passar både som lådhandtag och draghandtag för lucka. Används även på utsidan av balkongdörr med stängningsbeslag enbart på insidan

Draghandtag 5854

Förebild: Bårebo Metallvarufabrik N:o 54
Tidsperiod: ca 1900 - 1940
Material: Mässing
Ytbehandling:
Lagerhålls: Obehandlat och förnicklat
Storlek: 4”
Rek. skruv: TKFS 6 x ¾” M/MN
Förpackning: 1 eller 10 st med eller utan skruv
Övrigt: Passar både som lådhandtag och draghandtag för lucka.

Draghandtag 5848

Förebild: E A Næsman & Co N:o 148
Tidsperiod: ca 1870 - 1940
Material: Mässing
Ytbehandling:
Lagerhålls: Obehandlat och förnicklat
Storlek: 5½”
Rek. skruv: TKFS 6 x ¾” M/MN
Förpackning: 1 eller 10 st med eller utan skruv
Övrigt: Passar både som lådhandtag och draghandtag för skåplucka Används även på utsidan av balkongdörr med stängningsbeslag enbart på insidan

Draghandtag 5835

Förebild: E A Næsman & Co N:o 635
Tidsperiod: ca 1870 - 1940
Material: Mässing
Ytbehandling:
Lagerhålls: Obehandlat och förnicklat
Storlek: 3½”
Rek. skruv: TKFS 5 x 5/8” M/MN
Förpackning: 1 eller 10 st med eller utan skruv
Övrigt: Passar både som lådhandtag och draghandtag för skåplucka

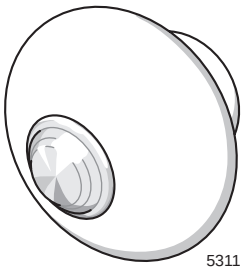

Lådknopp 5311

Förebild: Okänt ursprung
Tidsperiod: Runt sekelskiftet 1900
Material: Knopp i vitt porslin
Fäste i mässing
Ytbehandling:
Lagerhålls: Vit med förnicklat alt. antikoxiderat fäste
Storlek/mått: ø 36 mm
Rek. skruv: M4x25
Förpackning: 1 eller 10 st. Skruv ingår
Övrigt: Fästes med skruv från lådans insida
Skruv M4x30 kan fås på begäran

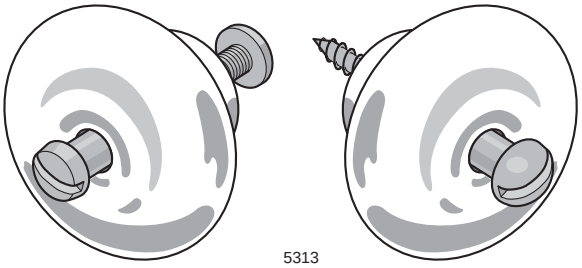

Lådknopp 5313

Förebild: Okänt ursprung
Tidsperiod: Runt sekelskiftet 1900
Material: Knopp i vitt porslin
Skruv av stål. Nippel av mässing
Ytbehandling:
Lagerhålls: Vit med förmässingad eller svart skruv. Nippel obehandlad
Storlek/mått: ø 36 mm
Rek. skruv: TKS 7 x 1¾" och M4x32
Förpackning: 1 eller 10 st. Skruv ingår
Övrigt: Fästes antingen med träskruv framifrån eller med skruv M4 x 32 från lådans insida

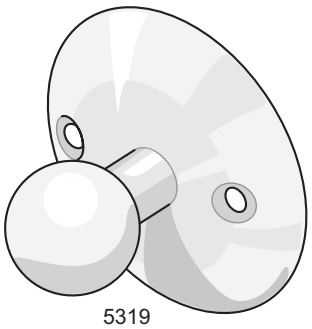

Lådknopp 5319

Förebild: Bröderna Miller nr 819 A
Tidsperiod: 1930- till 1950-tal
Material: Mässing
Ytbehandling:
Lagerhålls: Förnicklad
Rek. skruv: TKFS 5 x 5/8" MN
Förpackning: 1 eller 10 st med eller utan skruv
Övrigt: Passar ihop med skåpregel 5379

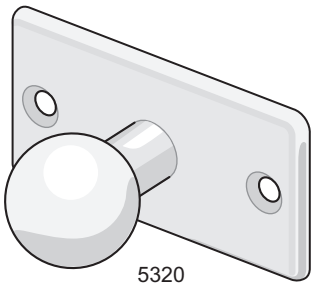

Lådknopp 5320

Förebild: Bröderna Miller nr 819 B
Tidsperiod: 1930- till 1950-tal
Material: Mässing
Ytbehandling:
Lagerhålls: Förnicklad
Rek. skruv: TKFS 5 x 5/8" MN
Förpackning: 1 eller 10 st med eller utan skruv
Övrigt: Passar ihop med skåpregel 5380

Skåpregel 5181

Förebild: Albert Karlsson Metallfabriksbolag ”Ticka Standard”
Tidsperiod: 1930-talets senare hälft till ca 1960
Material: Rostfritt stål
Slutbleck av stål
Ytbehandling:
Lagerhålls: Polerat rostfritt
Slutblecket obehandlat
Rek. skruv: TKFS 5 x 5/8” MN
Förpackning: 1, 5 eller 100 st med eller utan skruv
Övrigt: Slutbleck ingår. Både regel och slutbleck kan fås separat.
Avsedd för överfalsad lucka.
Placeras vertikalt (som bilden visar) i luckans överkant på underskåp, vertikalt (upp-och-nervänd mot bilden) i luckans nederkant på överskåp och horisontellt i luckans sida på högskåp

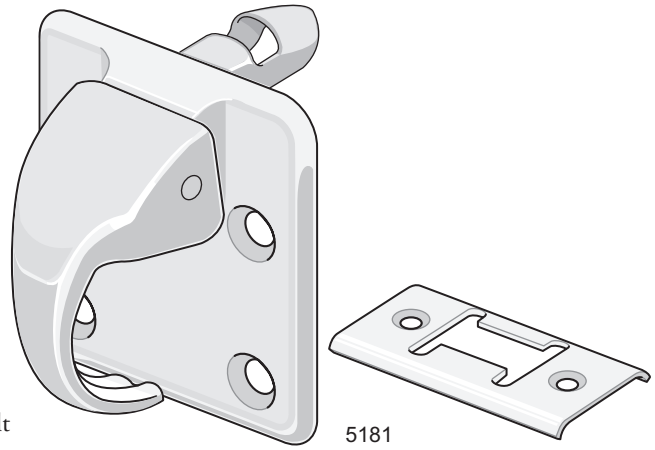
5181

Skåpregel 5181U

Förebild: Albert Karlsson Metallfabriksbolag ”Ticka Standard”
Tidsperiod: 1930-talets senare hälft till ca 1960
Material: Rostfritt stål
Ytbehandling:
Lagerhålls: Polerat rostfritt
Rek. skruv: TKFS 5 x 5/8” MN
Förpackning: 1, 5 eller 100 st med eller utan skruv
Övrigt: Utan slutbleck. Används som handtag på skåpluckor med annan tillslutningsmekanism exempelvis magnetlås eller självstängande gångjärn.
Skåpregeln saknar låshake och kräver därför ingen håltagning i luckan. Placering, se 5181.

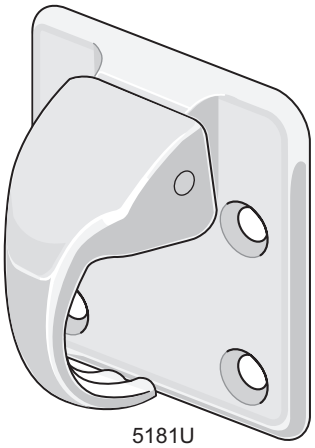
5181U

Skåpregel 5148

Förebild: Aug Stenman N:o 148
Tidsperiod: ca 1930 - 1960
Material: Kallvalsat stål
Ytbehandling:
Lagerhålls: Förnicklat
Rek. skruv: TFS 6 x ¾” N
Förpackning: 1 eller 10 st med eller utan skruv
Övrigt: Används på infälld lucka, även pärlspont

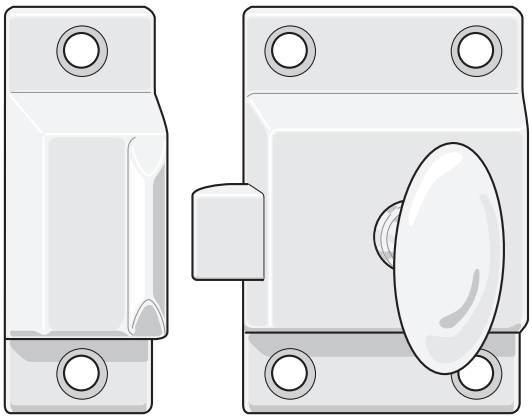
5148

Skåpklinka 5168

Förebild: Låsfabriks AB E A Næsman & Co Nr 269
Tidsperiod: ca 1890-1940
Material: Mässing, regel av stål
Ytbehandling:
Lagerhålls: Obehandlad
Mot lev.tid: Förnicklad
Rek. skruv: TFS 5 x 5/8” M/MN
Förpackning: 1 eller 10 st med eller utan skruv
Övrigt:
Om slutbleck önskas, väljs 5144
Om styrbleck önskas, väljs 5145
Avsedd för luckor med tjocklek 17-26 mm
Vid tjockare lucka används 5169

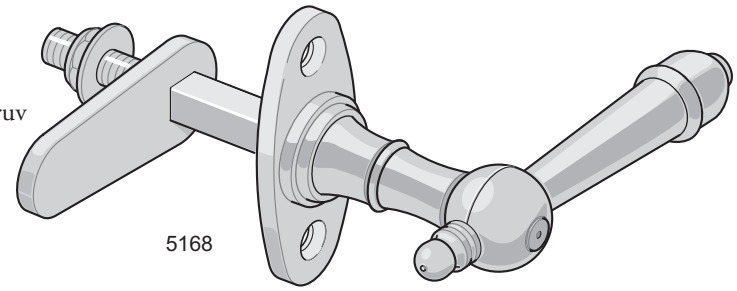
5168

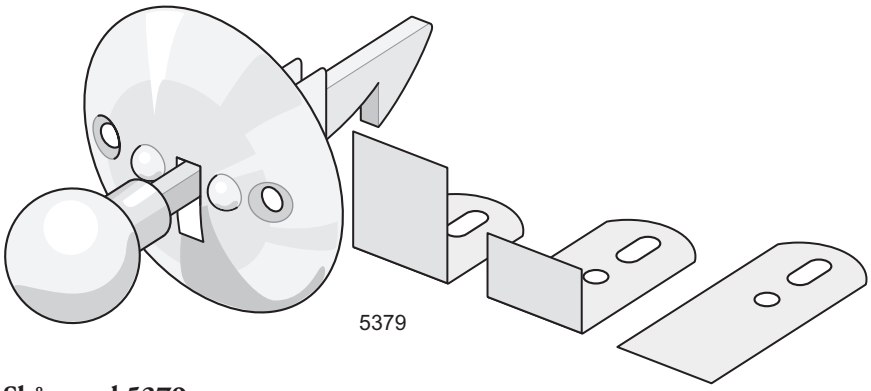

Skåpregel 5379

Förebild: Bröderna Miller nr 879 A
Tidsperiod: 1930- till 1950-tal
Material: Mässing. Regel och slutbleck av stål
Ytbehandling:
Lagerhålls: Förnicklat, slutbleck elförzinkade
Varianter: Beroende på monteringssätt finns 3 olika slutbleck:
-Rakt
-Bockat 10 mm
-Bockat 18 mm
Rek. skruv: TKFS 5 x 5/8” MN, TKS 5 x 5/8” Z
Förpackning: 1 eller 10 st med eller utan skruv.
Slutbleck tillkommer
Övrigt: Passande lådknopp är 5319. Slutbleck ingår ej i skåpregel. Beställes separat.

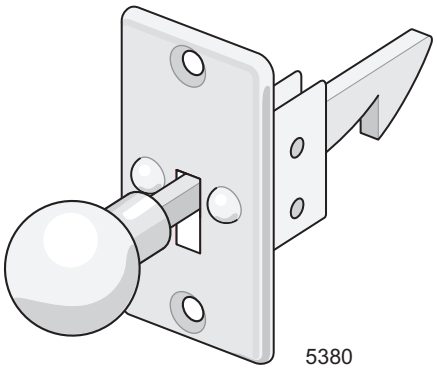

Skåpregel 5380

Förebild: Bröderna Miller nr 879 B
Tidsperiod: 1930- till 1950-tal
Material: Mässing. Regel och slutbleck av stål
Ytbehandling:
Lagerhålls: Förnicklat, slutbleck elförzinkade
Varianter: Beroende på monteringssätt finns 3 olika slutbleck:
-Rakt
-Bockat 10 mm
-Bockat 18 mm
Rek. skruv: TKFS 5 x 5/8” MN, TKS 5 x 5/8” Z
Förpackning: 1 eller 10 st med eller utan skruv.
Slutbleck tillkommer
Övrigt: Passande lådknopp är 5320.
Slutbleck ingår ej i skåpregel. Se 5379

18. KROKAR

Beslag	Gjutna	Sid	Av tråd	Sid
Klädkrok, enkel	8112, 8181	200, 202	8102, 8103	198
Klädkrok, dubbel	8115, 8177	200, 202	-	
Hatt- o klädkrok, enkel	8110, 8111, 8113	201	-	
Hatt- o klädkrok, dubbel	8137, 8176, 8199	200, 202, 204	8116	203
Ankarkrok	8135, 8155	205	8136	205
Gardinstångskrok	-		8109	199
Handdukskrok	8144	198	8105	198
Takkrok	-		8126	199
Ledstångskrok	5305	204		

N:o 536. **Klädkrokar (»Ankarkrokar»),** pr Gross.

Trådgroflek 3,5 mm.

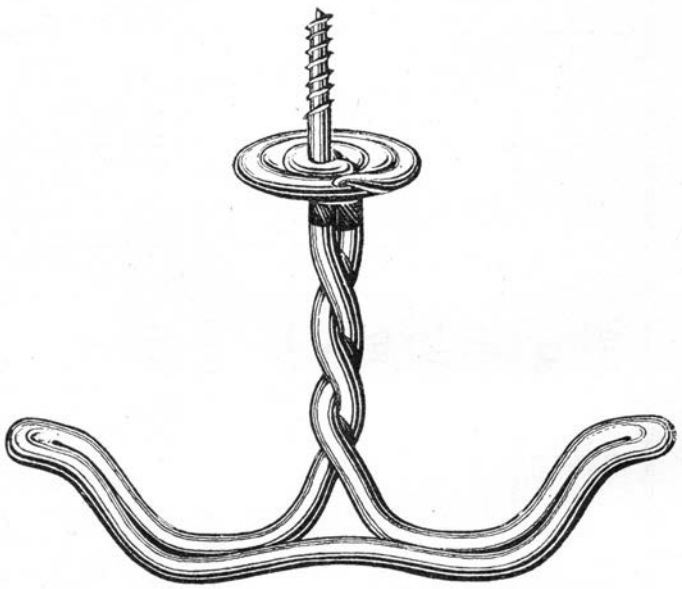

Af järn och förnicklade ..... Kr. 13: 75

» mässing..... ..... » 44: 40

Borggårds Bruk Priskurant 1925, sid 50

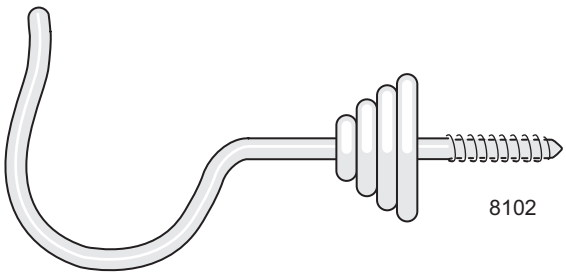

Trådkrok 8102

Förebild: Bårebo Metallvarufabrik 237
Tidsperiod: 1900-1960
Material: Kalldraget stål
Ytbehandling:
Lagerhålls: Förnicklad
Storlek: 55 mm
Förpackning: 1, 20 eller 100 st

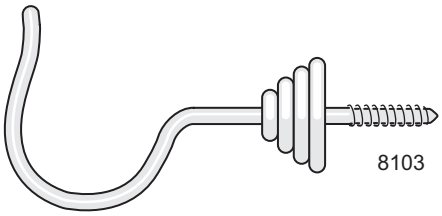

Trådkrok 8103

Förebild: Bårebo Metallvarufabrik 238
Tidsperiod: 1900-1960
Material: Kalldraget stål
Ytbehandling:
Lagerhålls: Förnicklad
Storlek: 40 mm
Förpackning: 1, 20 eller 100 st

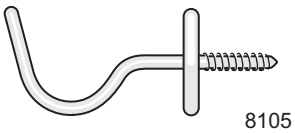

Trådkrok 8105

Förebild: Borggårds Bruk 3105
Tidsperiod: 1900-1960
Material: Kalldraget stål
Ytbehandling:
Lagerhålls: Förnicklad
Storlek: 25 mm
Förpackning: 1, 20 eller 100 st

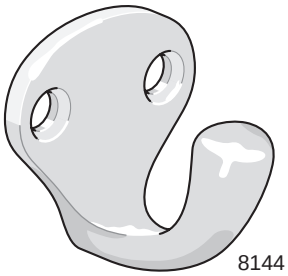

Kojkrok 8144

Förebild: Bårebo Metallvarufabrik AB nr 144
Tidsperiod: 1920-1965
Material: Mässing
Ytbehandling:
Lagerhålls: Obehandlad och förnicklad
Rek. skruv: TKFS 5 x 5/8” M/MN
Förpackning: 1 eller 10 st med eller utan skruv

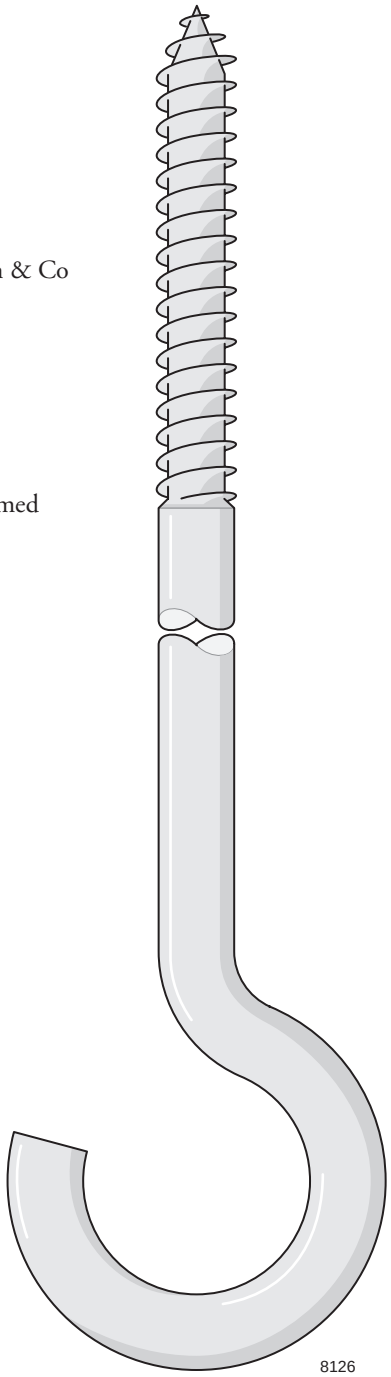

Takkrok 8126

Förebild:	Låsfabriksaktiebolaget E A Næsman & Co N:o 226
Tidsperiod:	1880 - 1935
Material:	Stål
Ytbehandling:	
Lagerhålls:	Obehandlad
Storlek:	8”
Förpackning:	1 eller 10 st
Övrigt:	Lämplig för tyngre takkronor i tak med höga gipsrosetter

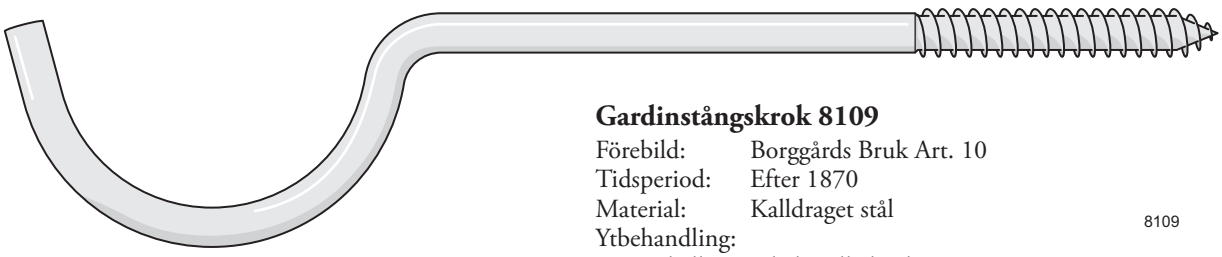

Gardinstångskrok 8109

Förebild:	Borggårds Bruk Art. 10
Tidsperiod:	Efter 1870
Material:	Kalldraget stål
Ytbehandling:	
Lagerhålls:	Obehandlad och svart
Storlek/mått:	163 mm
Förpackning:	1 eller 10 st
Övrigt:	Upphängningskrok för gardinstång av trä 1½” (max ø40 mm) eller rör

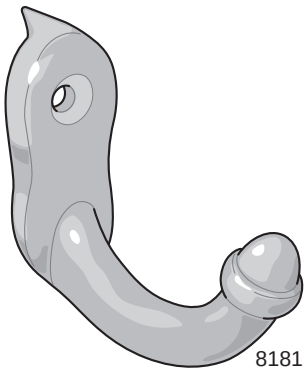

8181

Klädkrok 8181

Förebild: Jernbolaget N:o 5600 (tidigare 181)
Tidsperiod: 1890-1950
Material: Mässing (ursprungligen fingjutjärn)
Ytbehandling:
Lagerhålls: Obehandlad och förnicklad
Rek. skruv: TKFS 6 x ¾” M/MN
Förpackning: 1 eller 10 st med eller utan skruv
Övrigt: Passar stilmässigt ihop med dubbel klädkrok 8115, hatt- o klädkrok 8199 och ankarkrok 8155

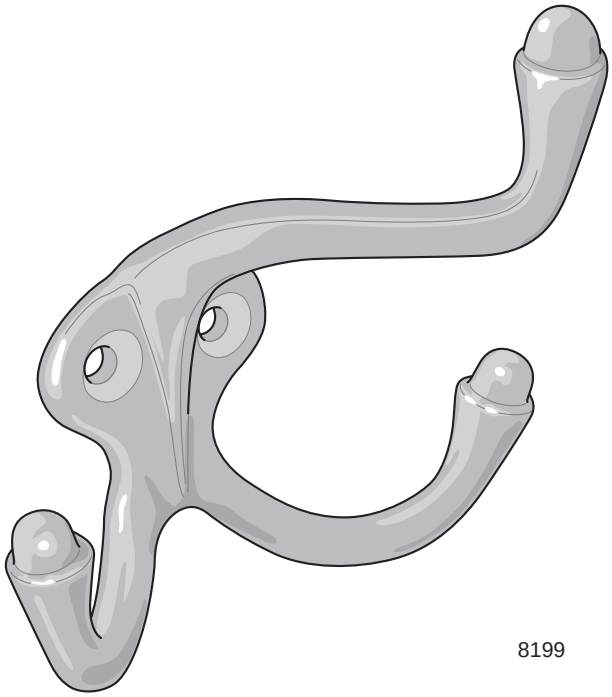

8199

Hatt- o klädkrok 8199

Förebild: Jernbolaget N:o 5800 (tidigare 199)
Tidsperiod: 1890-1960
Material: Mässing (ursprungligen fingjutjärn)
Ytbehandling:
Lagerhålls: Obehandlad och förnicklad
Rek. skruv: TKFS 7 x 1” M/MN
Förpackning: 1 eller 10 st med eller utan skruv
Övrigt: Passar stilmässigt ihop med dubbel klädkrok 8115, klädkrok 8181 och ankarkrok 8155

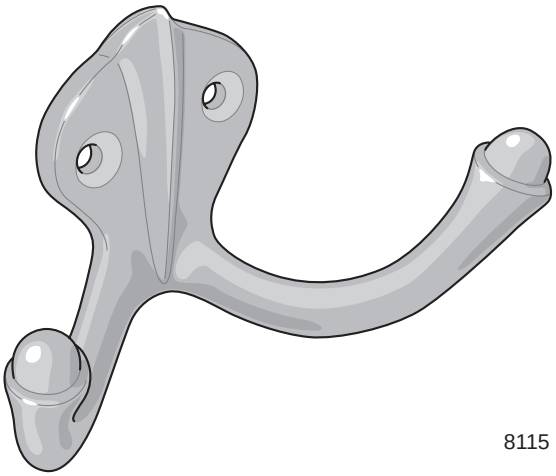

8115

Klädkrok, dubbel 8115

Förebild: Jernbolaget N:o 5601 (tidigare 315)
Tidsperiod: 1890-1960
Material: Mässing (ursprungligen fingjutjärn)
Ytbehandling:
Lagerhålls: Obehandlad och förnicklad
Rek. skruv: TFS 6 x ¾” M/MN
Förpackning: 1 eller 10 st med eller utan skruv
Övrigt: Passar stilmässigt ihop med klädkrok 8181, hatt- o klädkrok 8199 och ankarkrok 8155

Naturlig storlek

Hatt- och klädkrok 8110

Förebild: Inköpt beslag av okänt ursprung
Tidsperiod: ca 1900 - 1950
Material: Mässing
Ytbehandling:
Lagerhålls: Obehandlad och förnicklad
Rek. skruv: TFS 5 x ¾” M/MN
Förpackning: 1 eller 10 st med eller utan skruv

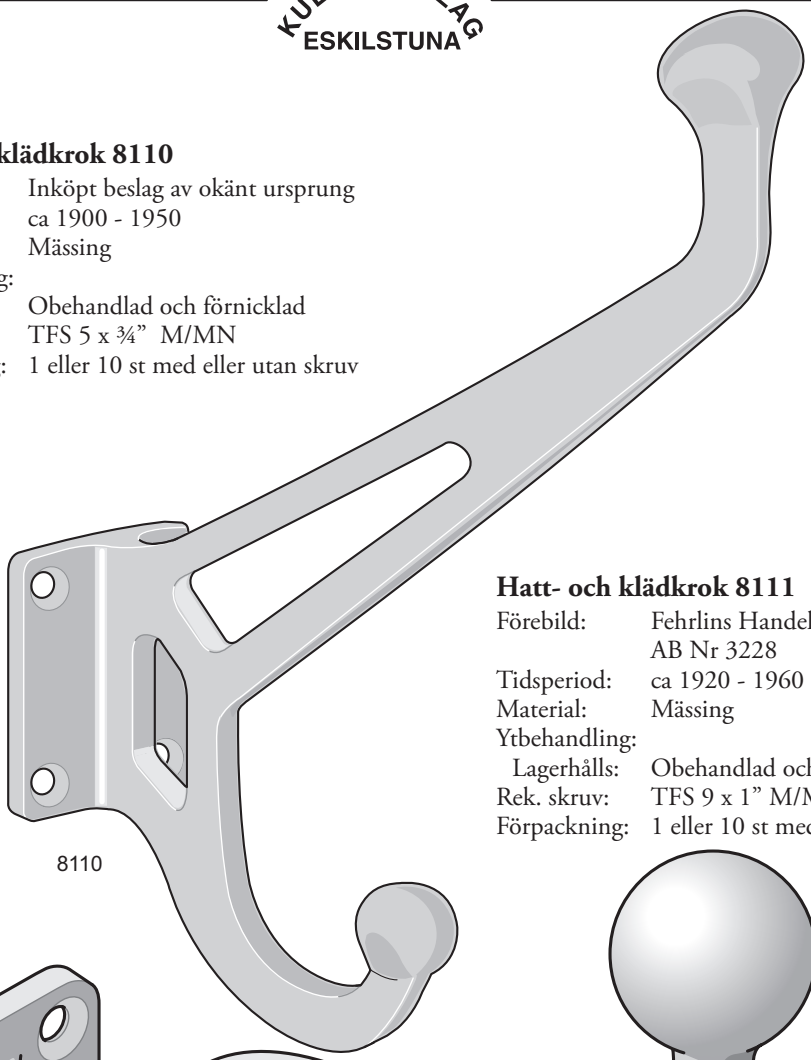

8110

Hatt- och klädkrok 8111

Förebild: Fehrlins Handel och Fabriks AB Nr 3228
Tidsperiod: ca 1920 - 1960
Material: Mässing
Ytbehandling:
Lagerhålls: Obehandlad och förnicklad
Rek. skruv: TFS 9 x 1” M/MN
Förpackning: 1 eller 10 st med eller utan skruv

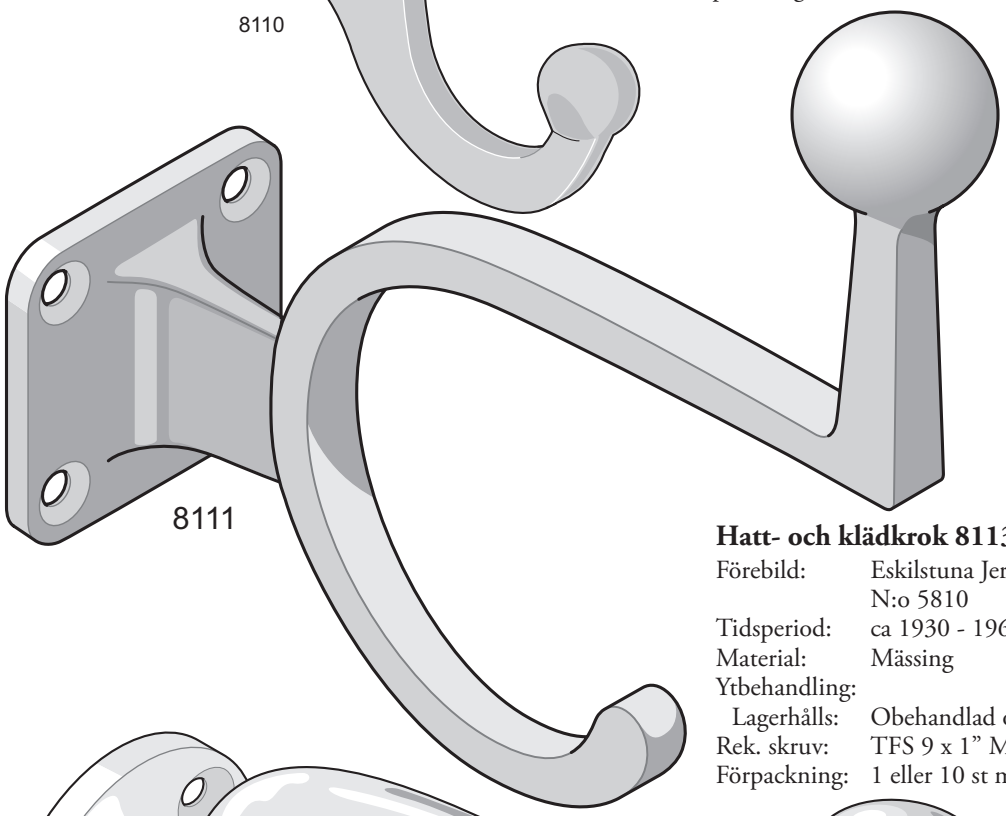

8111

Hatt- och klädkrok 8113

Förebild: Eskilstuna Jernmanufaktur AB N:o 5810
Tidsperiod: ca 1930 - 1960
Material: Mässing
Ytbehandling:
Lagerhålls: Obehandlad och förnicklad
Rek. skruv: TFS 9 x 1” M/MN
Förpackning: 1 eller 10 st med eller utan skruv

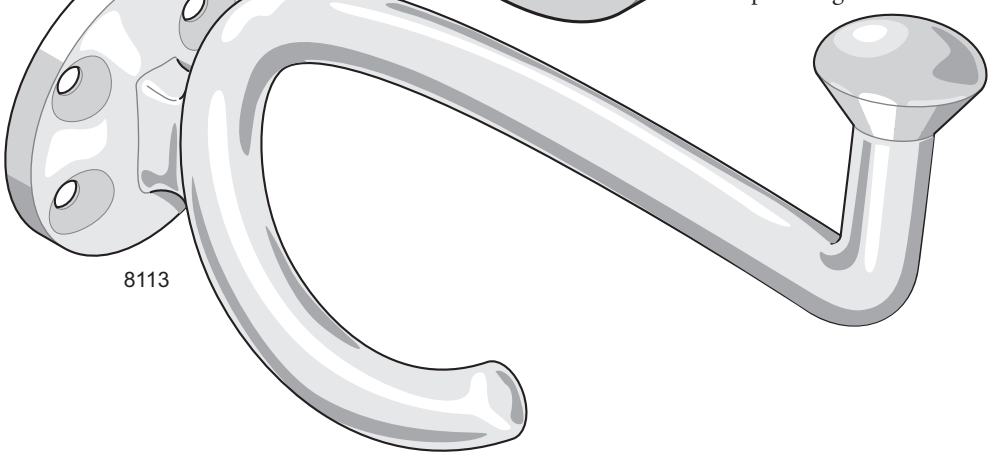

8113

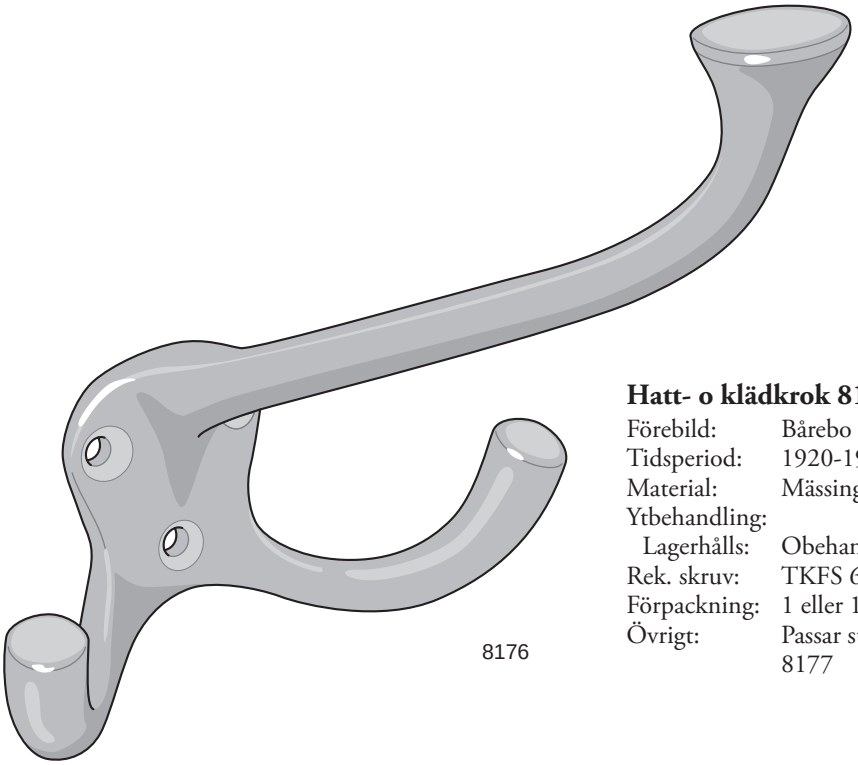

8176

Hatt- o klädkrok 8176

Förebild: Bårebo Metallvarufabrik AB nr 76
Tidsperiod: 1920-1965
Material: Mässing
Ytbehandling:
Lagerhålls: Obehandlad och förnicklad
Rek. skruv: TKFS 6 x 1” M/MN
Förpackning: 1 eller 10 st med eller utan skruv
Övrigt: Passar stilmässigt ihop med klädkrok 8177

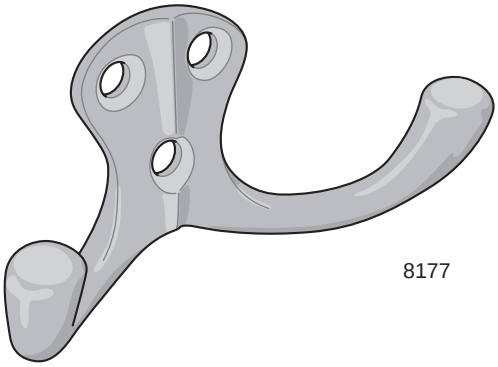

8177

Klädkrok, dubbel 8177

Förebild: Bårebo Metallvarufabrik AB nr 77
Tidsperiod: 1920-1965
Material: Mässing
Ytbehandling:
Lagerhålls: Obehandlad och förnicklad
Rek. skruv: TKFS 6 x 1” M/MN
Förpackning: 1 eller 10 st med eller utan skruv
Övrigt: Passar stilmässigt ihop med hatt- o klädkrok 8176

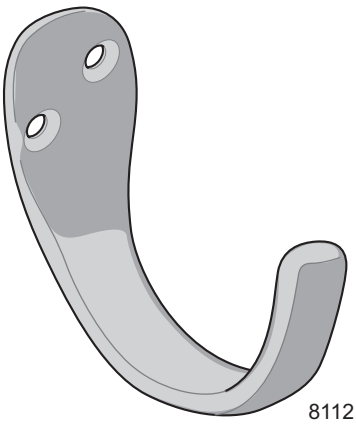

8112

Klädkrok 8112

Förebild: Lundell & Zetterberg Nr 1012
Tidsperiod: ca 1930 - 1970
Material: Mässing
Ytbehandling:
Lagerhålls: Obehandlad och förnicklad
Rek. skruv: TKFS 5 x ¾” M/MN
Förpackning: 1 eller 10 st med eller utan skruv
Övrigt: Passar även för t ex dammsugarslang

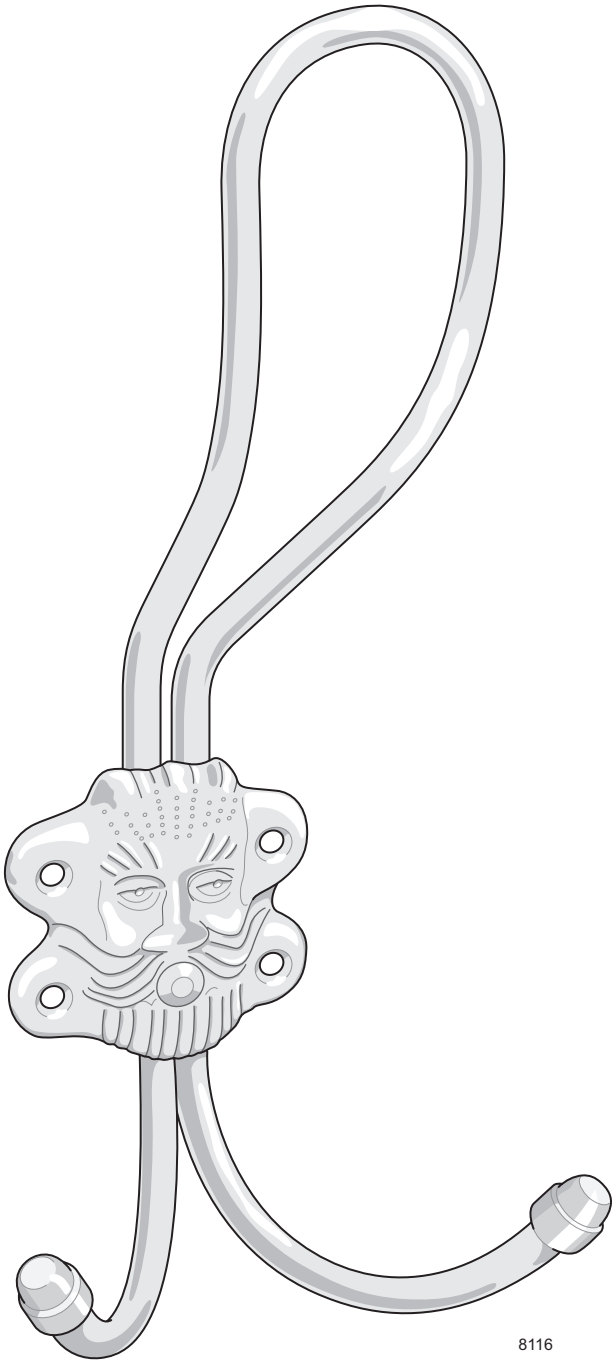

Hatt- och klädkrok 8116

Förebild:	Borggårds Bruk N:o 16:L
Tidsperiod:	1880 - 1950
Material:	Kalldraget och kallvalsat stål
Ytbehandling:	
Lagerhålls:	Förnicklad
Storlek:	6½”
Rek. skruv:	TFS 4 x ¾” SN
Förpackning:	1 eller 10 st med eller utan skruv

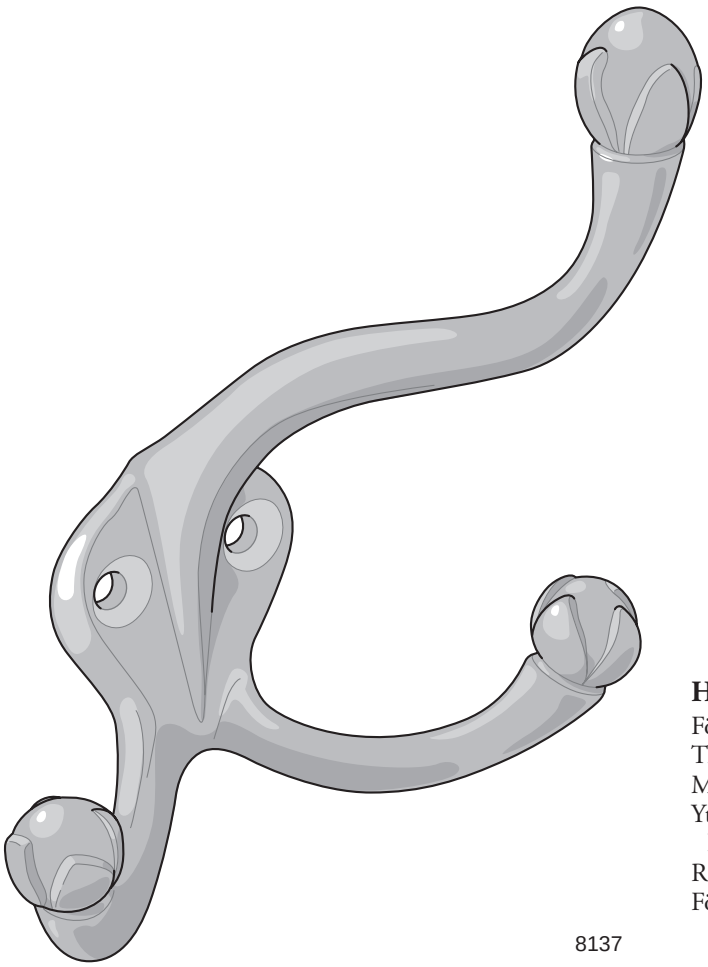

8137

Hatt- o klädkrok 8137

Förebild:	Eskilstuna Jernmanufaktur Nr 1137
Tidsperiod:	1895 - 1960
Material:	Mässing (ursprungligen fingjutjärn)
Ytbehandling:	
Lagerhålls:	Obehandlad och förnicklad
Rek. skruv:	TKFS 7 x 1” M/MN
Förpackning:	1 eller 10 st med eller utan skruv

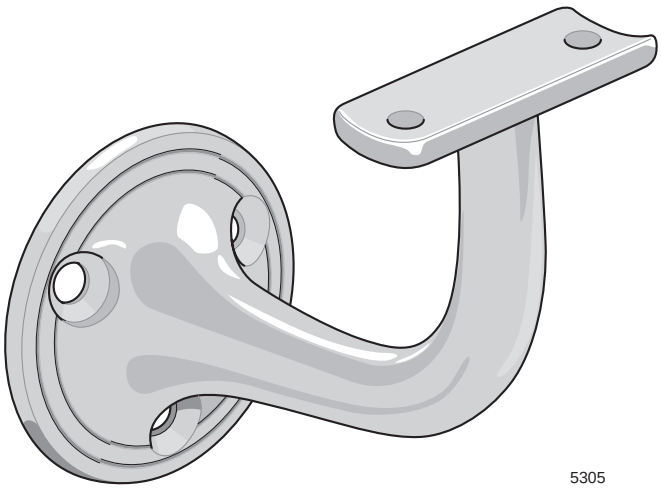

5305

Ledstångskrok 5305

Förebild:	Metallfabriken Isaksson & Co Nr 5
Tidsperiod:	1920-tal till 1960-tal
Material:	Mässing
Ytbehandling:	
Lagerhålls:	Obehandlad och förnicklad
Rek. skruv:	TKFS 10 x 1¼” M/MN och TKFS 7 x 1” M/MN
Förpackning:	1 st med eller utan skruv
Övrigt:	Avstånd från vägg till centrum av ledstång: 70 mm

Ankarkrok 8155

Förebild: Jernbolaget N:o 5555 (tidigare 179)
Tidsperiod: 1890-1960
Material: Mässing (ursprungligen fingjutjärn)
Ytbehandling:
Lagerhålls: Obehandlad och förnicklad
Förpackning: 1 eller 10 st
Övrigt: Passar stilmässigt ihop med dubbel klädkrok 8115, klädkrok 8181 och hatt- o klädkrok 8199

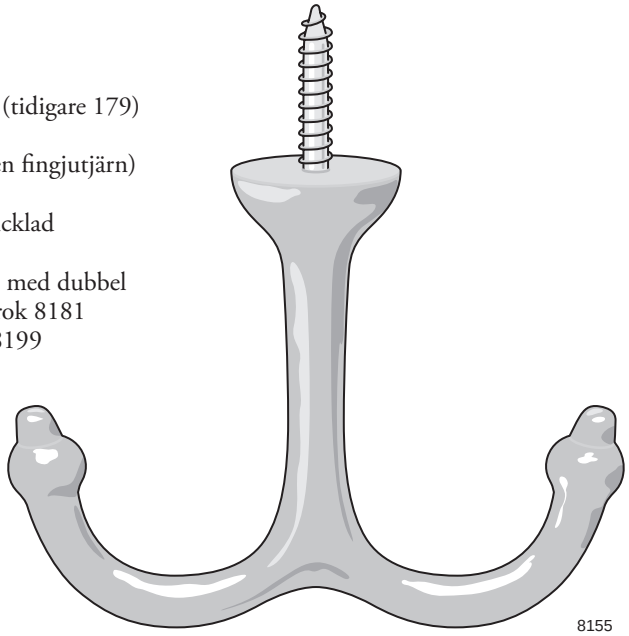
8155

Trippelankarkrok 8135

Förebild: Eskilstuna Jernmanufaktur Nr 5559
Tidsperiod: 1910 - 1960
Material: Mässing
Ytbehandling:
Lagerhålls: Obehandlad och förnicklad
Rek. skruv: TKFS 7 x 1” M/MN
Förpackning: 1 eller 10 st med eller utan skruv
Övrigt: Kroken kan snurra

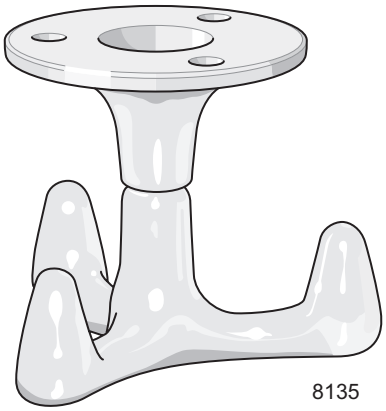
8135

Ankarkrok 8136

Förebild: Borggårds Bruk Nr 536
Tidsperiod: 1900-talets första hälft
Material: Kalldraget stål
Ytbehandling:
Lagerhålls: Förnicklad
Förpackning: 1, 10 eller 100 st

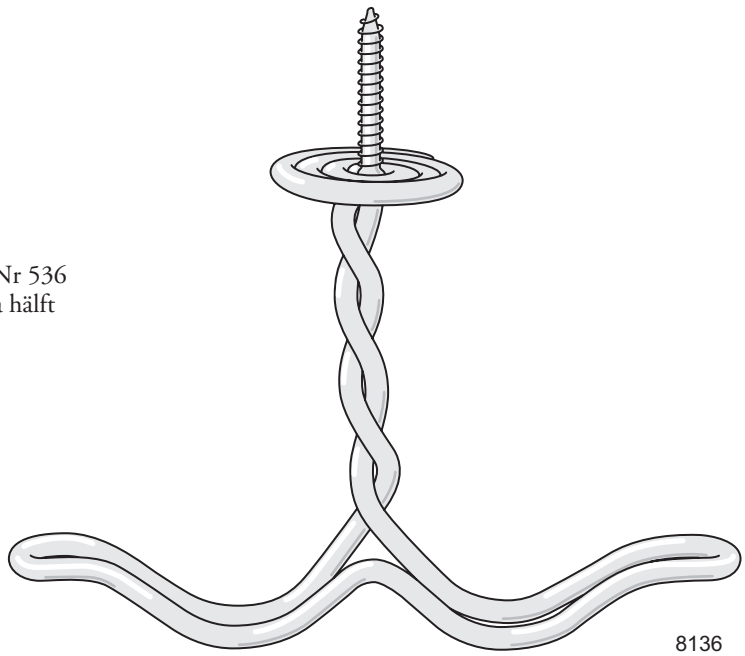
8136

19. SKRUV OCH SPIK

TRÄSKRUV

Beslag sattes förr fast med träskruv med rakt spår. Det är viktigt att beslag av äldre modell fästs med träskruv med rakt mejselspår och inte med modern skruv med krysspår eller torxgrepp. Nuförtiden kan det vara svårt, ibland omöjligt, att få tag i skruv med rakt spår i järn- eller byggmaterialhandeln. Eskilstuna Kulturbeslag kan emellertid leverera träskruv med rakt spår till alla beslag som skall fästas med skruv.

Vår träskruv följer den gamla svenska standarden. Tjockleken anges i nummerdimensioner efter en ursprungligen engelsk trådklinka och längden anges i engelska tum.

Tyvärr finns inte längre någon svensk tillverkning av träskruv. De vanligaste dimensionerna i sortimentet är nytillverkad skruv av tyskt fabrikat. Denna skruv är rullgängad och delgängad. Övriga dimensioner kommer från gamla lager av i första hand Aug. Stenmans/Assas tillverkning. Dessa skruvar är delgängade och svarvade.

Det finns ytterligare skäl att använda skruv med rakt mejselspår. De flesta beslag målas förr eller senare över. När man i framtiden skall lossa dessa beslag för underhåll eller byte, blir det mycket svårt att rensa ett färgfyllt krysspår eller torxgrepp, så att man kommer åt med skruvmejseln. Ett rakt skruvspår är alltid enkelt att färgrensa.

Bipackad skruv levereras i exakt mängd i förhållande till antal beslag. Skruv i paket packas alltid 200 st per kartong. Skruvpaket delas mot pristillägg.

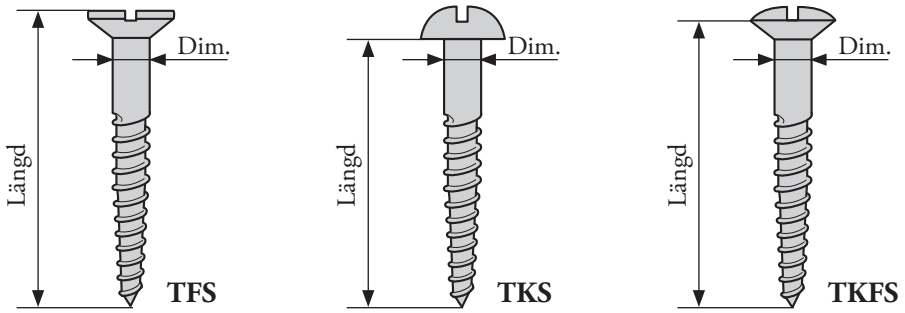

Dim.	N:o	1	2	3	4	5	6	7	8	9	10	11	12	13	14	16
	mm	1,8	2,1	2,5	2,8	3,1	3,5	3,8	4,1	4,5	4,8	5,1	5,5	5,8	6,1	6,8

Längd	tum	5/16	3/8	½	5/8	3/4	7/8	1	1¼	1½	13/4	2	2¼	2½	3	3½	4
	mm	8	10	13	16	19	22	25	32	38	45	51	57	63	76	89	102

Fet stil = Lagerhålles, O = Obehandlat, Z = Förzinkad, N = Förnicklad, P = Fosfaterad, VZ = Varmförzinkad

Träskruv 7001 TFS

Förebild: Aug. Stenman Träskruv med flat huvud
Tidsperiod: 1870 - 1980
Material: Stål
Ytbehandling:
Lagerhålls: Obehandlat och elförzinkat
Mot lev.tid: Förnicklat, varmförzinkat och fosfaterat (vissa dimensioner)
Storlek: Se tabell
Förpackning: 200 st eller styckevis

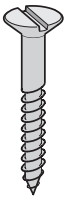

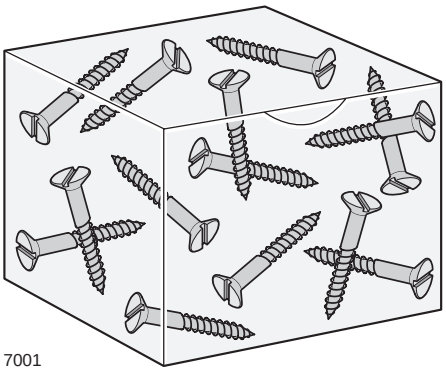

Stål. Försänkt huvud. Typ TFS. Art nr 7001 Sortiment

Dim. / Längd	1	2	3	4	5	6	7	8	9	10	12	14
½”		**O,** Z	**O, Z**									
5/8”			**O, Z**		**O, Z, N**	**O, Z**	**O, Z**					
¾”				**O,** Z	**O, Z**	**O, Z, N**	**O, Z, N**		**O, Z**	**O, Z, N**		
1”					**O, Z**	**O, Z, N,** P	**O, Z, N,** P**, VZ**	**O, Z,** P	**O, Z, N, VZ**	**O, Z**	**O, Z**	
1 ¼”					**O, Z**	**O, Z**	**O, Z,** N	**O, Z**	**O, Z**	**O, Z,** N, P, **VZ**	**O, Z,** N, P, **VZ**	
1 ½”							Z		**O, Z**	**O, Z**	**O, Z**	
2”							**O, Z**				**O, Z**	**O, Z**

Träskruv 7002 TKS

Förebild: Aug. Stenman Träskruv med kullrigt huvud
Tidsperiod: 1870 - 1980
Material: Stål
Ytbehandling:
Lagerhålls: Obehandlat och elförzinkat
Mot lev.tid: Förnicklat, varmförzinkat och fosfaterat (vissa dimensioner)
Storlek: Se tabell
Förpackning: 200 st eller styckevis

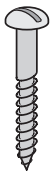

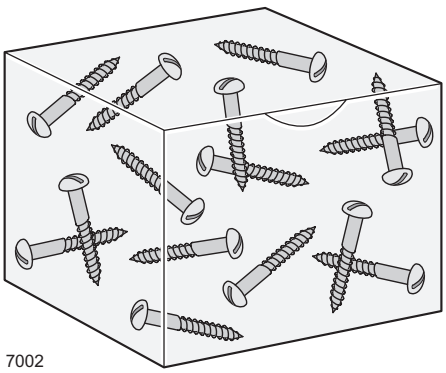

Stål. Kullrigt huvud. Typ TKS. Art nr 7002 Sortiment

Dim. / Längd	1	2	3	4	5	6	7	8	9	10	12	14	16
½”		**O, Z**	**O, Z**		**O, Z**	**O, Z, N**							
5/8”					**O, Z**	**O, Z**	**O, Z**						
¾”					**O, Z,** N	**O, Z, N**	**O, Z**		**O, Z**	**O**			
1”					**O, Z,** P	**O, Z, N**	**O, Z, N, P**		**O, Z, P**	**O**			
1 ¼”						**O, Z**	**O, Z**		**O, Z,** P	**O**			
1 ½”							**O, Z,** P		**O, Z,** P				
2”						**O, Z**							

Fet stil = Lagerhålles, O = Obehandlat, N = Förnicklad

Träskruv 7004 TFS

Förebild: Aug. Stenman Träskruv med flat huvud
Tidsperiod: 1870 - 1980
Material: Mässing
Ytbehandling:
Lagerhålls: Obehandlat och förnicklat
Storlek: Se tabell
Förpackning: 200 st eller styckevis

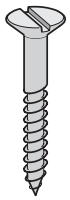

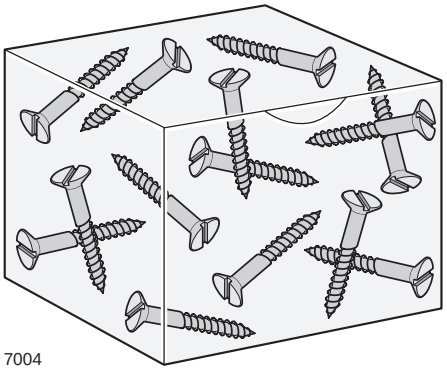

Mässing. Försänkt huvud. Typ TFS. Art nr 7004 Sortiment

Dim. / Längd	1	2	3	4	5	6	7	8	9	10	12	14	16
½”		**O**	**O**		**O, N**								
5/8”			**O**		**O, N**	**O, N**							
¾”					**O, N**	**O, N**	**O, N**						
1”					**O, N**		**O, N**		**O, N**	**N**			
1 ¼”							**O, N**						
1 ½”													
2”											**O, N**		

Träskruv 7005 TKS

Förebild: Aug. Stenman Träskruv med kullrigt huvud
Tidsperiod: 1870 - 1980
Material: Mässing
Ytbehandling:
Lagerhålls: Obehandlat och förnicklat
Storlek: Se tabell
Förpackning: 200 st eller styckevis

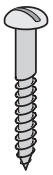

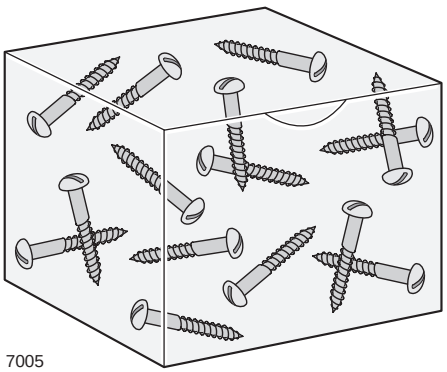

Mässing. Kullrigt huvud. Typ TKS. Art nr 7005 Sortiment

Dim. / Längd	1	2	3	4	5	6	7	8	9	10	12	14	16
5/16”	**O**	**O**											
3/8”	**O**	**O**											
½”		**O**	**O**										
5/8”			**O**		**O, N**								
¾”						**O, N**							
1”						**O, N**							

Fet stil = Lagerhålles, O = Obehandlat, N = Förnicklad

Träskruv 7006 TKFS

Förebild: Aug. Stenman Träskruv med kullrigt-försänkt huvud
Tidsperiod: 1870 - 1980
Material: Mässing
Ytbehandling:
Lagerhålls: Obehandlat och förnicklat
Storlek: Se tabell
Förpackning: 200 st eller styckevis

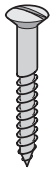

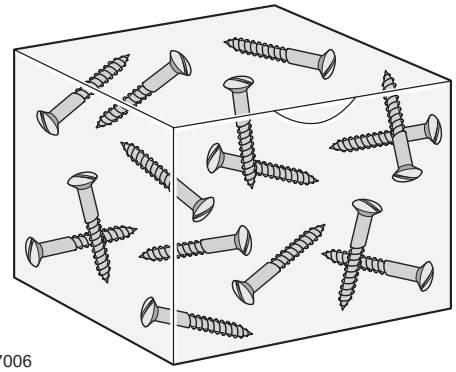

7006

Mässing. Kullrigt försänkt huvud. Typ TKFS. Art nr 7006 Sortiment

Längd \ Dim.	1	2	3	4	5	6	7	8	9	10	12	14	16
½”					**O, N**								
5/8”					**O, N**								
¾”						**O, N**							
1”						**O, N**	**O, N**						
1 ¼”										**O**			
1 ½”										**O, N**	**O, N**		
2”										**O, N**	**O, N**		

7007

Skruvsortiment 7007

Material: Mässing
Ytbehandling:
Lagerhålls: Obehandlat
Innehåll: TKS 1 x 5/16” 25 st, TKS 1 x 3/8” 25 st, TKS 2 x 5/16” 25 st, TKS 2 x 3/8” 25 st, TKS 2 x ½” 25 st, TKS 3 x ½” 25 st, TKS 3 x 5/8” 25 st, TFS 2 x ½” 25 st, TFS 3 x ½” 25 st, TFS 3 x 5/8” 25 st
Förpackning: Sortimentask av plast. Pincett ingår
Övrigt: Sortimentet är lämpligt för möbelrenoverare och antikhandlare för fastskruvning av beslag och ornament på möbler mm

Skruv för genomgående fastsättning, Fet stil = Lagerhålles, O = Obehandlat, N = Förnicklad

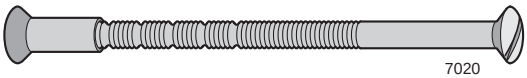

Genomgående skruv + nippel 7020

Material: Mässing
Ytbehandling:
Lagerhålls: Obehandlad och förnicklad
Storlek: Gänga M4. Skruvlängd 65 och 95 mm
Förpackning: Levereras i par (2 skruvar + 2 nipplar)
Övrigt: Både skruv och nippel har rakt mejselspår. Skruven har brytspår, för att medge kapning utan att skada gängan. Skruvlängd 65 mm och 95 mm kan kapas till minsta längd 41 resp 71 mm. För mycket tjocka dörrar kan skruv erhållas efter uppgiven längd. Dessa skruvar saknar brytspår.
Används till fastskruvning av dörrtrycken och nyckelskyltar på dörrar med stora hål (ø 40 mm), där träskruv inte kan användas. Förutsätter att hål finns i låshuset.

7020	Tryckesskruv M4 x 65 med nippel/par	**O, N**
	Tryckesskruv M4 x 95 med nippel/par	**O, N**
	Tryckesskruv M4 x >95 med nippel/par	O, N

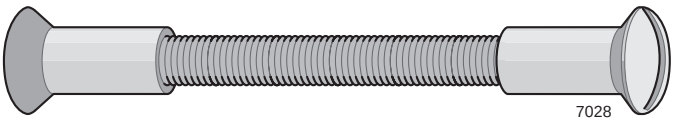

Genomgående skruv + nippel 7028

Material: Mässing + stål
Ytbehandling:
Mot lev.tid: Obehandlad och förnicklad
Storlek: Gänga M6. Skruvlängd 54, 60, 67, 73, 80 mm eller enligt beställning
Förpackning: Levereras i sats (1 skruv + 1 nippel)
Övrigt: Passar draghandtag 5830 och 5881. Rekommenderas vid parmontage eller där stöldrisk föreligger. Nippeln saknar mejselspår. Nippeln kan även erhållas separat, art. nr **7026**

7028	Handtagsskruv M6 x 54 med nippel	O, N
	Handtagsskruv M6 x 60 med nippel	O, N
	Handtagsskruv M6 x 67 med nippel	O, N
	Handtagsskruv M6 x 73 med nippel	O, N
	Handtagsskruv M6 x 80 med nippel	O, N

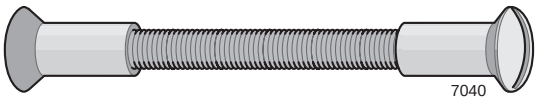

Genomgående skruv + nippel 7040

Material: Mässing + stål
Ytbehandling:
Mot lev.tid: Obehandlad och förnicklad
Storlek: Gänga M5. Skruvlängd 42, 48, 54, 60, 66, 72, 78 mm eller enligt beställning
Förpackning: Levereras i sats (1 skruv + 1 nippel)
Övrigt: Passar draghandtag 5816, 5822 och 5847. Rekommenderas vid parmontage eller där stöldrisk föreligger. Nippeln saknar mejselspår. Nippeln kan även erhållas separat, art.nr **7038**

7040	Handtagsskruv M5 x 42 med nippel	O, N
	Handtagsskruv M5 x 48 med nippel	O, N
	Handtagsskruv M5 x 54 med nippel	O, N
	Handtagsskruv M5 x 60 med nippel	O, N
	Handtagsskruv M5 x 66 med nippel	O, N
	Handtagsskruv M5 x 72 med nippel	O, N
	Handtagsskruv M5 x 78 med nippel	O, N

SPIK

Innan maskinell tillverkning av träskruv kom igång i mitten av 1800-talet, sattes de flesta beslag fast med handsmidd spik och/eller nit. Även efter övergången till maskintillverkad skruv fortsatte man att använda spik till en del beslag t ex stjärthakar och vinkelgångjärn med tillhörande hörnjärn.

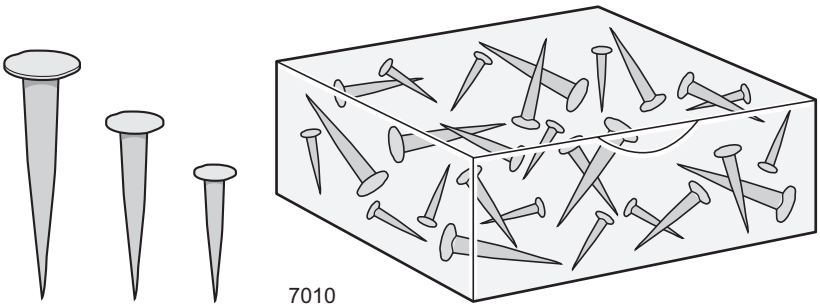

Klen klippspik 7010 med platt skalle

Förebild: Mustadfors Extranubb
Tidsperiod: 1870 - 2000
Material: Stål
Ytbehandling:
Lagerhålls: Blånerad
Storlek: Längd: ¾”, 1” och 1¼”. Diameter ca 2,5 mm
Förpackning: ca 200 st/ask eller styckevis
Övrigt Används t ex till fastsättning av utanpåliggande fönsterbeslag på tunna bågar, stjärthakar, stubbhakar, nyckelskyltar mm samt på alla ställen där s k extranubb tidigare använts.

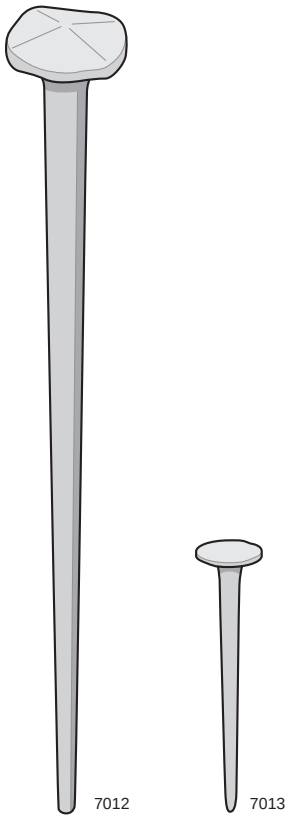

Handsmidd spik 7012 med fasettskalle

Tidsperiod: 1600 - 1950
Material: Stål
Ytbehandling:
Lagerhålls: Obehandlad smidesyta
Storlek: Längd: 1½”, 2”, 3”, 4”, 5”
Förpackning: Levereras styckevis
Övrigt: Traditionell svensk handsmidd spik, som används t ex till fastsättning av handsmidda dörrgångjärn och andra beslag, samt spikning av panel, innertak och golv.

Handsmidd fönsterspik 7013 med platt skalle

Förebild: Nygatan 37, Eskilstuna D
Tidsperiod: 1650 - 1900
Material: Stål
Ytbehandling:
Lagerhålls: Obehandlad smidesyta
Mot lev.tid: 1½” förtent
Storlek: Längd 1½”, 1¾”
Förpackning: Levereras styckevis
Övrigt: Används till fastsättning av hörnjärn, vinkelgångjärn, stubbhakar mm.
Vid spikning av utanpåliggande fönsterbeslag skall spiken gå igenom fönsterbågen och nådas (krökas och nitas) på insidan.
Svenskt smide.

20. Verktyg

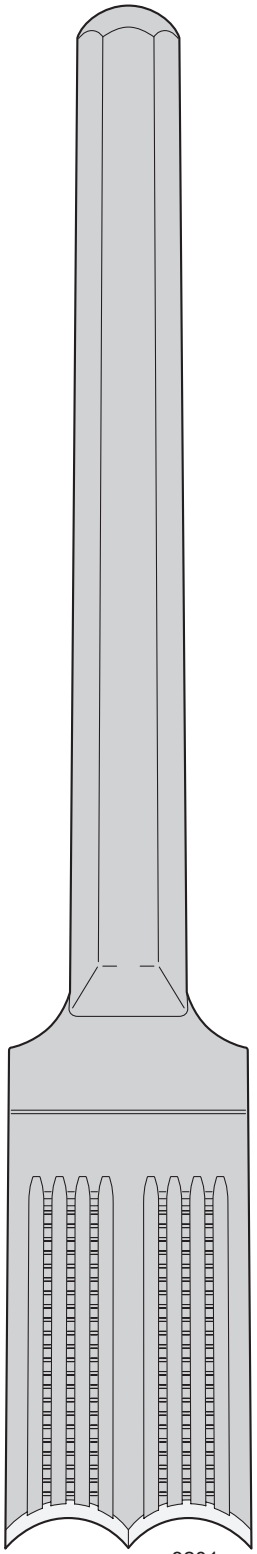

Lockbettel 8201

Förebild:	E A Berg, Eskilstuna
Material:	Härdat stål
Storlek:	1,5x30 mm och 2x30 mm
Förpackning:	1 st
Användning:	Uthuggning av urtag för insticksgångjärn
Övrigt:	Tjocklek 1,5 mm passar till gångjärn 6214, 6215, 6230, 6243 Tjocklek 2 mm passar till gångjärn 5111, 5113, 5114, 6224

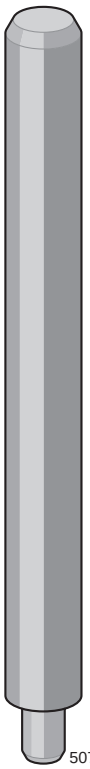

Islagsdorn 5072D

Material:	Kalldraget stål
Ytbehandling:	
Lagerhålls:	Obehandlat
Storlek:	ø10 x 100 mm
Förpackning:	1 st
Övrigt:	Används för att slå i hylsa till kantregel 5072 och 5078

Spårringstång 8203

Material:	Stål
Förpackning:	1 st
Övrigt:	Avsedd för montering av spårring på dörrtrycken för genomgående fastsättning

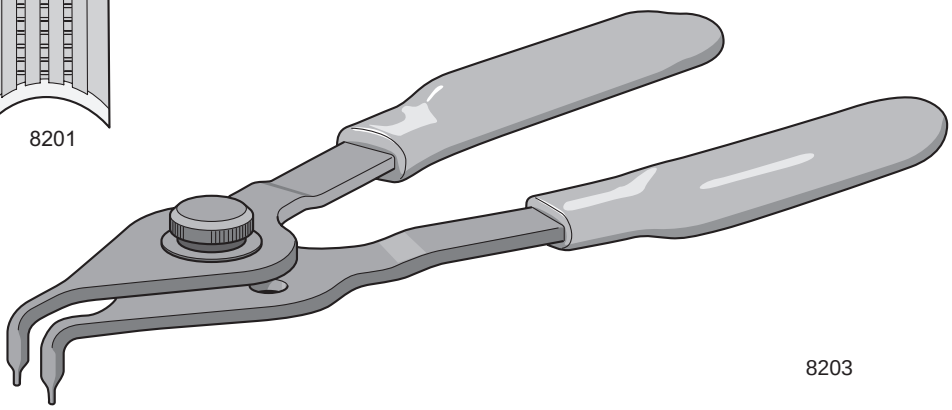

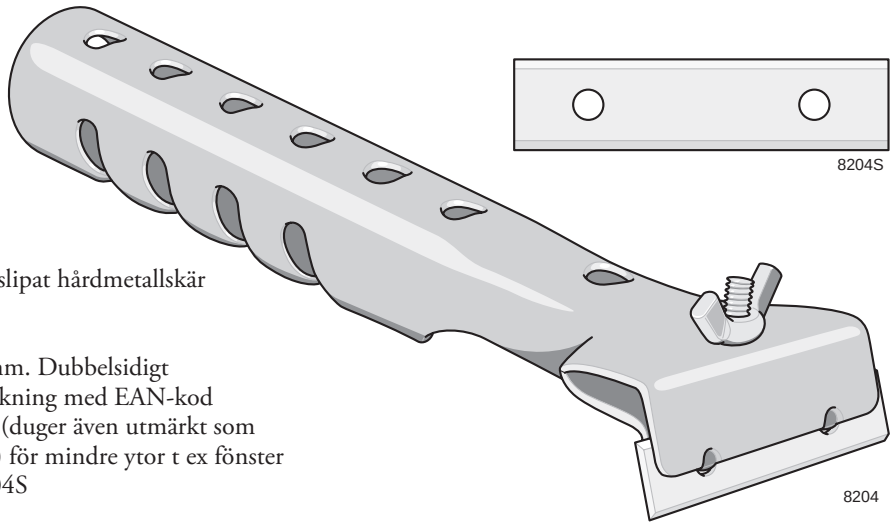

Färgskrapa 8204

Material: Stål med skarpslipat hårdmetallskär
Ytbehandling:
Lagerhålls: Elförzinkad
Storlek/mått: Rakt skär 50 mm. Dubbelsidigt
Förpackning: 1 st. SB-förpackning med EAN-kod
Övrigt: 1-handsskrapa (duger även utmärkt som 2-handsskrapa) för mindre ytor t ex fönster
Extra skär: 8204S

Skär 8204S

Material: Hårdmetall, skarpslipad
Storlek/mått: Rakt skär 50 mm. Dubbelsidigt
Förpackning: 1 st. SB-förpackning med EAN-kod
Övrigt: Reservskär till färgskrapa 8204

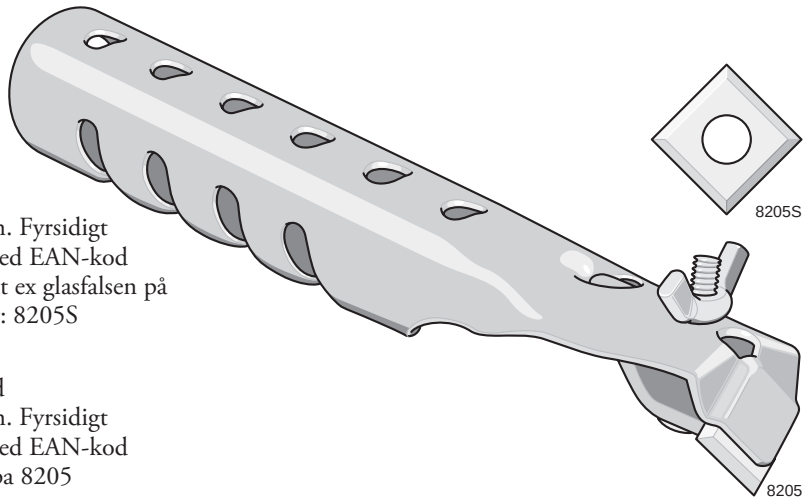

Färgskrapa 8205

Material: Stål med skarpslipat hårdmetallskär
Ytbehandling:
Lagerhålls: Elförzinkad
Storlek/mått: Kvadratiskt skär 14 mm. Fyrsidigt
Förpackning: 1 st. SB-förpackning med EAN-kod
Övrigt: 2-sidig skrapa för hörn t ex glasfalsen på fönsterbågar. Extra skär: 8205S

Skär 8205S

Material: Hårdmetall, skarpslipad
Storlek/mått: Kvadratiskt skär 14 mm. Fyrsidigt
Förpackning: 1 st. SB-förpackning med EAN-kod
Övrigt: Reservskär till färgskrapa 8205

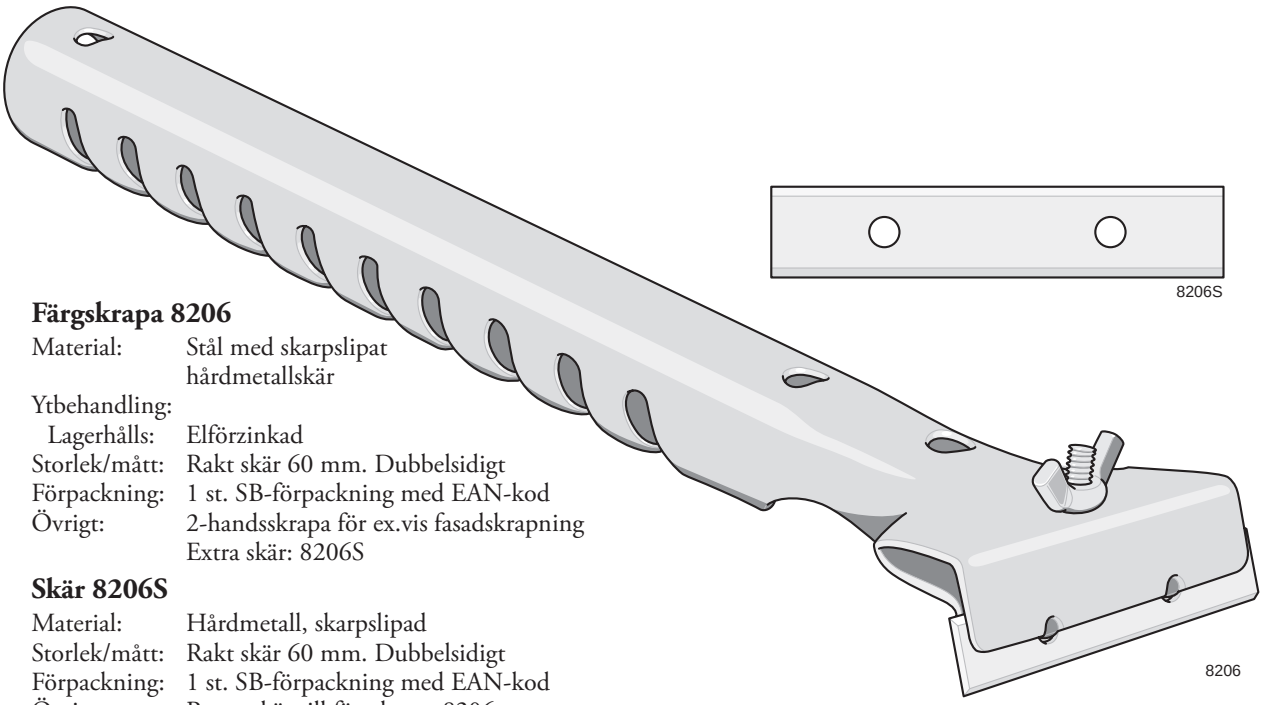

Färgskrapa 8206

Material: Stål med skarpslipat hårdmetallskär
Ytbehandling:
Lagerhålls: Elförzinkad
Storlek/mått: Rakt skär 60 mm. Dubbelsidigt
Förpackning: 1 st. SB-förpackning med EAN-kod
Övrigt: 2-handsskrapa för ex.vis fasadskrapning
Extra skär: 8206S

Skär 8206S

Material: Hårdmetall, skarpslipad
Storlek/mått: Rakt skär 60 mm. Dubbelsidigt
Förpackning: 1 st. SB-förpackning med EAN-kod
Övrigt: Reservskär till färgskrapa 8206

Försäljning
Vi säljer genom återförsäljare och har därför ingen egen butik. Vi har heller ingen försäljning till konsument, utan hänvisar till våra återförsäljare. En alltid aktuell förteckning över dessa finns på hemsidan www.kulturbeslag.se

Tillverkning
Vi tillverkar större delen av vårt sortiment på egen verkstad i Eskilstuna. Vi kan därför i viss mån erbjuda specialtillverkning eller renovering av äldre beslag.

Katalogbilder
Alla bilder i denna katalog är tecknade. För fotografiska färgbilder hänvisas till vår hemsida www.kulturbeslag.se.

Om inte annat anges vid bilden, är alla produktavbildningar i denna katalog i naturlig storlek (ej tjockleken). I de fall höger- och vänsterutförande förekommer, avbildas högerbeslag. Beträffande vinkelgångjärn, avser bilden höger övre/vänster nedre beslag (HÖ/VN).

Att handsmidda beslag varierar i måtten, är en självklarhet. Bilderna i katalogen är därför ungefärliga, även om de ser exakta ut. Vi svarar för att våra olika handsmidda beslag måttmässigt passar ihop, men kan naturligtvis inte garantera att de passar ihop med andra befintliga beslag hos kunden, om inte prov eller mått lämnats till oss vid beställning.

Höger eller vänster?
Höger eller vänster avgörs av hängningen. En stängd dörr som har gångjärnen synliga på vänster sida är vänsterhängd (vänsterdörr). Samma gäller fönster och skåpluckor. Se även illustrationen på sid 167.

Storlekar
Förr angavs beslagens storlek i tum. För det mesta i svenska verktum, men även engelska tum förekom. Numera används millimeter. I denna katalog använder vi tidens måttenheter.

1 verktum = 24,74 mm
1 engelsk tum = 25,4 mm

Förebilder
För varje beslag anges förebilden. Är den tagen ur någon tillverkares katalog, anges tillverkarens beteckning där sådan finnes. Har vi använt ett verkligt beslag som förebild, anges varifrån. Länsbokstav anges.

Beställning
Vid beställning anges Produktnamn, Artikelnummer, Höger eller vänster, Antal. Om försänkta skruvhål önskas i stället för spikhål, läggs ett F till artikelnumret. Ange även ev. ytbehandling.

Beställningsexempel: Vinkelgångjärn 5002F HÖ/VN, förtenta, 16 st.

Leveranser
Alla lagerförda produkter skickas 1-2 dagar efter mottagen order. Normalt sänds de som bilpaket. Det innebär i de flesta fall, att varorna kommer dagen efter avsändandet. För avlägsna eller mindre orter kan det dröja ytterligare någon dag. Om kund så begär, skickar vi i stället med Postens Företagspaket.

Förpackningar
Våra beslag packas i kartong- eller wellpappförpackningar. Smådelar packas i plastpåsar. Som ytteremballage återanvänder vi i möjligaste mån begagnat emballage, som kan vara märkt med andra företags namn eller dekor.

Till espagnoletter har vi svårt att finna begagnat emballage, varför vi förbehåller oss rätten att debitera förpackningskostnad för rör till espagnoletter. Vi är anslutna till Förpacknings- och tidningsinsamlingen (fti) och betalar förpackningsavgift för alla icke återanvända förpackningar.

Även om våra detaljförpackningar innehåller ett visst antal beslag, delas förpackning utan extra kostnad.

Fästdon
Beslagen levereras med eller utan skruv/spik enligt kundens val. All vår skruv har rakt mejselspår och kan fås både obehandlad och ytbehandlad. Träskruv levereras förutom i exakt antal bipackat med produkten, även i kartong om 200 st. Skruvkartong delas mot pristillägg.

Ytbehandling
Alla beslag levereras obehandlade, när ej annat anges. Stålbeslag som monteras utomhus, skall noga rostskyddsmålas före montering. I samband med målning av snickeriet täckmålas även beslagen i samma kulör.

Fram till 1950-talet levererades de flesta stålbeslag obehandlade. En del beslag började kadmieras på 1930-talet. Denna ytbehandlingsmetod ersattes på 1950-talet av elförzinkning.

Vi erbjuder följande ytbehandlingar: (För varje produkt framgår vilka ytbehandlingar, som är tillgängliga.)

Beslag av stål: Utan ytbehandling, elförzinkning, varmförzinkning, förnickling, fosfatering, förtenning, förmässning.

Beslag av mässing: Utan ytbehandling, förnickling

Utan ytbehandling
Obehandlade stålbeslag rostar omedelbart i fuktig miljö, om de inte rostskyddas.

Obehandlade mässingbeslag åldras naturligt av luftens fukt och syre och antar med tiden en mörkare färg. Mässing innehåller koppar och ärgar, om den utsätts för mycket fukt. Mässingbeslag skyddslackas ej.

Elförzinkning
Utförs elektrolytiskt. Zinken bildar ett skikt om ca 12 µm. 1 µm = 1/1000 mm. Ytskiktet på zinken omvandlas kemiskt till ett passiveringsskikt, som skyddar zinken mot korrosion. Om en repa uppstår i zinkskiktet, ”vandrar” omgivande zink till det skadade stället och skyddar detta (”självläkning”). Förzinkningen är svagt blåfärgad och är relativt blank. Zink är en ganska mjuk metall. Elförzinkning ersatte på 1950-talet kadmiering, som rostskydd för ståldetaljer.

Varmförzinkning
Utförs genom doppning i smält zink. En efterföljande centrifugering avlägsnar överflödig zink och åstadkommer en matt, grå yta med en zinktjocklek om 45-75 µm. Genom att zinken reagerar med stålet fås en god vidhäftning. Mindre skador på zinkskiktet ”självläker”.

Förnickling
Utförs elektrolytiskt på både stål och mässing. Ger en högblank silverfärgad yta (aningen åt det gula hållet) då underlaget polerats. På ej bearbetad yta blir förnicklingen skrovlig alltefter underlagets beskaffenhet men är fortfarande silverfärgad. Skikttjocklek 10-15 µm. Förnickling är en dekorativ ytbehandling. Nickelskiktet har alltid mikrosprickor som så småningom släpper in fukten till grundmetallen, som rostar (stål) eller ärgar (mässing). Är ej ”självläkande”. Nickelskiktet är i sig mycket hårt, varför repor ej så lätt uppstår. Förnickling kom i bruk under 1890-talet och blev snabbt populär, eftersom den inte (likt mässing) behöver putsas, för att hållas blank. Förnicklingen mattas dock så småningom.

Fosfatering
Zinkfosfatering utförs kemiskt på stål. Ytan blir matt åskgrå, men kan variera i färgen. Ett visst rostskydd erhålles, dock sämre än vid elförzinkning. Ger ett mycket bra fäste för efterföljande målning.

Förtenning
En elektrolytisk förtenning av stål. Har utmärkta rostskyddande egenskaper. Skikttjocklek 10-15 µm. På 1700-talet förtennades olika handsmidda beslag för användning utomhus. Det var den tidens bästa rostskydd. Ger en halvmatt silverfärgad yta. Är ej ”självläkande”.

Förmässning
Elektrolytisk förmässning utförs på ståldetaljer som först förnicklats, för att få stål att se ut som mässing. Mässingskiktet är ca 1µm tjockt. Används i första hand för detaljer, som skulle vara för veka om de utfördes av mässing t ex gångjärn och tillbehör till espagnoletter. Vi skyddslackar inte förmässingade detaljer och de mörknar därför med tiden på samma sätt som mässing. Förmässning har inga rostskyddande egenskaper, utan är enbart av dekorativ karaktär.

Lagerhållning
Vi anstränger oss att hålla alla produkter i standardsortimentet i lager för omgående leverans. Vid orderanhopning eller större order måste vi dock tillverka. Detaljerade uppgifter om lagerhållning finns i prislistan.

Fastsättning av beslag.
Under 1700- och första hälften av 1800-talet användes nit och handsmidd spik för fastsättning av beslag på dörrar och fönster. Spiken slogs igenom fönsterbågen eller dörrbladet och kröktes på baksidan. Detsamma gällde märlor till handvarpor och stormhaspar.

När träskruv senare infördes, försågs beslagen med försänkta skruvhål, större än de tidigare spikhålen.

Våra beslag har fästhål för tidsenliga fästdon. Vill man ändå skruva fast beslag för spikfastsättning, kan vi på begäran leverera beslagen med försänkta skruvhål. Vid beställning läggs bokstaven F till artikelnumret.

Var noga med att förborra för märlor, stjärthakar, stubbhakar och fönsterhakar. Sprickor kan annars lätt uppstå i karm, båge eller dörrblad. Det är också mycket lättare att placera beslagen på rätt plats om man förborrar. Även för träskruv och smidd spik bör förborras.

Slå inte in märlor i fönsterbågen med hammare, utan använd en skruvtving. Det är då lätt att trycka i märlan just så mycket som behövs och risken för glasskador elimineras.

Reparation av beslag
Äldre beslag har generellt sett lång livslängd. Efter 100 eller 200 års flitigt bruk, kan de ändå vara utslitna eller ha gått sönder. Är de helt utslina, kan ersättning vara nödvändig. Har någon del ingående i ett för övrigt fungerande beslag gått sönder, lönar det sig ofta att reparera. Vi har en del reservdelar till lås se kap. 14. Eftersom vi i första hand är inriktade på nyproduktion, har vi begränsade möjligheter att åta oss reparationsarbeten. En del av våra återförsäljare har lång erfarenhet och är duktiga att reparera beslag.

När det gäller fjädergångjärn (pendeldörrsgångjärn) åtar vi oss reparation av dessa. Vi har fjädrar till de flesta modeller i lager.

Kataloguppgifter
Det är vår ledstjärna att ha bra produkter, som tillfredsställer våra kunders behov. Därför kan ändringar av sortiment och konstruktionsändringar på enskilda produkter i denna katalog ske utan föregående meddelande.

Synpunkter och önskemål
Vi är tacksamma för alla synpunkter på våra beslag och önskemål om förbättringar eller kompletteringar med nya gamla produkter. Detsamma gäller vår katalog och hemsida, våra förpackningar, transporter, rutiner mm. Vi är inte nöjda förrän våra kunder är det.

Nyheter
Det kan ha tillkommit produkter i sortimentet efter katalogens tryckning. Sådana nyheter presenteras på vår hemsida www.kulturbeslag.se

REGISTER

Art.nr **Sid.**

1102, 1103, Spiraldörrstängare....183
2043, Pivotgångjärn....59
3100, Tröskeljärn....185
3407, Nyckelskylt....145
3450, Toilettskylt....153
3455, Toilettskylt....154
3457, Toilettskylt....151
3553, Brevinkast....184
3555, Brevinkast....184
4008, Fönsterkätting....109
4009, Koppelbeslag....108
4010, Friskluftsventil....110
4014, Slutbleck....109
4502, Handtagskoppling....108
4503, Spanjoletthandtag....94
4511H/V, Spanjoletthandtag....82
4511R, Spanjoletthandtag....94
4525H/V, Spanjoletthandtag....82
4525R, Spanjoletthandtag....94
4539H/V, Spanjoletthandtag....83
4539R, Spanjoletthandtag....95
4578H/V, Spanjoletthandtag....84
4578R, Spanjoletthandtag....97
4579H/V, Spanjoletthandtag....84
4579R, Spanjoletthandtag....97
4580H/V, Spanjoletthandtag....85
4580R, Spanjoletthandtag....98
4591H/V, Spanjoletthandtag....85
4591R, Spanjoletthandtag....98
5001, Hörnjärn....63
5002, Vinkelgångjärn....52
5003, Hörnjärn....63
5004, Vinkelgångjärn....53
5005, Stubbhake....57
5006, Stjärthake....74
5007, Handvarpa....74
5008, Stormhaspe....74
5009, Märla....74
5011, Mellangångjärn....56
5012, Fönsterhake....74
5019, Hörnjärn....64
5020, Gångjärn....11
5020E, Gångjärn....12
5020F, Gångjärn....12
5020L, Gångjärn....12
5020R, Gångjärn....12
5021, Gångjärn....8
5021E, Gångjärn....8
5021F, Gångjärn....9
5021R, Gångjärn....9
5022, Gångjärn....6
5022E, Gångjärn....6
5022R, Gångjärn....6
5023, Gångjärn....7
5023E, Gångjärn....7
5023R, Gångjärn....7
5024, Hörnjärn....64
5025, Vinkelgångjärn....54
5026, Koppelhake....108
5028, Gångjärn....13
5028E, Gångjärn....14
5028F, Gångjärn....14
5028L, Gångjärn....15
5028R, Gångjärn....14
5028RL, Gångjärn....15
5028RQL, Gångjärn....15
5029, Hörnjärn....65
5030, Gångjärn....101
5030P, Gångjärnspinne....106
5031, Gångjärn....101
5039, Hörnjärn....65
5040, Kullager....10
5041, Slitring....10
5042, Vädringskrok....76
5043, Skålhandtag....192
5044, Skålhandtag....192
5045, Skålhandtag....192
5046, Skålhandtag....192
5047, Skålhandtag....192
5048, Skålhandtag....192
5050, Fönsterklinka....87
5050, Skåpklinka....190
5051, Hörnjärn....69
5052, Hörnjärn....69
5053, Hörnjärn....70
5054, Hörnjärn....70
5055, Skåpgångjärn....33
5056, Skåpgångjärn....33
5057, Fönsterklinka....90
5058, Fönsterklinka....90
5059, Ledgångjärn....59
5061, Hörnjärn....68
5063, Korrugerat hörnjärn....66
5064, Innanfönsterskruv inkl bricka...102
5065, Handvarpa....75
5066, Stormhaspe....75
5067, Stormhaspe....75
5068, Handvarpa....75
5070, Fönsterklinka....102
5072, Kantregel....104
5072D, Islagsdorn....212
5073, Mellangångjärn....55
5074, Vinkelgångjärn....50
5075, Gångjärn....4
5075E, Gångjärn....5
5075R, Gångjärn....5
5076, Gångjärn....4
5078, Kantregel....104
5080, Fönsterklinka....102
5081, Lösrutsvred....103
5082, ”Franskt” gångjärn....39
5084, ”Franskt” gångjärn....39
5084Å, ”Franskt” gångjärn....40
5087, Fönstervred....88
5098, Fönsterlås....78
5098K, Fönsterlås....78
5098KÖ, Fönsterlås....78
5098Ö, Fönsterlås....78
5099, Fönsterlås....79
5099K, Fönsterlås....79
5099KÖ, Fönsterlås....79
5099Ö, Fönsterlås....79
5101, Hörnjärn....62
5102, Vinkelgångjärn....49
5105, ”Franskt” gångjärn....41
5106, ”Franskt” gångjärn....42
5107, Innanfönstergångjärn....101
5108, Innanfönstergångjärn....101
5109, Hörnjärn....70
5110, Bladregel....103
5111, Insticksgångjärn....23
5111K, Insticksgångjärn....23
5111R, Insticksgångjärn....23
5113 mvk, Insticksgångjärn....25
5113, Insticksgångjärn....24
5113E mvk, Insticksgångjärn....25
5113E, Insticksgångjärn....24
5113R mvk, Insticksgångjärn....25
5113R, Insticksgångjärn....24
5114 mvk, Insticksgångjärn....27
5114, Insticksgångjärn....26
5114E mvk, Insticksgångjärn....28
5114E, Insticksgångjärn....26
5114R mvk, Insticksgångjärn....28
5114R, Insticksgångjärn....27
5115, Insticksgångjärn....29
5115E, Insticksgångjärn....29
5115R mvk, Insticksgångjärn....30
5115R, Insticksgångjärn....30
5116, Insticksgångjärn....31
5116R mvk, Insticksgångjärn....32
5116R, Insticksgångjärn....32
5117, Stormhaspe....76
5120, Stormhaksmärla....76
5121, Stormhaspe....76
5122, Gångjärn....10
5122R, Gångjärn....10
5123, Gångjärn....34
5123E, Gångjärn....34
5123R, Gångjärn....35
5124, Gångjärn....36
5124E, Gångjärn....37
5124R, Gångjärn....36
5125, Bärtapp....108
5128, Gångjärn....16
5128E, Gångjärn....17
5128EL, Gångjärn....19
5128F, Gångjärn....17
5128FL, Gångjärn....19
5128L, Gångjärn....18
5128R, Gångjärn....17
5128RL, Gångjärn....18
5128RQL, Gångjärn....18
5135, Fönsterlås med hake....80
5136, Gångjärn....60
5138EL, Gångjärn....21
5138FL, Gångjärn....21
5138L, Gångjärn....20
5138RL, Gångjärn....21
5140, Fönsterklinka....87
5140, Skåpklinka....190
5142, Fönsterklinka....87
5142, Skåpklinka....190
5143, Hake....89
5144, Slutbleck....90
5145, Styrbleck....90
5146, Dubbelhake....89
5148, Skåpregel....195
5149, Klosettregel....181
5151, Koppelhake....108
5152, Korrugerat hörnjärn....67
5153, Korrugerat hörnjärn....66
5159, Korrugerat hörnjärn....67
5160, Fönsterhållare....99
5161, Fönsterhållare....99
5165, Fönsterlås....80
5167, Fönstervred....88
5168, Skåpklinka....195
5169, Innanfönsterklinka....106
5173, Mellangångjärn....55
5174, Vinkelgångjärn....51
5176, Fönsterklinka....102
5177, Fönsterlås....77
5179, Fönsterlås....77
5180, Kantregel....180
5181, Skåpregel....195
5181U, Skåpregel....195
5182, Lådhandtag....191
5183, Skottregel....179
5184, Skottregel....179
5185, Skottregel....180
5188, Fönsterregel....103
5190, Vervel....105
5191, Slittråd....106
5192, Vervel....105
5193, Vervel....105
5197, Vervel....105
5198, Vervel....105
5201, Kammarlås....168
5201F, Fjäder....177
5201T, T-Vred....168
5204, Klosettlås....173
5204F, Fjäder....177
5205, Skåplås....174
5207, Nyckelskylt....172
5208, Nyckelskylt....172
5209, Slutbleck....171
5210, Krampa....171
5217, Slutbleck....174
5218, Krampa....173
5219, Nyckelskylt....174
5220FF, Fallfjäder....177
5220RF, Roddarfjäder....177
5221, Slutbleck....175
5226, Nyckelämne....172
5228, Slutbleck....175
5229, Nyckelskylt....173
5232, Nyckelämne....173
5233, Kammarlås....169
5234, Kammarlås....170
5234T, T-Vred....170
5236, Nyckelämne....174
5239, Lådslutbleck....171

5268, Rullås ... 176
5305, Ledstångskrok ... 204
5311, Lådknopp ... 194
5313, Lådknopp ... 194
5319, Lådknopp ... 194
5320, Lådknopp ... 194
5321, Koppelgångjärn ... 109
5325, Koppelgångjärn ... 109
5358, Skjutdörrshandtag ... 185
5359, Kanthandtag ... 185
5377, Fönsterlås ... 77
5378, Fönsterlås ... 77
5379, Skåpregel ... 196
5380, Skåpregel ... 196
5400, Täckbricka ... 155
5401, Tryckesbricka ... 140
5403, Nyckelskylt ... 144
5406, Tryckesbricka ... 141
5407, Nyckelskylt ... 142
5407K, Nyckelskylt ... 142
5408, Nyckelskylt ... 144
5408K, Nyckelskylt ... 144
5408L, Nyckelskylt ... 144
5410, Nyckelskylt ... 145
5411, Nyckelskylt ... 146
5416, Nyckelskylt ... 146
5419, Tryckesbricka ... 138
5424, Nyckelskylt ... 145
5425, Tryckesbricka ... 140
5431A, Nyckelskylt ... 143
5431KA, Nyckelskylt ... 143
5434KKA, Nyckelskylt ... 143
5438, Nyckelskylt ... 145
5441A, Tryckesbricka ... 142
5442, Nyckelskylt ... 142
5444, Tryckesbricka ... 138
5446, Tryckesbricka ... 142
5450, Långskylt ... 149
5451, Långskylt ... 148
5451T, Toalettskylt ... 152
5455, Långskylt ... 149
5458, Tryckesbricka ... 139
5461, Tryckesbricka ... 139
5463, Toalettbehör ... 151
5467, Långskylt ... 148
5468, Tryckesbricka ... 139
5477, Långskylt ... 147
5479, Tryckesbricka ... 141
5490, Tryckesbricka ... 141
5491, Nyckelskylt ... 146
5493, Tryckesbricka ... 138
5495, Långskylt ... 150
5497, Tryckesbricka ... 141
5500IN, Insexnyckel ... 156
5500RP, Roddarpinne ... 155
5500SR, Spårring ... 156
5500SS, Stoppskruv ... 156
5503, Dörrvred ... 116
5504, Dörrtrycke ... 121
5508, Dörrtrycke ... 117
5511, Dörrtrycke ... 120
5516, Dörrtrycke ... 129
5517, Dörrtrycke ... 128
5525, Dörrtrycke ... 124
5528, Dörrvred ... 130
5537, Dörrtrycke ... 120
5538, Dörrtrycke ... 118
5539, Dörrtrycke ... 119
5542, Dörrtrycke ... 134
5545, Dörrtrycke ... 115
5547, Dörrtrycke ... 126
5554, Dörrtrycke ... 135
5557, Dörrtrycke ... 127
5559, Dörrtrycke ... 133
5561, Dörrtrycke ... 121
5565, Dörrtrycke ... 130
5568, Dörrtrycke ... 122
5572, Dörrtrycke ... 123
5578, Dörrtrycke ... 136
5579, Dörrtrycke ... 136
5580, Dörrtrycke ... 137
5587, Dörrtrycke ... 131
5588, Dörrtrycke ... 132
5591, Dörrtrycke ... 137
5595, Dörrtrycke ... 125
5597, Dörrtrycke ... 133
5599, Roddarbussning ... 155
5612, Espagnolette ... 91
5612K, Espagnolette ... 91
5613, Espagnolette ... 91
5613K, Espagnolette ... 91
5617, Espagnolette ... 81
5617K, Espagnolette ... 81
5618, Espagnolette ... 81
5618K, Espagnolette ... 81
5646, Espagnolette ... 92
5652, Spanjoletthandtag ... 83
5655, Spanjoletthandtag ... 95
5656, Spanjoletthandtag ... 96
5664, Spanjoletthandtag ... 96
5682, Spanjolettnyckelskylt ... 110
5690, Karmkrok ... 93
5691, T-Krok ... 93
5693, Karmdubb ... 93
5694, Hake ... 89
5695, Hake ... 89
5696, Distansplatta ... 88
5727, Stubbhake, Handsmidd ... 56
5729, Märla, Handsmidd ... 73, 188
5734, Handvarpa, Handsmidd ... 72
5735, Stormhaspe, Handsmidd ... 72
5736, Stjärthake, Handsmidd ... 73
5737, Fönsterhake, Handsmidd ... 72
5738, Märla, Handsmidd ... 72
5748, Dörrklinka, Handsmidd ... 186
5749, Draghandtag, Handsmitt ... 158
5756, Gångjärnshake, Handsmidd ... 47
5759, Stubbhake, Handsmidd ... 47
5761, Stubbhake, Handsmidd ... 46
5762, Stubbhake, Handsmidd ... 46
5763, Plattgångjärn, Handsmitt ... 44
5765, Plattgångjärn, Handsmitt ... 45
5768, Handvarpa, Handsmidd ... 73
5769, Stormhaspe, Handsmidd ... 73
5772, Stubbhake, Handsmidd ... 57
5774, Kasthake, Handsmidd ... 188
5776, Kasthake, Handsmidd ... 188
5777, Bodhasp, Handsmidd ... 187
5778, Bodhasp m hake, Handsmidd ... 187
5792, Hjulnit, Handsmidd ... 47
5800, Draghandtag ... 163
5801, Draghandtag ... 163
5803, Dörrknopp ... 166
5805, Draghandtag ... 160
5810, Draghandtag ... 191
5816, Draghandtag ... 162
5817, Dörrknopp ... 165
5822, Draghandtag ... 161
5828, Dörrknopp ... 166
5830, Draghandtag ... 161
5835, Draghandtag ... 193
5847, Draghandtag ... 159
5848, Draghandtag ... 160, 193
5853, Draghandtag ... 193
5854, Draghandtag ... 193
5861, Draghandtag ... 164
5868, Dörrknopp ... 165
5881, Draghandtag ... 159
5884, Draghandtag ... 164
5897, Draghandtag ... 191
6237, Handvarpa ... 75
6401, Nyckelskylt ... 143
6401K, Nyckelskylt ... 143
6405A, Tryckesbricka ... 139
7001 TFS, Träskruv ... 207
7002 TKS, Träskruv ... 207
7004 TFS, Träskruv ... 208
7005 TKS, Träskruv ... 208
7006 TKFS, Träskruv ... 209
7007, Skruvsortiment ... 209
7010, Klen klippspik m platt skalle ... 211
7012, Handsmidd spik m fasettskalle ... 211
7013, Handsmidd fönsterspik m platt skalle ... 211
7020, Genomgående skruv + nippel ... 210
7028, Genomgående skruv + nippel ... 210
7040, Genomgående skruv + nippel ... 210
8102, Trådkrok ... 198
8103, Trådkrok ... 198
8105, Trådkrok ... 198
8109, Gardinstångskrok ... 199
8110, Hatt- och klädkrok ... 201
8111, Hatt- och klädkrok ... 201
8112, Klädkrok ... 202
8113, Hatt- och klädkrok ... 201
8115, Klädkrok, dubbel ... 200
8116, Hatt- och klädkrok ... 203
8126, Takkrok ... 199
8135, Trippelankarkrok ... 205
8136, Ankarkrok ... 205
8137, Hatt- o klädkrok ... 204
8144, Kojkrok ... 198
8155, Ankarkrok ... 205
8176, Hatt- o klädkrok ... 202
8177, Klädkrok, dubbel ... 202
8181, Klädkrok ... 200
8199, Hatt- o klädkrok ... 200
8201, Lockbettel ... 212
8203, Spårringstång ... 212
8204, Färgskrapa ... 213
8204S, Skär ... 213
8205, Färgskrapa ... 213
8205S, Skär ... 213
8206, Färgskrapa ... 213
8206S, Skär ... 213

KULTURBESLAG
ESKILSTUNA

Eskilstuna Kulturbeslag AB
Fabriksgatan 5, 633 46 Eskilstuna
Telefon 016-12 11 30
www.kulturbeslag.se, info@kulturbeslag.se

Värde: 70 kronor