Life Is On | Schneider Electric

Installationssystem

Installationskanaler F80 | Uttag CYB | Datalock CYB | Matar- & minikanaler | Golvboxar UFB | Uttagsstavar & -poster Thorsman & OL45 | Unica System+

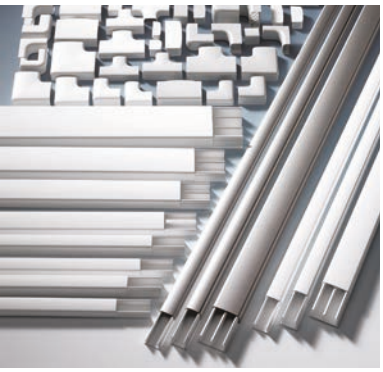

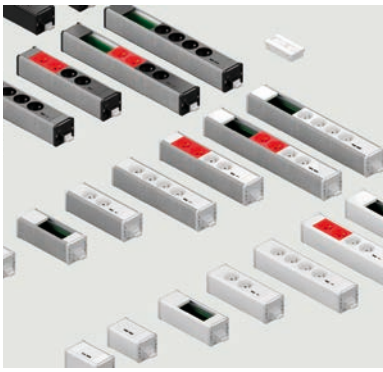

se.com/se

Innehåll

Installationskanaler F80 plast 16

TEK-100/52 ... 16
TEK-123/72 ... 19
TEK-161-3/72 ... 22
NPT-123 ... 25
Teknisk information
TEK, NPT ... 27

Installationskanaler F80 aluminium 31

INKA-152/52 ... 31
INKA-101/72 ... 34
INKA-123/72 ... 37
INKA-123-4/72 ... 41
INKA-161-2/72 ... 43
INKA-161-2F/72 ... 46
INKA-217-2/72 ... 48
DFK-130 ... 52
Teknisk information ... 55

Gemensamma tillbehör 66

Installationskanaler ... 66
Teknisk information ... 72

Uttags- och anslutningssystem 75

Uttag CYB ... 75
Datalock CYB ... 83

Matar- & minikanaler 87

Matarkanal FED ... 87
Teknisk information ... 91
Matarkanal TIR+ ... 93
Teknisk information ... 97
Minikanal TMK-T20 (HF) ... 100
Teknisk information ... 102
Minikanaler OL ... 103
Teknisk information ... 111

Golvboxar UFB 112

UFB sortiment ... 112
Teknisk information ... 115
Ingjutningslåda & gjutformar ... 120
Teknisk information ... 121

Uttagsstavar & -poster 122

Uttagsstavar POL ... 122
Teknisk information ... 127
Uttagsposter POS ... 129
Teknisk information ... 131
Uttagsstavar OL45 ... 133
Teknisk information ... 141
Uttagsposter OL45 ... 142
Teknisk information ... 148

Unica System+ 150

Arbetsstationer ... 150
Kabelhantering ... 157
Golvboxar och golvuttag ... 159
Bordsenhet ... 168
Stavar och poster ... 180
Möbelboxar OL45 ... 186
Teknisk information ... 193

Index 196

Proffsens val

Med mer än 40 års erfarenhet, 600 miljoner meter kanaler tillverkade och närmare 2000 produkter i sortimentet har Thorsman F80 förblivit proffsens val. Thorsman F80* installationssystem har utvecklats i nära samarbete med installatörer, vilkas insatser är mycket uppskattade, och vi fortsätter tillsammans att vidareutveckla systemet.

Idag är Thorsman F80 installationssystem miljöoptimerat.

*F80 är den 80 mm höga frontöppning som används för hela sortimentet av Thorsman Installationssystem.

Line-up av Thorsmansystemet

En fördel med Thorsman F80 installationssystem är att produkterna oftast är lagerlagda hos din grossist. Detta medför att det är enkelt att uppgradera eller komp-lettera installationen då produkternas tillgänglighet är hög.

Stavar

Ger flexibilitet för slutanvändaren. Stavarna kan enkelt flyttas runt när behoven ändras. Väggstaven klarar c/c 60 standardapparater.

Kanaler

Horisontellt eller vertikalt på valfri höjd, installera kanalerna som det passar dig. Välj mellan aluminium, halogenfri plast, PVC eller plåt. Standardapparater c/c 60 från Exxact-serien passar perfekt i Thorsmans kanalsortiment.

Golvboxar

Robusta och lätta att montera, plast eller rostfritt stålt. Låt golvboxarna smälta in i rummets inredning genom att använda ilägg av golvmaterialet i locket. Den runda golvboxen är enkel att sätta där många golvboxar blir synliga i rad.

Poster

Stabila och effektiva. Matas genom datagolv eller med Fed-F1 på golv. Stabila stubbar med lång livslängd.

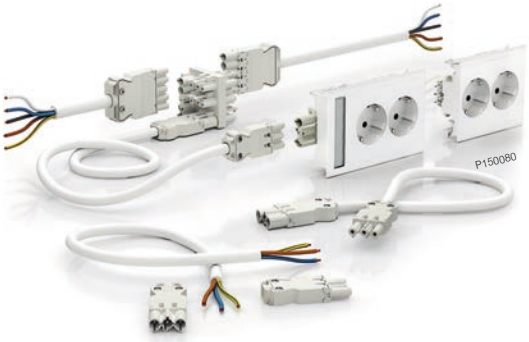

Snabb-kopplingar

Finns i olika utföranden som gör installationen både smart och tidsbesparande. Genom att planera i förväg sparas ännu mer installationstid.

Thorsman färgval

Produkter i aluminium kan pulverlackeras i valfri NCS- eller RAL-färg. Olika typer av glans kan beställas.

Standardfärger

Lagerlagda installationskanaler typ INKA, matarkanaler typ FED och stavar av typen POL är pulverlackerade i standard vit RAL 9016HR. Installationskanaler typ Stago är pulverlackerade i RAL9010, Stockholmsvit. Pulverlackeringen är en Epoxy-polyester blandning. Tjocklek på färgskiktet på synliga ytor är 80µm ± 20µm.

Valfri färg

Använd produktreferensens nummer följt av RAL-kode (valfri färg) och glanstalet. Alternativt anges NCS-koden följt av glanstalet.

Thorsman projektservice

För att förenkla för våra kunder så lagerhåller vi de vanligaste aluminium-profilerna på långlängd (5 och 6 meter beroende på modell). Snabb och effektiv leverans på måttkapade och/eller speciallackade produkter. Standardfärgen RAL9016 lagerhålls, och kan kapas samt levereras snabbt

De vanligaste färgerna vi lagerhåller:

RAL 9005 glans 60 Svart
RAL 7022 glans 72 Antracit
RAL 9007 metallisk Grå
RAL 9003 glans 72 Polarvit
RAL 5022 glans 72 Blå
RAL 6029 glans 72 Grön
RAL 1018 glans 72 Gul
RAL 2003 glans 72 Orange
RAL 3003 glans 72 Röd
RAL 9010 glans 72 Benvit

Andra färger

Du kan givetvis få andra färger, men då blir leveranstiden längre och ställkostnaden lite högre.

Optional colours

RAL 9010
Code: L01 Semi gloss
Code: L02 High gloss

RAL 9007
Code: L23 High gloss

RAL 9016 HR
Code: L11 Semi gloss

RAL 9003
Code: Polar vit

RAL 1013
Code: L06 High gloss

Note: For technical reasons due to the printing process, the colour representations may deviate slightly from the reference colours. There may also be slight differences in shade between batches delivered, even with the same NCS/RAL code. If colour matching with other products is important, please contact our customer service.

NCS – Natural Color System®© is a property of and used on licence from Scandinavian Färg Institute AB, Stockholm 2005. See your local NCS distributor for original NCS Färg Sample Collections.

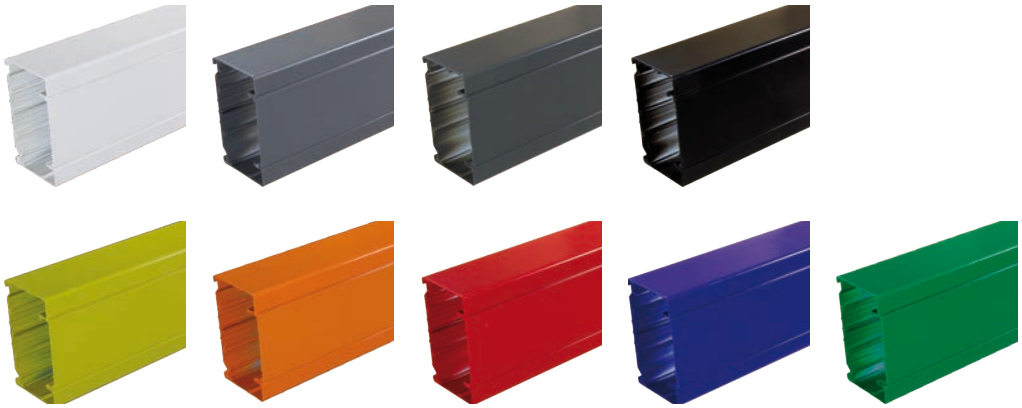

Här hittar du alla Schneider Electric's konfiguratorer

www.schneider.combinum.eu

USB Charger
REC 12B
Ethernet Cat 5e
20
2 more pillows
621
622
623
624
522
523
424
423
324
621
622
522
P150065

Mångsidig och kraftfull

Thorsmans installationskanaler är ett väl beprövat och högt respekterat produktsystem. Ett exempel på den berömda Thorsmankvaliteten är TEK-123-kanalen som ensamt sålt 3 miljoner meter under de senaste 10 åren. Med det mångsidiga F80-sortimentet åstadkommer man robusta installationer med hög kapacitet på ett kostnads- och tidseffektivt sätt.

Traditionell installation

Lös alla installationer, även om du inte vet vad som väntar. Thorsman kanalsystem fungerar lika bra med traditionell installationskabel.

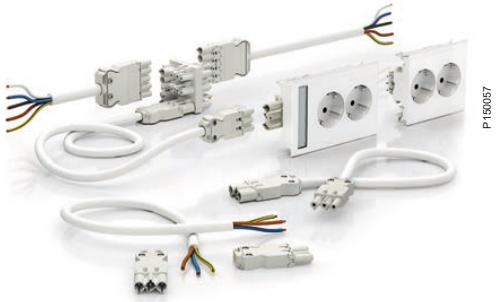

Snabbkopplingar

Gör installationen utan tidskrävande faktorer som kabelskalning och inkoppling.

Lägg till standardapparater

80 mm frontöppning gör det möjligt att installera c/c 60 standardapparater, från t ex Exxact-serien, i kanaler, stavar, poster och golvboxar. Alltid med perfekt resultat.

Typ A+A

Typ A+C

Typ C

NYHET!

USB-laddare

Nu finns även en riktigt kraftfull USB-laddare på 65W i CYB-sortimentet

Thorsman kanalsystem – för nya lösningar på plats!

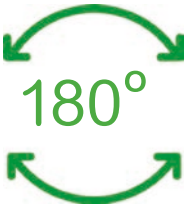

Symmetri
Flera av kanalerna är helt symmetriska och vändbara i 180°, vilket gör att det inte spelar någon roll hur de monteras.

Thorsman F80-kanalerna är den snabba vägen till robusta, flexibla och snygga anläggningar, även när rummet är fullt av vinklar och vrår. Flexibiliteten ger stora besparingar i tid.

Färdiga tillbehör

Med våra färdiga hörn och L-stycken, behöver man inte gera, endast kapa rakt och snäppa fast.

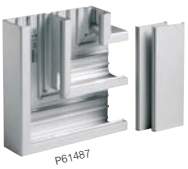

90 graders hörn

Systemet ger robust kvalitet in i minsta detalj. Det färdiga hörnet förenklar installationen.

Justerbara hörn

Det justerbara hörnet medger vinklar mellan 90° och 135° för innerhörn, samt 80° och 135° för ytterhörn. IP40 vid montering direkt på vägg.

Kundcenter
Oavsett om du behöver hjälp med att välja rätt produkt, vill veta pris, var man kan köpa eller behöver professionell teknisk support, vi är här för dig. Du når oss på telefon: 0771-360 370

Fönsterbänkskanal

Estetisk kanalinstallation under fönster. Ventilationsgallret ger effektivt luftflöde från radiatorer och minskar uppvärmningen i kanalen.

Justerbar konsol med lös ventilationsgallerhållare.

Fast konsol med inbyggd gallerhållare.

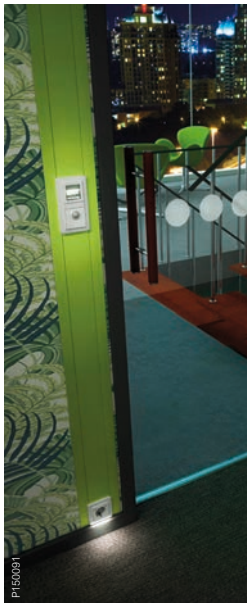

Valfri färg

Vit och naturanodiserat är standard men valfri RAL- eller NCS-färg kan beställas. Läs mer om valfri färg på sid 5.

Byggstenarna i ett sinnrikt kanalsystem

Det väl beprövade Thorsman F80 kanalsystemet innehåller ett brett sortiment som möjliggör lösningar för alla tänkbara installationer. Framtidssäkert då c/c 60 standardapparater enkelt monteras med en anpassad dosa (Mib).

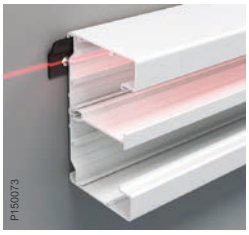

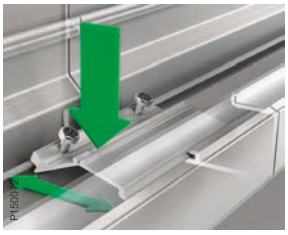

Enmansshow

Montagebrickorna sätts i våg med max 1 meters mellanrum, därefter är det enkelt att hänga dit kanalen och skruva fast den i nederkant i de förstansade hålen.

Enkel skarvning

Lättanvänt skarvstycke som används för att skarva kanal till kanal, kanal till hörn, L-stycken mm. Skruvarna ger automatisk jordning.

Hög kapacitet

Genom att använda separata fack eller kabelhyllor kan man åstadkomma bra separation mellan data- och starkströmskablar.

E 11 636 08

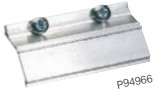

Montagesanvisningar
Alla kanaler levereras med steg för steg montageanvisningar. Här finner du också tips på olika sätt att lösa installationen.

Ljudisolation

När ljudisolationskrav finns på installationen, kom ihåg att lämna ca 1 cm mellan kanalstommarna inne i väggen samt använd ljudstavar enligt montageanvis-ning.

Enkel användning

Med hjälp av ett smart verktyg öppnar du enkelt fronten på kanalen när du behöver göra justeringar eller tillägg. Frontöppnare 11 591 73.

Betongskruv

=S= betongskruv har marknadens lägsta idragningsmoment och högsta utdragsvärde. Speciellt anpassade för installation av kanaler och konsoler.

Platti

Används för montering av lättare mini- och matarkanaler på gipsvägg. Klarar skivtjocklekar på 10-26 mm.

Välj det optimala installations-sättet för din installation.

Vad kännetecknar ett riktigt smart och integrerat kanalsystem? Vi anser att det är uppmärksamheten på detaljer, de olika komponenterna och enkelheten att kombinera dem. Och naturligtvis den totala enkelheten i installationsprocessen, oavsett miljö. Smarta tillbehör och väl beprövade produkter tillåter installatören att arbeta snabbt och effektivt - oftast med ett leende på läpparna.

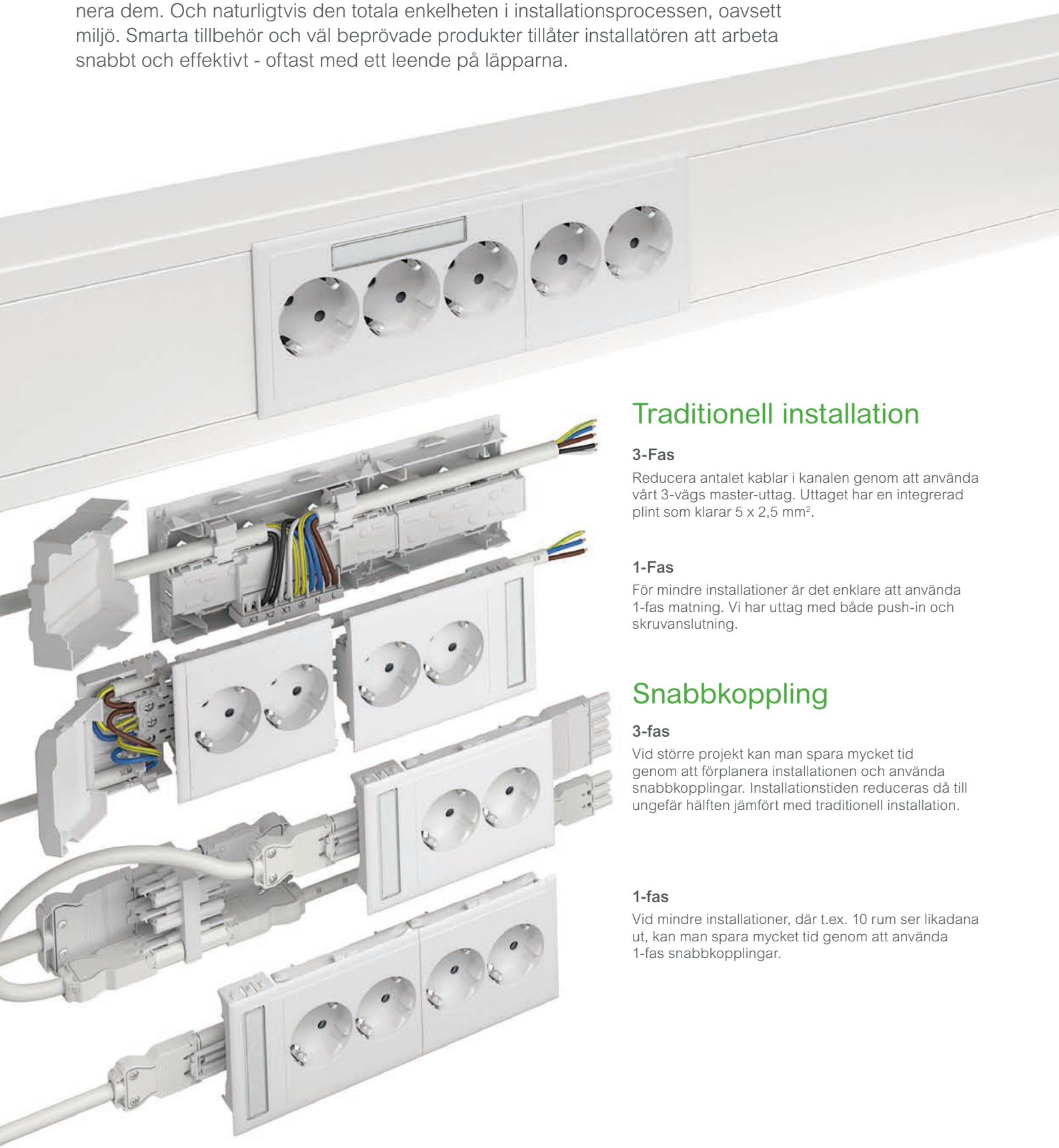

Traditionell installation

3-Fas

Reducera antalet kablar i kanalen genom att använda vårt 3-vägs master-uttag. Uttaget har en integrerad plint som klarar 5 x 2,5 mm².

1-Fas

För mindre installationer är det enklare att använda 1-fas matning. Vi har uttag med både push-in och skruvanslutning.

Snabbkoppling

3-fas

Vid större projekt kan man spara mycket tid genom att förplanera installationen och använda snabbkopplingar. Installationstiden reduceras då till ungefär hälften jämfört med traditionell installation.

1-fas

Vid mindre installationer, där t.ex. 10 rum ser likadana ut, kan man spara mycket tid genom att använda 1-fas snabbkopplingar.

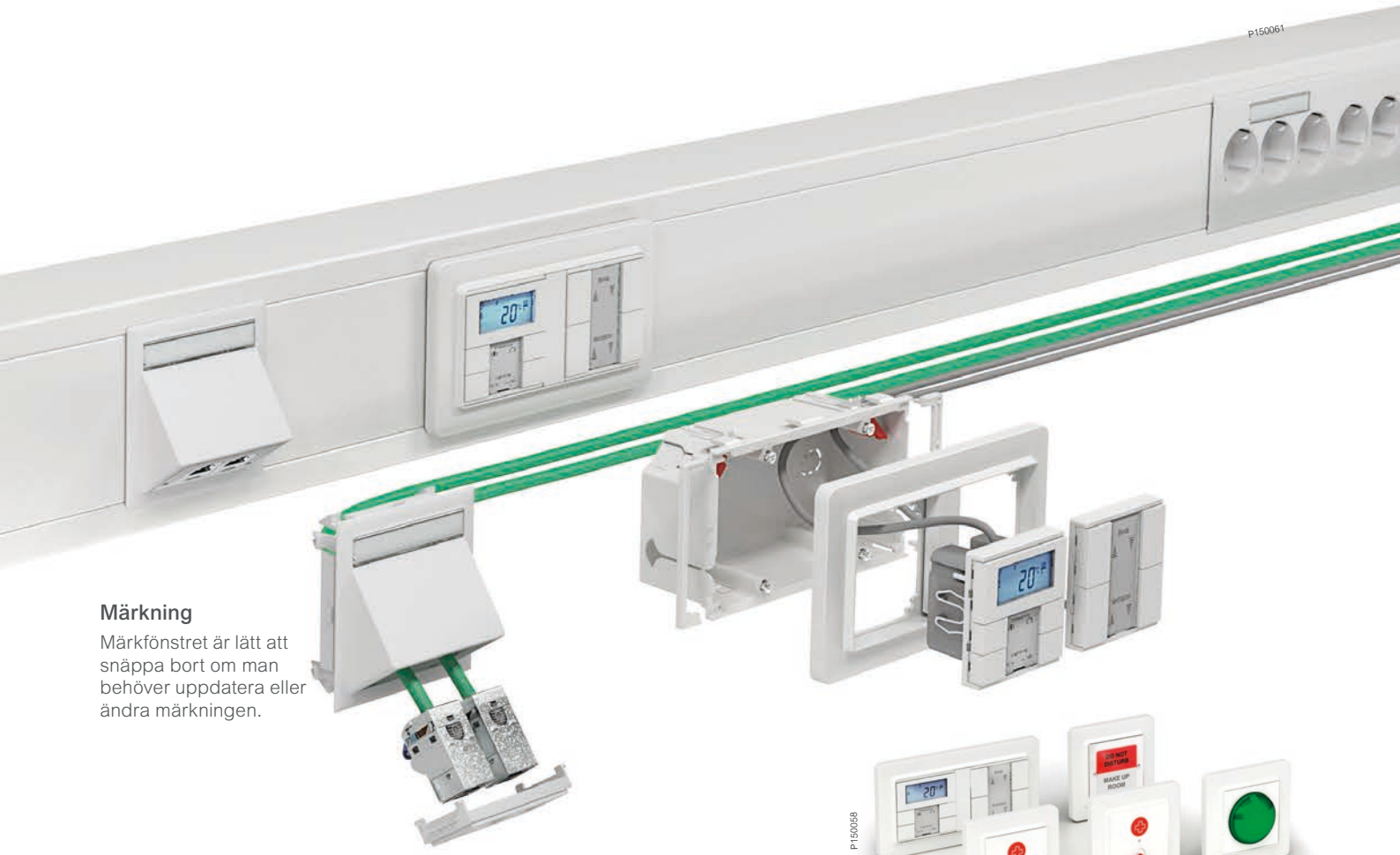

Märkning

Märkfönstret är lätt att snäppa bort om man behöver uppdatera eller ändra märkningen.

Kat 6a-vänlig

Dagens skärmade Kat 6a nätverkskablar är relativt styva och kräver en ganska stor böj-radie för att inte tappa i överföringshastighet. Den 72 mm djupa kanalen tillsammans med det vinklade CYB-uttaget är en perfekt kombination för Kat 6a.

Lägg till funktioner från c/c 60-världen

80 mm front öppning låter dig installera standard-apparater, från t.ex. Exxact-serien, i kanaler, stavar, poster och golvboxar. Alltid med perfekt resultat.

Mindre planering
Med push-in eller skruvanslutna uttag slipper man planera innan installationen. Ta med en rulle kabel, uttag och kanal, så vet du att du kan få ihop en snygg installation.

MIB-dosa

För att göra Thorsman F80 installationssystemet komplett har vi enkel och dubbel MIB-dosa. De använder du när du ska montera standardapparater med c/c 60, 3-fasuttag mm.

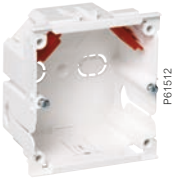

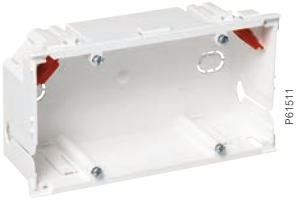

CYB dedikerade uttag och brytare

Sortimentet har snygg, tidlös design och funktioner med utmärkta egenskaper för miljöer med höga hygienkrav, vilket är speciellt viktigt vid installationer i t ex sjukhus och laboratorier.

Unica System+ installationssystem

Flexibilitet och stil för både kontoret och hemmet

Bordsenhet XS

Uttag med integrerad USB-laddare – dessa produkter är enkla att installera och passar perfekt i alla typer av bordsytor.

Uttagsstavar

Stavar är ett väldigt bra alternativ när byggnaden har elinstallation i undertaket. Låt staven bli en del av inredningen med det snygga bordet. Stavarna kan givetvis uppgraderas med personskyddsautomat.

Uttagsposter

Poster används när du matar från golv eller vägg. med våra flyttbara poster kan du flytta uttagen dit där de gör nytta.

Kabelhantering

Golvboxar i både plast och metall

Med nya Unica System+ golvboxsortiment har vi kombinerat det bästa från Thorsman och OptiLine golvboxarna och lagt till en rad nya smarta funktioner.

IP44 golvuttag

Smart design
Framtagen för golvinstallation, men fungerar lika bra i bilhallen, hotellfoajén, köksgolvet, bänkskivan i köket, som ytterväggen på balkongen

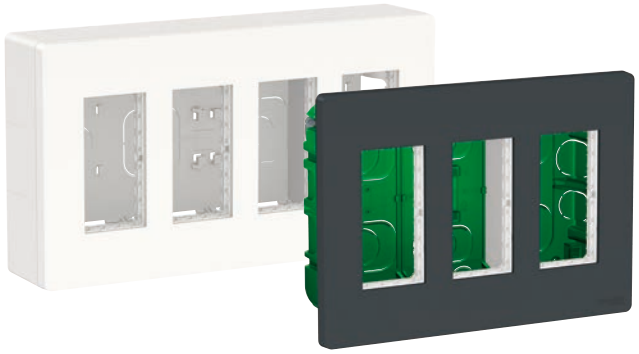

Arbetsstationer
Infälld vertikal och utanpåliggande

Bordsenhet M och bordsenhet L

Ett brett utbud av moduler

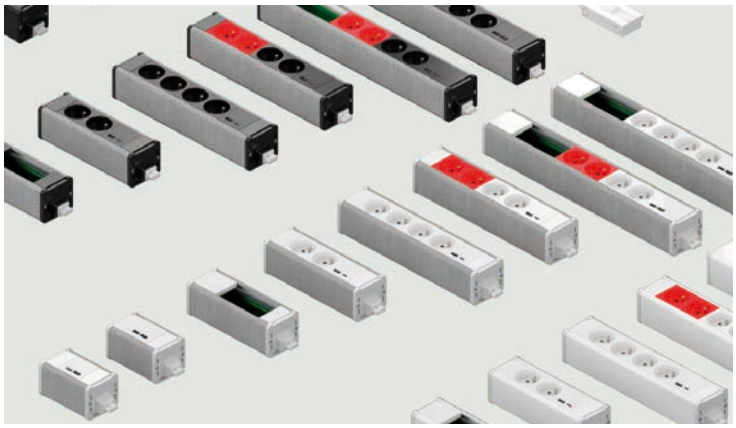

OL45 möbelboxar

45mm frontöppning
För isnäppning av Unica uttag och anslutningar.

Pop-up möbelbox

Mini pop-up möbelbox

Flip-up möbelbox

Unica 45x45 modulärt uttagssystem

Bordsenhet XS med trådlös laddare
Med den induktiva laddningstekniken behöver du inte kablar och extra laddare längre. Lägg bara din telefon ovanpå den nya Unica System+ trådlösa laddaren.

Bordsenhet S med kraft USB A+C
Med nya prisbelönta bordsenheten S blir det bekvämt och enkelt att få tillgång till laddning där du behöver den.

TEK-100/52

PVC-kanaler för montering dikt vägg. Med hjälp av kabelhyllor kan kanalen delas in i olika fack vilket gör att ledningar för stark- och svagström kan läggas i samma kanal som tele- och datakablar.

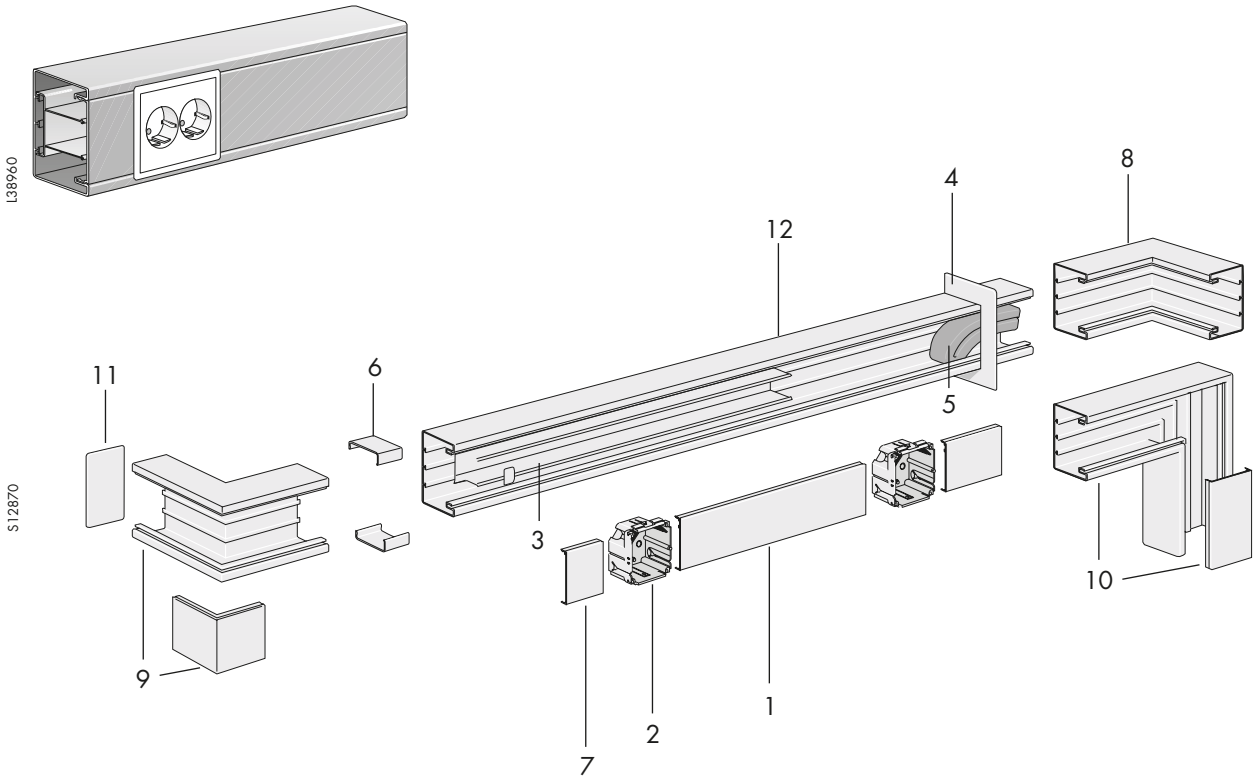

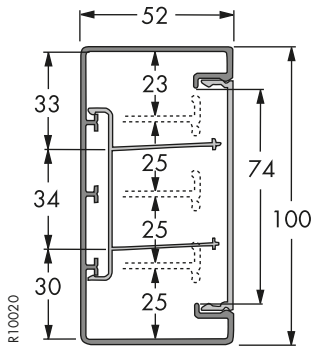

Ingående detaljer

1. Front
2. Dosa
3. Kabelhylla
4. Väggram
5. Ljudtätningsstav
6. Utjämningsstycke
7. Front
8. Innerhörn
9. Ytterhörn inkl. front
10. L-stycke inkl. front
11. Ändstycke
12. Kanalunderdel

Installationskanaler F80

TEK-100/52

Kanalunderdel

P61408

Beskrivning	Färg	Material	Mått A/B/C mm	Art.nr	E-nummer
Tillverkad av PVC med 80 mm frontöppning. Kan delas i 3-fack med kabelhylla KH252P alternativt 4-fack med KH42P. U=ohålad, UH=hålad. Endast montage dikt vägg, ej konsolmontage. Material: Vit självslocknande PVC Färg: RAL 9016 Leveranslängder: Kanaldelar, fronter och ventilationsgaller levereras i längder om 2,5 m.					
TEK-U100/52 Kanalunderdel	Vit	PVC	100/52/2500	5522020	11 614 00
TEK-UH100/52 Kanalunderdel	Vit	PVC	100/52/2500	5522010	11 614 04

Front

P61885

För snäppfastsättning i TEK-kanal					
FCA-F80 Front	Vit	PVC	80/13/2500	5580060	11 630 51

Tillbehör för installationskanal TEK 100/52. Se även gemensamma tillbehör sidan 66-74.

Innerhörn

P61420

För 90° avvinkling av TEK-100. Skarvning med underdelen sker med hjälp av två skarvstycken som beställs separat. IHH=hålad.					
TEK-IHH100/52 Innerhörn	Vit	PVC	100/52/200	5576100	11 614 10

Innerhörn, justerbart

P83661

Justerbart innerhörn till TEK-100, justerbarhet 90-135°. IP40 om kanalen är monterad dikt vägg.					
TTI-IH100 Innerhörn, justerbart	Vit	PC/ABS	100/52/140	5589150	11 614 13

Ytterhörn inkl. front

P61417

För 90° avvinkling av TEK-100. Skarvning med underdelen sker med hjälp av två skarvstycken som beställs separat. YHH=hålad.					
TEK-YHH100/52 Ytterhörn	Vit	PVC	100/52/200	5576110	11 614 20

Ytterhörn, justerbart

P83662

Justerbart ytterhörn till TEK-100, justerbarhet 80-135°. IP40 om kanalen är monterad dikt vägg.					
TTI-YH100 Ytterhörn, justerbart	Vit	PC/ABS	100/52/110	5589500	11 614 23

L-stycke inkl. front

P61421

För 90° avvinkling av TEK-100. LSH=hålad.					
TEK-LSH100/52 L-stycke Vit	Vit	PVC	100/52/200	5576120	11 614 30

T-stycke inkl. front

P61412

För vertikal och horisontell sammankoppling av TEK-100. TSH=hålad.					
TEK-TSH100/52 T-stycke Vit	Vit	PVC	250/52/400	5576130	11 614 40

Ändstycke

P61425

Monteras i kanalunderdelen.					
TEK-ES100/52 Ändstycke	Vit	PVC	100/52/29	5591100	11 614 50

Utjämningsstycke

P61989

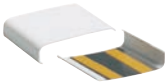

För övertäckning av skarv mellan kanaler samt för utjämning mot vägg. Levereras i par.					
TTI-US100/52 Utjämningsstycke	Vit	Al	45/52/-	5590002	11 614 55

Installationskanaler F80

TEK-100/52

Tillbehör för installationskanal TEK 100/52

	Beskrivning	Färg	Material	Mått A/B/C mm	Art.nr	E-nummer
I45650 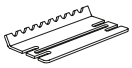	**Skarvstycke**					
	Används för att skarva ihop två PVC-stommar eller stomme/hörn med varandra.					
	DFK-SSP Skarvstycke	Vit	Al	15/100/55	5592010	11 640 10
P61519	**Distans**					
	Används tillsammans med den hålade kanalen för att skapa utrymme mellan vägg och kanal på 20 mm.					
	TEK-D20 Distans	Vit	PP	67/20/20	5591810	11 614 80
P61429	**Väggram**					
	För montage runt kanalerna vid anslutning mot vägg.					
	TTI-R2 100 Väggram	Vit	PVC	161/103/2,5	5590720	11 614 60
P61428	**Väggram**					
	För täckning av kanalgenomgång eller för snygg avslutning vid anslutning mot vägg.					
	TTI-CR100 Väggram	Vit	ABS	170/120/25	5594511	11 614 61
P61404	**Kabelhylla**					
	Används för att dela in kanalen i tre fack. Passar 52 mm djupa kanaler.					
	TTI-KH252 P Kabelhylla	Vit	PVC	58/46/500	5590322	11 614 70
P61405	**Kabelhylla**					
	Används för att dela in kanalen i flera fack. Passar 52 mm djupa kanaler.					
	TTI-KH42 P Kabelhylla	Vit	PVC	12/42/500	5590310	11 614 73
P61936	**Klammer**					
	Snäpps fast på kabelhyllan för att hålla kablar på plats i stark- resp svagströmsutrymme.					
	TTI-KL52 P Klammer	Svart	PA	13/25/40	5590346	11 614 72

TEK-123/72

PVC-kanaler för montering dikt vägg eller på konsol. Med hjälp av kabelhyllor kan kanalen delas in i olika fack vilket gör att ledningar för stark- och svagström kan läggas i samma kanal som tele- och datakablar.

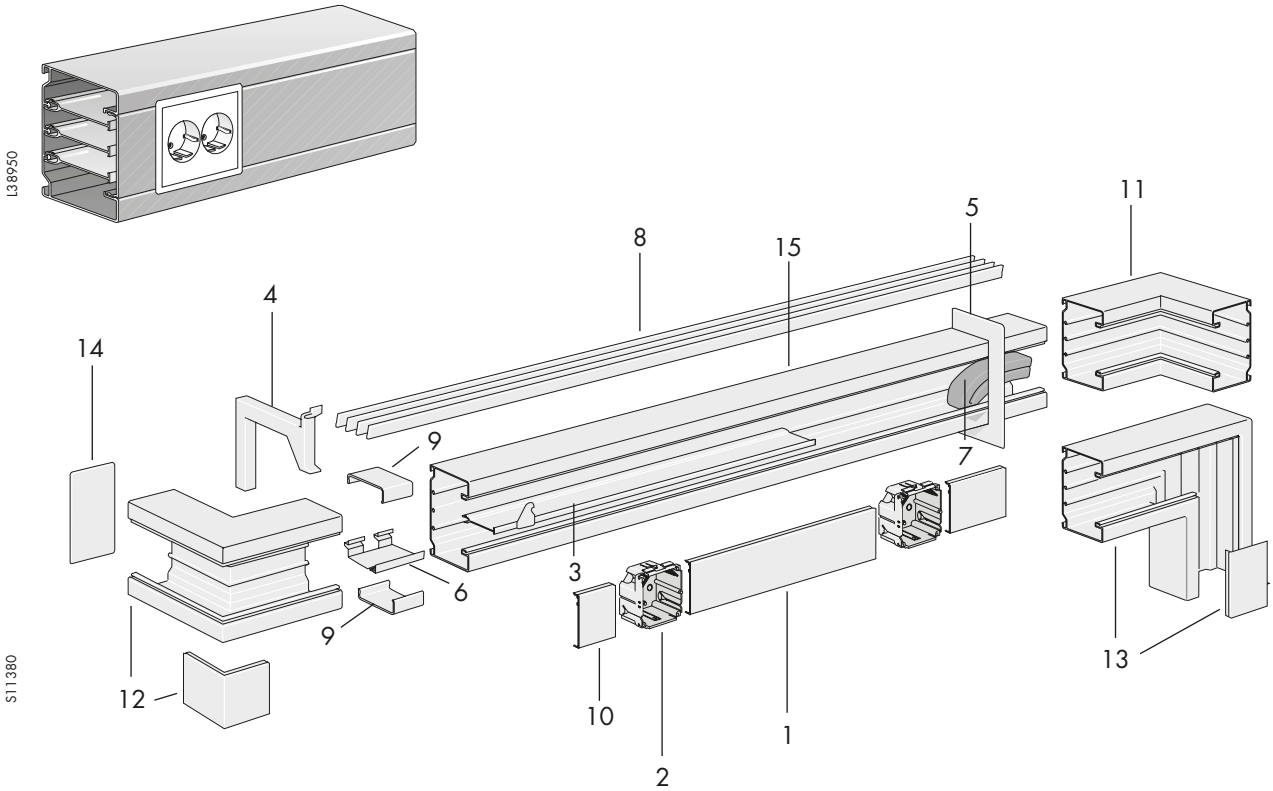

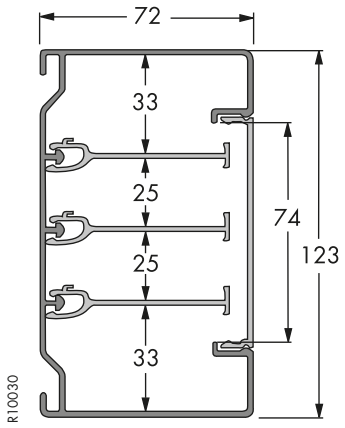

Ingående detaljer

1. Front
2. Dosa
3. Kabelhylla
4. Konsol
5. Väggram
6. Skarvstycke
7. Ljudtätningsstav
8. Ventilationsgaller
9. Utjämningsstycke
10. Front
11. Innerhörn
12. Ytterhörn inkl. front
13. L-stycke inkl. front
14. Ändstycke
15. Kanalunderdel

Installationskanaler F80

TEK-123/72

Kanalunderdel

P61409

Beskrivning	Färg	Material	Mått A/B/C mm	Art.nr	E-nummer
Tillverkad av PVC med 80 mm frontöppning. Kan delas i 4-fack med kabelhyllor. Kragbricka skall användas då kanal monteras dikt vägg. Montage dikt vägg eller på konsol. Material: Vit självslocknande PVC Färg: RAL 9016 Leveranslängder: Kanaldelar, fronter och ventilationsgaller levereras i längder om 2,5 m.					
TEK-U123/72 Kanalunderdel	Vit	PVC	123/72/2500	5526010	11 615 01

Front

P61885

För snäppfastsättning i TEK-kanal					
FCA-F80 Front	Vit	PVC	80/13/2500	5580060	11 630 51

Tillbehör för installationskanal TEK 123/72. Se även gemensamma tillbehör sidan 66-74.

P61414

Innerhörn					
För 90° avvinkling av TEK-123. Skarvning med underdelen sker med hjälp av två skarvstycken som beställs separat.					
TEK-IH123/72 Innerhörn	Vit	PVC	123/72/200	5526510	11 615 31

P83661

Innerhörn, justerbart					
Justerbart innerhörn till TEK-123, justerbarhet 90-135°. IP40 om kanalen är monterad dikt vägg.					
TTI-IH123 Innerhörn, justerbart	Vit	PC/ABS	123/72/145	5589170	11 615 35

P61419

Ytterhörn inkl. front					
För 90° avvinkling av TEK-123. Skarvning med underdelen sker med hjälp av två skarvstycken som beställs separat.					
TEK-YH123/72 Ytterhörn	Vit	PVC	123/72/200	5526520	11 615 41

P83662

Ytterhörn, justerbart					
Justerbart ytterhörn till TEK-123, justerbarhet 80-135°. IP40 om kanalen är monterad dikt vägg.					
TTI-YH123 Ytterhörn, justerbart	Vit	PC/ABS	123/72/145	5589520	11 615 42

P61422

L-stycke inkl. front					
För 90° avvinkling av TEK-123.					
TEK-LS123/72 L-stycke	Vit	PVC	123/72/200	5526530	11 615 51

P61413

T-stycke inkl. front					
För vertikal och horisontell sammankoppling av TEK-123.					
TEK-TS123/72 T-stycke	Vit	PVC	200/72/280	5576340	11 591 74

P61424

Ändstycke					
Monteras i kanalunderdelen.					
TTI-ES123/72 Ändstycke	Vit	PVC	100/52	5590232	11 615 71

P61986

Utjämningsstycke					
För övertäckning av skarv mellan kanaler samt för utjämning mot vägg. Levereras i par.					
TTI-US123/72 Utjämningsstycke	Vit	Al	45/72	5590036	11 615 61

Installationskanaler F80

TEK-123/72

Tillbehör för installationskanal TEK 123/72

	Beskrivning	Färg	Material	Mått A/B/C mm	Art.nr	E-nummer
P61513	**Skarvstycke**					
	Används för att skarva ihop två PVC-stommar eller stomme/hörn med varandra.					
	TTI-JP123 Skarvstycke	Vit	PC/ABS	37/67/100	5590115	11 636 62
P61429	**Väggram**					
	För montage runt kanalerna vid anslutning mot vägg.					
	TTI-R2 123 Väggram	Vit	PVC	193/142/2,5	5590740	11 615 85
P61428	**Väggram**					
	För täckning av kanalgenomgång eller för snygg avslutning vid anslutning mot vägg.					
	TTI-CR123 Ram	Vit	ABS	193/140/25	5594576	11 615 83
P61404	**Kabelhylla**					
	Används för att dela in kanalen i tre fack. Passar 72 mm djupa kanaler, halogenfri.					
	TTI-KH272 C Kabelhylla	Vit	PC/ABS	64/59/500	5590311	11 636 16
P61405	**Kabelhylla**					
	Används för att dela in kanalen i flera fack. Passar 72 mm djupa kanaler.					
	TTI-KH72 P Kabelhylla	Vit	PVC	12/72/500	5590314	11 636 11
P61936	**Klammer**					
	Snäpps fast på kabelhyllan för att hålla kablar på plats i stark- resp svagströmsutrymme.					
	TTI-KHK Klammer	Brun	ABS	6/43/34	5590340	11 636 20

Installationskanaler F80

Plast

TEK-161-3/72

PVC-kanaler för montering dikt vägg eller på konsol. Med hjälp av kabelhyllor kan kanalen delas in i olika fack vilket gör att ledningar för stark- och svagström kan läggas i samma kanal som tele- och datakablar.

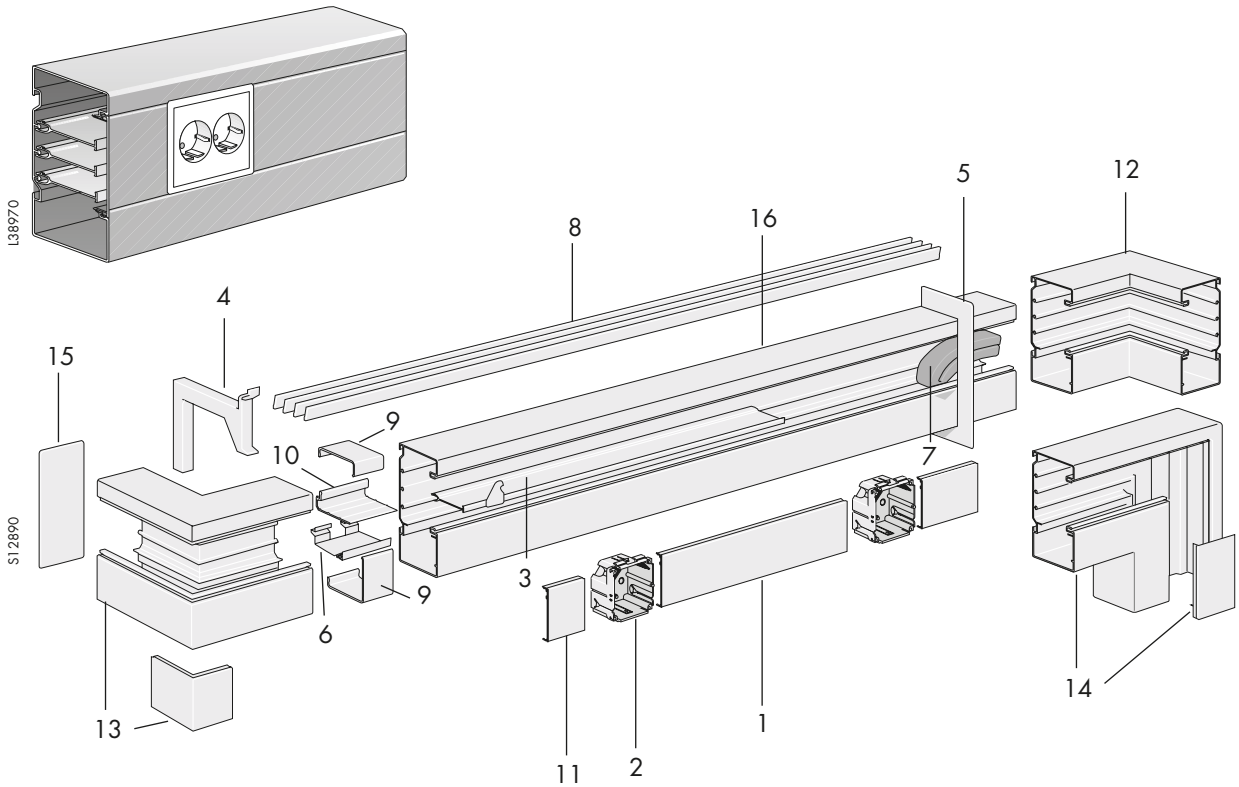

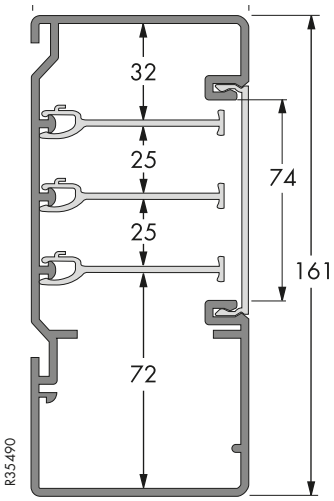

Ingående detaljer

1. Front
2. Dosa
3. Kabelhylla
4. Konsol
5. Väggram
6. Skarvstycke
7. Ljudtätningsstav
8. Ventilationsgaller
9. Utjämningsstycke
10. Stödstycke
11. Front
12. Innerhörn
13. Ytterhörn inkl. front
14. L-stycke inkl. front
15. Ändstycke
16. Kanalunderdel

Installationskanaler F80

TEK-161-3/72

Kanalunderdel

P61410

Beskrivning	Färg	Material	Mått A/B/C mm	Art.nr	E-nummer
Tillverkad av PVC med 80 mm frontöppning. Kan delas i 4-fack med kabelhyllor. Kragbricka skall användas då kanal monteras dikt vägg. Montage dikt vägg eller på konsol. Material: Vit självslocknande PVC Färg: RAL 9016 Leveranslängder: Kanaldelar, fronter och ventilationsgaller levereras i längder om 2,5 m.					
TEK-U161-3/72 Kanalunderdel	Vit	PVC	161/72/2500	5532020	11 622 00

Front

För snäppfastsättning i TEK-kanal

P61885

FCA-F80 Front	Vit	PVC	80/13/2500	5580060	11 630 51

Stödstycke

P61515

Som mothåll vid montering av front F80. Sätts in under fronten, mellan främre och bakre väggarna på kanalunderdelen.

TEK-K161-3/72 Stödstycke	Vit	PVC	18/67/60	5590341	11 622 60

Tillbehör för installationskanal TEK 161-3/72. Se även gemensamma tillbehör sidan 66-74.

Innerhörn

P61411

För 90° avvinkling av TEK-161-3. Skarvning med underdelen sker med hjälp av två skarvstycken som beställs separat.

TEK-IH161-3/72 Innerhörn	Vit	PVC	161/72/200	5532600	11 622 10

Ytterhörn inkl. front

P61418

För 90° avvinkling av TEK-161-3. Skarvning med underdelen sker med hjälp av två skarvstycken som beställs separat.

TEK-YH161-3/72 Ytterhörn	Vit	PVC	161/72/200	5532610	11 622 20

L-stycke inkl. front

P61416

För 90° avvinkling av TEK-161-3. Typ U=upp, N=ned.

TEK-LSU161-3/72 L-stycke	Vit	PVC	161/72/200	5532620	11 622 30
TEK-LSN161-3/72 L-stycke	Vit	PVC	161/72/200	5532630	11 622 35

T-stycke inkl. front

P61415

För vertikal och horisontell sammankoppling av TEK-161-3. Typ U=upp, N=ned.

TEK-TSU 161-3/72 T-stycke	Vit	PVC	260/72/360	5532640	11 622 40
TEK-TSN 161-3/72 T-stycke	Vit	PVC	260/72/360	5532650	11 622 45

Ändstycke

P61427

Monteras i kanalunderdelen.

TEK-ES161-3	Vit	PVC	161/72/21	5532665	11 622 50

Utjämningsstycke

P61987

För övertäckning av skarv mellan kanaler samt för utjämning mot vägg. Levereras i par.

TTI-US161-3/72 Utjämningsstycke	Vit	Al	45/72	5590075	11 622 70

Installationskanaler F80

TEK-161-3/72

Tillbehör för installationskanal TEK 161-3/72

Beskrivning	Färg	Material	Mått A/B/C mm	Art.nr	E-nummer
Skarvstycke					
Används för att skarva ihop två PVC-stommar eller stomme/hörn med varandra.					
TTI-JP123 Skarvstycke	Vit	PC/ABS	37/67/100	5590115	11 636 62
Väggram					
För montage runt kanalerna vid anslutning mot vägg.					
TTI-R2 161 Väggram	Vit	PVC	193/142/2,5	5590760	11 621 65
Väggram					
För täckning av kanalgenomgång i vägg eller för snygg avslutning vid anslutning mot vägg.					
TTI-CR161 Ram	Vit	ABS	193/140/25	5594616	11 621 62
Kabelhylla					
Används för att dela in kanalen i tre fack. Passar 72 mm djupa kanaler, halogenfri.					
TTI-KH272 C Kabelhylla	Vit	PVC	64/59/500	5590311	11 636 16
Kabelhylla					
Används för att dela in kanalen i flera fack. Passar 72 mm djupa kanaler.					
TTI-KH72 P Kabelhylla	Vit	PVC	12/72/500	5590314	11 636 11
Klammer					
Snäpps fast på kabelhyllan för att hålla kablar på plats i stark- resp svagströmsutrymme.					
TTI-KHK Klammer	Brun	ABS	6/43/34	5590340	11 636 20

P61513

P61429

P61428

P61404

P61405

P61514

NPT-123

Installationskanal i halogenfri PC/ABS-plast, för montering dikt vägg eller på konsol. Materialet har hög UV-motståndskraft och avger inga korrisiva klorvätegaser som bildar saltsyra i kontakt med vatten. Den höga glansen och ytfinishen gör den lätt att rengöra. Med hjälp av kabelhyllor kan kanalen delas in i olika fack vilket gör att ledningar för stark- och svagström kan läggas i samma kanal som tele- och datakablar.

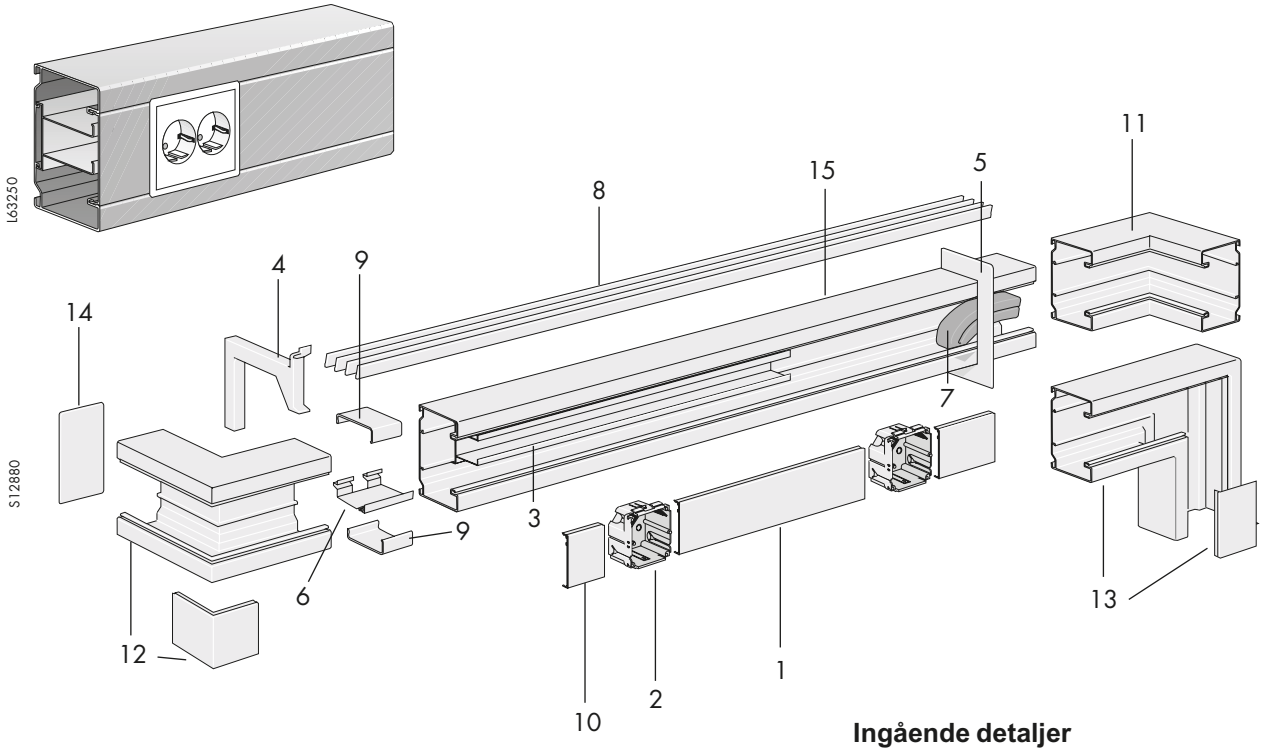

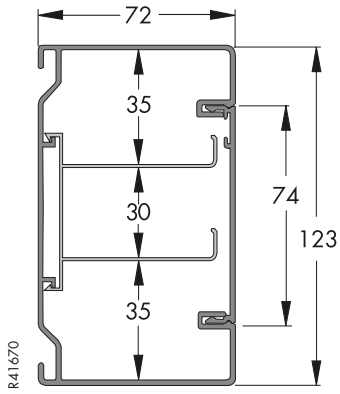

Ingående detaljer

1. Front
2. Dosa
3. Kabelhylla
4. Konsol
5. Väggram
6. Skarvstycke
7. Ljudtätningsstav
8. Ventilationsgaller
9. Utjämningsstycke
10. Front
11. Innerhörn
12. Ytterhörn inkl. front
13. L-stycke inkl. front
14. Ändstycke
15. Kanalunderdel

Installationskanaler F80

NPT-123

Kanalunderdel

	Beskrivning	Färg	Material	Mått A/B/C mm	Art.nr	E-nummer
P61408	Tillverkad av PC/ABS-plast HF (halogenfri) med 80 mm frontöppning. Kan delas in i 3-fack med kabelhyllor. Vid montering dikt vägg användes kragbricka. Montage dikt vägg eller på konsol. Material: Vit självslocknande halogenfri PC/ABS Färg: Vit RAL 9016 Leveranslängder: Kanaldelar, fronter och ventilationsgaller levereras i längder om 2,5 m.					
	NPT-U123 Kanalunderdel HF	Vit	PC/ABS	123/72/2500	5536011	11 615 15

Front

P61885	**Front till NPT-123. Snäpps fast i kanalunderdelens frontöppning. Halogenfri.**					
	NPT-F80 Front HF	Vit	PC/ABS	80/13/2500	5588101	11 630 55

Tillbehör för installationskanal NPT-123. Se även gemensamma tillbehör sidan 66-74.

P61414	**Innerhörn**					
	För 90° avvinkling av NPT-123. Skarvning med underdelen sker med hjälp av två skarvstycken (E11 636 62), beställs separat.					
	NPT-IH123 Innerhörn HF	Vit	PC/ABS	123/72/200	5536111	11 615 38
P61419	**Ytterhörn inkl. front**					
	För 90° avvinkling av NPT-123. Skarvning med underdelen sker med hjälp av två skarvstycken (E11 636 62), beställs separat.					
	NPT-YH123 Ytterhörn HF	Vit	PC/ABS	123/72/200	5536211	11 615 45
P61422	**L-stycke inkl. front**					
	För 90° avvinkling uppåt eller nedåt av NPT-123. Skarvning med underdelen sker med hjälp av två skarvstycken (E11 636 62), beställs separat.					
	NPT-LS123 L-stycke HF	Vit	PC/ABS	123/72/200	5536311	11 615 53
P61413	**T-stycke inkl. front**					
	För vertikal och horisontell sammankoppling av NPT-123.					
	NPT-TS123 T-stycke HF	Vit	PC/ABS	200/72/280	5536411	11 615 20
P61424	**Ändstycke**					
	Monteras i kanalunderdelen. Passar NPT-123.					
	TTI-ES1123 Ändstycke	Vit	ABS	123/-/72	5590238	11 615 73
P61735	**Utjämningsstycke**					
	För övertäckning av skarv mellan kanaler samt för utjämning mot vägg. Levereras i par.					
	TTI-US123/72 Utjämningsstycke	Vit	Al	72/45/-	5590036	11 615 61
P61513	**Skarvstycke**					
	Används för att skarva kanal, inner-/ ytterhörn och L-stycke. Monteras inne i kanalen.					
	TTI-JP123 Skarvstycke	Vit	PC/ABS	37/67/100	5590115	11 636 62
P61428	**Väggram**					
	För täckning av kanalgenomgång eller för snygg avslutning vid anslutning mot vägg.					
	TTI-CR123 Väggram	Vit	ABS	193/140/25	5594576	11 615 83
P61404	**Kabelhylla**					
	Används för att dela in kanalen i tre fack. Passar 72 mm djupa kanaler, halogenfri.					
	TTI-KH272 C Kabelhylla	Vit	PC/ABS	64/59/500	5590311	11 636 16

Kemisk beständighet

PVC

Beständighet mot de flesta syror, lutar, saltlösningar och med vatten blandbara organiska föreningar.

PVC är inte beständigt mot aromatiska och klorerade lösningsmedel t.ex.:

Aceton	Tetrahydrofuran
Etylacetat	Thinner
Metylenklorid	Trikloretylen
Metyletylketon	

Fysiska egenskaper

PVC	Material:	Styv självslocknande PVC, (blyfritt)
	Färg:	Vit NCS 0502–R
	Densitet:	1,5 g/cm^3
	Längdutvidgningskoefficient:	60x10^{-6}/°C (0,06 mm/$_m$°C)
	Temperaturbeständighet:	Max 65 °C
	Vattenabsorbtion:	BS 2571: < 0,2 %
	Oxygen index:	ASTM D-2863: 45 % [O_2]
	Brännbarhet:	BS 4607 Part 2: < 30 sek
PC/ABC	Material:	PC/ABS, (halogenfritt)
	Färg:	Vit NCS 0502-R 1,18
	Densitet:	g/cm^3
	Längdutvidgningskoefficient:	80x10^{-6}/°C
	Temperaturbeständighet:	60 °C
	Vattenabsorbtion:	0,6 %

Ljudisolering

Mätdata per kanal och installationssätt enligt ISO 140-10 (referensyta 10 m^2)

Kanaltyp	Delad	Hel	Ljudtätningsstav TTI		Mätdata		
			T5070[1])	T3045[2])	$D_{w,8}$ [dB]	D_w [dB]	M/B
TEK-100 på konsol	x			3 x 1	58	61	M
TEK-100 på konsol	x			3 x 2	68	68	M
TEK-100 på konsol		x		3 x 1	50	55	M
TEK-100 på konsol		x		3 x 2	62	62	M
TEK-100 direkt på vägg	x			3 x 1	65	66	M
TEK-100 direkt på vägg	x			3 x 2	70	70	M
TEK-100 direkt på vägg		x		3 x 1	55	59	M
TEK-100 direkt på vägg		x		3 x 2	69	69	M
TEK-123 och NPT-123	x		2 x 1		65	–	M
TEK-123	x		2 x 2		66	–	M
TEK-123		x	2 x 1		58	–	M
TEK-123		x	2 x 2		60	–	M
TEK-161-3		x	3 x 1		55	55	B
TEK-161-3		x	3 x 2		59	59	B
TEK-161-3	x		3 x 1		62	62	B
TEK-161-3	x		3 x 2		66	66	B

M = Mätvärde,
B = Beräknat värde
Anm. Kolumnerna T3045 och T5070 visar antalet tätningsstavar av respektive sort. 3x1 betyder 3 tätningsstavar isatta från ett håll. 3x2 betyder tre stavar från vardera hållet, dvs totalt sex tätningsstavar.

[1]) T5070 för ljudtätning av väggenomgång med kanal.
[2]) T3045 för ljudtätning av väggenomgång med VP-rör.

Total kabelkapacitet

Kabeltvärsnitt mm²

Rund kabel	**Antal kablar**									
Ø mm	**1**	**2**	**3**	**4**	**5**	**6**	**7**	**8**	**9**	**10**
3	7,1	14,2	21,3	28,4	35,5	42,6	49,7	56,8	63,9	71
4	12,6	25,2	37,8	50,4	63	75,6	88,2	100,8	113,4	126
5	19,6	39,2	58,8	78,4	98	117,6	137,2	156,8	176,4	196
6	28,3	56,6	84,9	113,2	141,5	169,8	198,1	226,4	254,7	283
7	38,5	77	115,5	154	192,5	231	269,5	308	346,5	385
8	50	100	150	200	250	300	350	400	450	500
9	63,7	127,4	191,1	254,8	318,5	382,2	445,9	509,6	573,3	637
10	78,5	157	235,5	314	392,5	471	549,5	628	706,5	785
11	95	190	285	380	475	570	665	760	855	950
12	113	226	339	452	565	678	791	904	1017	1130
13	133	266	399	532	665	798	931	1064	1197	1330
14	154	308	462	616	770	924	1078	1232	1386	1540
15	177	354	531	708	885	1062	1239	1416	1593	1770
16	201	402	603	804	1005	1206	1407	1608	1809	2010
17	227	454	681	908	1135	1362	1589	1816	2043	2270
18	255	510	765	1020	1275	1530	1785	2040	2295	2550
19	284	568	852	1136	1420	1704	1988	2272	2556	2840
20	315	630	945	1260	1575	1890	2205	2520	2835	3150
Oval kabel	**Antal kablar**									
mm	**1**	**2**	**3**	**4**	**5**	**6**	**7**	**8**	**9**	**10**
2 x 3	5,2	10,4	15,6	20,8	26	31,2	36,4	41,6	46,8	52
2 x 5	9,2	18,4	27,6	36,8	46	55,2	64,4	73,6	82,8	92
3 x 6	16,1	32,2	48,3	64,4	80,5	96,6	112,7	128,8	144,9	161
4 x 7	24,6	49,2	73,8	98,4	123	147,6	172,2	196,8	221,4	246

Beräkning av kabelkapaciteten

Gå in i tabellen här ovan och se vad kabeln har för tvärsnittsarea. Addera antalet kablars area och få fram en total tvärsnittsarea. På följande sidor kan man se de olika kanalernas tvärsnittsareor. Lägg märke till att kanalerna kan delas in i fack, tabellerna visar tvärsnittsarean totalt i hela kanalen samt i varje fack, man kan också se vad arean blir med dosor i kanalen. Observera att det är teoretiska värden som anges i tabellerna.

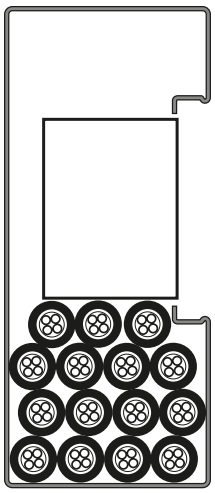

Kabelkapacitet, typ TEK

TEK-100/52

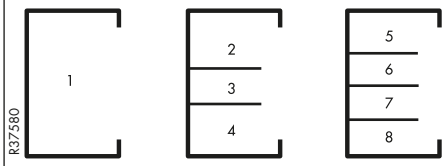

Fack nr.	Max Ø mm	Tvärsnitt area mm²	Kabelkapacitet mm² 40%	50%	60%
Utan dosor					
1	35	3665	1466	1833	2199
2	25	1110	444	555	666
3	25	902	361	451	541
4	25	1026	410	513	616
5	20	795	318	398	477
6	20	763	305	382	458
7	20	763	305	382	458
8	20	902	361	451	541
Med dosa MIB-A1					
1	12	1411	564	706	847
2	12	524	210	262	314
3	0	0	0	0	0
4	12	527	211	264	316
5	12	536	214	268	322
6	6	92	37	46	55
7	6	101	40	51	61
8	12	539	216	270	323
Med dosa CYB					
1	12	1525	610	763	915
2	12	517	207	259	310
3	0	0	0	0	0
4	12	541	216	271	325
5	12	536	214	268	322
6	8	128	51	64	77
7	8	131	52	66	79
8	12	545	218	273	327

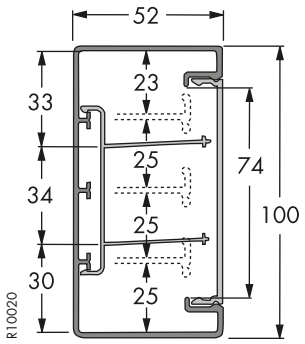

TEK-123/72

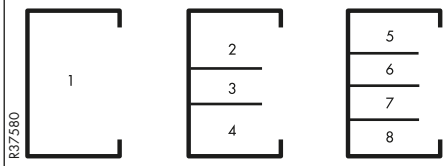

Fack nr.	Max Ø mm	Tvärsnitt area mm²	Kabelkapacitet mm² 40%	50%	60%
Utan dosor					
1	55	6449	2580	3225	3869
2	35	1651	660	826	991
3	30	1197	479	599	718
4	35	1604	642	802	962
5	30	1661	664	831	997
6	20	1199	480	600	719
7	20	1199	480	600	719
8	30	1916	766	958	1150
Med dosa MIB-A1					
1	20	4194	1678	2097	2516
2	20	2328	931	1164	1397
3	15	495	198	248	297
4	20	1220	488	610	732
5	20	1433	573	717	860
6	15	476	190	238	286
7	15	476	190	238	286
8	20	1470	588	735	882
Med dosa CYB					
1	20	4308	1723	2154	2585
2	20	1258	503	629	755
3	15	576	230	288	346
4	20	1248	499	624	749
5	20	1408	563	704	845
6	15	522	209	261	313
7	15	522	209	261	313
8	20	1497	599	749	898

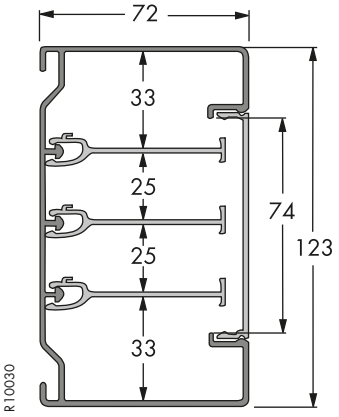

Teknisk information

TEK & NPT

Kabelkapacitet, typ TEK (forts)

TEK-161-3/72

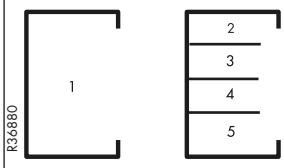

Fack nr.	Max Ø mm	Tvärsnitt area mm²	Kabelkapacitet mm² 40%	50%	60%
Utan dosor					
1	60	8918	3567	4459	5351
2	30	1700	680	850	1020
3	22	1170	468	585	702
4	22	1170	468	585	702
5	56	4298	1719	2149	2579
Med dosa MIB-A1					
1	56	6710	2684	3355	4026
2	24	1507	603	754	904
3	16	550	220	275	330
4	16	550	220	275	330
5	56	4010	1604	2005	2406
Med dosa CYB					
1	56	7558	3023	3779	4535
2	28	1485	594	743	891
3	20	700	280	350	420
4	20	700	280	350	420
5	56	4538	1815	2269	2723

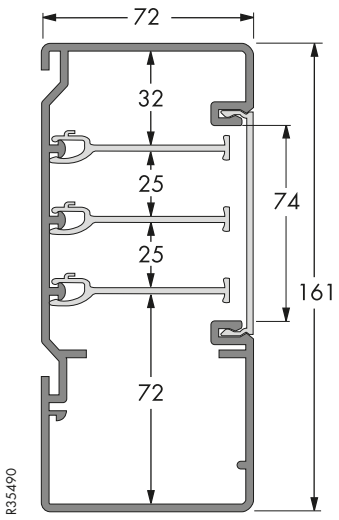

Kabelkapacitet, typ NPT

NPT-123

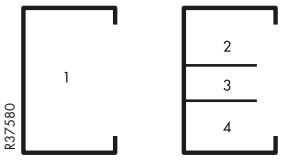

Fack nr.	Max Ø mm	Tvärsnitt area mm²	Kabelkapacitet mm² 40%	50%	60%
Utan dosor					
1	55	6449	2580	3225	3869
2	35	1651	660	826	991
3	30	1197	479	599	718
4	35	1604	642	802	962
Med dosa MIB-A1					
1	20	4194	1678	2097	2516
2	20	2328	931	1164	1397
3	15	495	198	248	297
4	20	1220	488	610	732
Med dosa CYB					
1	20	4308	1723	2154	2585
2	20	1258	503	629	755
3	15	576	230	288	346
4	20	1248	499	624	749

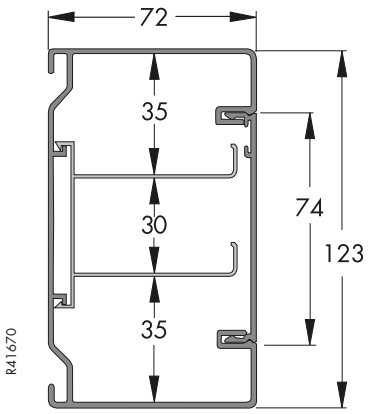

INKA-152/52

Aluminiumkanaler för montering dikt vägg. Med hjälp av kabelhyllor kan kanalen delas in i olika fack vilket gör att ledningar för stark- och svagström kan läggas i samma kanal som tele- och datakablar.

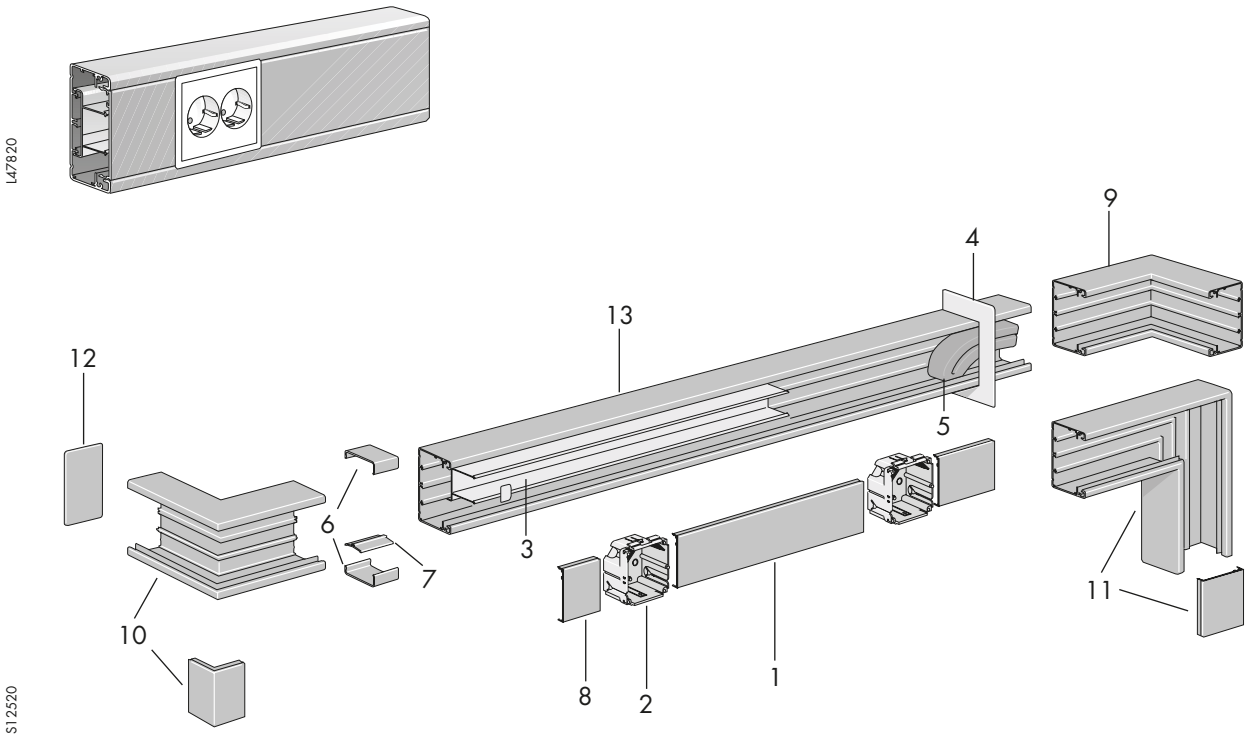

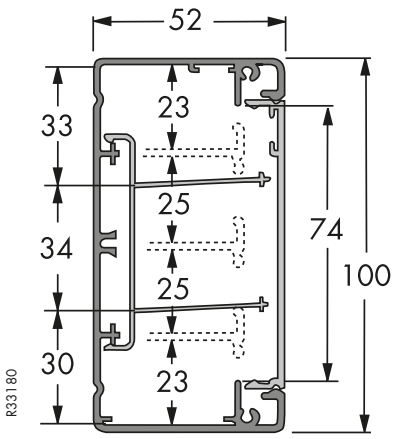

Ingående detaljer

1. Front
2. Dosa
3. Kabelhylla
4. Väggram
5. Ljudtätningsstav
6. Utjämningsstycke
7. Skarvstycke
8. Front
9. Innerhörn
10. Ytterhörn inkl. front
11. L-stycke inkl. front
12. Ändstycke
13. Kanalunderdel

Installationskanaler F80

INKA-152/52

Kanalunderdel

P61398

Tillverkad av aluminium med 80 mm frontöppning. Kan delas i 3-fack med kabelhyllor. Försedd med skruvspår och jordspår. Endast montage dikt vägg, ej konsolmontage

Material: Naturanodiserad eller vitlackerad aluminium
Färg: Vit RAL 9016, se sid 5 för kundunika färger.
Leveranslängd: Kanaler, fronter och ventilationsgaller levereras i längder på 2,5 m. Kan även måttkapas i längder upp till 5,0 m, se sid 5.

Beskrivning	Färg	Material	Mått A/B/C mm	Art.nr	E-nummer
INKA-U152/52 Kanalunderdel	Anod	Al	100/52/2500	5519080	11 614 01
INKA-U152/52 Kanalunderdel	Vit	Al	100/52/2500	5519084	11 614 02

Fronter

P61884

För snäppfastsättning i INKA-kanal. Fronterna är försedda med jordspår.

FCA-F80 Front	Anod	Al	80/13/2500	5580080	11 630 50
FCA-F80 Front	Vit	Al	80/13/2500	5580088	11 630 54

Tillbehör för installationskanal INKA 152/52. Se även gemensamma tillbehör sidan 66-74.

Innerhörn

P61485

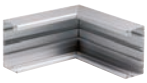

För 90° avvinkling av INKA-152/52. Skarvning med underdelen sker med hjälp av två skarvstycken som beställs separat.

INKA-IH152/52 Innerhörn	Anod	Al	100/52/200	5575250	11 614 11
INKA-IH152/52 Innerhörn	Vit	Al	100/52/200	5575254	11 614 12

Innerhörn, justerbart

P83661

Justerbart innerhörn till INKA-152/52, justerbarhet 90-135°. IP40 om kanalen är monterad dikt vägg.

TTI-IH100 Innerhörn, justerbart	Vit	PC/ABS	100/52/140	5589150	11 614 13

Ytterhörn inkl. front

P61436

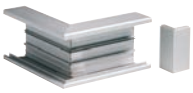

För 90° avvinkling av INKA-152/52. Skarvning med underdelen sker med hjälp av två skarvstycken som beställs separat.

INKA-YH152/52 Ytterhörn	Anod	Al	100/52/200	5575260	11 614 21
INKA-YH152/52 Ytterhörn	Vit	Al	100/52/200	5575264	11 614 22

Ytterhörn, justerbart

P83662

Justerbart ytterhörn till INKA-152/52, justerbarhet 80-135°. IP40 om kanalen är monterad dikt vägg.

TTI-YH100 Ytterhörn, justerbart	Vit	PC/ABS	100/52/110	5589500	11 614 23

L-stycke inkl. front

P61391

För 90° avvinkling av INKA-152/52.

INKA-LS152/52 L-stycke	Anod	Al	100/52/200	5575270	11 614 31
INKA-LS152/52 L-stycke	Vit	Al	100/52/200	5575274	11 614 32

T-stycke inkl. front

P61437

För vertikal och horisontell sammankoppling av INKA-152/52.

INKA-TS152/52 T-stycke	Anod	Al	200/52/200	5575280	11 614 41
INKA-TS152/52 T-stycke	Vit	Al	200/52/200	5575284	11 614 42

Ändstycke

P61508

Monteras på kanalunderdelen. För extra stark fastsättning av ändstycken till INKA används fäste för ändstycke.

INKA-ES152/52 Ändstycke	Anod	Al	100/52	5591050	11 614 51
INKA-ES152/52 Ändstycke	Vit	Al	100/52	5591054	11 614 52

P61750

TTI-FE Fäste för ändstycke	-	Stål	35/34/18	5590190	11 636 80

Installationskanaler F80

INKA-152/52

Tillbehör för installationskanal INKA 152/52

Beskrivning	Färg	Material	Mått A/B/C mm	Art.nr	E-nummer
Utjämningsstycke					
För övertäckning av skarv mellan kanaler, hörn etc samt för utjämning mot vägg. Levereras i par.					
TTI-US100/52 Utjämningsstycke	Anod	Al	45/52	5590000	11 614 56
TTI-US100/52 Utjämningsstycke	Vit	Al	45/52	5590002	11 614 55
Skarvstycke					
För att montera ihop kanal, inner-/ytterhörn och L-stycke, monteras inne i kanalen. Två skruvar låser skarvstycket och skapar jordförbindelse mellan två kanalunderdelar. För snyggare montage. Levereras i par.					
INKA-SSJ inklusive skruv	Natur	Al	8/32/60	5590110	11 636 66
Väggram					
För montage runt kanalerna vid anslutning mot vägg.					
TTI-R2 100 Väggram	Vit	PVC	161/103/2,5	5590720	11 614 60
Kabelhylla					
Används för att dela in kanalen i tre fack. Passar 52 mm djupa kanaler.					
TTI-KH252 P Kabelhylla	Vit	PVC	58/46/500	5590322	11 614 70
Kabelhylla					
Används för att dela in kanalen i flera fack. Passar 52 mm djupa kanaler.					
TTI-KH42 P Kabelhylla	Vit	PVC	12/42/500	5590310	11 614 73
Klammer					
Snäpps fast på kabelhyllan för att hålla kablar på plats i stark- resp svagströmsutrymme.					
TTI-KL52 P Klammer	Svart	PA	13/40/25	5590346	11 614 72

P61735
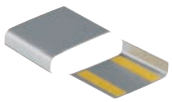

P139340

P61429

P61404

P61405

P61936

Installationskanaler F80

Aluminium

INKA-101/72

Aluminiumkanaler för montering dikt vägg. Med hjälp av kabelhyllor kan kanalen delas in i olika fack vilket gör att ledningar för stark- och svagström kan läggas i samma kanal som tele- och datakablar.

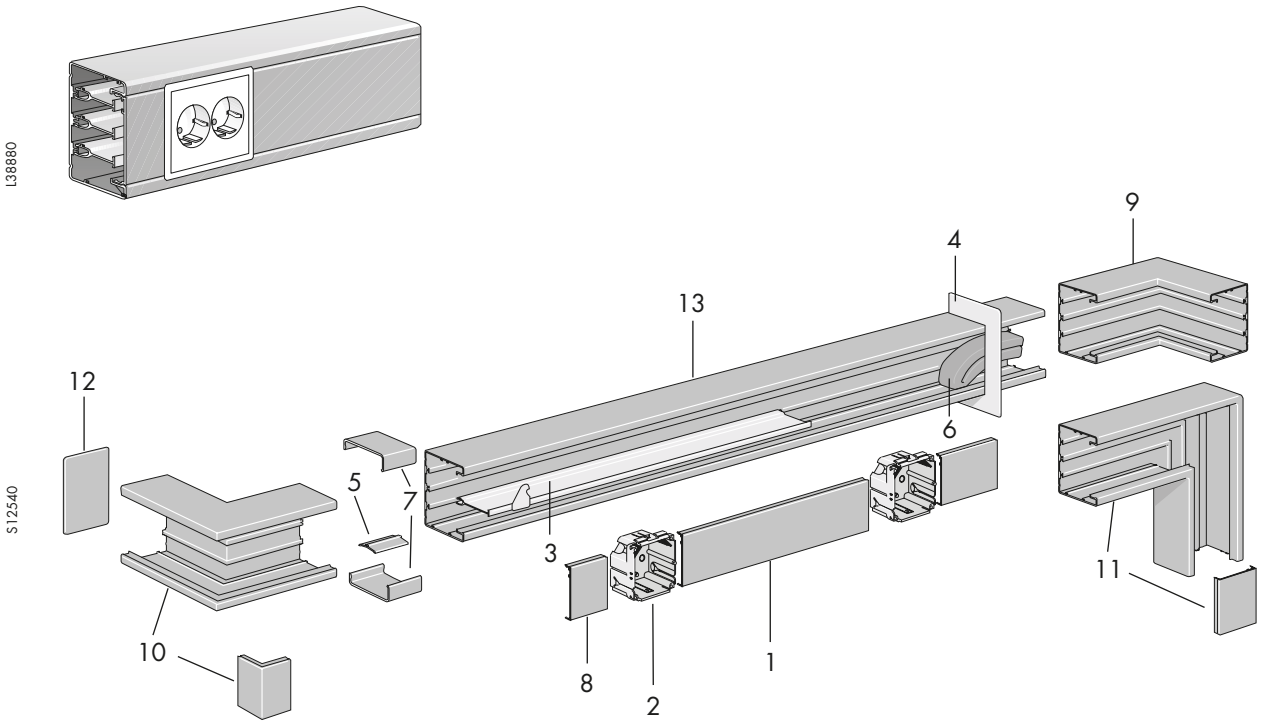

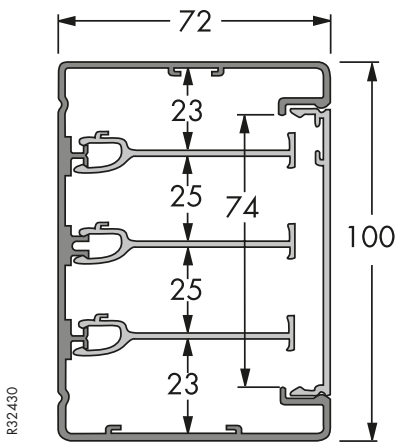

Ingående detaljer

1. Front
2. Dosa
3. Kabelhylla
4. Väggram
5. Skarvstycke
6. Ljudtätningsstav
7. Utjämningsstycke
8. Front
9. Innerhörn
10. Ytterhörn inkl. front
11. L-stycke inkl. front
12. Ändstycke
13. Kanalunderdel

Installationskanaler F80

INKA-101/72

Kanalunderdel

P61399

Beskrivning	Färg	Material	Mått A/B/C mm	Art.nr	E-nummer
Tillverkad av aluminium med 80 mm frontöppning. Kan delas i 4-fack med kabelhyllor. Försedd med skruvspår och jordspår. Endast montage dikt vägg, ej konsolmontage. Material: Naturanodiserad eller vitlackerad aluminium Färg: Vit RAL 9016, se sid 5 för kundunika färger. Leveranslängd: Kanaler, fronter och ventilationsgaller levereras i längder på 2,5 m. Kan även måttkapas i längder upp till 5,0 m, se sid 5.					
INKA-U101/72 Kanalunderdel	Anod	Al	100/72/2500	5504000	11 612 00
INKA-U101/72 Kanalunderdel	Vit	Al	100/72/2500	5504003	11 612 01

Fronter

P61884

För snäppfastsättning i INKA-kanal. Fronterna är försedda med jordspår.					
FCA-F80 Front	Anod	Al	80/13/2500	5580080	11 630 50
FCA-F80 Front	Vit	Al	80/13/2500	5580088	11 630 54

Tillbehör för installationskanal INKA 101/72. Se även gemensamma tillbehör sidan 66-74.

Innerhörn

P61435

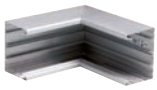

För 90° avvinkling av INKA-101. Skarvning med underdelen sker med hjälp av två skarvstycken som beställs separat.					
INKA-IH101/72 Innerhörn	Anod	Al	100/72/200	5504100	11 612 05
INKA-IH101/72 Innerhörn	Vit	Al	100/72/200	5504103	11 612 06

Ytterhörn inkl. front

P61438

För 90° avvinkling av INKA-101. Skarvning med underdelen sker med hjälp av två skarvstycken som beställs separat.					
INKA-YH101/72 Ytterhörn	Anod	Al	100/72/200	5504110	11 612 10
INKA-YH101/72 Ytterhörn	Vit	Al	100/72/200	5504113	11 612 11

L-stycke inkl. front

P61434

För 90° avvinkling av INKA-101. Typ U=upp, N=ned.					
INKA-LSU101/72 L-stycke	Vit	Al	100/72/200	5504123	11 612 16
INKA-LSN101/72 L-stycke	Vit	Al	100/72/200	5504133	11 612 18

Ändstycke

P61427

Skruvas fast i kanalunderdel. För extra stark fastsättning av ändstycken till INKA används fäste för ändstycke.					
INKA-ES101/72 Ändstycke	Vit	ABS	103/75/33	5504160	11 612 26
INKA-ES101/72 Ändstycke	Grå	ABS	103/75/33	5504161	11 612 27
INKA-ES101A/72 Ändstycke	Anod	Al	100/72/26	5504170	-
INKA-ES101A/72 Ändstycke	Vit	Al	100/72/26	5504173	11 591 17
TTI-FE Fäste för ändstycke	-	Stål	35/34/18	5590190	11 636 80

P61750

Utjämningsstycke

P61747

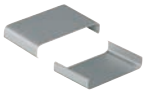

För övertäckning av skarv mellan kanaler, hörn etc samt för utjämning mot vägg. Levereras i par.					
TTI-US101/72 Utjämningsstycke	Anod	Al	74/-/45	5590030	11 612 20
TTI-US101/72 Utjämningsstycke	Vit	Al	74/-/45	5590033	11 612 21

Skarvstycke

P139340

För att montera ihop kanal, inner-/ytterhörn och L-stycke, monteras inne i kanalen. Två skruvar låser skarvstycket och skapar jordförbindelse mellan två kanalunderdelar. För snyggare montage. Levereras i par.					
INKA-SSJ inklusive skruv	Natur	Al	8/32/60	5590110	11 636 66

Installationskanaler F80

INKA-101/72

Tillbehör för installationskanal INKA 101/72

P61429

Beskrivning	Färg	Material	Mått A/B/C mm	Art.nr	E-nummer
Väggram					
Används för montage runt kanal vid anslutning mot vägg.					
TTI-R2 101/72 Väggram	Vit	PVC	176/107	5590730	11 612 30

P61404

Kabelhylla					
Används för att dela in kanalen i tre fack. Passar 72 mm djupa kanaler. TTI-KH272C är halogenfri.					
TTI-KH272 Kabelhylla	Vit	PVC	64/59/500	5590319	11 636 15
TTI-KH272C Kabelhylla	Vit	PC/ABS	64/59/500	5590311	11 636 16

P61405

Kabelhylla					
Används för att dela in kanalen i flera fack. Passar 72 mm djupa kanaler.					
TTI-KH72 A Kabelhylla	Anod	Al	12/72/500	5590312	11 636 10
TTI-KH72 P Kabelhylla	Vit	PVC	12/72/500	5590314	11 636 11

P61514

Klammer					
Snäpps fast på kabelhyllan för att hålla kablar på plats i stark- resp svagströmsutrymme.					
TTI-KHK Klammer	Brun	ABS	6/43/34	5590340	11 636 20

Installationskanaler F80

Aluminium

INKA-123/72

Aluminiumkanaler för montering dikt vägg eller på konsol. Med hjälp av kabelhyllor kan kanalen delas in i olika fack vilket gör att ledningar för stark- och svagström kan läggas i samma kanal som tele- och datakablar.

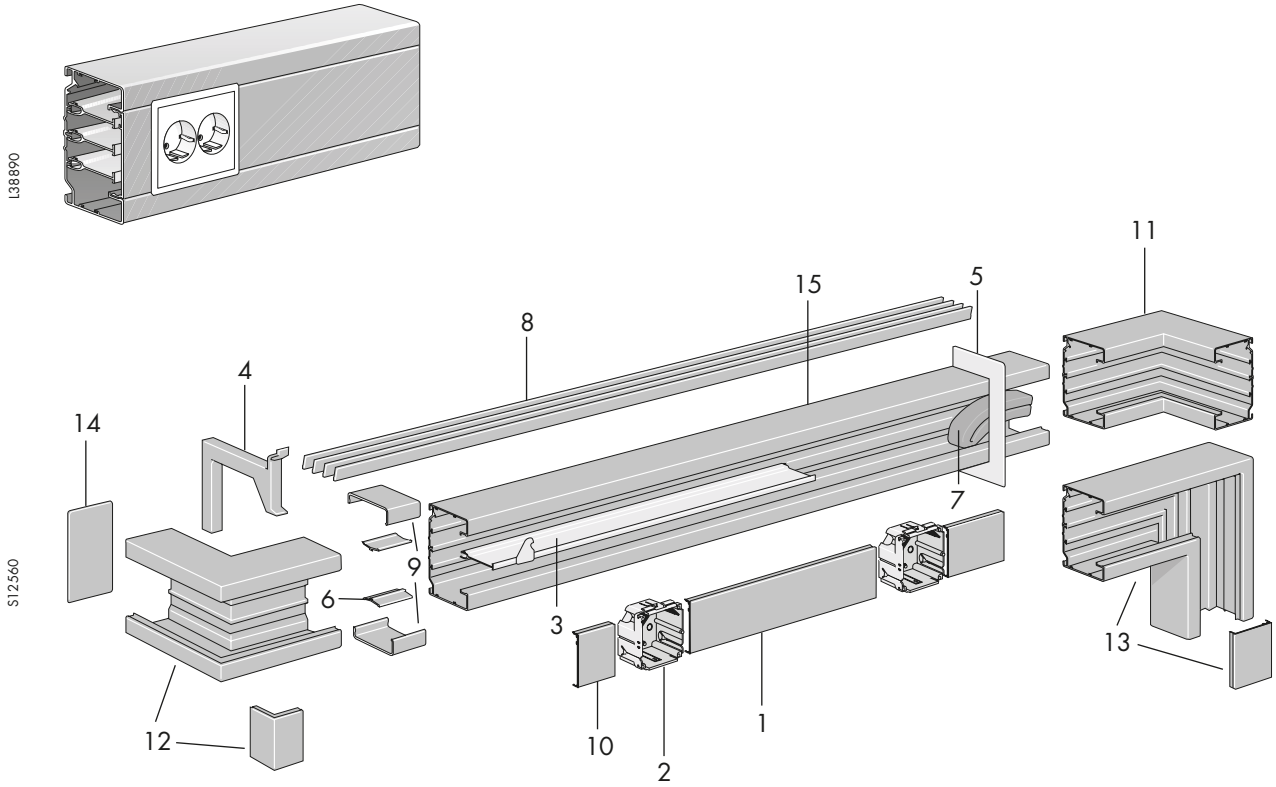

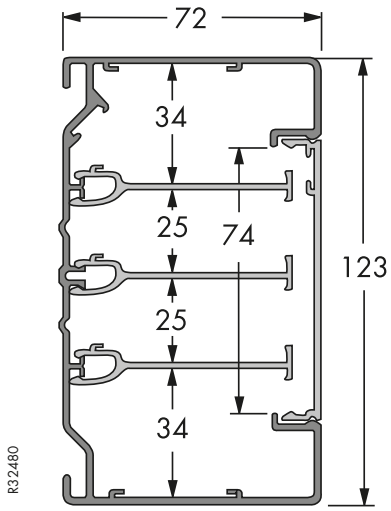

Ingående detaljer

1. Front
2. Dosa
3. Kabelhylla
4. Väggkonsol
5. Väggram
6. Skarvstycke
7. Ljudtätningsstav
8. Ventilationsgaller
9. Utjämningsstycke
10. Front
11. Innerhörn
12. Ytterhörn inkl. front
13. L-stycke inkl. front
14. Ändstycke
15. Kanalunderdel

Installationskanaler F80

INKA-123/72

Kanalunderdel

P61397

Beskrivning	Färg	Material	Mått A/B/C mm	Art.nr	E-nummer
Tillverkad av aluminium med 80 mm frontöppning. Kan delas i 4-fack med kabelhyllor. Försedd med skruvspår och jordspår. Montage dikt vägg eller på konsol. Montage dikt vägg, ej på konsol. Material: Naturanodiserad eller vitlackerad aluminium Färg: Vit RAL 9016, se sid 5 för kundunika färger. Leveranslängd: Kanaler, fronter och ventilationsgaller levereras i längder på 2,5 m. Kan även måttkapas i längder upp till 6,0 m, se sid 5.					
INKA-U123/72 Kanalunderdel	Anod	Al	123/72/2500	5507000	11 615 00
INKA-U123/72 Kanalunderdel	Vit	Al	123/72/2500	5507003	11 615 04

Fronter

P61884

För snäppfastsättning i INKA-kanal. Fronterna är försedda med jordspår.					
FCA-F80 Front	Anod	Al	80/13/2500	5580080	11 630 50
FCA-F80 Front	Vit	Al	80/13/2500	5580088	11 630 54

Tillbehör för installationskanal INKA 123/72. Se även gemensamma tillbehör sidan 66-74.

Innerhörn

P61439

För 90° avvinkling av INKA-123. Skarvning med underdelen sker med hjälp av två skarvstycken som beställs separat.					
INKA-IH123/72 Innerhörn	Anod	Al	123/72/200	5507100	11 615 30
INKA-IH123/72 Innerhörn	Vit	Al	123/72/200	5507103	11 615 34

Innerhörn, justerbart

P83661

Justerbart innerhörn till INKA-123, justerbarhet 90-135°. IP40 om kanalen är monterad dikt vägg.					
TTI-IH123 Innerhörn, justerbart	Vit	PC/ABS	123/72/145	5589170	11 615 35

Ytterhörn inkl. front

P61433

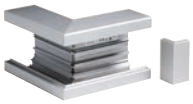

För 90° avvinkling av INKA-123. Skarvning med underdelen sker med hjälp av två skarvstycken som beställs separat.					
INKA-YH123/72 Ytterhörn0	Anod	Al	123/72/200	5507110	11 615 40
INKA-YH123/72 Ytterhörn	Vit	Al	123/72/200	5507113	11 615 44

Ytterhörn, justerbart

P83662

Justerbart ytterhörn till INKA-123, justerbarhet 80-135°. IP40 om kanalen är monterad dikt vägg.					
TTI-YH123 Ytterhörn, justerbart	Vit	PC/ABS	123/72/145	5589520	11 615 42

L-stycke inkl. front

P61430

För 90° avvinkling av INKA-123.					
INKA-LS123/72 L-stycke	Anod	Al	123/72/200	5507120	11 615 46
INKA-LS123/72 L-stycke	Vit	Al	123/72/200	5507123	11 615 48

T-stycke inkl. front

P61952

För vertikal och horisontell sammankoppling av INKA-123.					
INKA-TS123/72 T-stycke	Anod	Al	200/72/200	5507140	11 615 10
INKA-TS123/72 T-stycke	Vit	Al	200/72/200	5507143	11 615 11

Ändstycke

P61424

P61750

Monteras på kanalunderdelen. För extra stark fastsättning av ändstycken till INKA används fäste för ändstycke.					
INKA-ES123/72 Ändstycke	Vit	ABS	126/75/33	5507160	11 615 75
INKA-ES123/72 Ändstycke	Grå	ABS	126/75/33	5507161	11 615 76
INKA-ES 123/72 Ändstycke	Anod	Al	123/72/36	5507170	11 615 77
INKA-ES 123/72 Ändstycke	Vit	Al	123/72/36	5507173	11 615 78
TTI-FE Fäste för ändstycke	-	Stål	35/34/18	5590190	11 636 80

Installationskanaler F80

INKA-123/72

Tillbehör för installationskanal INKA 123/72

Beskrivning	Färg	Material	Mått A/B/C mm	Art.nr	E-nummer
Utjämningsstycke					
För övertäckning av skarv mellan kanaler, hörn etc samt för utjämning mot vägg. Levereras i par.					
TTI-US123/72 Utjämningsstycke	Anod	Al	72/45/-	5590035	11 615 60
TTI-US123/72 Utjämningsstycke	Vit	Al	72/45/-	5590036	11 615 61
Skarvstycke					
För att montera ihop kanal, inner-/ytterhörn och L-stycke, monteras inne i kanalen. Två skruvar låser skarvstycket och skapar jordförbindelse mellan två kanalunderdelar. För snyggare montage. Levereras i par.					
INKA-SSJ inklusive skruv	Natur	Al	8/32/60	5590110	11 636 66
Väggram					
Används för montage runt kanal vid anslutning mot vägg.					
TTI-R2 123/72 Väggram	Vit	PVC	193/8/142	5590740	11 615 85
Kabelhylla					
Används för att dela in kanalen i tre fack. Passar 72 mm djupa kanaler. TTI-KH272C är halogenfri.					
TTI-KH272 Kabelhylla	Vit	PVC	64/59/500	5590319	11 636 15
TTI-KH272C Kabelhylla	Vit	PC/ABS	64/59/500	5590311	11 636 16
Kabelhylla					
Används för att dela in kanalen i flera fack. Passar 72 mm djupa kanaler.					
TTI-KH72 A Kabelhylla	Anod	Al	12/72/500	5590312	11 636 10
TTI-KH72 P Kabelhylla	Vit	PVC	12/72/500	5590314	11 636 11
Klammer					
Snäpps fast på kabelhyllan för att hålla kablar på plats i stark- resp svagströmsutrymme.					
TTI-KHK Klammer	Brun	ABS	6/43/34	5590340	11 636 20
Monteringsbricka					
Används för montering av installationskanaler dikt vägg. Passar endast INKA och TEK storlekar 123 och uppåt. Kanalen hängs på monteringsbrickan och skruvas sedan fast mot väggen.					
TTI-MB Monteringsbricka	Svart	PA	19/5/15	5590180	11 636 08
Mellanlägg					
Används mellan konsol/vägg eller kanal/vägg för att justera ojämnheter i väggen.					
TTA-KM3 Mellanlägg	Grå	PP	114/3/38	5583408	11 636 03
TTA-KM5 Mellanlägg	Grå	PP	114/5/38	5583410	11 636 05

P61746

P139340

P61429

P61404

P61405

P61514

P61520

P61516

P150062

Installationskanaler F80

Aluminium

INKA-123-4/72

Aluminiumkanaler för infälld montering. Med hjälp av kabelhyllor kan kanalen delas in i olika fack vilket gör att ledningar för stark- och svagström kan läggas i samma kanal som tele- och datakablar.

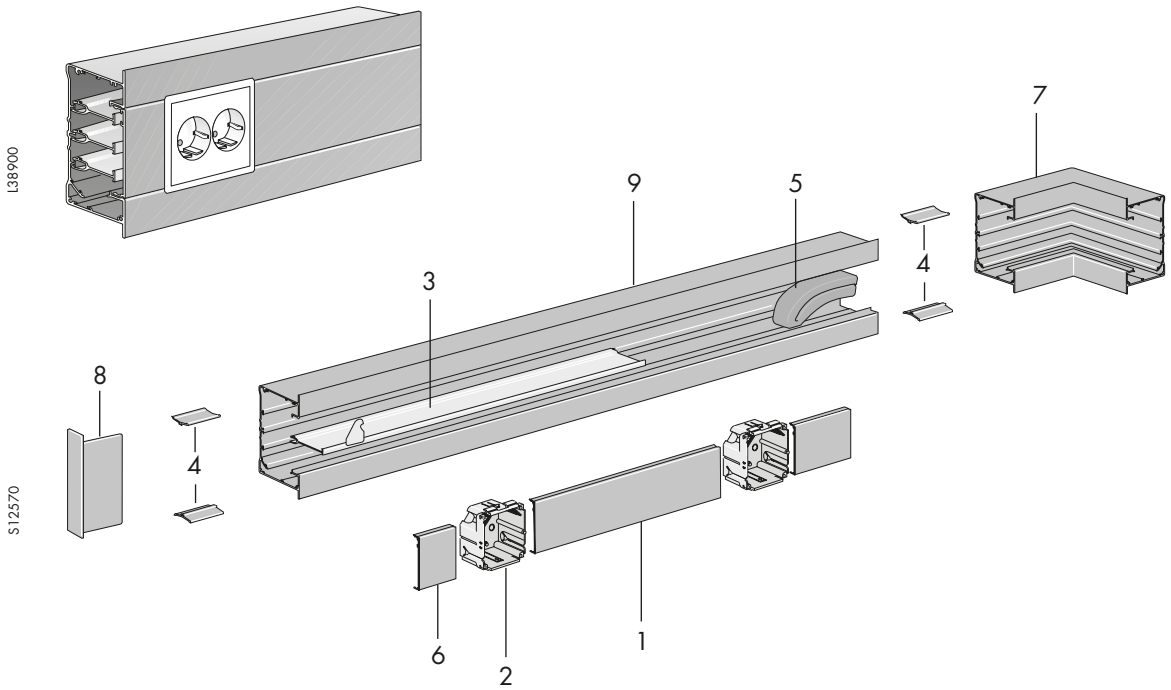

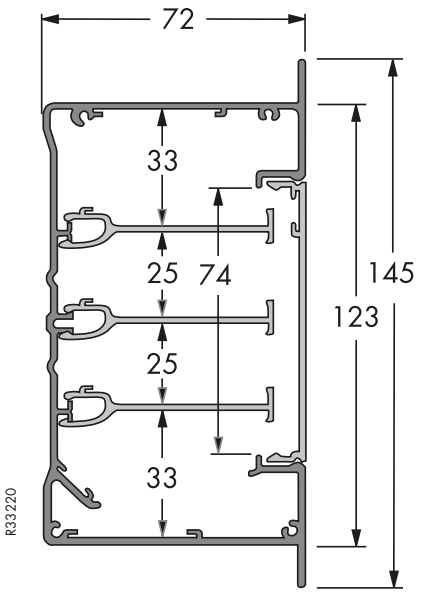

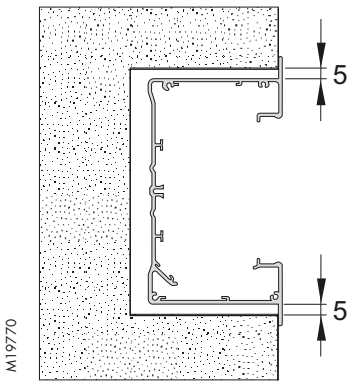

Ingående detaljer

1. Front
2. Dosa
3. Kabelhylla
4. Skarvstycke
5. Ljudtätningsstav
6. Front
7. Innerhörn
8. Ändstycke
9. Kanalunderdel

Installationskanaler F80

INKA-123-4/72

Kanalunderdel

P61401

Beskrivning	Färg	Material	Mått A/B/C mm	Art.nr	E-nummer
Infälld kanal tillverkad av aluminium med 80 mm frontöppning. Kan delas i 4-fack med kabelhyllor. Försedd med skruvspår och jordspår. Material: Naturanodiserad eller vitlackerad aluminium Färg: Vit RAL 9016, se sid 5 för kundunika färger. Leveranslängd: Kanaler, fronter och ventilationsgaller levereras i längder på 2,5 m. Kan även måttkapas i längder upp till 6,0 m, se sid 5.					
INKA-U123-4/72 Kanalunderdel	Anod	Al	145/72/2500	5506310	11 616 00
INKA-U123-4/72 Kanalunderdel	Vit	Al	145/72/2500	5506318	11 616 01

Fronter

P61884

För snäppfastsättning i INKA-kanal. Fronterna är försedda med jordspår.					
FCA-F80 Front	Anod	Al	80/13/2500	5580080	11 630 50
FCA-F80 Front	Vit	Al	80/13/2500	5580088	11 630 54

Tillbehör för installationskanal INKA 123-4/72. Se även gemensamma tillbehör sidan 66-74.

Innerhörn

P61483

För 90° avvinkling av INKA-123-4. Skarvning med underdelen sker med hjälp av två skarvstycken som beställs separat.					
INKA-IH123-4/72 Innerhörn	Anod	Al	145/72/200	5506610	11 616 30
INKA-IH123-4/72 Innerhörn	Vit	Al	145/72/200	5506614	11 616 31

Ändstycke

P61939

P61750

Monteras på kanalunderdelen. ESV = vänster, ESH = höger. För extra stark fastsättning av ändstycken till INKA används fäste för ändstycke.					
INKA-ESV123-4/72 vänster	Anod	Al	145/72/33	5590200	11 616 70
INKA-ESV123-4/72 vänster	Vit	Al	145/72/33	5590204	11 616 72
INKA-ESH123-4/72 höger	Anod	Al	145/72/33	5590205	11 616 71
INKA-ESH123-4/72 höger	Vit	Al	145/72/33	5590209	11 616 73
TTI-FE Fäste för ändstycke	-	Stål	35/34/18	5590190	11 636 80

Skarvstycke

P139340

För att montera ihop kanal, inner-/ytterhörn och L-stycke, monteras inne i kanalen. Två skruvar låser skarvstycket och skapar jordförbindelse mellan två kanalunderdelar. För snyggare montage. Levereras i par.					
INKA-SSJ inklusive skruv	Natur	Al	8/32/60	5590110	11 636 66

Kabelhylla

P61404

Används för att dela in kanalen i tre fack. Passar 72 mm djupa kanaler. TTI-KH272C är halogenfri.					
TTI-KH272 Kabelhylla	Vit	PVC	64/59/500	5590319	11 636 15
TTI-KH272C Kabelhylla	Vit	PC/ABS	64/59/500	5590311	11 636 16

Kabelhylla

P61405

Används för att dela in kanalen i flera fack. Passar 72 mm djupa kanaler.					
TTI-KH72 A Kabelhylla	Anod	Al	12/72/500	5590312	11 636 10
TTI-KH72 P Kabelhylla	Vit	PVC	12/72/500	5590314	11 636 11

Klammer

P61514

Snäpps fast på kabelhyllan för att hålla kablar på plats i stark- resp svagströmsutrymme.					
TTI-KHK Klammer	Brun	ABS	6/43/34	5590340	11 636 20

Installationskanaler F80

Aluminium

INKA-161-2/72

Aluminiumkanaler för montering dikt vägg eller på konsol. Med hjälp av kabelhyllor kan kanalen delas in i olika fack vilket gör att ledningar för stark- och svagström kan läggas i samma kanal som tele- och datakablar.

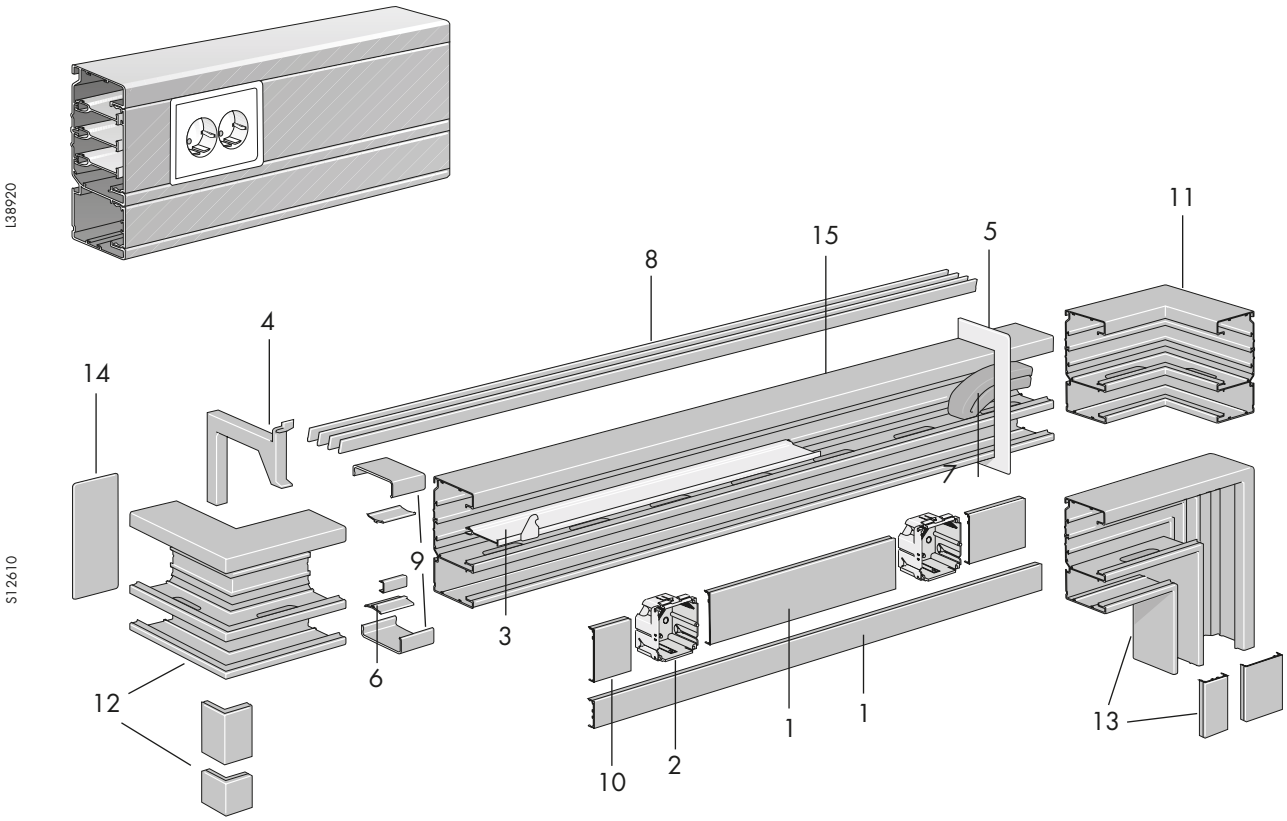

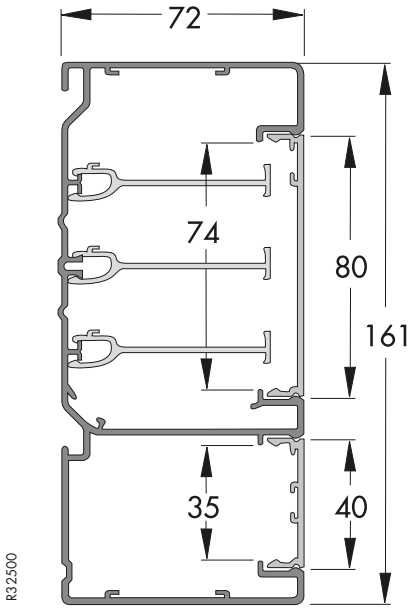

Ingående detaljer

1. Front
2. Dosa
3. Kabelhylla
4. Väggkonsol
5. Väggram
6. Skarvstycke
7. Ljudtätningsstav
8. Ventilationsgaller
9. Utjämningsstycke
10. Front
11. Innerhörn
12. Ytterhörn inkl. front
13. L-stycke inkl. front
14. Ändstycke
15. Kanalunderdel

Installationskanaler F80

INKA-161-2/72

Kanalunderdel

P61403

Beskrivning	Färg	Material	Mått A/B/C mm	Art.nr	E-nummer
Tillverkad av aluminium med två separata fack med separata lock. Den fasta mellanväggen mellan facken är hålad på var 200:e mm. Övre delen kan delas in i 4-fack. Försedd med jordspår. Montage dikt vägg eller på konsol. Material: Naturanodiserad eller vitlackerad aluminium Färg: Vit RAL 9016, se sid 5 för kundunika färger. Leveranslängd: Kanaler, fronter och ventilationsgaller levereras i längder på 2,5 m. Kan även måttkapas i längder upp till 6,0 m, se sid 5.					
INKA-U161-2/72 Kanalunderdel	Anod	Al	161/72/2500	5510010	11 624 00
INKA-U161-2/72 Kanalunderdel	Vit	Al	161/72/2500	5510013	11 624 02

Fronter

P61884

För snäppfastsättning i INKA-kanal. Fronterna är försedda med jordspår.

FCA-F80 Front	Anod	Al	80/13/2500	5580080	11 630 50
FCA-F80 Front	Vit	Al	80/13/2500	5580088	11 630 54

P61883

Nedre front för snäppfastsättning i kanal INKA-161-2. Fronterna är försedda med jordspår.

FCA-F40 Front	Anod	Al	40/13/2500	5580030	11 630 30
FCA-F40 Front	Vit	Al	40/13/2500	5580038	11 630 34

Tillbehör för installationskanal INKA 161-2/72. Se även gemensamma tillbehör sidan 66-74.

P61431

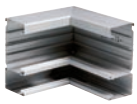

Innerhörn

För 90° avvinkling av INKA-161-2. Skarvning med underdelen sker med hjälp av två skarvstycken som beställs separat.

INKA-IH161-2/72 Innerhörn	Anod	Al	161/72/200	5510200	11 624 50
INKA-IH161-2/72 Innerhörn	Vit	Al	161/72/200	5510203	11 624 52

P61432

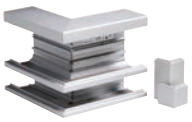

Ytterhörn inkl. front

För 90° avvinkling av INKA-161-2. Skarvning med underdelen sker med hjälp av två skarvstycken som beställs separat.

INKA-YH161-2/72 Ytterhörn	Anod	Al	161/72/200	5510210	11 624 80
INKA-YH161-2/72 Ytterhörn	Vit	Al	161/72/200	5510213	11 624 82

P61390

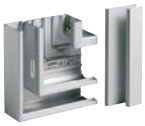

L-stycke inkl. front

För 90° avvinkling av INKA-161-2. Typ U = upp, N = ned.

INKA-LSU161-2/72 L-stycke	Anod	Al	161/72/200	5510220	11 624 90
INKA-LSU161-2/72 L-stycke	Vit	Al	161/72/200	5510223	11 624 92
INKA-LSN161-2/72 L-stycke	Anod	Al	161/72/200	5510230	11 624 94
INKA-LSN161-2/72 L-stycke	Vit	Al	161/72/200	5510233	11 624 96

P61427

Ändstycke

Monteras på kanalunderdelen. För extra stark fastsättning av ändstycken till INKA används fäste för ändstycke.

INKA-ES161-2/72 Ändstycke	Vit	ABS	164/72	5510160	11 621 45
INKA-ES161-2/72 Ändstycke	Grå	ABS	164/72	5510161	11 621 46
INKA-ES 161/72 Ändstycke	Anod	Al	161/72/36	5510170	11 621 47
INKA-ES 161/72 Ändstycke	Vit	Al	161/72/36	5510173	11 621 48

P61750

TTI-FE Fäste för ändstycke	-	Stål	35/34/18	5590190	11 636 80

Installationskanaler F80

INKA-161-2/72

Tillbehör för installationskanal INKA 161-2/72

Beskrivning	Färg	Material	Mått A/B/C mm	Art.nr	E-nummer
Skarvstycke					
För att montera ihop kanal, inner-/ytterhörn och L-stycke, monteras inne i kanalen. Två skruvar låser skarvstycket och skapar jordförbindelse mellan två kanalunderdelar. För snyggare montage. Levereras i par.					
INKA-SSJ inklusive skruv	Natur	Al	8/32/60	5590110	11 636 66
Väggram					
För montage runt kanalerna vid anslutning mot vägg.					
TTI-R2 161/72 Väggram	Vit	PVC	231/8/142	5590760	11 621 65
Utjämningsstycke					
För övertäckning av skarv mellan kanaler, hörn etc samt för utjämning mot vägg. Levereras i par.					
TTI-US161-2/72 Utjämningsstycke	Anod	Al	-/74/45	5590060	11 625 30
TTI-US161-2/72 Utjämningsstycke	Vit	Al	-/74/45	5590068	11 625 32
Kabelhylla					
Används för att dela in kanalen i tre fack. Passar 72 mm djupa kanaler. TTI-KH272C är halogenfri.					
TTI-KH272 Kabelhylla	Vit	PVC	64/59/500	5590319	11 636 15
TTI-KH272C Kabelhylla	Vit	PC/ABS	64/59/500	5590311	11 636 16
Kabelhylla					
Används för att dela in kanalen i flera fack. Passar 72 mm djupa kanaler.					
TTI-KH72 A Kabelhylla	Anod	Al	12/72/500	5590312	11 636 10
TTI-KH72 P Kabelhylla	Vit	PVC	12/72/500	5590314	11 636 11
Klammer					
Snäpps fast på kabelhyllan för att hålla kablar på plats i stark- resp svagströmsutrymme.					
TTI-KHK Klammer	Brun	ABS	6/43/34	5590340	11 636 20
Monteringsbricka					
Används för montering av installationskanaler dikt vägg. Passar endast INKA och TEK storlekar 123 och uppåt. Kanalen hängs på monteringsbrickan och skruvas sedan fast mot väggen.					
TTI-MB Monteringsbricka	Svart	PA	19/5/15	5590180	11 636 08
Mellanlägg					
Används mellan konsol/vägg eller kanal/vägg för att justera ojämnheter i väggen.					
TTA-KM3 Mellanlägg	Grå	PP	114/3/38	5583408	11 636 03
TTA-KM5 Mellanlägg	Grå	PP	114/5/38	5583410	11 636 05

P139340

P61429

P61747
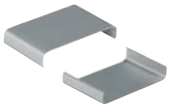

P61404

P61405

P61514

P61520

P61516

INKA-161-2F/72

Aluminiumkanal med två avskärmade fack som har separata fronter, för infälld montering. Med hjälp av kabelhyllor kan det övre facket delas in i 4-fack vilket gör att ledningar för stark- och svagström kan läggas i samma kanal som tele- och datakablar.

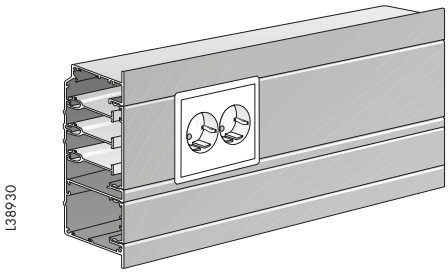

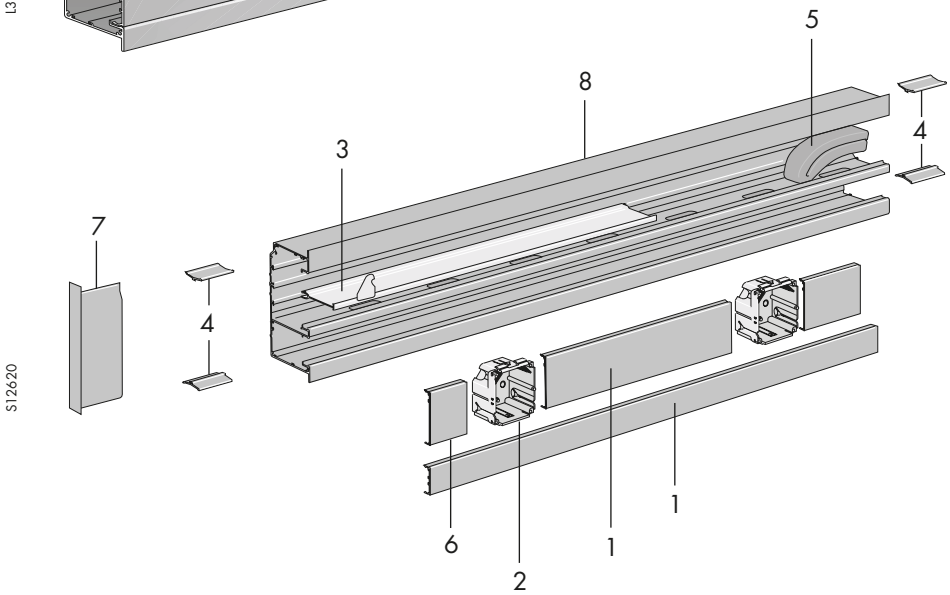

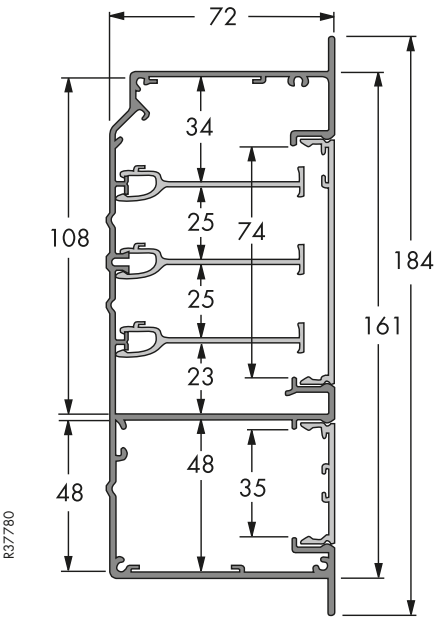

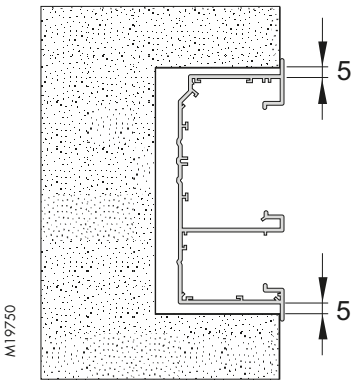

Ingående detaljer

1. Front
2. Dosa
3. Kabelhylla
4. Skarvstycke
5. Ljudtätningsstav
6. Front
7. Ändstycke
8. Kanalunderdel

Installationskanaler F80

INKA-161-2F/72

Kanalunderdel

P61400

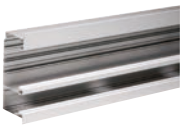

Infälld kanal tillverkad av aluminium med två separata fack med separata lock. Den fasta mellanväggen mellan facken är hålad på var 200:e mm. Övre delen kan delas in i 4-fack. Försedd med jordspår.

Material: Naturanodiserad eller vitlackerad aluminium
Färg: Vit RAL 9016, se sid 5 för kundunika färger.
Leveranslängd: Kanaler, fronter och ventilationsgaller levereras i längder på 2,5 m. Kan även måttkapas i längder upp till 6,0 m, se sid 5.

Beskrivning	Färg	Material	Mått A/B/C mm	Art.nr	E-nummer
INKA-U161-2F/72 Kanalunderdel	Anod	Al	184/72/2500	5512410	11 624 03
INKA-U161-2F/72 Kanalunderdel	Vit	Al	184/72/2500	5512418	11 624 04

Fronter

P61884

För snäppfastsättning i INKA-kanal. Fronterna är försedda med jordspår.

FCA-F80 Front	Anod	Al	80/ 13 /2500	5580080	11 630 50
FCA-F80 Front	Vit	Al	80/ 13 /2500	5580088	11 630 54

P61883

Nedre front för snäppfastsättning i kanal INKA-161-2. Fronterna är försedda med jordspår.

FCA-F40 Front	Anod	Al	40/13- /2500	5580030	11 630 30
FCA-F40 Front	Vit	Al	40/ 13 /2500	5580038	11 630 34

Tillbehör för installationskanal INKA 161-2F/72. Se även gemensamma tillbehör sidan 66-74.

Ändstycke

P61505

Monteras i kanalunderdelen. ESV = vänster, ESH = höger. För extra stark fastsättning av ändstycken till INKA används fäste för ändstycke.

INKA-ESV161-2F/72 vänster	Anod	Al	184/72	5590260	11 625 33
INKA-ESV161-2F/72 vänster	Vit	Al	184/72	5590264	11 625 34
INKA-ESH161-2F/72 höger	Anod	Al	184/72	5590265	11 625 35
INKA-ESH161-2F/72 höger	Vit	Al	184/72	5590269	11 625 36

P61750

TTI-FE Fäste för ändstycke	-	Stål	35/34/18	5590190	11 636 80

Skarvstycke

P139340

För att montera ihop kanal, inner-/ytterhörn och L-stycke, monteras inne i kanalen. Två skruvar låser skarvstycket och skapar jordförbindelse mellan två kanalunderdelar. För snyggare montage. Levereras i par.

INKA-SSJ inklusive skruv	Natur	Al	8/32/60	5590110	11 636 66

Kabelhylla

P61404

Används för att dela in kanalen i tre fack. Passar 72 mm djupa kanaler. TTI-KH272C är halogenfri.

TTI-KH272 Kabelhylla	Vit	PVC	64/59/500	5590319	11 636 15
TTI-KH272C Kabelhylla	Vit	PC/ABS	64/59/500	5590311	11 636 16

Kabelhylla

P61405

Används för att dela in kanalen i flera fack. Passar 72 mm djupa kanaler.

TTI-KH72 A Kabelhylla	Anod	Al	12/72/500	5590312	11 636 10
TTI-KH72 P Kabelhylla	Vit	PVC	12/72/500	5590314	11 636 11

Klammer

P61514

Snäpps fast på kabelhyllan för att hålla kablar på plats i stark- resp svagströmsutrymme.

TTI-KHK Klammer	Brun	ABS	6/43/34	5590340	11 636 20

Installationskanaler F80

Aluminium

INKA-217-2/72

Aluminiumkanaler för montering dikt vägg eller på konsol. Med hjälp av kabelhyllor kan kanalen delas in i olika fack vilket gör att ledningar för stark- och svagström kan läggas i samma kanal som tele- och datakablar.

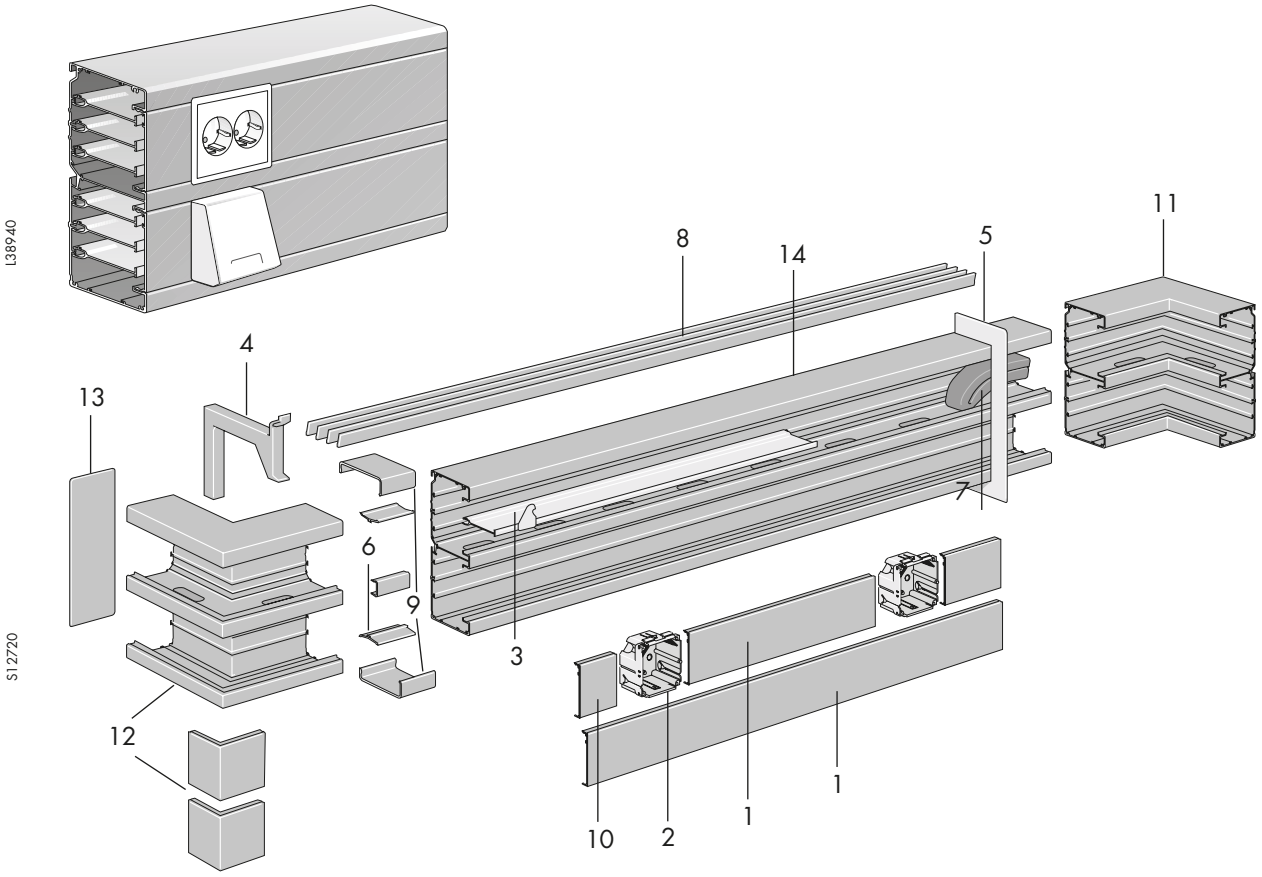

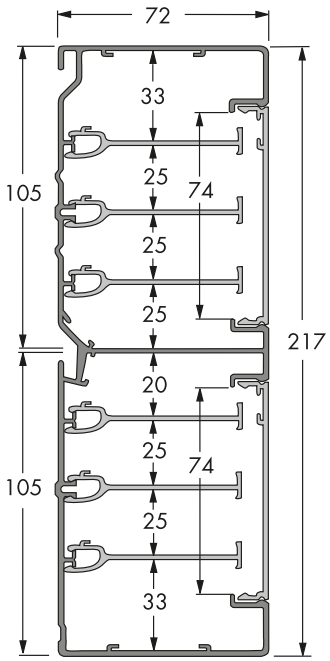

Ingående detaljer

1. Front
2. Dosa
3. Kabelhylla
4. Väggkonsol
5. Väggram
6. Skarvstycke
7. Ljudtätningsstav
8. Ventilationsgaller
9. Utjämningsstycke
10. Front
11. Innherhörn
12. Ytterhörn inkl. front
13. Ändstycke
14. Kanalunderdel

Installationskanaler F80

INKA-217-2/72

Kanalunderdel

P61402

Beskrivning	Färg	Material	Mått A/B/C mm	Art.nr	E-nummer
Tillverkad av aluminium med två separata fack med separata lock. Den fasta mellanväggen mellan facken är hålad på var 200:e mm. Övre och nedre delen kan delas in i 4-fack. Försedd med jordspår. Montage dikt vägg eller på konsol. Material: Naturanodiserad eller vitlackerad aluminium Färg: Vit RAL 9016, se sid 5 för kundunika färger. Leveranslängd: Kanaler, fronter och ventilationsgaller levereras i längder på 2,5 m. Kan även måttkapas i längder upp till 6,0 m, se sid 5.					
INKA-U217-2/72 Kanalunderdel	Anod	Al	217/72/2500	5514000	11 628 00
INKA-U217-2/72 Kanalunderdel	Vit	Al	217/72/2500	5514003	11 628 02

Fronter

P61884

För snäppfastsättning i INKA-kanal. Fronterna är försedda med jordspår.					
FCA-F80 Front	Anod	Al	80/13/2500	5580080	11 630 50
FCA-F80 Front	Vit	Al	80/13/2500	5580088	11 630 54

Tillbehör för installationskanal INKA 217-2/72. Se även gemensamma tillbehör sidan 66-74.

Innerhörn

P61484

För 90° avvinkling av INKA-217-2/72. Skarvning med underdelen sker med hjälp av två skarvstycken som beställs separat.					
INKA-IH217-2/72 Innerhörn	Anod	Al	217/72/200	5514100	11 628 50
INKA-IH217-2/72 Innerhörn	Vit	Al	217/72/200	5514103	11 628 52

Ytterhörn

P61481

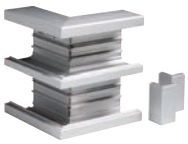

För 90° avvinkling av INKA-217-2/72. Skarvning med underdelen sker med hjälp av två skarvstycken som beställs separat.					
INKA-YH217-2/72 Ytterhörn	Anod	Al	217/72/200	5514110	11 628 80
INKA-YH217-2/72 Ytterhörn	Vit	Al	217/72/200	5514113	11 628 82

Ändstycke

P61953

P61750

Monteras på kanalunderdelen. För extra stark fastsättning av ändstycken till INKA används fäste för ändstycke.					
INKA-ES217-2/72 Ändstycke	Vit	ABS	220/75/-	5514160	11 629 42
INKA-ES217-2/72 Ändstycke	Grå	ABS	220/75/-	5514161	11 629 40
INKA-ES 217-2/72 Ändstycke	Anod	Al	217/72/36	5514170	11 629 43
INKA-ES 217-2/72 Ändstycke	Vit	Al	217/72/36	5514173	11 629 44
TTI-FE Fäste för ändstycke	-	Stål	35/34/18	5590190	11 636 80

Utjämningsstycke

P61744

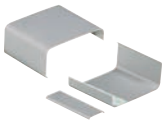

För övertäckning av skarv mellan kanaler, hörn etc samt för utjämning mot vägg. Levereras i par.					
TTI-US217-2/72 Utjämningsstycke	Anod	Al	-/74/45	5590090	11 629 30
TTI-US217-2/72 Utjämningsstycke	Vit	Al	-/74/45	5590093	11 629 32

Skarvstycke

P139340

För att montera ihop kanal, inner-/ytterhörn och L-stycke, monteras inne i kanalen. Två skruvar låser skarvstycket och skapar jordförbindelse mellan två kanalunderdelar. För snyggare montage. Levereras i par.					
INKA-SSJ inklusive skruv	Natur	Al	8/32/60	5590110	11 636 66

Installationskanaler F80

INKA-217-2/72

Tillbehör för installationskanal INKA 217-2/72

Beskrivning	Färg	Material	Mått A/B/C mm	Art.nr	E-nummer
Väggram					
För montage runt kanalerna vid anslutning mot vägg.					
INKA-R2 217-2/72 Väggram	Vit	PVC	231/142/2,5	5590770	11 621 68
Kabelhylla					
Används för att dela in kanalen i tre fack. Passar 72 mm djupa kanaler. TTI-KH272C är halogenfri.					
TTI-KH272 Kabelhylla	Vit	PVC	64/59/500	5590319	11 636 15
TTI-KH272C Kabelhylla	Vit	PC/ABS	64/59/500	5590311	11 636 16
Kabelhylla					
Används för att dela in kanalen i flera fack. Passar 72 mm djupa kanaler.					
TTI-KH72 A Kabelhylla	Anod	Al	12/72/500	5590312	11 636 10
TTI-KH72 P Kabelhylla	Vit	PVC	12/72/500	5590314	11 636 11
Klammer					
Snäpps fast på kabelhyllan för att hålla kablar på plats i stark- resp svagströmsutrymme.					
TTI-KHK Klammer	Brun	ABS	6/43/34	5590340	11 636 20
Monteringsbricka					
Används för montering av installationskanaler dikt vägg. Passar endast INKA och TEK storlekar 123 och uppåt. Kanalen hängs på monteringsbrickan och skruvas sedan fast mot väggen.					
TTI-MB Monteringsbricka	Svart	PA	19/5/15	5590180	11 636 08
Mellanlägg					
Används mellan konsol/vägg eller kanal/vägg för att justera ojämnheter i väggen.					
TTA-KM3 Mellanlägg	Grå	PP	114/3/38	5583408	11 636 03
TTA-KM5 Mellanlägg	Grå	PP	114/5/38	5583410	11 636 05

P61429

P61404

P61405

P61514

P61520

P61516

P150064

DFK aluminiumkanal med öppningsbart övre lock

Enkel uppdatering av installationen när behoven förändras

Den mjuka designen gör kanalen lätt att hålla ren. DFK-kanalen är det självklara valet i miljöer med tuffa hygienkrav.

Alltid snabbt och enkelt att uppdatera installationen. Nätverkskablarna läggs i det övre facket och kan snabbt kompletteras vid utökade behov.

DFK - när hygienkraven är en vital del av verksamheten

Släta ytor och få skarvar medger snabb och enkel hygienisk städning i de mest krävande miljöer.

DFK-130 Gracilia

DFK-130 Sobria

Enkel installation

Med smarta tillbehör löser man inmatningarna snabbt och enkelt.

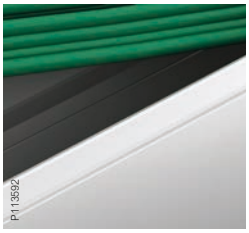

Snabb uppgradering

Tack vare det övre facket kan nätverkskablar enkelt läggas till. Installationen anpassas lika enkelt med växande behov. Naturlig separation mellan starkström och nätverkskablar ger problemfri installation.

Installationskanaler F80

DFK 130

Stomme

P61398

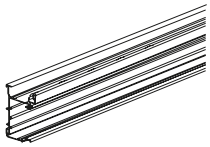

Beskrivning	Färg	Material	Mått A/B/C mm	Art.nr	E-nummer
DFK 130 är en öppen installationskanal indelad i två fack med förstansade hål mellan facken för kabelgenomföring. När installationen är klar förses kanalen med en formprofil och en front. Kanalen förses med uttag typ CYB. DFK 130 monteras alltid på justerbar konsol. Stommen måste sitta helt rak för att locket ska gå att montera. Material: Vitlackerad aluminium Färg: Standard vitt är RAL 9016. Övriga kulörer offereras på begäran. Leveranslängd: Kanaler, fronter och ventilationsgaller levereras i längder på 2,5 m.					
DFK-U130 Stomme Vit	Vit	Al	133/95/2500	5501052	11 640 04

Front

P61884

För snäppfastsättning i DFK-kanal. Fronterna är försedda med jordspår.					
FCA-F80 Front	Anod	Al	80/13/2500	5580080	11 630 50
FCA-F80 Front	Vit	Al	80/13/2500	5580088	11 630 54

Formprofil

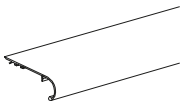

Snäpps fast i stommens övre fack. Försedd med jordspår.					
DFK-P90B Formprofil övre Sobria	Vit	Al	40/119/2500	5582716	11 640 35

Tillbehör för installationskanal DFK 130. Se även gemensamma tillbehör sidan 66-74.

Innerhörn

P61485

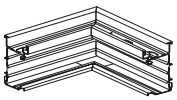

För enkel och snabb avvinkling vid 90° hörn. På begäran kan andra hörnvinklar än 90° levereras. För skarvning mot stommen används skarvstycke INKA-SSA.					
DFK-IH130 Innerhörn	Vit	Al	133/300/300	5501602	11 640 14

Innerhörnprofil

P61391

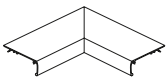

För avvinkling vid 90° hörn. Används alltid i kombination med hörn av stomme. Skarvning kan ske med skarvstycke FED-SSJ.					
DFK-P90B Innerhörn profil Sobria	Vit	Al	40/250/250	5579085L11	11 640 65

Ytterhörnprofil

P61437

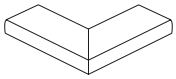

För enkel och snabb avvinkling vid 90° hörn. För skarvning mot stommen används skarvstycke INKA-SSA.					
DFK-P90B Ytterhörn profil Sobria	Vit	Al	40/250/250	5579158L11	11 640 75

Installationskanaler F80

DFK 130

Tillbehör för installationskanal DFK 130

Beskrivning	Färg	Material	Mått A/B/C mm	Art.nr	E-nummer
Ändstycke					
Ändstycket snäpps fast i kanalstommen.					
DFK-ES10 Ändstycke vä Gracila	Anod	Al	135/102/-50	5592118	11 641 71
DFK-ES7 Ändstycke vä Sobria	Vit	Al	135/119/50	5592080	11 641 75
DFK-ES7 Ändstycke hö Sobria	Vit	Al	135/119/50	5592085	11 641 76
Inmatningsstycke					
Monteras mellan kanalstommarna så att ett mellanrum för kabelinföring bildas.					
DFK-IMI130 Inmatningsstycke	Vit	Al	13/100/95	5501652	11 640 28
Skarvstycke					
Används för att skarva ihop två stommar eller stomme/hörn med varandra.					
INKA-SSJ inklusive skruv	Vit	Al	15/55/100	5590110	11 636 66
Väggram					
Monteras runt stommen vid anslutning av kanal mot vägg. Passar samtliga formprofiler.					
DFK-R130 Väggram	Vit	Al	200/174/2	5592160	11 641 84
Montagebricka					
Används för att underlätta montaget vid montering av kanaler dikt vägg. Stommen hängs upp på montagebrickan innan den fixeras vid väggen med skruvar.					
DFK-MB Montagebricka	Svart	PE	Ø13	5592210	11 640 08
Kabelclips Grå					
Kabelclips för att fästa kabel i stommen.					
DFK-SC Kabelclips	Grå	PE	11/22/20	5592222	11 640 09
Fiberclips Grön					
Monteras i den speciella fiberrännan i det övre facket. Håller den fiberoptiska kabeln på plats.					
DFK-FC Fiberclips	Grön	PE	19/16/20	5592221	11 640 07

P77897
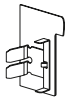

P61485
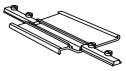

P139340

P61391
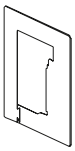

P61437

P61735

P61735

Teknisk information

INKA

Ljudisolering

Mätdata per kanal och installationssätt enligt ISO140-10 (referensyta 10 m^2)

Kanal typ	Delad	Hel	Ljudtätningsstav TTI		Mätdata		
			T5070[1])	T3045[2])	$D_{w,8}$[dB]	D_w[dB]	M/E
INKA-152/52	x			3 x 1	64	64	B
INKA-152/52	x			3 x 2	65	65	B
INKA-101/72	x		2 x 1		64	–	M
INKA-101/72	x		2 x 2		65	–	M
INKA-123/72	x		2 x 1		62	–	M
INKA-123/72	x		2 x 2		64	–	M
INKA-123/72		x	2 x 1		45	–	M
INKA-123/72		x	2 x 2		47	–	M
INKA-123-4/72	x		2 x 1		64	–	M
INKA-123-4/72	x		2 x 2		66	–	M
INKA-161-2/72	x		3 x 1		58	–	M
INKA-161-2/72	x		3 x 2		67	67	M
INKA-161-2F/72	x		3 x 1		68	68	B
INKA-161-2F/72	x		3 x 2		69	69	B
INKA-217-2/72	x		4 x 1		66	66	M
INKA-217-2/72	x		4 x 2		68	68	M

M = Mätvärde
B = Beräknat värde
Anm. Kolumnerna T3045 och T5070 visar antalet tätningsstavar av respektive sort. 3 x 1 betyder 3 tätningsstavar isatta från ett håll. 3 x 2 betyder tre stavar från vardera hållet, dvs. totalt sex tätningsstavar.

[1]) T5070 för ljudtätning av väggenomgång med kanal.
[2]) T3045 för ljudtätning av väggenomgång med VP-rör.

Teknisk information

INKA

Total kabelkapacitet

Ledningsarea (mm²)

Rund kabel	**Antal kablar**									
Ø mm	**1**	**2**	**3**	**4**	**5**	**6**	**7**	**8**	**9**	**10**
3	7,1	14,2	21,3	28,4	35,5	42,6	49,7	56,8	63,9	71
4	12,6	25,2	37,8	50,4	63	75,6	88,2	100,8	113,4	126
5	19,6	39,2	58,8	78,4	98	117,6	137,2	156,8	176,4	196
6	28,3	56,6	84,9	113,2	141,5	169,8	198,1	226,4	254,7	283
7	38,5	77	115,5	154	192,5	231	269,5	308	346,5	385
8	50	100	150	200	250	300	350	400	450	500
9	63,7	127,4	191,1	254,8	318,5	382,2	445,9	509,6	573,3	637
10	78,5	157	235,5	314	392,5	471	549,5	628	706,5	785
11	95	190	285	380	475	570	665	760	855	950
12	113	226	339	452	565	678	791	904	1017	1130
13	133	266	399	532	665	798	931	1064	1197	1330
14	154	308	462	616	770	924	1078	1232	1386	1540
15	177	354	531	708	885	1062	1239	1416	1593	1770
16	201	402	603	804	1005	1206	1407	1608	1809	2010
17	227	454	681	908	1135	1362	1589	1816	2043	2270
18	255	510	765	1020	1275	1530	1785	2040	2295	2550
19	284	568	852	1136	1420	1704	1988	2272	2556	2840
20	315	630	945	1260	1575	1890	2205	2520	2835	3150
Oval kabel	**Antal kablar**									
mm	**1**	**2**	**3**	**4**	**5**	**6**	**7**	**8**	**9**	**10**
2 x 3	5,2	10,4	15,6	20,8	26	31,2	36,4	41,6	46,8	52
2 x 5	9,2	18,4	27,6	36,8	46	55,2	64,4	73,6	82,8	92
3 x 6	16,1	32,2	48,3	64,4	80,5	96,6	112,7	128,8	144,9	161
4 x 7	24,6	49,2	73,8	98,4	123	147,6	172,2	196,8	221,4	246

Beräkning av kabelkapaciteten

Gå in i tabellen här ovan och se vad kabeln har för tvärsnittsarea. Addera antalet kablars area och få fram en total tvärsnittsarea. På följande sidor kan man se de olika kanalernas tvärsnittsareor. Lägg märke till att kanalerna kan delas in i fack, tabellerna visar tvärsnittsarean totalt i hela kanalen samt i varje fack, man kan också se vad arean blir med dosor i kanalen. Observera att det är teoretiska värden som anges i tabellerna.

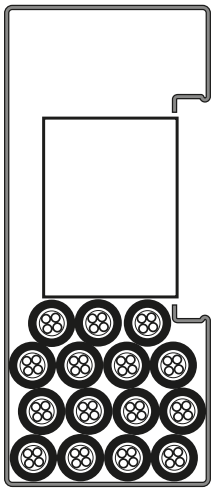

Teknisk information

INKA

Kabelkapacitet, typ INKA

INKA-152/52

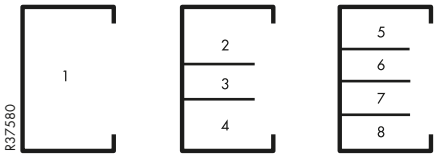

Fack nr.	Max Ø mm	Tvärsnitt area mm²	Kabelkapacitet mm² 40 %	50%	60 %
Utan dosor					
1	35	3429	1372	1715	2057
2	25	1007	403	504	604
3	25	902	361	451	541
4	25	968	387	484	581
5	15	702	281	351	421
6	20	759	304	380	455
7	20	759	304	380	455
8	20	809	324	405	485
Med dosa MIB-A1					
1	12	1162	465	581	697
2	12	439	176	220	263
3	0	0	0	0	0
4	12	434	174	217	260
5	12	445	178	223	267
6	6	86	34	43	52
7	6	87	35	44	52
8	12	435	174	218	261
Med dosa CYB					
1	12	1287	515	644	772
2	12	423	169	212	254
3	0	0	0	0	0
4	12	449	180	225	269
5	12	415	166	208	249
6	8	119	48	60	71
7	8	125	50	63	75
8	12	452	181	226	271

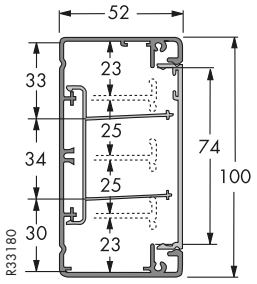

INKA-101/72

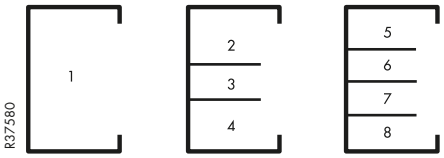

Fack nr.	Max Ø mm	Tvärsnitt area mm²	Kabelkapacitet mm² 40 %	50 %	60 %
Utan dosor					
1	60	5565	2226	2783	3339
2	30	1316	526	658	790
3	30	1197	479	599	718
4	25	1313	525	657	788
5	20	1303	521	652	782
6	20	1199	480	600	719
7	20	1199	480	600	719
8	20	1308	523	654	785
Med dosa MIB-A1					
1	20	333	1333	1667	2000
2	15	956	382	478	574
3	15	495	498	248	297
4	20	926	370	463	556
5	15	977	391	489	586
6	15	476	190	238	286
7	15	476	190	238	286
8	20	974	390	487	584
Med dosa CYB					
1	20	3580	1432	1790	2148
2	20	982	393	491	589
3	15	576	230	288	346
4	20	954	382	477	572
5	15	1037	415	519	622
6	15	522	209	261	313
7	15	522	209	261	313
8	20	1025	410	513	615

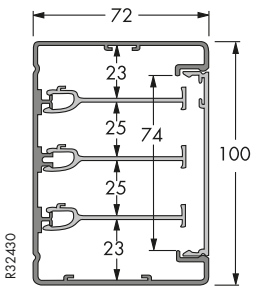

Teknisk information

INKA

Kabelkapacitet, typ INKA (forts)

INKA-123/72

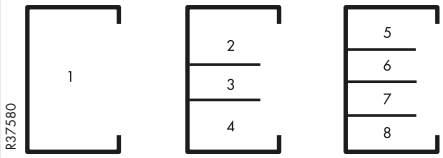

Fack nr.	Max Ø mm	Tvärsnitt area mm²	Kabelkapacitet mm² 40 %	50 %	60 %
Utan dosor					
1	60	6301	2520	3151	3781
2	35	1676	670	838	1006
3	30	1197	479	599	718
4	30	1700	680	850	1020
5	30	1912	765	956	1147
6	20	1199	480	600	719
7	20	1199	480	600	719
8	25	1709	684	855	1025
Med dosa MIB-A1					
1	20	4523	1809	2262	2714
2	20	1318	527	659	791
3	15	495	198	248	297
4	20	1317	527	659	790
5	20	1575	630	788	945
6	15	476	190	238	286
7	15	476	190	238	286
8	20	1602	641	801	961
Med dosa CYB					
1	20	4786	1914	2393	2872
2	20	1347	539	674	808
3	15	576	230	288	346
4	20	1343	537	672	806
5	20	1637	655	819	982
6	15	522	209	261	313
7	15	522	209	261	313
8	20	1664	666	832	998

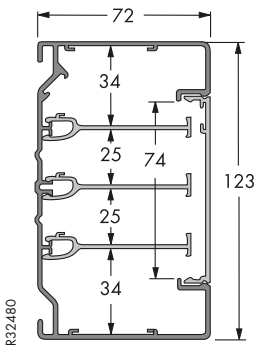

INKA-123-4/72

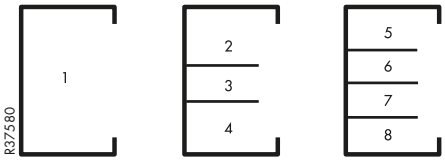

Fack nr.	Max Ø mm	Tvärsnitt area mm²	Kabelkapacitet mm² 40 %	50 %	60 %
Utan dosor					
1	60	6857	2743	3429	4114
2	40	1801	720	901	1081
3	30	1197	479	599	718
4	35	1734	694	867	1040
5	30	1865	746	933	1119
6	20	1199	480	600	719
7	20	1199	480	600	719
8	30	2089	836	1045	1253
Med dosa MIB-A1					
1	25	4597	1839	2299	2758
2	25	1405	562	703	843
3	15	495	198	248	297
4	20	1349	540	675	809
5	25	1634	654	817	980
6	15	476	190	238	286
7	15	476	190	238	286
8	20	1641	656	821	985
Med dosa CYB					
1	25	4706	1882	2353	2824
2	25	1403	561	702	842
3	15	576	230	288	346
4	25	1375	550	688	825
5	20	1597	639	799	958
6	15	522	209	261	313
7	15	522	209	261	313
8	20	1669	668	835	1001

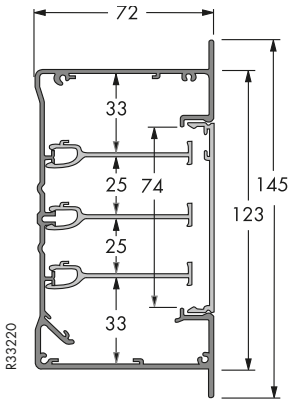

Kabelkapacitet, typ INKA (forts)

INKA-161-2/72

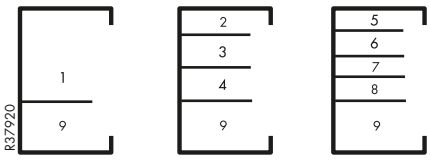

Fack nr.	Max Ø mm	Tvärsnitt area mm²	Kabelkapacitet mm² 40 %	50 %	60 %
Utan dosor					
1	60	6101	2440	3051	3661
2	35	167	67	84	100
3	30	1197	479	599	718
4	25	1253	501	627	752
5	30	1925	770	963	1155
6	20	1199	480	600	719
7	20	1199	480	600	719
8	25	1273	509	637	764
9	30	2740	1096	1370	1644
Med dosa MIB-A1					
1	20	3869	1548	1935	2321
2	20	1343	537	672	806
3	15	495	198	248	297
4	20	878	357	439	527
5	20	1591	636	796	955
6	15	476	190	238	286
7	15	476	190	238	286
8	20	940	376	470	564
Med dosa CYB					
1	20	3914	1566	1957	2348
2	20	1366	546	683	820
3	15	576	230	288	346
4	20	1007	403	504	604
5	20	1651	660	826	991
6	15	522	209	261	313
7	15	522	209	261	313
8	20	1001	400	501	601

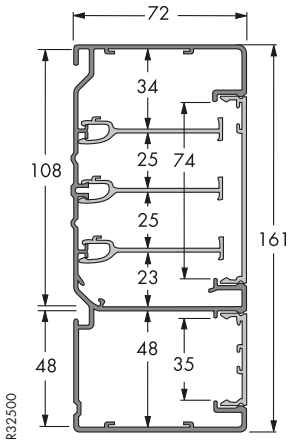

INKA-161-2F/72

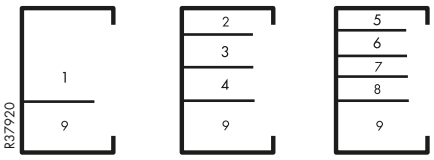

Fack nr.	Max Ø mm	Tvärsnitt area mm²	Kabelkapacitet mm² 40 %	50 %	60 %
Utan dosor					
1	60	6069	2428	3035	3641
2	40	1687	675	844	1012
3	30	1197	479	599	718
4	30	1296	518	648	778
5	30	1728	691	864	1037
6	20	1199	480	600	719
7	20	1199	480	600	719
8	25	1438	575	719	863
9	30	2706	1082	1353	1624
Med dosa MIB-A1					
1	20	3089	1236	1545	1853
2	25	1285	514	643	771
3	15	495	198	248	297
4	20	911	364	456	547
5	25	1495	598	748	897
6	15	476	190	238	286
7	15	476	190	238	286
8	20	984	394	492	590
Med dosa CYB					
1	20	3919	1568	1960	2351
2	20	1292	517	646	775
3	15	576	230	288	346
4	20	916	366	458	550
5	20	1470	588	735	882
6	15	522	209	261	313
7	15	522	209	261	313
8	20	1017	407	509	610

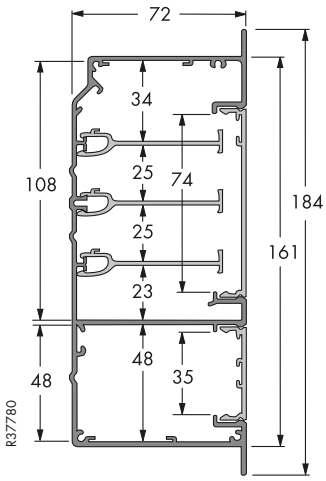

Kabelkapacitet, typ INKA (forts)

INKA-217-2/72

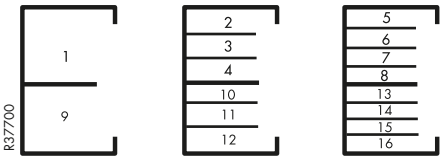

Fack nr.	Max Ø mm	Tvärsnitt area mm²	Kabelkapacitet mm² 40 %	50 %	60 %
Utan dosor					
1	60	5962	2385	2981	3577
2	35	1685	674	843	1011
3	30	1197	479	599	718
4	25	1170	468	585	702
5	30	1905	762	953	1143
6-7	20	1199	480	600	719
8	20	1130	452	565	678
9	60	6010	2404	3005	3606
10	25	1131	452	566	679
11	30	1197	479	599	718
12	30	1766	706	883	1060
13	15	1082	433	541	649
14-15	20	1199	480	600	719
16	25	1985	794	993	1191
Med dosa MIB-A1					
1	20	3730	1492	1865	2238
2	20	1326	530	663	796
3	15	495	198	248	297
4	20	794	318	397	476
5	20	1653	661	827	992
6-7	15	476	190	238	286
8	20	797	319	399	478
9	20	3779	1512	1890	2267
10	15	785	314	393	471
11	15	495	198	248	297
12	20	1383	553	692	830
13	15	758	303	379	455
14-15	15	476	190	238	286
16	25	1651	660	826	991
Med dosa CYB					
1	20	3980	1592	1990	2388
2	20	1353	541	677	812
3	15	495	198	248	297
4	20	819	328	410	491
5	20	1614	646	807	968
6-7	15	476	190	238	286
8	20	843	337	422	506
9	20	4014	1606	2007	2408
10	15	812	325	406	487
11	15	495	198	248	297
12	25	1409	564	705	845
13	15	807	323	404	484
14-15	15	476	190	238	286
16	25	1699	680	850	1019

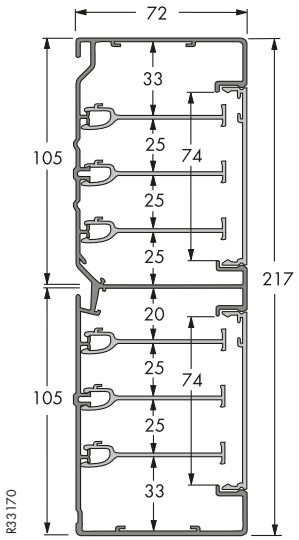

Montering

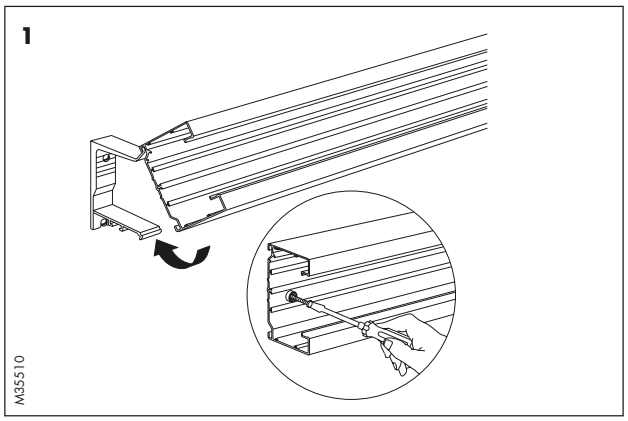

Väggmontering
Aluminiumkanalen snäpps fast i väggkonsoler. Vid montering på ojämna väggar kan mellanlägg användas.

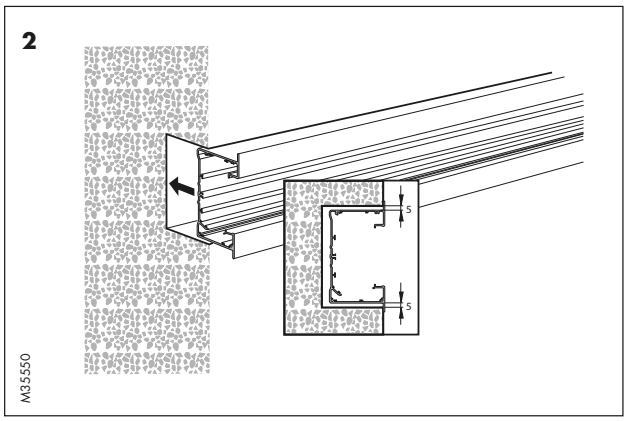

Infällda kanaler
INKA-123-4 och INKA-161-2F kräver ett avstånd på 5 och 10 mm upptill respektive nedtill i ursparningen.

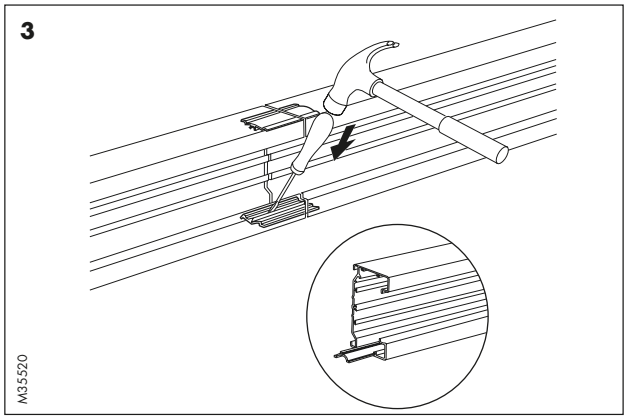

Skarvstycken
Kanallängderna skarvas med hjälp av invändiga skarvstycken.

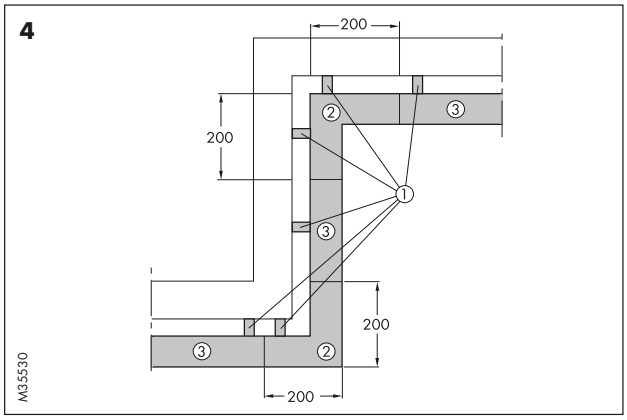

Montering i hörn
Föreskriven montering av konsol/kanal
(1) Konsol
(2) Innerhörn/ytterhörn
(3) Kanal

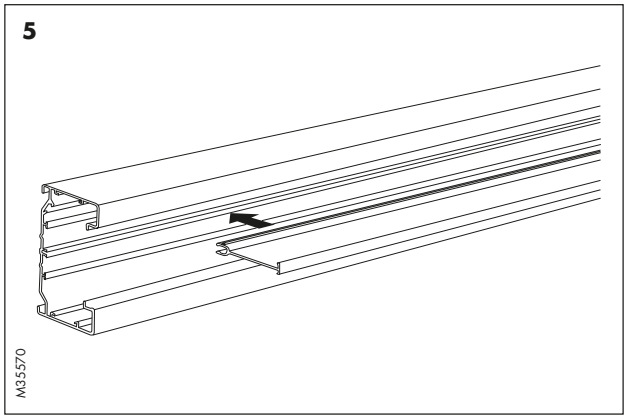

Kabelhyllor
Kanalen kan delas in i fack med hjälp av kabelhyllor som snäpps på plats.

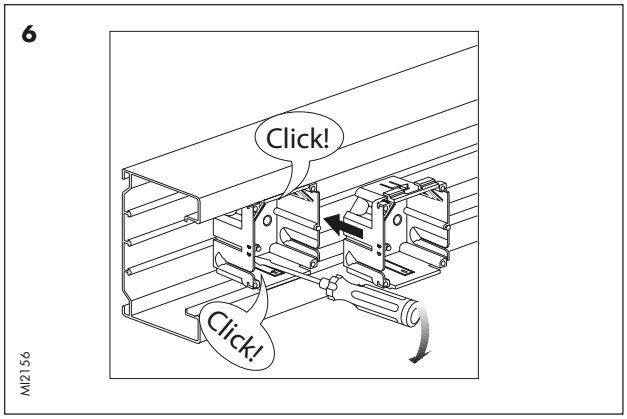

Montering av apparater
Apparaterna snäpps in i kanalens frontöppning.

Teknisk information

INKA

Montering

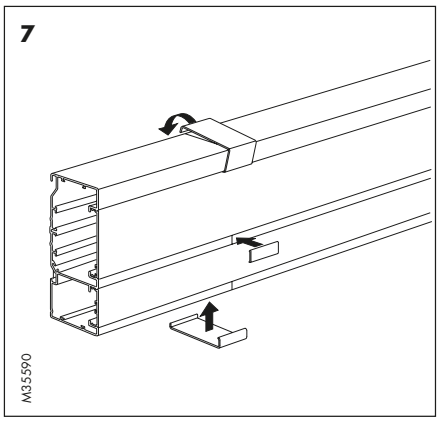

Utjämningsstycke
Döljer skarvar.

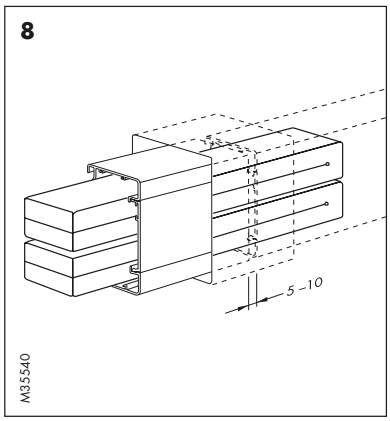

Ljudtätningsstavar
Används när kanalen går genom väggar. Kanalen monteras delad i väggen med 5 till 30 mm avstånd.

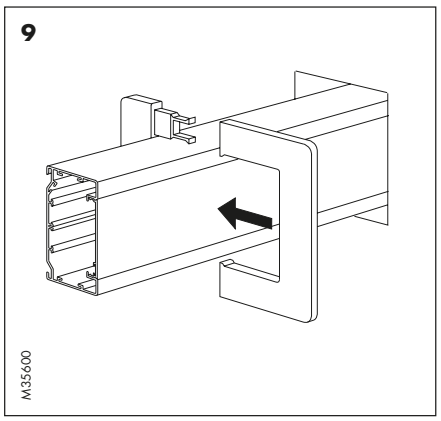

Ram typ R2
Ramar snäpps på plats.

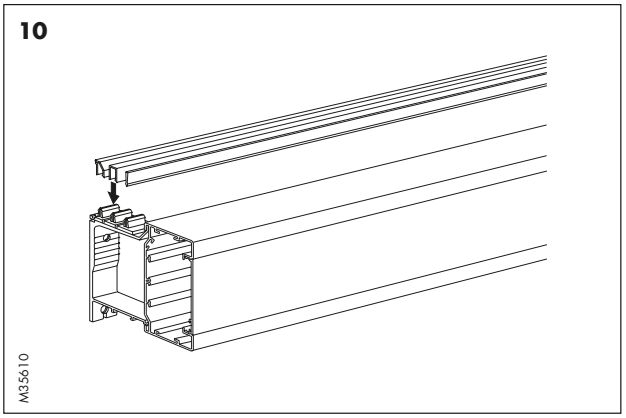

Ventilationsgaller med snäppkonsoler
Ventilationsgallren TTA-G3, och -G10 kan kombineras. De monteras (snäpps) på gallerhållaren som fästs på väggkonsolen.

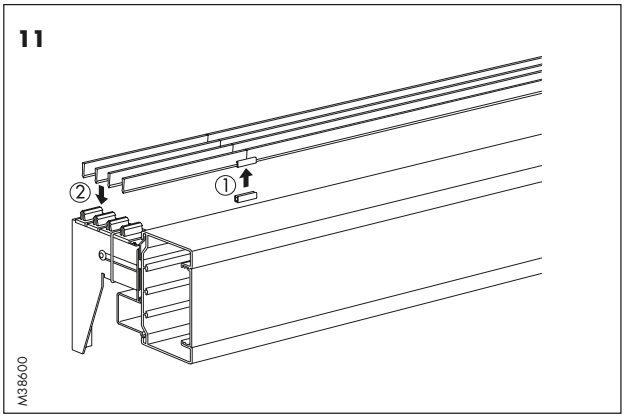

Ställbara konsoler
Montering på ställbar konsol: Ventilationsgallren TTA-G3 monteras på konsolerna och fästes i gallerhållarna. Gallren TTA-G3 kan kombineras med gallren TTA-G10.

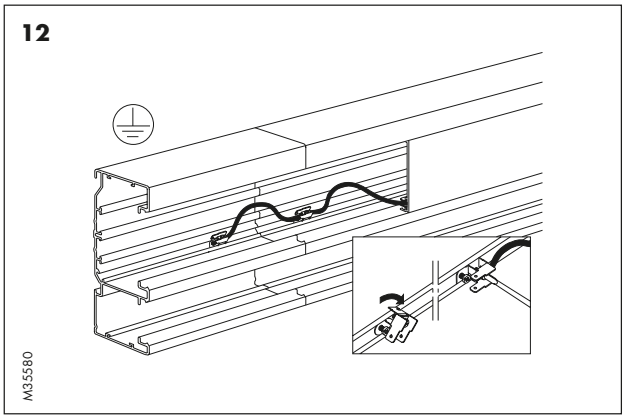

Jordning
Jordning av aluminiumkanaler (INKA).

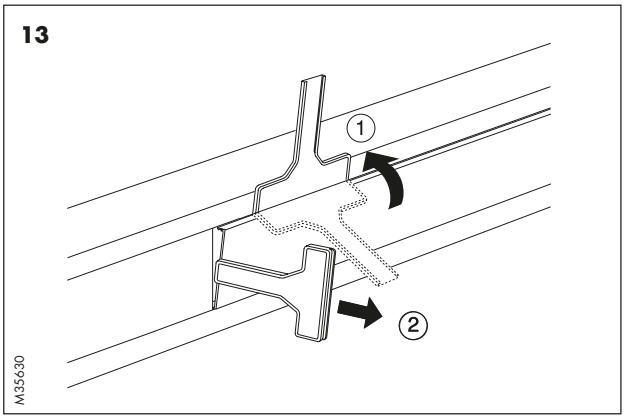

Demontering
Figuren visar hur man öppnar kanalen med frontöppnare utan att skada kanalen.

Teknisk information

DFK

Kabelkapacitet, typ DFK

DFK-130

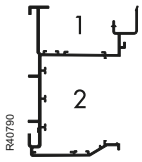

Fack nr	Tvärsnitt mm²	Max Ø kabel, mm	Tvärsnitt (mm²) reducerat till kabelkapacitet % 40%	50%	60%
1	2030	33	812	1015	1218
2	6065	50	2426	3032	3639

Sobria

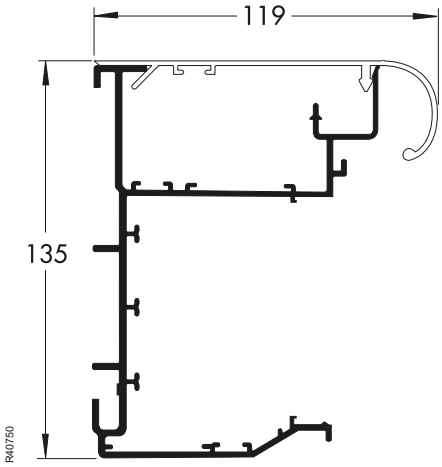

Gracila

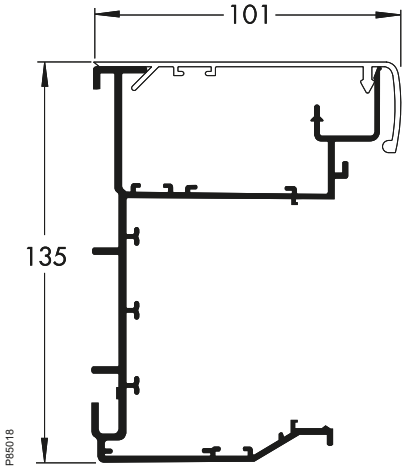

Konsolmontering

DFK-kanaler kan monteras på ställbara konsoler typ TTA-KVS (snäppfäste).

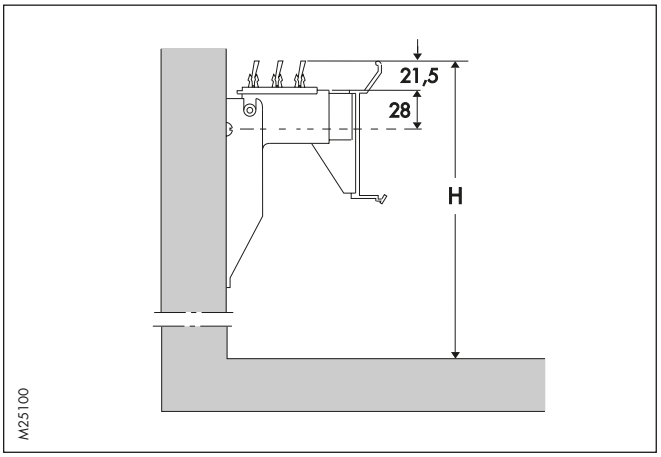

Bestäm höjden
Utgå från den högsta fönsterbänken i rummet.
Kanalens höjd över golvet är H = HS + 49,5 mm, där HS är den höjd hålen skall borras på.
Mät höjden för konsolerna och markera en linje med kritlinan.
OBS: Höjden på formprofil P90 inklusive avslutande yta måste läggas till.

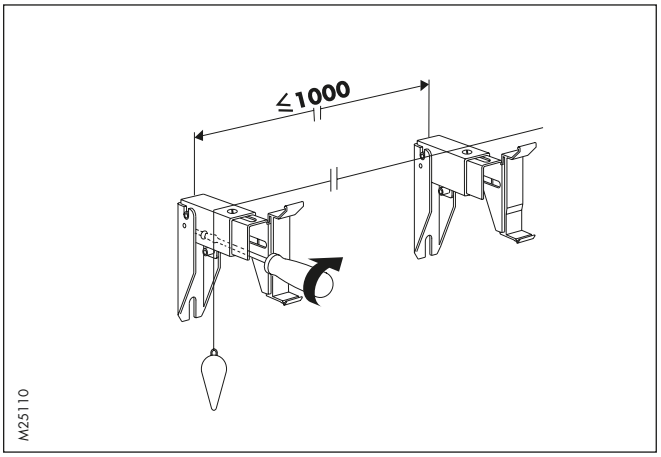

Placera ut konsolerna
Montera konsolerna utefter kritlinan och se till att de sitter vågrätt. Framkanterna bör inte avvika mer än 3 mm längs hela kanallängden.
Montera konsolerna med högst 1000 mm mellanrum.

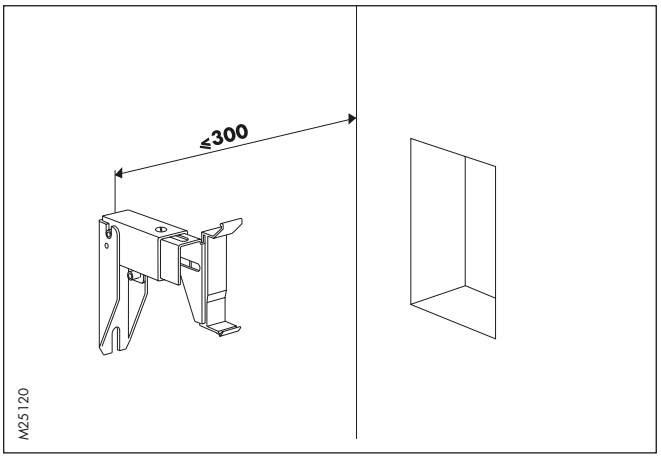

Väggenomföringar
Där kanalunderdelen går igenom en vägg bör avståndet mellan vägg och konsol inte vara mer än 300 mm.

Direkt väggmontage

DFK-kanalen monteras direkt på vägg med montagebricka DFK-MB. OBS: Lutningen får inte överstiga 3 mm över hela kanallängden, om monteringen av formprofil P90 skall gå problemfritt.

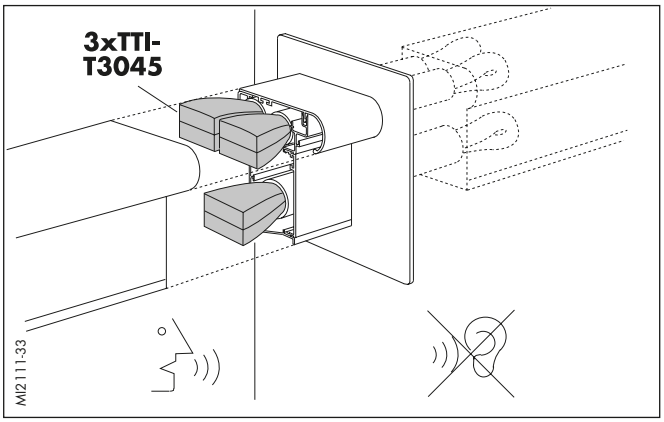

Ljudisolering
Använd tätningsstavar för att dämpa ljudläckage mellan rummen. Täta utrymmet mellan kanalen och hålkanterna i väggen med mineralull eller motsvarande material. För installation genom vägg utan rör används tre ljudtätningsstavar typ TTI-T5070. För installation genom vägg med rör används tre ljudtätningsstavar typ TTI-T3045.

Montering av elkablar och uttag

Starkströmsinstallationer i kabelkanalerna ska alltid uppfylla IEC 364, HD 384 eller tillämpliga lokala föreskrifter. Isoleringen får inte skadas under installation eller bruk, eller skadas på grund av otillräckligt krypavstånd. Skyddsjordning ska finnas där så krävs eller tillåts. Skyddsklassningen ska vara minst IP 20 om det finns risk för oavsiktlig kontakt.

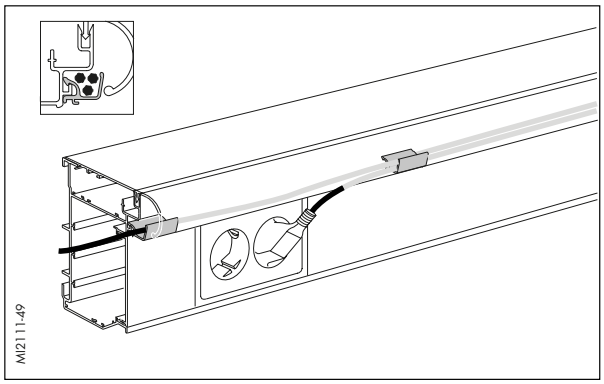

DFK-SC
Till aluminiumkanaler används DFK-SC för att dölja överskottskablar. DFK-SC snäpps först i över spåret i formprofilen och svängs sedan upp för att gå i läge.

Gemensamma tillbehör

Installationskanaler INKA, TEK, DFK

Konsoler och tillbehör

P139316

P139317

P61394

Fast konsol med gallerhållare

För montering av kanal på olika avstånd från vägg. OBS! TTA-KV 15 och 35 är utan gallerhållare. Ventilationsgaller G10 kan monteras på konsolens gallerhållare.

Beskrivning	Färg	Material	Mått A/B/C mm	Art.nr	E-nummer
TTA-KV15	Obeh	Al	113/23/28	5583010	11 635 05
TTA-KV35	Obeh	Al	130/43/28	5583014	11 635 10
TTA-KV35-1 Konsol fast m g-hållare	Obeh	Al	130/43/28	5583016	11 635 15
TTA-KV56-2 Konsol fast m g-hållare	Obeh	Al	130/64/28	5583018	11 635 20
TTA-KV79-3 Konsol fast m g-hållare	Obeh	Al	130/86/28	5583020	11 635 25
TTA-KV101-4 Konsol fast m g-hållare	Obeh	Al	132/109/28	5583022	11 635 30
TTA-KV123-5 Konsol fast m g-hållare	Obeh	Al	132/131/28	5583024	11 635 35
TTA-KV146-6 Konsol fast m g-hållare	Obeh	Al	130/153/28	5583026	11 635 40

Fast konsol med lös gallerhållare

Med slät ovansida för montering av kanal på olika avstånd från vägg. Levereras med lös gallerhållare TTA-GH1 för galler G3 eller G10.

P61393

TTA-KV35 Konsol fast m lös g-hållare	Obeh	Al	132/43/28	5583034	11 635 50
TTA-KV56 Konsol fast m lös g-hållare	Obeh	Al	132/64/28	5583036	11 635 52
TTA-KV79 Konsol fast m lös g-hållare	Obeh	Al	132/86/28	5583038	11 635 54
TTA-KV101 Konsol fast m lös g-hållare	Obeh	Al	132/109/28	5583040	11 635 56
TTA-KV123 Konsol fast m lös g-hållare	Obeh	Al	132/131/28	5583042	11 635 58
TTA-KV146 Konsol fast m lös g-hållare	Obeh	Al	132/153/28	5583044	11 635 60

Ställbar konsol med lös gallerhållare

För montering av kanal på justerbart avstånd från vägg. Levereras med lös gallerhållare för montering av galler G3 eller G10.

P111360

TTA-KVS60A Konsol ställb m lös g-håll	Obeh	Stål	77/-/28 (45)	5583608	11 635 80

Justerbar konsol

För montering av kanal på justerbart avstånd från vägg. Lös gallerhållare (E11 637 17, TTA-GH1) används för montering av ventilationsgaller, beställs separat. Passar till kanaler typ TEK, INKA, DFK och OL.

P61880

TTA-TN50 Konsol justerbar	Obeh	Stål	121/67/50	5583570	11 635 90
TTA-TN70 Konsol justerbar	Obeh	Stål	121/67/70	5583572	11 635 92
TTA-TN110 Konsol justerbar	Obeh	Stål	121/67/110	5583574	11 635 94
TTA-TN160 Konsol justerbar	Obeh	Stål	121/67/160	5583576	11 635 96

Monteringsbricka

Används för montering av installationskanaler dikt vägg. Passar endast INKA och TEK storlekar 123 och uppåt. Kanalen hängs på monteringsbrickan och skruvas sedan fast mot väggen.

P61520

TTI-MB Monteringsbricka	Svart	PA	19/5/15	5590180	11 636 08

Mellanlägg

Används mellan konsol/vägg eller kanal/vägg för att justera ojämnheter i väggen.

P61516

TTA-KM3 Mellanlägg	Grå	PP	114/3/38	5583408	11 636 03
TTA-KM5 Mellanlägg	Grå	PP	114/5/38	5583410	11 636 05

Gemensamma tillbehör

Installationskanaler INKA, TEK, DFK

Ventilationsgaller och tillbehör

	Beskrivning	Färg	Material	Mått A/B/C mm	Art.nr	E-nummer
	Ventilationsgaller					
	Används i kombination med väggkonsol för kanal.					
P61940	TTA-G3 Ventilationsgaller	Anod	Al	20/3/2500	5590480	11 637 07
	TTA-G3 Ventilationsgaller	Vit RAL 9016	Al	20/3/2500	5590481	11 637 08
	TTA-G3 Ventilationsgaller	Vit RAL 9010	Al	20/3/2500	5590482	11 637 03
P61406	TTA-G10 Ventilationsgaller	Anod	Al	20/10/2500	5590430	11 637 00
	TTA-G10 Ventilationsgaller	Vit RAL 9016	Al	20/10/2500	5590431	11 637 04
	TTA-G10 Ventilationsgaller	Vit RAL 9010	Al	20/10/2500	5590424	11 637 02
	Gallerskarv					
	Används i kombination med väggkonsol för kanal.					
P61938 P61751	TTA-GS3 Gallerskarv	Natur	Al	-/3/30	5590486	11 637 12
	TTA-GS10 Gallerskarv	Natur	Al	-/-/100	5590440	11 637 10
	Gallerhållare					
	Används för att fästa ventilationsgaller G3 eller G10 på justerbara kosoler TTA-TN. Levereras med fästbygel mot konsol. Konsolen ingår ej					
P111360	TTA-GH1 Gallerhållare	Grå	Stål, PC/ABS	15/120/34	5590456	11 637 17

Gemensamma tillbehör

Installationskanaler INKA, TEK, DFK

Dosor och tillbehör

Beskrivning	Färg	Material	Mått A/B/C mm	Art.nr	E-nummer

Enkel dosa

P61512

Dosa för standardapparater med skruvavstånd c/c 60 mm. Dosan snäpps in i frontöppningen på Thorsman installationskanaler med F80-front. För att få extra kopplingsutrymme kan kopplingsdosa MIB-J monteras vid sidan om dosan.

MIB-A1 Apparatdosa enkel	Vit	PC/ABS	79/45/71	5586150	11 636 46

Dubbel dosa

P61511

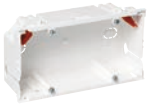

Dosa för två standardapparater med skruvavstånd c/c 60 mm. Avstånd mellan skruvarna är 71 mm. Dosan snäpps in i F80-frontöppning. För att få extra kopplingsutrymme kan kopplingsdosa MIB-J monteras vid sidan om dosan.

MIB-A2 Apparatdosa dubbel	Vit	PC/ABS	79/45/142	5586155	11 636 47

Kopplingsdosa

P61522

Kopplingsdosan monteras alltid tillsammans med MIB-A1 eller MIB-A2 i frontöppningen på Thorsman installationskanaler med F80-front. Dosan levereras med lock, vilket gör att fronten kan monteras över dosan.

MIB-J Kopplingsdosa	Vit	PC/ABS	71/40/93	5586160	11 636 48

Ram för CEE-uttag

P61426

Ram för att montera 16A CEE-don med c/c avstånd av 60 mm i MIB-A1-dosan. Ramen har märkfönster och levereras med fyra skruvar.

MIB-FA1 Ram för CEE-uttag	Vit	PC/ABS	84/84/23	5586211	11 636 49

Frontöppnarverktyg Thorsman F80

P150084

Används för att enkelt öppna 80-fronter, kan även användas för att öppna det övre locket på DFK-kanalerna.

Frontöppnare F80	Vit	PC/ABS	-	5900900	11 591 73

Monteringsdosa CYB-S,-D

P139326

Enkel och dubbel dosa för montering i F80 frontöppning. Dosorna kan förses med skruvtorn för montering av skruvfastsatta c/c 60-apparater. Dosornas djup är 40 mm. Skruvtorn CYB-P3 köps separat, 2 st åtgår per dosa.

CYB-S40 Monteringsdosa enkel	Vit	PC/ABS	79/44/84	5961030	11 636 53
CYB-D40 Monteringsdosa dubbel	Vit	PC/ABS	79/44/142	5961035	11 636 54

Blindlock CYB-PL till monteringsdosor

P64417

Blindlock för snäppfastsättning i monteringsdosor. Består av adapter och frontplatta. Finns till enkel- och dubbeldosorna.

CYB-PL enkellock till S40	Vit	PC/ABS	84/12/84	5961550	11 636 55
CYB-PL dubbellock till D40	Vit	PC/ABS	84/12/142	5961555	11 636 56

Skruvtorn CYB-P3 till monteringsdosor

P64403

Skruvtorn som snäpps fast i S40- och D40-dosorna vid montering av standardapparater.

CYB-P3 Skruvtorn	Vit	PC/ABS	10/11/42	5961506	11 636 50

Gemensamma tillbehör

Installationskanaler INKA, TEK, DFK

Övriga tillbehör

Beskrivning	Färg	Material	Mått A/B/C mm	Art.nr	E-nummer
Ljudtätningsstav					
För ljudtätning vid väggenomgång av kanal. Levereras i sats om 4 st för maximalt 4-fack.					
TTI-T3045 Tätningsstav	Svart	Skumplast	30/350/45	5590410	11 637 60
TTI-T5070 Tätningsstav	Svart	Skumplast	50/350/70	5590414	11 637 61
Kragbricka					
Används som kantskydd för skruvskalle inne i kanal för att skydda kabel. SEMKO-krav vid montering av TEK dikt vägg.					
TTI-KB Kragbricka	Svart	PE	Ø12,5	5590520	11 637 55
Frontbygel Stål					
Monteras i kanalunderdelen för att hålla kablarna på plats. Rekommenderat antal: tre byglar per kanallängd. B80 används för 80 mm front, B40 för 40 mm front. Frontbygel TTS-B80 är för plåtkanal.					
FCA-B80 Frontbygel	-	Stål	85/10/-	5580900	11 611 60
Jordningsbleck					
Används för att jorda aluminiumkanaler med tillbehör. Vrids på plats i jordspåret. Avsedd för max 4 mm² area.					
TTI-JB Jordningsbleck	-	Stål	-	5590500	11 636 70
Jordningskabel					
Jordningskabel med kabelarea 4 mm², längd = 300mm. Används tillsammans med jordningsbleck TTI-JB2, E-nummer 11 636 72. Jordningskabeln har monterat flatstifthylsa respektive flatstiftshylsa med hane i ändarna.					
TTI-JKE300 Jordningskabel	Grön/gul	Koppar	L=300	5590513	11 636 75
Väggpluggar					
Väggplugg på platta för användning i betong, sten, lättbetong, lättklinker, håltegel, fulltegel och gips. Antal/förp: 100 st.					
TP 2	Röd	HD PE	Ø5,5x35	1003003	15 070 31
TP 2B	Brun	HD PE	Ø8x40	1005008	15 070 36
TP 3	Blå	HD PE	Ø10x45	IMT48000	15 070 42
Spikpluggar					
Spikplugg inklusive spik. Passar för användning i betong, sten, lättbetong, lättklinker, håltegel, fulltegel och gips. Antal/förp: 100 st.					
TPS-6/5x35	Genomskinlig	PA	Borr Ø6	1150002	15 075 06
TPS-6/20x50	Genomskinlig	PA	Borr Ø6	1150051	15 075 08

P61537

P61937

L30880

P61897

P93575

P1339

P89051

Gemensamma tillbehör

Installationskanaler INKA, TEK, DFK

Fästmateriel

	Beskrivning	Färg	Material	Mått A/B/C mm	Art.nr	E-nummer
	Installationsskruvar					
	Skruv med stort tunt huvud och inbyggd bricka. Phillips krysspår. Dubbelgängad. Helt gängad. Ger mycket bra tryck vid montering av plastkanaler. Antal/förp: 100 st.					
P89052	**TSC-4,2 x 25**	-	Härdat stål, galvaniserat	Ø4,2x25	3782020	15 460 02
	TSC-4,2 x 31	-	Härdat stål, galvaniserat	Ø4,2x31	3782030	15 460 04
	Skruv med upphöjt försänkt huvud, Phillips PH2-spår. Helt gängad. Lämplig för montering direkt i gipsskivor. Antal/förp: 100 st.					
P81315	**TSF-4,8 x 25**	-	Härdat stål, galvaniserat	Ø4,8x25	3782420	15 470 22
	TSF-4,8 x 35	-	Härdat stål, galvaniserat	Ø4,8x35	3782430	15 470 24
	TSF-4,8 x 45	-	Härdat stål, galvaniserat	Ø4,8x45	3782440	15 470 26
	Isolerande kragskruv					
	Skruv med isolerande plastbricka och Phillips PH2-spår. VAss spets, helgängad. Antal/förp: 100 st.					
P99119	**TFT-IS5x32**	-	PP/härdat stål, galvaniserat	Ø5x32	4020210	15 349 09
	Skivfästen					
	Skivfäste med metallhake för hög belastning. Antal/förp: 25 st.					
P80837	**TPP-10xM4S**	-	Zink/stål	Borr Ø10	1200005	15 090 40
	TPP-13xM5S	-	Zink/stål	Borr Ø13	1200401	15 090 44
	Skivfäste inklusive skruv. Formen på THW hindrar den från att rotera. Ingen förborrning behövs, den slås in. Perfekt för porösa och tunna material. Utdragsbelastning 100 N, säkerhetsfaktor 3, skjuvbelastning 100N, säkerhetsfaktor 2,5. Skivtjocklek 6-13 mm, max. tjocklek på fäste 16 mm. Antal/förp: 50 st.					
P91678	**THW 4.2x38**	-	Stål, galvaniserat	-	1260170	15 090 08

Gemensamma tillbehör

Installationskanaler INKA, TEK, DFK

Fästmateriel

Beskrivning	Färg	Material	Mått A/B/C mm	Art.nr	E-nummer
TPH Grepi - plugg med skruv					
Höghållfast väggplugg med specialdesignad skruv med hög korrosivitetsklass (C4 respektive C5M). Lämplig för vanligt pluggmontage. Antal/förp: Ø6/50, Ø8/60: 5 alt. 25 st. Ø10/67: 4 alt. 20 st (115 mm skruv 20 st) Material: .					
Med 55 mm skruv	Grön/svart	PA/TPR	Ø6/50	IMT39087 IMT39088	15 071 49 15 071 57
Med 65 mm skruv	Grön/svart	PA/TPR	Ø8/60	IMT39089 IMT39090	15 071 58 15 071 59
Med 72 mm skruv	Grön/svart	PA/TPR	Ø10/67	IMT39081 IMT39082	15 070 10 15 070 11
Höghållfast väggplugg med specialdesignad syrafast rostfri C5M-skruv. Lämplig för krävande installationer. Antal/förp: 4 alt. 20 st.					
Med 115 mm skruv	Grön/svart	PA/TPR	Ø10/110	IMT39086	15 070 15
Skruvbits					
1/4 hexagon, varierande längder (25, 50 eller 110 mm, se nedan). Anpassade till Thorsman -sortimentet av skruvar med Phillips krysspår. Antal/förp: 2 st.					
PH 2x25	-	Härdat stål	1/4”x25	1772054	16 158 01
PH 2x25 reducerad	-	Härdat stål	1/4”x25	1772052	16 157 99
PH 2x50	-	Härdat stål	1/4”x50	1772056	16 158 04
PH 2x110	-	Härdat stål	1/4”x110	1772058	16 158 20

P140798

P140799

P117749

P117750

P80841
P91679
P89048

Teknisk information

Gemensamma tillbehör

Fasta konsoler

INKA, TEK, DFK

Dimensioner

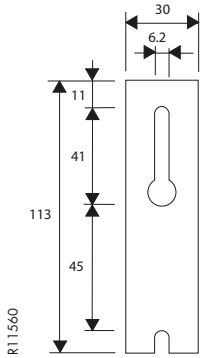

Konsolmått

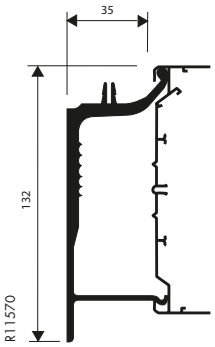

TTA-KV35-1

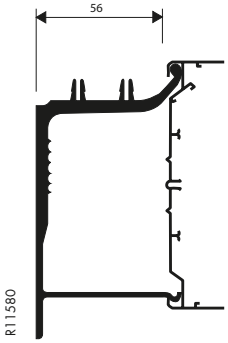

TTA-KV56-2

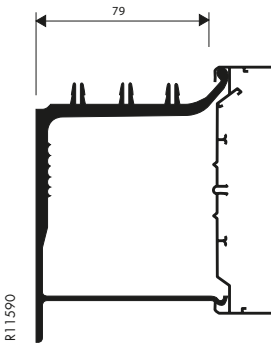

TTA-KV79-3

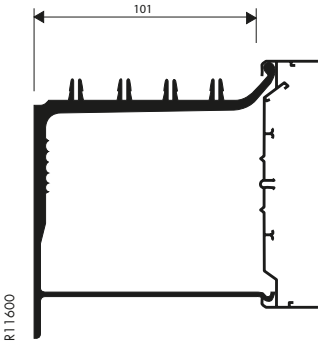

TTA-KV101-4

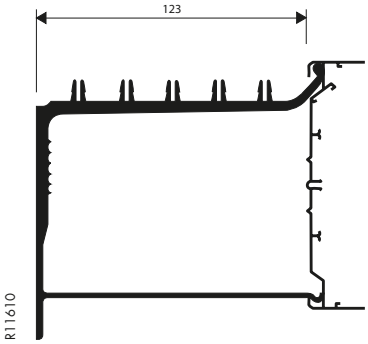

TTA-KV123-5

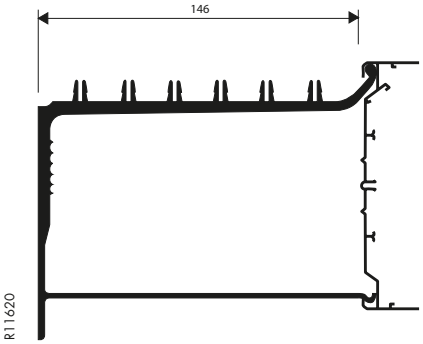

TTA-KV146-6

Konsol med TTA-G10 ventilationsgaller

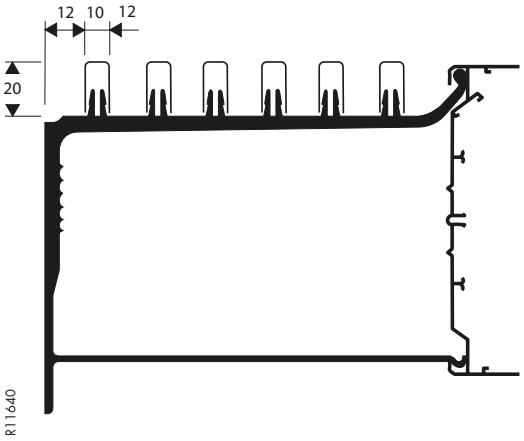

Ventilationsgaller

Konsolerna ska kompletteras med ventilationsgaller G3 eller G10.

TTA-KV	G3 eller G10 Antal galler
35-1	1
56-2	2
79-3	3
101-4	4
123-5	5
146-6	6

Teknisk information

Gemensamma tillbehör

Fasta konsoler

INKA, TEK, DFK

Dimensioner

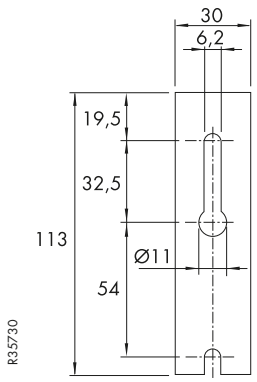

Konsolmått

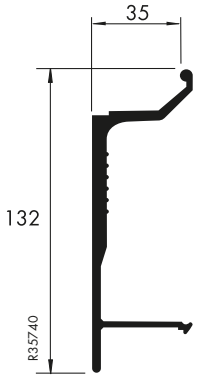

TTA-KV35

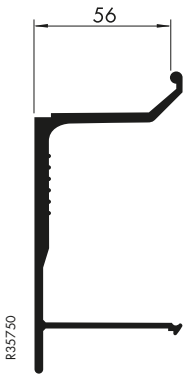

TTA-KV56

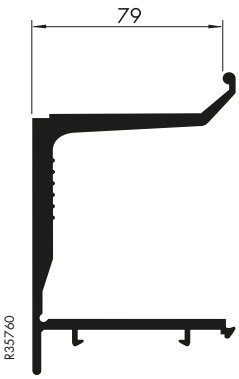

TTA-KV79

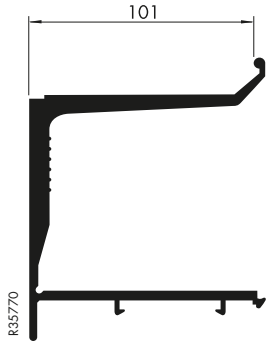

TTA-KV101

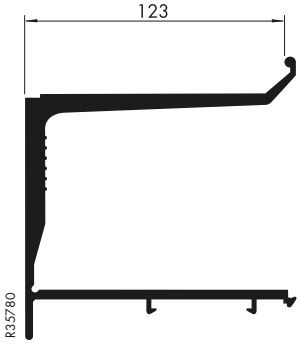

TTA-K123

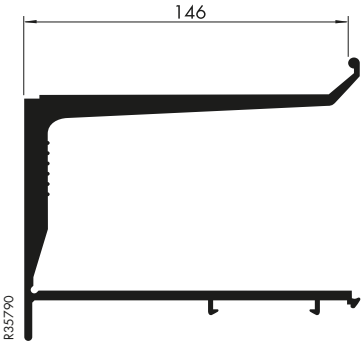

TTA-K146

Färdiga satser

Konsolerna levereras i färdiga satser. Varje sats innehåller konsol, gallerhållare TTA-GH6 och trådbygel.

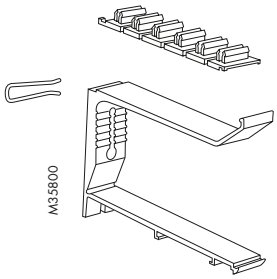

Ventilationsgaller

Konsolerna ska kompletteras med ventilationsgaller G3 eller G10.

TTA-KV	G3 eller G10 Antal galler
35	1
56	2
79	3
101	4
123	5
146	6

Konsol med TTA-G10 ventilationsgaller

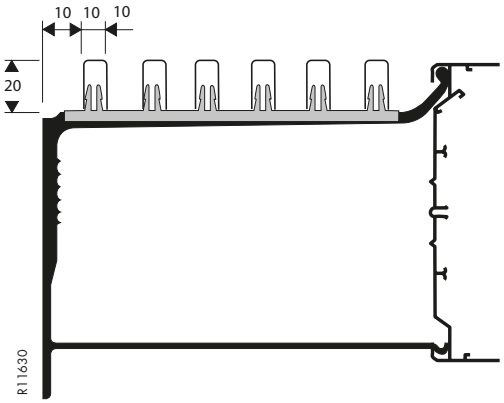

Teknisk information

Gemensamma tillbehör

Ställbara konsoler

INKA, TEK, DFK

Dimensioner

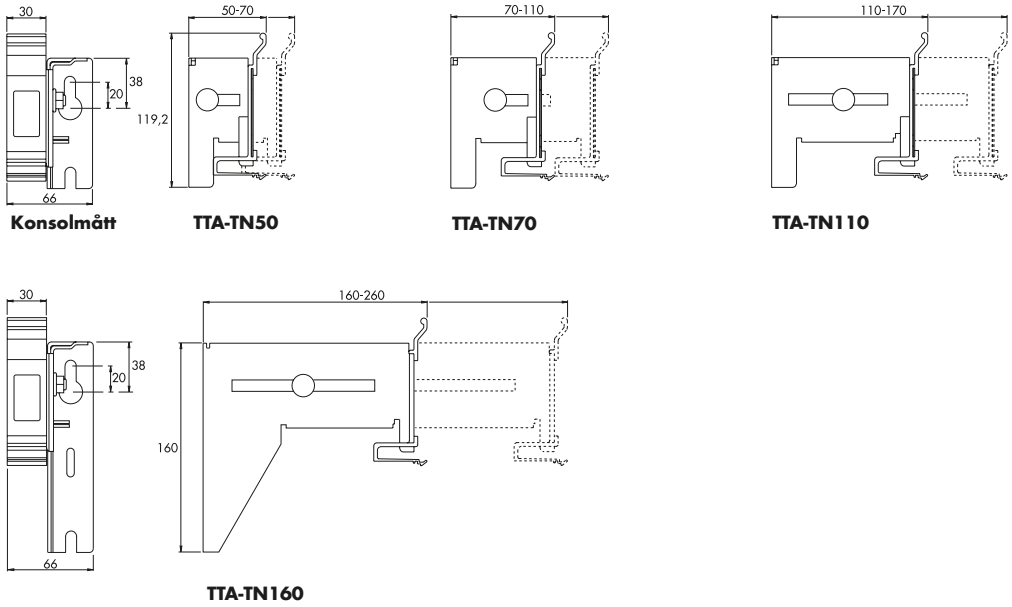

Konsolmått **TTA-TN50** **TTA-TN70** **TTA-TN110** **TTA-TN160**

Konsol med TTA-G10 ventilationsgaller

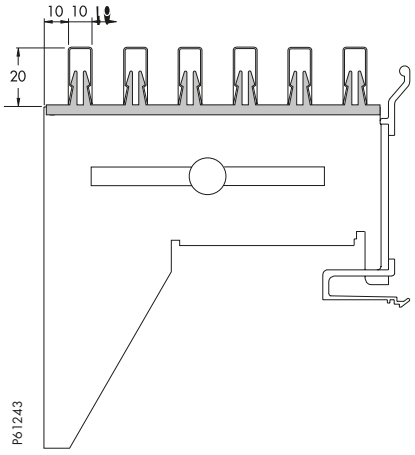

Ventilationsgaller

Konsolerna ska kompletteras med ventilationsgaller G3 eller G10.

TTA-KVS	Avstånd från vägg mm	TTA-G3 eller -G10 antal galler min-max
50	50–70	2–3
70	70–110	3–4
110	110–170	5–8
160	160–260	7–12

TTA-KVS60A

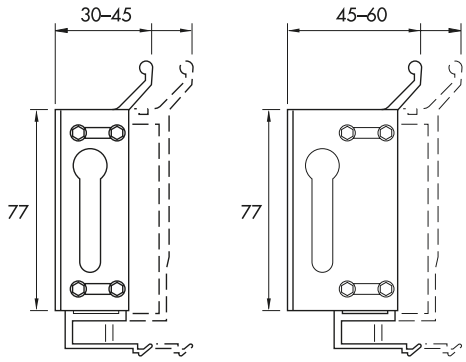

Ventilationsgaller

Konsolerna ska kompletteras med ventilationsgaller G3 eller G10.

TTA-KVS	Avstånd från vägg mm	TTA-G3 eller -G10 antal galler min-max
60A	30–45/45–60	1–1/1–2

Uttagssystem CYB

Gör installatörens arbete enklare

- Välj om du ska starta med ett 2-vägs eller 3-vägs uttag
- ”Jacka på” så många 2-vägs slavuttag som behövs
- Du behöver ingen kabelanslutning, inga verktyg, slipper bryta strömmen och spar massor av tid
- Slavuttaget finns även i 45-pack och heter E 11 669 62

11 669 70 + 11 669 60 + 11 669 60

2-vägs Masteruttaget 11 669 70 klarar endast 3-ledarsystem.
Slavar byggs åt ett håll.

11 669 60 + 11 669 50 + 11 669 60

3-vägs Masteruttaget 11 669 50 klarar både 3 och 5-ledarsystem. Slavar byggs åt båda hållen.

Uttagssystem

För Uttagsbärare med frontöppning F80

CYB Click in, snabbkopplingsuttag för starkström

CYB-PS snabbkopplingsuttag för starkström är ett helt nytt sätt att installera starkströmsuttag i våra installationskanaler. Snabbkopplingsuttaget minskar monteringstiden jämfört med traditionella CYB-uttag. Monteringen sker helt utan verktyg! Snabbkopplingssystemet består av ett 3-vägs masteruttag, 2-vägs slavuttag, adaptrar samt jordanslutning.

2-vägsuttaget kan användas som slavuttag tillsammans med 3-vägs masteruttaget eller som enskilt uttag med adapter eller plint CYB-AD.
3-vägs masteruttaget är ett optimalt val vad gäller anslutning, hantering av inkommande/utgående ledningar upp till 5x2,5 mm² och jordning, medan 2-vägs slavuttaget tillsammans med CYB-AD är ett enklare alternativ med max 3x2,5 mm².
I CYB-AD ingår anslutningsplintar, push-in eller skruvanslutning med skyddskåpa och integrerat märkfönster.
I systemet finns även en adapter för Wieland GST-18 som monteras på ett slavuttag och på så vis kan man använda färdiga sladdställ för snabbkoppling.
Jordanslutning CYB-ET, med enkel fastsättning, medger jordanslutning av kanalunderdel eller front. När master- eller slavuttaget är på plats jackar du bara på flera slavuttag efter behov.
I systemet finns även ett blindlock som vid framtida demontering ger utrymme för installation av slavuttag.
3-vägsuttaget finns också med monterade anslutningskablar, 2x0,3 meter med snabbkopplingsdon (hane/hona) för Wieland.
2-vägsuttag finns även som komplett produkt med anslutningskablage, 2x1,4 meter med Wieland snabbkopplingsdon (hane/hona) samt jordningskabel CYB-ET.
Alla produkter är i halogenfritt material.

Masteruttag CYB-PS 3-vägs

P4881

P72837

Masteruttag CYB-PS 3-vägs för montering utan dosa i F80 frontöppning. Inkoppling på push-in plint 5x2,5 mm² + skruv för skärm. Uttaget har dragavlastningar för kablar från 6 till 14 mm diameter. Kan kompletteras med 2-vägs slavuttag.

Beskrivning	Färg	Material	Mått A/B/C mm	Art.nr	E-nummer
CYB-PS Masteruttag 3-v	Vit	PC/ABS	84/50/142	5940110	11 669 50
CYB-PS Masteruttag 3-v	Alu-met	PC/ABS	84/50/142	5940113	11 669 51
CYB-PS Masteruttag 3-v Data	Vit	PC/ABS	84/50/142	5940150	11 669 54
CYB-PS Masteruttag 3-v Data	Alu-met	PC/ABS	84/50/142	5940153	11 669 55
CYB-PS Masteruttag 3-v grön LED	Vit	PC/ABS	84/50/142	5940250	11 669 63
CYB-PS Masteruttag 3-v grön LED	Alu-met	PC/ABS	84/50/142	5940253	11 669 64
CYB-PS Masteruttag 3-vägs	Grön	PC/ABS	84/50/142	5951677	-
CYB-PS Masteruttag 3-vägs	Röd	PC/ABS	85/50/142	5951679	-

Slavuttag CYB-PS, 2-vägs

P4880

Slavuttag CYB 2-vägs för montering i F80 frontöppning. Uttaget monteras utan dosa och jackas fast på CYB 3-vägs masteruttag. Kan även monteras tillsammans med ett 2-vägsuttag som har en anslutningsplint eller snabbkopplingsadapter.

CYB-PS Slavuttag 2-v märkt Data	Vit	PC/ABS	84/39/94	5940015	11 669 58
CYB-PS Slavuttag 2-v märkt Data	Alu-met	PC/ABS	84/39/94	5940018	11 669 59
CYB-PS Slavuttag 2-v	Vit	PC/ABS	84/39/94	5940010	11 669 60
CYB-PS Slavuttag 2-v	Alu-met	PC/ABS	84/39/94	5940013	11 669 61

CYB-PS Projektpack 45st

P4880

CYB-PS Slavuttag 2-v förp 45st	Vit	PC/ABS	84/39/94	5940075	11 669 62

Masteruttag CYB-PS, 2-vägs med plint och märkfönster

P111572

Masteruttag 2-vägs med push-in plint och märkfönster. Två dragavlastningar är integrerade på plinten, för anslutningskabel och för vidarekoppling. Uttaget kan lätt kompletteras med ytterligare 2-vägs slavuttag som jackas på anslutet uttag.

CYB-PS Masteruttag 2-v plint/märkfönster	Vit	PC/ABS	84/39/116	5940044	11 669 70
CYB-PS Masteruttag 2-v plint/märkfönster	Alu-met	PC/ABS	84/39/116	5940023	11 669 71

1 x Masteruttag CYB-PS, 4-vägs med plint och märkfönster

P89549

1xMasteruttag, 4-vägs med push-in plint och märkfönster. Två dragavlastningar är integrerade på plinten, för anslutningskabel och för vidarekoppling.

CYB-PS 1xMasteruttag 4-v plint/märkfönster	Vit	PC/ABS	84/39/210	5940040	11 669 78
CYB-PS 1xMasteruttag 4-v plint/märkfönster	Alu-met	PC/ABS	84/39/210	5940043	11 669 79

Uttagssystem

För Uttagsbärare med frontöppning F80

CYB-uttag med snabbkopplingsanslutning

Beskrivning	Färg	Material	Mått A/B/C mm	Art.nr	E-nummer

P63983

Masteruttag CYB-PS, 3-vägs snabbkoppling med anslutningsdon

Masteruttag med monterade snabbkopplingsdon och anslutningsledningar för system Wieland. Ledningarna är 30 cm långa och halogenfria 3x2,5 mm². Masteruttag CYB 3-vägs för montering i Thorsmans installations-kanaler.

CYB-PS 3-v Wieland snabbkpl	Vit	PC/ABS	84/50/142	5940200	11 669 67

P88857

Slavuttag CYB-PS, 2-vägs med Wieland adapter och märkfönster

Slavuttag CYB-PS 2-vägs med adapter för Wieland 3-pol GST-18. Uttaget monteras utan dosa. Levereras med märkfönster. Uttaget kan lätt kompletteras med ytterligare 2-vägs slavuttag som jackas på anslutet uttag.

CYB-PS 2-v Wieland adapter	Vit	PC/ABS	84/39/125	5940025	11 669 72
CYB-PS 2-v Wieland adapter	Alu-met	PC/ABS	84/39/125	5940023	11 669 73

P89550

Slavuttag CYB-PS, 2-vägs snabbkoppling med två anslutningsledningar

Slavuttag CYB-PS 2-vägs. Består av; uttag, märkfönster, kopplade 1,4 meter långa snabbkopplingskablar Gesis GST-18 hane/hona, jordanslutning CYB-ET. Kabel H05VV-F3G1,5 mm² eller H05VV-F3G 2,5 mm². Uttaget kan lätt kompletteras med ytterligare 2-vägs slavuttag som jackas på anslutet uttag.

CYB-PS 2-v kabel H05VV-F3G1,5	Vit	PC/ABS	-	5940030	11 669 74
CYB-PS 2-v kabel H05VV-F3G2,5	Vit	PC/ABS	-	5940035	11 669 76

5940067

NYHET!

Adapter CYB-AD

Adapter för Wieland 3-pol hane GST-18, utan märkfönster. Används tillsammans med slavuttag CYB-PS 2-vägs. OBS: farlig kompatibilitet mellan olika tillverkares installationskopplingssystem förhindras inte automatiskt genom överensstämmelse med IEC 61535.

CYB-AD Adapter Wieland 3p utan märkfönster	Vit	PC/ABS	59/55/34	5940065	11 669 87

Adapter för Wago Winsta 3 pol hane, utan märkfönster. Används tillsammans med slavuttag CYB-PS 2-vägs. OBS: farlig kompatibilitet mellan olika tillverkares installationskopplingssystem förhindras inte automatiskt genom överensstämmelse med IEC 61535.

CYB-AD	Vit	PC/ABS	55/59/34	5940067	11 596 13

P85701

Anslutningsplint CYB-AD med märkfönster

Anslutningsplint push-in med märkfönster. Verktygslös dragavlastning för en inkommande samt en utgående kabel max 3x2,5mm². Används tillsammans med slavuttag CYB-PS 2-vägs.

CYB-AD Push-in-plint	Vit	PC/ABS	41/84/37	5940050	11 669 80
CYB-AD Push-in-plint	Alu-met	PC/ABS	41/84/37	5940053	11 669 81
CYB-AD Skruvplint	Vit	PC/ABS	41/87/37	5940055	11 669 82
CYB-AD Skruvplint	Alu-met	PC/ABS	41/87/37	5940058	11 669 83

P88855

Gavel CYB-ES

Gavel för CYB-PS master- och slavuttag. Snäpps fast på bägge sidorna på uttaget och låser uttaget i front-öppningen.

CYB-ES Gavel	Vit	PC/ABS		5940400	11 669 56
CYB-ES Gavel	Alu-met	PC/ABS		5940403	11 669 57

Uttagssystem

För Uttagsbärare med frontöppning F80

CYB Box Starkströmsuttag och tillbehör

Beskrivning	Färg	Material	Mått A/B/C mm	Art.nr	E-nummer

För montering i Thorsman installationskanaler. Anslutningssatserna består av dosa med dragavlastning och uttag med eller utan etikettfönster.

Anslutningssats CYB-PS 250V 1-vägsuttag

P3797

Anslutningssatsen består av dosa, sockel, adapter, dragavlastningar, täcklock samt etikett och etikettfönster. Uttaget har push-in anslutning och uttagsbrunnen har 90° hålbild. Petskyddat.

CYB-PS 250V 1-v	Vit	PC/ABS	84/46/84	5975000	11 668 57
CYB-PS 250V 1-v	Alu-met	PC/ABS	84/46/84	5975002	11 668 77

Anslutningssats CYB-PE 3xEuro-uttag

P72832

Anslutningssats Euro klass II 250V-uttag. Satsen innehåller uttag med 3 st brunnar för 2,5A Euro stickproppar, dosa med dragavlastning för montering i Thorsman installationskanaler.

CYB-PE 250V 3xEuro-uttag	Vit	PC/ABS	84/54/84	5975500	11 669 20

Uttag CYB-CEE

P68904

CEE-uttag typ Bals inklusive monteringsram. Används tillsammans med dosa typ MIB-A1.

CYB-C380 440V CEE-416-6	Vit	PC/ABS		5960100	11 662 10
CYB-C220 250V CEE-216-6	Vit	PC/ABS		5960110	11 662 11

Apparatdosa MIB-A1, enkel

P61512

Dosa för standardapparater med skruvavstånd c/c 60 mm. Dosan snäpps in i frontöppningen på Thorsman installationskanaler med F80-front. För att få extra kopplingsutrymme kan kopplingsdosa MIB-J monteras vid sidan om dosan.

MIB-A1 Apparatdosa enkel	Vit	PC/ABS	79/45/71	5586150	11 636 46

Apparatdosa MIB-A2, dubbel

P61511

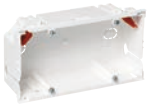

Dosa för två standardapparater med skruvavstånd c/c 60 mm. Avstånd mellan skruvarna är 71 mm. Dosan snäpps in i F80-frontöppning. För att få extra kopplingsutrymme kan kopplingsdosa MIB-J monteras vid sidan om dosan.

MIB-A2 Apparatdosa dubbel	Vit	PC/ABS	79/45/142	5586155	11 636 47

Kopplingsdosa MIB-J

P61522

Kopplingsdosan monteras alltid tillsammans med MIB-A1 eller MIB-A2 i frontöppningen på Thorsman installationskanaler med F80-front. Dosan levereras med lock, vilket gör att fronten kan monteras över dosan.

MIB-J Kopplingsdosa	Vit	PC/ABS	71/40/93	5586160	11 636 48

Ram MIB-FA1 för CEE-uttag

P61426

Ram för att montera 16A CEE-don med c/c avstånd av 60 mm i MIB-A1-dosan. Ramen har märkfönster och levereras med fyra skruvar.

MIB-FA1 Ram för CEE-uttag	Vit	PC/ABS	84/84/23	5586211	11 636 49

Uttagssystem

För Uttagsbärare med frontöppning F80

CYB Tillbehör Starkströmsuttag

Beskrivning	Färg	Material	Mått A/B/C mm	Art.nr	E-nummer
Monteringsdosa CYB-S,-D					
Enkel och dubbel dosa för montering i F80 frontöppning. Dosorna kan förses med skruvtorn för montering av skruvfastsatta c/c 60-apparater. Dosornas djup är 40 mm. Skruvtorn CYB-P3 köps separat, 2 st åtgår per dosa.					
CYB-S40 Monteringsdosa enkel	Vit	PC/ABS	79/44/84	5961030	11 636 53
CYB-D40 Monteringsdosa dubbel	Vit	PC/ABS	79/44/142	5961035	11 636 54
Skruvtorn CYB-P3					
Skruvtorn som snäpps fast i S40- och D40-dosorna vid montering av standardapparater. Beställs styckvis.					
CYB-P3 Skruvtorn	Vit	PC/ABS	10/11/42	5961505	11 636 50
Blindlock CYB-PL till monteringsdosor					
Blindlock för snäppfastsättning i monteringsdosor. Består av adapter och frontplatta. Finns till enkel- och dubbeldosorna.					
CYB-PL enkellock till S40	Vit	PC/ABS	84/12/84	5961550	11 636 55
CYB-PL dubbellock till D40	Vit	PC/ABS	84/12/142	5961555	11 636 56
Blindlock CYB-PL för slavuttag CYB					
Förberedelse för montering av ett slavuttag CYB 2-vägsuttag vid behov. Blindlocket används i kombination med master- eller slavuttag CYB-PS.					
CYB-PL Blindlock för 2-v slavuttag	Vit	PC/ABS	84/28/87	5961559	11 669 52
CYB-PL Blindlock för 2-v slavuttag	Alu-m	PC/ABS	84/28/87	5961558	11 669 53
DIN-kapsling CYB-PN 1-4 moduler för FCA-F80					
DIN-kapsling för montering i frontöppningen på Thorsman installationskanaler. Kapslingen klarar 4 st 18 mm DIN-moduler och har en genomskinlig frontlucka som skydd för utrustningen.					
CYB-PN DIN-kapsling 1-4 mod	Vit	Al	84/86/168	5960251	11 680 08
Jordningskabel CYB-ET snabbanslutning					
Jordningskabel för anslutning mot CYB slavuttag, längd 25 cm. Med flatstift för jordning av kanalunderdel eller front. Passar mot 3-vägs masteruttag och 2-vägs slavuttag CYB-PS.					
CYB-ET Jordningskabel snabbanslutning	Gul/Grön	-	250/41/23	5961502	11 669 90
Etikettfönster CYB-LW2					
Etikettfönster för kraftuttag samt datalock.					
CYB-LW2 Etikettfönster	-	-	12/67/4	5951365	-

P139326

P64403

P64417

P81477

P72833

P83356

P88780
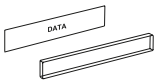

Uttagssystem

För Uttagsbärare med frontöppning F80

CYB Strömställare

Strömställare för montering i Thorsman installationskanaler. Strömställarna kan monteras vertikalt eller horisontellt, snäpps fast direkt i uttagsbärarens frontöppning.

Anslutningssats CYB-PB, strömställare 260V/10A

Anslutningssatsen består av insats, adapter, 2 st dragavlastningar, lock med vippa samt etikett med etikettfönster.

P2193

5980077

Beskrivning	Färg	Material	Mått A/B/C mm	Art.nr	E-nummer
CYB-PB 1-pol	Vit	PC/ABS	84/-/84	5980002	11 668 00
CYB-PB 1-pol tryckknapp	Vit	PC/ABS	84/-/84	5980007	11 668 01
CYB-PB 1-pol röd indikeringslampa	Vit	PC/ABS	84/-/84	5980012	11 668 02
CYB-PB 2-pol	Vit	PC/ABS	84/-/84	5980032	11 668 04
CYB-PB trapp	Vit	PC/ABS	84/-/84	5980052	11 668 05
CYB-PB kors	Vit	PC/ABS	84/-/84	5980062	11 668 07
CYB-PB kron	Vit	PC/ABS	84/-/84	5980072	11 668 08
CYB-PB dubbel tryckknapp	Vit	PC/ABS	84/-/84	5980077	11 668 29
CYB-PB jalusi/1-pol	Vit	PC/ABS	84/-/84	5980082	11 668 09
CYB-PB jalusi	Vit	PC/ABS	84/-/84	5980087	11 668 10
CYB-PB 2-pol	Alu-met	PC/ABS	84/-/84	5980034	11 668 14
CYB-PB trapp	Alu-met	PC/ABS	84/-/84	5980054	11 668 15

Indikeringslampa CYB-GL2

Indikeringslampa för CYB-apparater med indikeringsfönster.

P67390

CYB-GL2 Indikeringslampa 250V strömställare	Vit	PC/ABS	16/25/39	5972105	11 668 53

Överkopplingsplint CYB-PT

Överkopplingsplint för överkoppling i strömställare och enkeluttag.

P64412

CYB-PT Överkopplingsplint push-in 3x2,5 mm²	Vit	PC/ABS	10/10/14	5972200	11 668 55

CYB USB Chargers

Beskrivning	Färg	Mått A/B/C mm	Antal	Art.nr	E-nummer

CYB USB Typ A+A

cyb_usb

USB-laddare kit, inklusive apparatdosa med dragavslastning. Märkfönster med etikett.
Maxström är 2.1 A om en USB-port används, om båda portarna använd samtidigt så delar dom på 2.1 A
Nominell inspänning: 100-240 V AC. USB spänning: 5 V DC
Material: PC/ABS.

CYB USB Typ A+A	Vit Alu	84/84/84	1	INS60520 INS60521	52 002 98 52 002 99

CYB USB Typ A+C

cyb_usb

USB-laddare kit, inklusive apparatdosa med dragavslastning. Märkfönster med etikett.
Maxström är 2.4 A om en USB-port används, om båda portarna använd samtidigt så delar dom på 2.4 A
Nominell inspänning: 100-240 V AC. USB spänning: 5 V DC
Material: PC/ABS.

CYB USB Typ A+C	Vit Alu	84/84/84	1	INS60522 INS60523	52 003 67 52 003 68

CYB USB Typ C

INS60526

USB-laddare kit, inklusive apparatdosa med dragavslastning. Märkfönster med etikett. Maxström 3,25A.
Nominell inspänning: 100-240 V AC. USB spänning: 5-20V DC (endast för laddning med PD/QC)
Material: PC/ABS

CYB USB Typ C	Vit Alu	84/84/84	1	INS60526 INS60527	11 596 15 11 596 16

Uttagssystem

För Uttagsbärare med frontöppning F80

CYB-PR Dimmer

Beskrivning	Färg	Mått A/B/C mm	Antal	Art.nr	E-nummer

CYB-PR Universal LED Vriddimmer

P3799

Universal LED vriddimmer 400 W bakkantstyrd LED 4-200 VA. Framkantsstyrd LED 4-40 VA. Kit inklusive apparatdosa, centrumplatta, dimmerinsats, två dragavlastningar, vred, kåpa med märkfönster och etikett.
Nominell spänning: AC 230 V, 50/60 Hz
Brytförmåga:
LED lampor (Bakkant): 4-200 VA
LED lampor (Framkant): 4-40 VA
Glödljus: 4-400 W
230 V halogen lampor: 4-400 W
Lågvolts halogenlampor med dimbar ferromagnetisk transformator: 4-400 VA
Lågvolts halogenlampor med dimbar elektronisk transformator: 4-400 VA
Noll-ledare: Ej nödvändig
Anslutningsplintar: Skruvplintar max. 2.5 mm2
Skydd: 16 A säkring
Egenskaper:
• Kortslutningsskydd
• Överlastskydd
• Mjukstart
• Överhettningsskydd
• Automatisk lastdetektering
Material: PC/ABS.

CYB-PR Uni LED	Vit	84/54/84	1	INS60530	13 603 80
400 W/VA	Alu		1	INS60531	13 603 81

CYB Teleuttag

Beskrivning	Färg	Material	Mått A/B/C mm	Art.nr	E-nummer

Uttag och anslutningar för kommunikation Anslutningssatser för anslutning till telenät, datanät och fibernät. Telesatserna finns för svenskt riksteleuttag, 6- och 8-poligt modularuttag. Datasatserna kan även monteras på vägg, Fibersatserna finns för olika kontaktdon där de vanligaste är ST och SC.

Anslutningssats CYB-DP

P1929

Anslutningssats för montering i Thorsman installationskanaler, dvs kanaler, stavar och boxar. Satsen innehåller slätt lock, kontaktbricka och kontaktdon RJ11.

CYB-DP Ansl.sats 1xRJ11	Vit	PC/ABS	84/26/84	5970510	51 137 50
CYB-DP Ansl.sats 2xRJ11	Vit	PC/ABS	84/26/84	5970515	51 137 52

Anslutningssats CYB-DP, vinklad

P1928

Anslutningssats för montering i Thorsman installationskanaler, dvs kanaler, stavar och boxar. Satsen innehåller vinklat lock, kontaktbricka ock kontaktdon RJ11.

CYB-DP Ansl.sats vinklad 1xRJ11	Vit	PC/ABS	84/50/84	5970450	51 138 00
CYB-DP Ansl.sats vinklad 2xRJ11	Vit	PC/ABS	84/50/84	5970455	51 138 02

Anslutningssats CYB-DP, riksteleuttag

P4640

Anslutningssatsen består av Svenskt riksteleuttag (GRODA) skruvanslutning. Lock och fästram, för montering i Thorsmans installationssystem med 80 mm front.

CYB-BK7 Ansl.sats Riksteleuttag	Vit	PC/ABS	84/30/84	5970100	57 442 50

Uttagssystem

För Uttagsbärare med frontöppning F80

CYB Datauttag

Anslutningssats CYB-DP, Kat 6

P1928

Anslutningssats färdiga kit för montage i F80 frontöppning. Består av; vinklat lock, kontaktbricka, ram, kontaktdon Actassi Kat 6 skärmat eller oskärmat. Alternativt montage utanpåliggande,i apparatdosa med ram E51 139 45-48. UTP=oskärmad, STP=skärmad.

Beskrivning	Färg	Material	Mått A/B/C mm	Art.nr	E-nummer
CYB-DP 1xActassi Kat 6 UTP A/B	Vit	PC/ABS	84/50/84	5974090	51 138 36
CYB-DP 2xActassi Kat 6 UTP A/B	Vit	PC/ABS	84/50/84	5974095	51 138 37
CYB-DP 1xActassi Kat 6 STP A/B	Vit	PC/ABS	84/50/84	5974100	51 138 38
CYB-DP 2xActassi Kat 6 STP A/B	Vit	PC/ABS	84/50/84	5974105	51 138 39
CYB-DP 2xActassi Kat 6 UTP	Alu-met	PC/ABS	84/50/84	5974098	51 138 45

Anslutningssats CYB-DP, Kat 6A

P1928

Anslutningssats färdiga kit för montage i F80 frontöppning. Består av; vinklat lock, kontaktbricka, ram, kontaktdon Actassi Kat 5e skärmat eller oskärmat. Alternativt montage utanpåliggande, i apparatdosa med ram E51 139 45-48. UTP=oskärmad, STP=skärmad.

CYB-DP kit Vinkat 2xActassi Kat6A STP	Vit			INS60500	51 001 33
CYB-DP kit Vinklat 2xActassi Kat6A STP	Alu-met			INS60501	51 001 44
CYB-DP kit Slätt 2xActassi Kat6A STP	Vit			INS60502	51 001 56
CYB-DP kit Slätt 2xActassi Kat6A STP	Alu-met			INS60503	51 001 57

Uttagssystem

För Uttagsbärare med frontöppning F80

CYB Monteringssatser, tillbehör

Beskrivning	Färg	Material	Mått A/B/C mm	Art.nr	E-nummer

Vinklade och släta datalock för montering i Thorsman installationskanaler eller på vägg. Datalocken förses med monterings-brickor för passande kontaktdon.

Datalock CYB-BK1, för kanalmontage, vinklat

P3712

Snäppfastsatt vinklat datalock med etikett, etikettfönster samt montageram för montering i Thorsmans kanaler och stavar med 80 mm frontöppning. Monteringsbricka för kontakter beställes separat.

CYB-BK1 Datalock vinklat	Vit	PC/ABS	84/50/84	5970000	51 139 50
CYB-BK1 Datalock vinklat	Alu-met		84/50/84	5970004	51 137 41

Datalock CYB-BK2, för kanalmontage, slätt

P3713

Snäppfastsatt slätt datalock med etikett, etikettfönster samt montageram för montering i Thorsmans kanaler och stavar med 80 mm frontöppning. Monteringsbricka för kontakter beställes separat.

CYB-BK2 Datalock slätt	Vit	PC/ABS	84/25/84	5970020	51 139 51
CYB-BK2 Datalock slätt	Alu-met		84/25/84	5970024	51 137 40

Datalock CYB-BK3, för väggmontage, vinklat

P3714

Vinklat datalock med etikett, etikettfönster samt montageram för montering på vägg eller tillsammans med förhöjningsram CYB-RF. Monteringsbricka för kontakter beställes separat.

CYB-BK3 Datalock vinklat	Vit	PC/ABS	84/40/84	5970040	51 139 52

Datalock CYB-BK4, för väggmontage, slätt

P3715

Slätt datalock med etikett, etikettfönster samt montageram för montering på vägg eller tillsammans med förhöjningsram CYB-RF. Monteringsbricka för kontakter beställes separat.

CYB-BK4 Datalock slätt	Vit	PC/ABS	84/13,5/84	5970060	51 139 53

Datalock CYB-BK6, för kanalmontage, slätt datalock för bricka med lucka

P1930

Snäppfastsatt slätt datalock för bricka med lucka, etikettfönster samt montageram för montering i Thorsmans kanaler och stavar med 80 mm frontöppning. Monteringsbricka med lucka för kontakter beställes separat.

CYB-BK6 Datalock m lucka, slätt	Vit	PC/ABS	84/25/84	5970090	51 139 90

Grundsats CYB-BK8 Radio/TV

P64419

Antenn lock med hål för radio- och TV- uttag. Adapterram med skruvavstånd c/c 60 för TV-insatser. Adapterramen snäpps fast direkt i servicebärarnas frontöppning.

CYB-BK8 Grundsats Radio/TV	Vit	PC/ABS	84/25/84	5970105	60 605 50
CYB-BK8 Grundsats Radio/TV	Alu-met	PC/ABS	84/25/84	5970107	60 605 54

Grundsats CYB-BK9 Radio/TV/HF

P66835

Antenn lock med hål för radio- och TV- SAT multimedia uttag. Adapterram med skruvavstånd c/c 60 för TV-insatser. Adapter-ramen snäpps fast direkt i servicebärarnas frontöppning.

CYB-BK9 Grundsats Radio/TV/HF	Vit	PC/ABS	84/25/84	5970110	60 605 51

Grundsats CYB-BK10 DIN 49075

P64416

Lock med hålbild enligt DIN 49075 (45x45). Adapterram c/c 60 för montering direkt i servicebärare med 80 mm frontöppning. Passande kontaktdon t ex Telesafe och AMP-CO.

CYB-BK10 Grundsats DIN49075	Vit	PC/ABS	84/25/84	5970115	51 137 67

Grundsats CYB-BK11 Mosaic

P64415

Lock med hålbild för lågvoltsuttag i Mosaic-standard. Adapterram c/c 60 för montering i servicebärare med 80 mm front-öppning. Passande kontaktdon t ex Ackermann.

CYB-BK11 Grundsats Mosaic	Vit	PC/ABS	84/25/84	5970120	51 137 68

Uttagssystem

För Uttagsbärare med frontöppning F80

CYB Monteringssatser, tillbehör

Beskrivning	Färg	Material	Mått A/B/C mm	Art.nr	E-nummer

Datalock CYB-BK12, för 4xActassi

P64409

Datalock för montering av Actassi modularjack Kat 5, Kat 6 och Kat 6A i Thorsman installationskanaler eller på vägg i Thorsmans höga förhöjningsramar typ CYB.

CYB-BK12 Datalock 4xActassi	Vit	PC/ABS	84/22/84	5970130	51 137 72
CYB-BK12 Datalock 4xActassi	Alu-met	PC/ABS	84/22/84	5970133	51 137 73

Monteringssats CYB-BK13, för LexCom Home datamodul 4+1 port

P64400

Monteringssatsen består av hållare och lock med etikettfönster för montering av LexCom Home 4 portar Datamodul E5185047 och E5185046 i installationskanaler och boxar.

CYB-BK13 Monteringssats LexCom Home 4+1 port	Vit	PC/ABS	84/35/84	5970140	51 137 75

Monteringsram CYB-MF

P64402

Monteringsramar för montering av CYB anslutningssatser och monteringssatser BK1 och BK2 utanpåliggande på vägg. Ramarna finns enkel och dubbel, samt i två höjder.

CYB-MF1L Monteringsram låg 1-mod	Vit	PC/ABS	90/24/90	5971160	51 139 45
CYB-MF2L Monteringsram låg 2-mod	Vit	PC/ABS	90/24/175	5971170	51 139 46
CYB-MF1H Monteringsram hög 1-mod	Vit	PC/ABS	90/42/90	5971165	51 139 47
CYB-MF1H Monteringsram hög 1-mod	Alu-met	PC/ABS	90/42/90	5971168	51 139 49
CYB-MF2H Monteringsram hög 2-mod	Vit	PC/ABS	90/42/175	5971175	51 139 48

Skyddskåpa CYB-RK

P1920

Skyddskåpan monteras på baksidan av montageramen vid montering av datalock i kanaler.

CYB-RK Skyddskåpa hög	Röd	PC/ABS	63/37,5/63	5971200	51 139 54
CYB-RK Skyddskåpa låg	Röd	PC/ABS	63/25,5/60	5971205	51 139 55

Förhöjningsram CYB-RF

P3716

Förhöjningsramen ökar monteringsdjupet med 25 mm vid montering av datalock BK3 och BK4 på vägg.

CYB-RF Förhöjningsram	Vit	PC/ABS	84/26,6/84	5971150	51 139 57

Multimedia kit

P150284 P1928
P150272 P1928
P150273 P1928

Multimedia kit inklusiva F80 montageram, märkfönster med etikett, vinklat lock, monteringsbricka med en HDMI/USB/3.5 mm stereojack respektive.

CYB kit vinklat HDMI	Vit		84/50/84	INS60510	62 217 64
CYB kit vinklat USB	Vit		84/50/84	INS60511	51 001 59
CYB kit vinklat Stereo	Vit		84/50/84	INS60512	62 217 65

Kablar för multimediamoduler

P150284
P150273
P150272

Multimediakablar med förmonterade kontaktdon för USB 3,0, HDMI och 3,5 mm stereo. Keystone i ena änden och hona i den andra. Används för montage med Thorsman F80 kanalsystem. Uttagen monteras med monteringsbricka CYB-DP 2xRJ45 med Keystone hålbild, E 51 139 68, i CYB-BK1, E 51 139 50, eller CYB-BK2, E 51 139 51.

HDMI kabel. Keystone/hona	-	HF plast	5/10/200	INS64220	51 508 31
Audio uttag 3,5 mm kabel Keystone/hona	-	HF plast	5/10/200	INS64221	51 508 32
USB 3,0 kabel. Keystone/hona	-	HF plast	5/10/200	INS64222	51 508 33

Uttagssystem

För Uttagsbärare med frontöppning F80

CYB Monteringssatser, tillbehör

Beskrivning	Färg	Material	Mått A/B/C mm	Art.nr	E-nummer
Monteringsbrickor för kontaktdon					
Monteringsbrickor för kontaktdon monteras tillsammans med CYB datalock BK1-4. Brickorna med en stjärnmarkering * är försedda med adressfönster.					
CYB-DP 1xDuplex SC	Vit	PC/ABS	12/32/66	5971730	50 521 70
CYB-DP 2xDuplex SC	Vit	PC/ABS	12/32/66	5971731	50 521 71
CYB-DC 2xF/ST	Vit	PC/ABS	12/32/66	5971708	50 521 73
CYB-DP 1xXLR	Vit	PC/ABS	12/32/66	5971722	50 521 78
CYB-DC 1xBNC	Vit	PC/ABS	12/32/66	5971705	51 139 61
CYB-DC 2xBNC	Vit	PC/ABS	12/32/66	5971706	51 139 62
CYB-DP 2xRJ45 T&B Gigamedia	Vit	PC/ABS	12/32/66	5971711	51 139 65
CYB-DP 2xRJ45 Avaya/Systimax	Vit	PC/ABS	12/32/66	5971712	51 139 66
CYB-DP 2xRJ45 AMP Kat3 RJ11	Vit	PC/ABS	12/32/66	5971713	51 139 67
CYB-DP 2xRJ45 AMP 110 Keystone	Vit	PC/ABS	12/32/66	5971714	51 139 68
CYB-DP 1xIBM typ1	Vit	PC/ABS	12/32/66	5971715	51 139 69
CYB-DP 1xD-don 9-p	Vit	PC/ABS	12/32/66	5971719	51 139 71
CYB-DP 1xD-don 15-p	Vit	PC/ABS	12/32/66	5971720	51 139 72
CYB-DP 1xD-don 25-p*	Vit	PC/ABS	12/32/66	5971721	51 139 73
CYB-DP 1xRJ45 R+De-M*	Vit	PC/ABS	12/32/66	5971728	51 139 74
CYB-DP 2xRJ45 R+De-M*	Vit	PC/ABS	12/32/66	5971729	51 139 75
CYB-DP 2xPanduit mini	Vit	PC/ABS	12/32/66	5971737	51 139 77
CYB-DP 2xAlcatel Nexan	Vit	PC/ABS	12/32/66	5971742	51 139 80
CYB-DP 2xR+De-M Frinet	Vit	PC/ABS	12/32/66	5971741	51 139 81
CYB-DP 2xKeystone	Grå/svart	PC/ABS	12/32/66	5971812	51 139 86
CYB-DP 2xSiemon rak	Vit	PC/ABS	12/32/66	5971739	51 139 88
CYB-DP 1xVGA 1xTele	Vit	PC/ABS	12/32/66	5971749	51 139 83
CYB-DP 1xVGA 1xTele	Grå/svart	PC/ABS	12/32/66	5971838	51 139 84
Monteringsbrickor för Actassi kontaktdon, monteras tillsammans med CYB datalock BK1-4.					
CYB-DP 2xActassi	Vit	PC/ABS	12/32/66	5971740	51 139 78
CYB-DP 2xActassit	Grå/svar	PC/ABS	12/32/66	5971840	51 139 87
Monteringsbrickor med lucka för kontaktdon, monteras tillsammans med CYB släta datalock BK6.					
CYB-DP 2xAMP 110 Keystone	Vit	PC/ABS	12/32/66	5971732	51 139 91
CYB-DP 2xKrone Keystone	Vit	PC/ABS	12/32/66	5971735	51 139 94
Blindbricka CYB-MP					
Blindbricka CYB-MP med och utan adressfönster.					
CYB-MP1 utan adressfönster	Vit	PC/ABS	12/32/66	5971700	51 139 59
CYB-MP2 med adressfönster	Vit	PC/ABS	12/32/66	5971701	51 139 60

P2020

P64404

P2040

P64419

Uttagssystem

För Uttagsbärare med frontöppning F80

CYB Monteringssatser, tillbehör

Montageram RJ45

P60649

Standard montageramar för Actassi-/LexCom-systemens modularjack RJ45. Ramen monteras i centrumplattor med Actassi hålbild. Montageramarna finns i sju olika färger vilka överensstämmer med märkstandarden EIA/TIA 606. Montageramen kan snäppas in i fyrkantshål BxH 17,5x18,5 mm med godstjocklek 1,5 mm. Material: ABS, mått: BxHxD 21x21x14 mm. Genom att använda färgkodade installationer skapas ett översiktligt system för både installatören och användaren.

Beskrivning	Färg	Material	Mått A/B/C mm	Art.nr	E-nummer
Montageram DPM Actassi	■ svart	ABS	21/21/14	306580009	51 024 00
Montageram DPM Actassi	■ grön	ABS	21/21/14	306580001	51 024 01
Montageram DPM Actassi	■ röd	ABS	21/21/14	306580002	51 024 02
Montageram DPM Actassi	■ blå	ABS	21/21/14	306580008	51 024 03
Montageram DPM Actassi	■ gul	ABS	21/21/14	306580005	51 024 04
Montageram DPM Actassi	■ vit	ABS	21/21/14	306580006	51 024 05
Montageram DPM Actassi	■ grå	ABS	21/21/14	306580004	51 024 06

Montageram med dammlucka

P31460

Montageramar med lock/dammlucka för Actassi-systemens modularjack RJ45. Ramen monteras i centrumplattor med Actassi hålbild. Förutom att skydda mot damm finns möjlighet att märka uttaget med länknummer på ut- eller insidan av dammlocket. Montageramarna finns i sju olika färger vilka överensstämmer med märkstandarden EIA/TIA 606. Montageramen kan snäppas in i fyrkantshål BxH 17,5x18,5 mm med godstjocklek 1,5 mm. Material:ABS, mått: BxHxD 21x21x15. Genom att använda färgkodade installationer skapas ett översiktligt system för både installatören och användaren.

Montageram dammlucka DPM Actassi	■ svart	ABS	21/21/15	306580027	51 024 10
Montageram dammlucka DPM Actassi	■ grön	ABS	21/21/15	306580019	51 024 11
Montageram dammlucka DPM Actassi	■ blå	ABS	21/21/15	306580026	51 024 13
Montageram dammlucka DPM Actassi	■ vit	ABS	21/21/15	306580024	51 024 15
Montageram dammlucka DPM Actassi	■ grå	ABS	21/21/15	306580022	51 024 16

Montageram blindpropp

P31450

Montageram blindpropp för montage i tomhål i Actassi centrumplattor. Montageramarna finns i sju olika färger vilka överensstämmer med märkstandarden EIA/TIA 606. Montageramen kan snäppas in i fyrkantshål BxH 17,5x18,5 mm med godstjocklek 1,5 mm. Material: ABS, mått: BxHxD 21x21x14 mm.

Blindpropp DPM Actassi	■ svart	ABS	21/21/14	306580018	51 268 80
Blindpropp DPM Actassi	■ grön	ABS	21/21/14	306580010	51 268 81
Blindpropp DPM Actassi	■ röd	ABS	21/21/14	306580011	51 268 82
Blindpropp DPM Actassi	■ vit	ABS	21/21/14	306580015	51 268 85
Blindpropp DPM Actassi	■ grå	ABS	21/21/14	306580013	51 268 86

Blindplugg CTA-BP2

P64399

Blindplugg för montering i CYB-brickor med hålbild RJ45 AMP110 Keystone.

CTA-BP2 Blindplugg RJ45 Keystone	Svart	PC/ABS	5914160	51 139 79

Matarkanal, typ FED

Robust aluminiumkanal för snabb och enkel dold förläggning av kablar. Passar i de flesta miljöer. Kanalerna är indelade i fack med fasta mellanväggar för god separation av kablar. Lock och kanal-underdelar är försedda med jordspår. Spåren används också för fastsättning av buntbandsfäste.

Fördelar

- Stort tillbehörsprogram
- Robust snygg design
- Kan lackeras i valfria färger enligt NCS-skalan
- Passar i alla miljöer
- Kan monteras fristående*
- Klarar fristående montering även om det är långt mellan fästpunkterna*

Material

Aluminium.

Färg

Naturanodiserad, vit RAL 9016. Kan också lackeras i valfri färg enligt NCS-skalan.

Leveranslängder

2500 mm.

Tillbehör

Hörndelar, kabelklämmor, buntbandsfäste, ändstycken, kragar och ramar.

* Gäller ej FED-W1

Matar- & Minikanaler

Matarkanaler

FED Matarkanaler W1 och F1

Beskrivning	Färg	Material	Mått A/B/C mm	Art.nr	E-nummer

Matarkanal FED-W1 med lock, tre fack

P62568

Matarkanal med lock och hålstansad underdel. Kanalen är indelad i tre fasta fack, förberedd för jord. Längd 2500 mm, djup 18 mm, bredd 86 mm. Kompletteras med kabelhållare TTM-KL42 och takram FED-CF1. Kan kombineras med väggstav POL-W1.

FED-W1 Matarkanal	Anod	Al	18/86/2500	5435200	11 601 80
FED-W1 Matarkanal	Vit	Al	18/86/2500	5435201	11 601 81

Takram FED-CF1 för FED-W1

P62569

Täcker genomföringshål då matarprofil FED-W1 förs genom undertak. Försedd med dubbelhäftande tejp.

FED-CF1 Takram	Vit	Polystyren	100/34/2500	5440820	11 601 86

Matarkanal FED-F1 med lock, tre fack

P62566

Matarkanal för förläggning på golv. Kanalen är indelad i tre fack med två fasta mellanväggar. Längd 2500 mm, bredd 91 mm, höjd 18 mm. Anpassad för golvfäste med kabelutlopp till serviceposterna POS-F10 och POS-F20.

FED-F1 Matarkanal	Anod	Al	18/91/2500	5435210	11 687 91

FED Matarkanalsystem

Tillverkad i aluminium. Kan lackeras i valfri färg. Har jordspår och fasta mellanväggar för god kabelseparation.

Matarkanal FED-K med lock, två fack

L35870

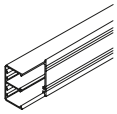

Kanalerna är indelade i två fack med fast mellanvägg. Lock och kanaldel är försedda med jordspår som även kan användas som fäste för buntband.

FED-K5630 Matarkanal m lock	Anod	Al	56/30/2500	5435100	11 601 20
FED-K5630 Matarkanal m lock	Vit	Al	56/30/2500	5435108	11 601 21
FED-K7640 Matarkanal m lock	Anod	Al	76/40/2500	5435110	11 601 22
FED-K7640 Matarkanal m lock	Vit	Al	76/40/2500	5435118	11 601 23

Matarkanal FED-K med lock, tre fack

L35880

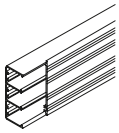

Kanalerna är indelade i tre fack med fasta mellanväggar. Lock och kanaldel är försedda med jordspår som även kan användas som fäste för buntband.

FED-K10134 Matarkanal m lock	Anod	Al	100/34/2500	5435120	11 601 24
FED-K10134 Matarkanal m lock	Vit	Al	100/34/2500	5435128	11 601 25

Matarkanal FED-K med lock, fyra fack

L35890

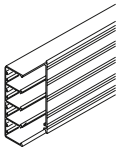

Kanalerna är indelade i fyra fack med fasta mellanväggar. Lock och kanaldel är försedda med jordspår som även kan användas som fäste för buntband.

FED-K12334 Matarkanal m lock	Anod	Al	123/34/2500	5435130	11 601 26
FED-K12334 Matarkanal m lock	Vit	Al	123/34/2500	5435138	11 601 27
FED-K16155 Matarkanal m lock	Anod	Al	161/55/2500	5435140	11 601 28
FED-K16155 Matarkanal m lock	Vit	Al	161/55/2500	5435148	11 601 29

Matar- & Minikanaler

Matarkanaler

FED Matarkanalsystem

Beskrivning	Färg	Material	Mått A/B/C mm	Art.nr	E-nummer
Innerhörn FED-IH					
Innerhörn för 90° avvinkling av matarkanal FED.					
FED-IH5630 Innerhörn	Anod	Al	56/30/220	5440100	11 601 30
FED-IH5630 Innerhörn	Vit	Al	56/30/220	5440108	11 601 31
FED-IH7640 Innerhörn	Anod	Al	76/40/220	5440110	11 601 32
FED-IH7640 Innerhörn	Vit	Al	76/40/220	5440118	11 601 33
FED-IH10134 Innerhörn	Anod	Al	100/34/220	5440120	11 601 34
FED-IH10134 Innerhörn	Vit	Al	100/34/220	5440128	11 601 35
FED-IH12334 Innerhörn	Anod	Al	123/34/220	5440130	11 601 36
FED-IH12334 Innerhörn	Vit	Al	123/34/220	5440138	11 601 37
FED-IH16155 Innerhörn	Anod	Al	161/55/220	5440140	11 601 38
FED-IH16155 Innerhörn	Vit	Al	161/55/220	5440148	11 601 39

L35900

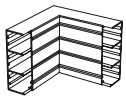

Ytterhörn FED-YH					
Ytterhörn för 90° avvinkling av matarkanal FED.					
FED-YH5630 Ytterhörn	Anod	Al	56/30/220	5440200	11 601 40
FED-YH5630 Ytterhörn	Vit	Al	56/30/220	5440208	11 601 41
FED-YH7640 Ytterhörn	Anod	Al	76/40/220	5440210	11 601 42
FED-YH7640 Ytterhörn	Vit	Al	76/40/220	5440218	11 601 43
FED-YH10134 Ytterhörn	Anod	Al	100/34/220	5440220	11 601 44
FED-YH10134 Ytterhörn	Vit	Al	100/34/220	5440228	11 601 45
FED-YH12334 Ytterhörn	Anod	Al	123/34/220	5440230	11 601 46
FED-YH12334 Ytterhörn	Vit	Al	123/34/220	5440238	11 601 47
FED-YH16155 Ytterhörn	Anod	Al	161/55/220	5440240	11 601 48
FED-YH16155 Ytterhörn	Vit	Al	161/55/220	5440248	11 601 49

L35920

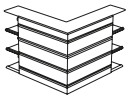

L-stycke FED-LS					
L-stycke för 90° avvinkling, upp eller ned, av matarkanal FED.					
FED-LS5630 L-stycke	Anod	Al	56/30/220	5440300	11 601 50
FED-LS5630 L-stycke	Vit	Al	56/30/220	5440308	11 601 51
FED-LS7640 L-stycke	Anod	Al	76/40/220	5440310	11 601 52
FED-LS7640 L-stycke	Vit	Al	76/40/220	5440318	11 601 53
FED-LS10134 L-stycke	Anod	Al	100/34/220	5440320	11 601 54
FED-LS10134 L-stycke	Vit	Al	100/34/220	5440328	11 601 55
FED-LS12334 L-stycke	Anod	Al	123/34/220	5440330	11 601 56
FED-LS12334 L-stycke	Vit	Al	123/34/220	5440338	11 601 57
FED-LS16155 L-stycke	Anod	Al	161/55/220	5440340	11 601 58
FED-LS16155 L-stycke	Vit	Al	161/55/220	5440348	11 601 59

L35940

Matar- & Minikanaler

Matarkanaler

FED Matarkanalsystem

Beskrivning	Färg	Material	Mått A/B/C mm	Art.nr	E-nummer
Ändstycke FED-ES					
Ändstycke för ändavslutning av matarkanal FED.					
FED-ES5630 Ändstycke	Anod	Al	56/30/51	5440400	11 601 70
FED-ES5630 Ändstycke	Vit	Al	56/30/51	5440408	11 601 71
FED-ES7640 Ändstycke	Anod	Al	76/40/51	5440410	11 601 72
FED-ES7640 Ändstycke	Vit	Al	76/40/51	5440418	11 601 73
FED-ES10134 Ändstycke	Anod	Al	101/34/51	5440420	11 601 74
FED-ES10134 Ändstycke	Vit	Al	101/34/51	5440428	11 601 75
FED-ES12334 Ändstycke	Anod	Al	123/34/51	5440430	11 601 76
FED-ES12334 Ändstycke	Vit	Al	123/34/51	5440438	11 601 77
FED-ES16155 Ändstycke	Anod	Al	161/55/23	5440440	11 601 78
FED-ES16155 Ändstycke	Vit	Al	161/55/23	5440448	11 601 79
Skarvstycke FED-SSJ					
För skarvning av FED-kanaler. Två skruvar låser skarvstycket och skapar jordförbindelse. Vid exempelvis ojämna väggar kan skarvstycken ge ett snyggare montage.					
FED-SSJ Skarvstycke formprofil	Obeh	Al	56/30/220	5440810	11 601 60
Buntbandsfäste FED-FA					
Buntbandsfäste för montering i FED kanaldelens jordspår. Levereras med buntband.					
FED-FA Buntbandsfäste	Svart	Al	100/34/220	5440800	11 601 66
Klammer TTM					
Håller kablarna på plats i FED-kanalen.					
TTM-Kl.36	Svart	PA	36/25/9,5	5401610	11 601 68
TTM-Kl.60	Svart	PA	60/25/9,5	5401620	11 601 69
Jordningsbleck					
Används för att jorda aluminiumkanaler med tillbehör. Vrids på plats i jordspåret. Avsedd för max 4 mm² area.					
TTI-JB Jordningsbleck	-	Stål	-	5590500	11 636 70
Jordningskabel					
Jordningskabel med kabelarea 4 mm², längd = 300mm. Används tillsammans med jordningsbleck TTI-JB2, E-nummer 11 636 72. Jordningskabeln har monterat flatstifthylsa respektive flatstiftshylsa med hane i ändarna.					
TTI-JKE300 Jordningskabel	Grön/gul	Koppar	L=300	5590513	11 636 75

L35970

L11620
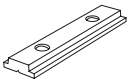

L37030
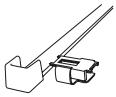

L37530
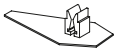

L37520
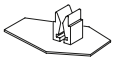

P61897

P93575

Teknisk information

FED

Mått

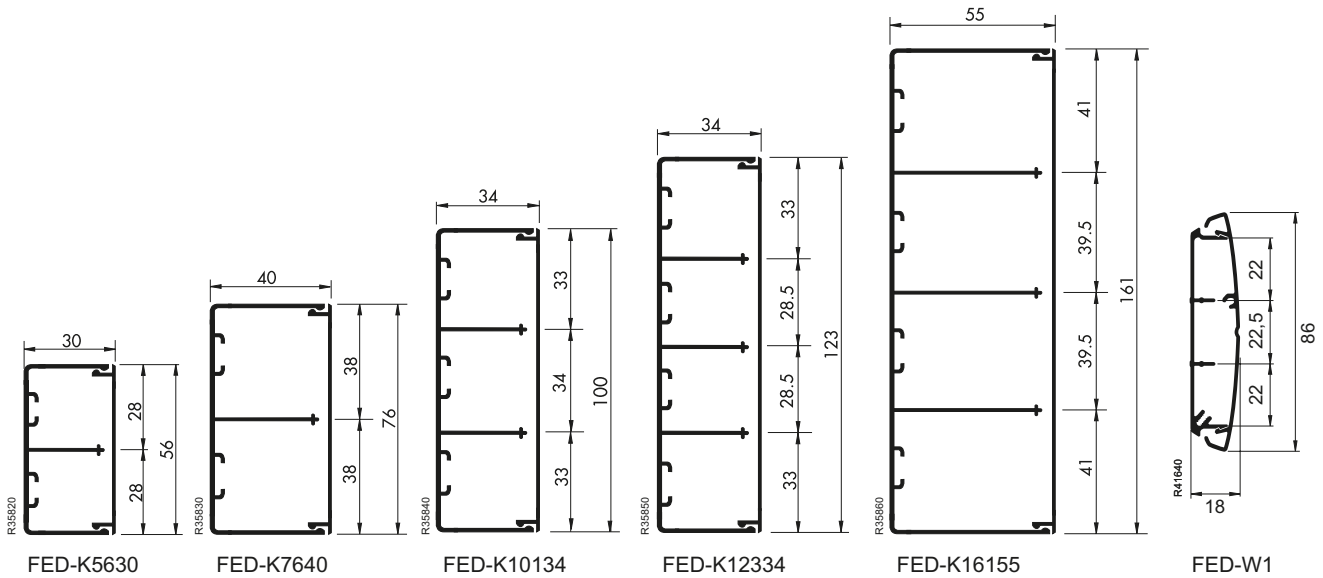

Kabelkapacitet

Typ	Rum nr	Max Ø mm²	Tvärsnitts-area mm²	Kabelkapacitet mm² 40%	50%	60%
FED-5630 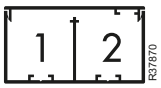	1	26	584	234	292	350
	2	26	584	234	292	350
FED-7640 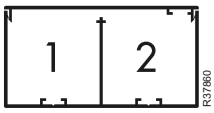	1	36	1184	474	592	710
	2	36	1184	474	592	710
FED-10134 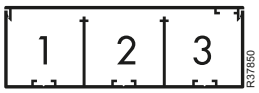	1	31	821	328	411	493
	2	33	866	346	433	520
	3	31	821	328	411	493
FED-12334 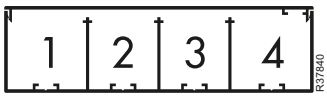	1	31	820	328	410	492
	2	27	711	284	356	427
	3	27	711	284	356	427
	4	31	820	328	410	492
FED-16155 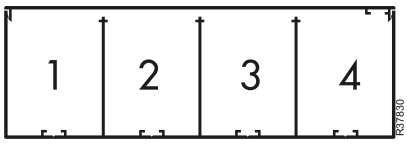	1	38	1838	735	919	1103
	2	38	1806	722	903	1084
	3	38	1806	722	903	1084
	4	38	1838	735	919	1103
FED-W1 Matarprofil 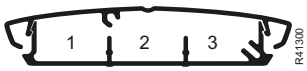	1	13	287	115	143	172
	2	14	313	125	156	188
	3	13	272	109	136	163
FED-W1 Matarprofil med kabelhållare 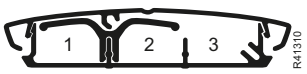	1	11	208	83	104	125
	2	11	203	81	101	122
	3	13	272	109	136	163

Teknisk information

FED

Monteringstips

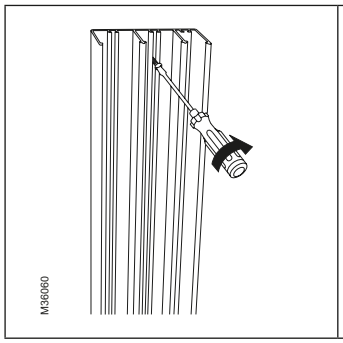

1. Borra och skruva fast kanalunderdelen.

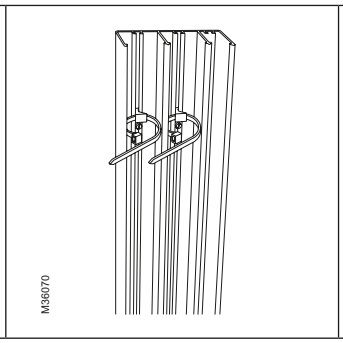

2. Montera buntbandsfästet.

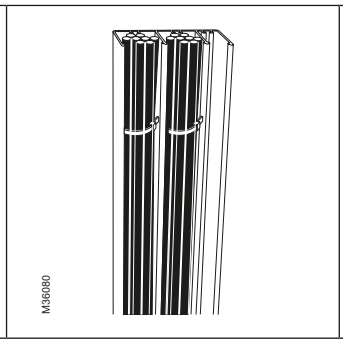

3. Buntbanden avlastar effek tivt kablarna.

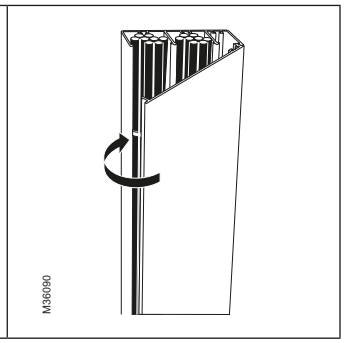

4. Snäpp på locket.

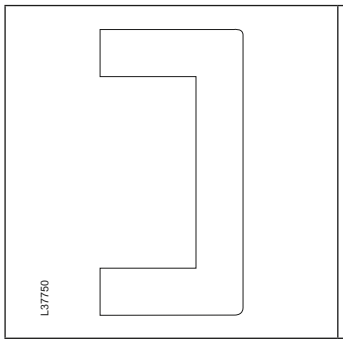

Ram för matarkanal FED-10134, 12334 och 16155.

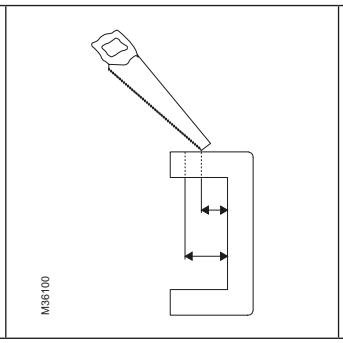

Kapa ramen efter kanalens djup.

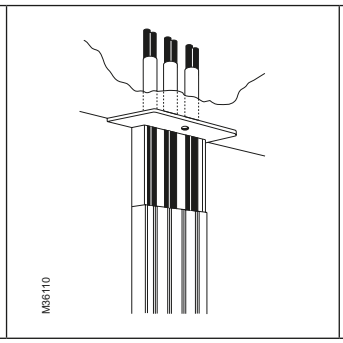

Genomgång i tak.

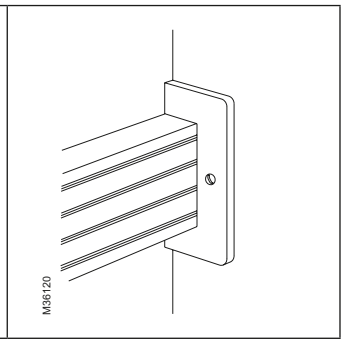

Genomgång vägg.

Installationsexempel

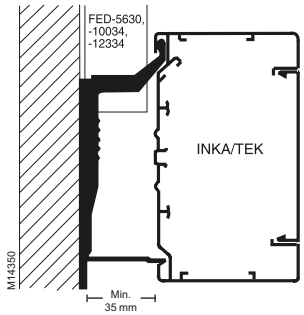

Konsol TTA-KV35

FED-kanalen är anpassad i höjd så att den kan monteras bakom installationskanalerna INKA och TEK när de är monterade på konsoler.

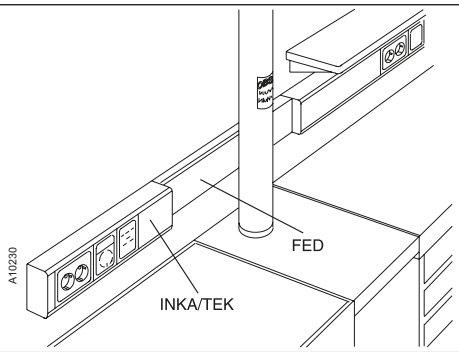

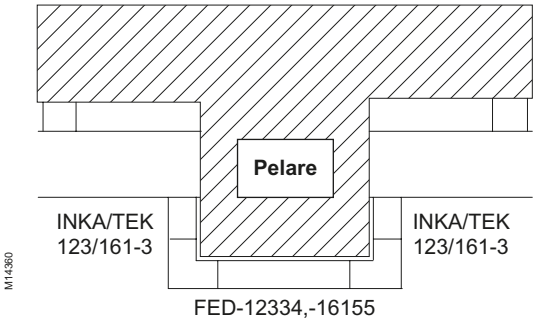

FED-kanalernas bredder är anpassade till installationskanalerna INKA och TEK.

Matarkanal, typ TIR+

TIR+ är ett brett sortiment av matarkanaler i blyfri PVC. Kanalerna kan användas för stark- och svagström, tele- och datakommunikation i de flesta miljöer. Ett omfattande tillbehörssortiment gör att systemet är lätt att arbeta med. Kanalerna är hålslagna enligt internationell DIN-standard och kan därför förses med mellanväggar och kabelhållare utan att nya hål behöver borras.

Fördelar

- Kanalen har hålslagen botten enligt DIN-standard – enkelt med genomsticksmontage och lätt att fästa t ex mellanväggar och kabelhållare
- Brett sortiment med stort tillbehörsprogram
- Typgodkända
- Distansbrickor för buntbandsfäste
- Miljövänligt material utan tunga metaller.

Material

Styv, blyfri självslocknande PVC.

Färg

Vit RAL 90 I O (NCS 0502-Y),
grå RAL 7030 (NCS 4502-Y).

Temperaturområde

-20°C til +60°C.

Leveranslängder

2500 mm.

Montering

Horisontellt eller vertikalt, på vägg eller i tak. Dikt underlag. Använd gärna spikplugg TPS för genomsticksmontage vid uppfästning på betong, lättbetong eller tegel.

Matar- & Minikanaler

Matarkanaler

TIR+ Matarkanalsystem

Tillverkad i vit blyfri PVC. Förstansade hål i botten enligt DIN-standard. Ställbara inner- och ytterhörn.

Matarkanal TIR+ med lock

Kanal typ TIR+ med lock. Kanalens botten hålslagen enligt DIN-standard. Mellanväggar och tillbehör monteras med fästknappar som vrids fast i den hålade botten.

P61290

Beskrivning	Färg	Material	Mått A/B/C mm	Art.nr	E-nummer
TIR+ T4040 Matarkanal	Vit	PVC	40/40/2500	5427000	11 591 50
TIR+ T6040 Matarkanal	Vit	PVC	60/40/2500	5427005	11 591 51
TIR+ T8040 Matarkanal	Vit	PVC	80/40/2500	5427010	11 591 52
TIR+ T10040 Matarkanal	Vit	PVC	100/40/2500	5427015	11 591 53
TIR+ T12040 Matarkanal	Vit	PVC	120/40/2500	5427020	11 591 54
TIR+ T8060 Matarkanal	Vit	PVC	80/60/2500	5427025	11 591 55
TIR+ T10060 Matarkanal	Vit	PVC	100/60/2500	5427030	11 591 56
TIR+ T12060 Matarkanal	Vit	PVC	120/60/2500	5427035	11 591 57
TIR+ T15060 Matarkanal	Vit	PVC	150/60/2500	5427040	11 591 58
TIR+ T20060 Matarkanal	Vit	PVC	200/60/2500	5427045	11 591 59

Innerhörn TIR+, ställbart

Innerhörn för avvinkling av matarkanal TIR+, justerbart 70-120°.

P61285

TIR+ IH4040 Innerhörn ställbart	Vit	PC/ABS	44/100/42	5427050	11 593 35
TIR+ IH6040 Innerhörn ställbart	Vit	PC/ABS	64/100/42	5427055	11 593 36
TIR+ IH8040 Innerhörn ställbart	Vit	PC/ABS	84/100/42	5427060	11 593 37
TIR+ IH10040 Innerhörn ställbart	Vit	PC/ABS	105/100/43	5427065	11 593 38
TIR+ IH12040 Innerhörn ställbart	Vit	PC/ABS	125/100/43	5427070	11 593 39
TIR+ IH8060 Innerhörn ställbart	Vit	PC/ABS	84/135/62	5427075	11 593 40
TIR+ IH10060 Innerhörn ställbart	Vit	PC/ABS	105/155/63	5427080	11 593 41
TIR+ IH12060 Innerhörn ställbart	Vit	PC/ABS	125/155/63	5427085	11 593 42
TIR+ IH15060 Innerhörn ställbart	Vit	PC/ABS	155/155/63	5427090	11 593 43
TIR+ IH 20060 Innerhörn ställbart	Vit	PC/ABS	205/155/63	5427095	11 593 44

Ytterhörn TIR+, ställbart

Ställbart ytterhörn för avvinkling av matarkanal TIR+, justerbart 70-120°.

P61286

TIR+ YH4040 Ytterhörn ställbart	Vit	PC/ABS	44/80/42	5427100	11 593 85
TIR+ YH6040 Ytterhörn ställbart	Vit	PC/ABS	64/95/42	5427105	11 593 86
TIR+ YH8040 Ytterhörn ställbart	Vit	PC/ABS	84/115/42	5427110	11 593 87
TIR+ YH10040 Ytterhörn ställbart	Vit	PC/ABS	105/115/43	5427115	11 593 88
TIR+ YH12040 Ytterhörn ställbart	Vit	PC/ABS	125/115/43	5427120	11 593 89
TIR+ YH8060 Ytterhörn ställbart	Vit	PC/ABS	84/135/62	5427125	11 593 90
TIR+ YH10060 Ytterhörn ställbart	Vit	PC/ABS	105/135/63	5427130	11 593 91
TIR+ YH12060 Ytterhörn ställbart	Vit	PC/ABS	125/135/63	5427135	11 593 92
TIR+ YH15060 Ytterhörn ställbart	Vit	PC/ABS	155/135/63	5427140	11 593 93
TIR+ YH20060 Ytterhörn ställbart	Vit	PC/ABS	205/135/63	5427145	11 593 94

Matar- & Minikanaler

Matarkanaler

TIR+ Matarkanalsystem

Beskrivning	Färg	Material	Mått A/B/C mm	Art.nr	E-nummer
L-stycke TIR+					
L-stycke för 90° avvinkling av matarkanal TIR+, upp eller ner.					
TIR+ LS4040 L-stycke 90° upp/ner	Vit	PC/ABS	44/70/42	5427150	11 594 35
TIR+ LS6040 L-stycke 90° upp/ner	Vit	PC/ABS	64/100/42	5427155	11 594 36
TIR+ LS8040 L-stycke 90° upp/ner	Vit	PC/ABS	84/130/42	5427160	11 594 37
TIR+ LS10040 L-stycke 90° upp/ner	Vit	PC/ABS	105/150/43	5427165	11 594 38
TIR+ LS12040 L-stycke 90° upp/ner	Vit	PC/ABS	125/170/43	5427170	11 594 39
TIR+ LS8060 L-stycke 90° upp/ner	Vit	PC/ABS	84/130/62	5427175	11 594 40
TIR+ LS10060 L-stycke 90° upp/ner	Vit	PC/ABS	105/150/63	5427180	11 594 41
TIR+ LS12060 L-stycke 90° upp/ner	Vit	PC/ABS	125/170/63	5427185	11 594 42
TIR+ LS20060 L-stycke 90° upp/ner	Vit	PC/ABS	205/250/63	5427195	11 594 44
T-stycke TIR+					
T-stycke för 90° avvinkling från matarkanal TIR+. Avstick kan göras med valfri kanalbredd, dock ej bredare kanal än huvudkanalen.					
TIR+ TS12040 T-stycke	Vit	PC/ABS	130/56/180	5427260	11 594 87
TIR+ TS8060 T-stycke	Vit	PC/ABS	90/73/132	5427265	11 594 88
Ändstycke TIR+					
Ändstycke för matarkanal TIR+.					
TIR+ ES4040 Ändstycke	Vit	PC/ABS	45/42/16	5427200	11 595 40
TIR+ ES6040 Ändstycke	Vit	PC/ABS	65/42/16	5427205	11 595 41
TIR+ ES8040 Ändstycke	Vit	PC/ABS	85/42/16	5427210	11 595 42
TIR+ ES10040 Ändstycke	Vit	PC/ABS	105/42/16	5427215	11 595 43
TIR+ ES12040 Ändstycke	Vit	PC/ABS	125/42/16	5427220	11 595 44
TIR+ ES8060 Ändstycke	Vit	PC/ABS	85/62/16	5427225	11 595 45
TIR+ ES10060 Ändstycke	Vit	PC/ABS	105/62/16	5427230	11 595 46
TIR+ ES12060 Ändstycke	Vit	PC/ABS	125/62/16	5427235	11 595 47
TIR+ ES 15060 Ändstycke	Vit	PC/ABS	155/62/16	5427240	11 595 48
TIR+ ES20060 Ändstycke	Vit	PC/ABS	205/62/16	5427245	11 595 49

P61287

P61288

P61289

Matar- & Minikanaler

Matarkanaler

TIR+ Matarkanalsystem

Beskrivning	Färg	Material	Mått A/B/C mm	Art.nr	E-nummer
Mellanvägg TIR-MV					
Mellanvägg för fackindelning av matarkanal TIR+.					
TIR-MV40 Mellanvägg	Grå	PVC	38/31/2500	5424015	11 596 10
TIR-MV60 Mellanvägg	Grå	PVC	38/51/2500	5424025	11 596 12
Klammer TIR-KL					
Klammer till TIR används för att hålla kablarna på plats i kanalen. KL80 monteras i frontöppningen. De övriga snäpps fast på mellanväggarna.					
TIR-KL80 Klammer	Orange	PA	68/10/96	5423435	11 596 52
TIR-KL100 Klammer	Orange	PA	88/10/111	5423445	11 596 54
TIR-KL120 Klammer	Orange	PA	108/10/117	5423455	11 596 56
TIR-KL150 Klammer	Orange	PA	137/10/118	5423465	11 596 58
Fästknapp TIR-KP					
Fästknapp för att fästa mellanväggar och kabelhållare i botten på matarkanal TIR.					
TIR-KP1 Fästknapp	Grå	PA	10/10/10	5424100	11 596 70
Distansbricka TIR-D					
Distansbricka för montering av små matarkanaler i större matarkanaler. Används även vid montering av buntband.					
TIR-D7,5 Distansbricka	Grå	PA	11,5/18/18	5424110	11 596 72

L12860

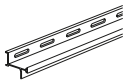

P61285

L13570

L13620

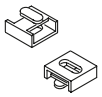

Teknisk information

TIR+

Uppbyggnad

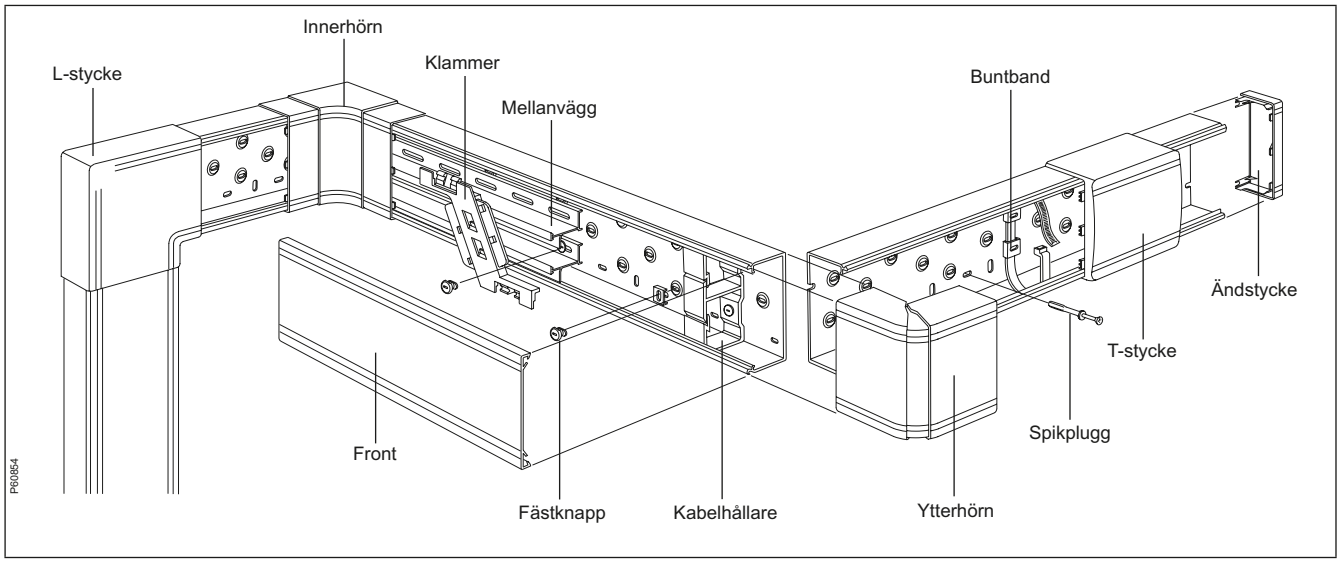

Mått

TIR+ 40x40

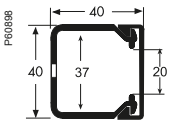

TIR+ 60x40

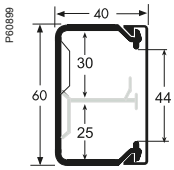

TIR+ 80x40

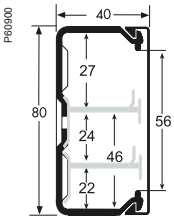

TIR+ 100x40

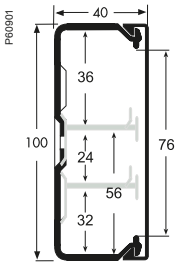

TIR+ 120x40

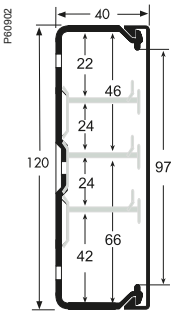

TIR+ 80x60

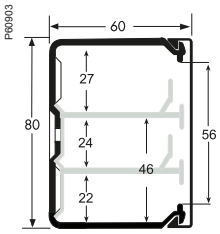

TIR+ 100x60

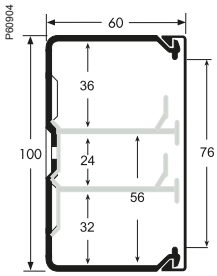

TIR+ 120x60

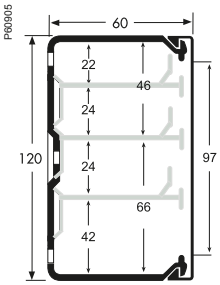

TIR+ 150x60

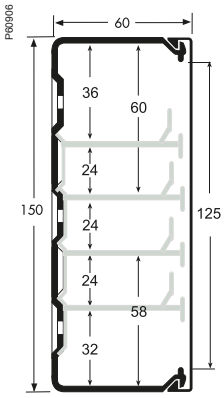

TIR+ 200x60

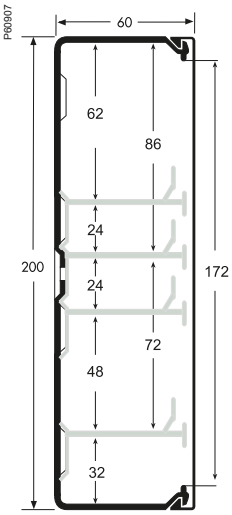

Teknisk information

TIR+

Kabelkapacitet

TIR+ 40x40

Fack nr	Tvärsnitts-area mm²	Kabelkapacitet mm² 40%	50%	60%
1	1370	548	685	822

TIR+ 60x40

Fack nr	Tvärsnitts-area mm²	Kabelkapacitet mm² 40%	50%	60%
1	1970	788	985	1182
2	1370	548	685	822
3	897	359	448	538
4	708	283	354	425

TIR+ 80x40

Fack nr	Tvärsnitts-area mm²	Kabelkapacitet mm² 40%	50%	60%
1	2680	1072	1340	1608
2	870	348	435	522
3	950	380	475	570
4	798	319	399	479
5	637	255	318	382
6	591	236	295	355

TIR+ 80x60

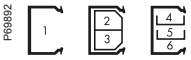

Fack nr	Tvärsnitts-area mm²	Kabelkapacite mm² 40%	50%	60%
1	4150	1660	2075	2490
2	1570	628	785	942
3	1510	604	755	906
4	1350	540	675	810
5	1107	443	553	664
6	1029	411	514	617

TIR+ 100x60

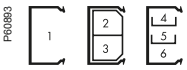

Fack nr	Tvärsnitts-area mm²	Kabelkapacitet mm² 40%	50%	60%
1	5250	2100	2625	3150
2	1950	780	975	1170
3	1950	780	975	1170
4	1911	764	955	1146
5	1104	441	553	663
6	1578	631	789	947

TIR+ 120x60

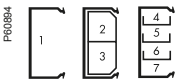

Fack nr	Tvärsnitts-area mm²	Kabelkapacitet mm² 40%	50%	60%
1	6300	2520	3150	3780
2	2490	996	1245	1494
3	2490	996	1245	1494
4	1105	442	552	663
5	990	396	495	594
6	990	396	495	594
7	2147	858	1073	1288

Teknisk information

TIR+

Kabelkapacitet

TIR+ 100x40

Fack nr	Tvärsnitts-area mm²	Kabelkapacitet mm² 40%	50%	60%
1	3380	1352	1690	2028
2	1140	456	570	684
3	1140	456	570	684
4	1160	464	580	696
5	633	253	316	380
6	947	379	473	568

TIR+ 120x40

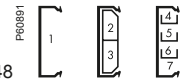

Fack nr	Tvärsnitts-area mm²	Kabelkapacitet mm² 40%	50%	60%
1	4080	1632	2040	2448
2	1420	568	710	852
3	1420	568	710	852
4	653	261	326	392
5	520	208	260	312
6	520	208	260	312
7	1309	523	654	785

TIR+ 150x60

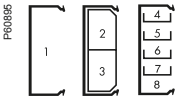

Fack nr	Tvärsnitts-area mm²	Kabelkapacite mm² 40%	50%	60%
1	7900	3160	3950	4740
2	3240	1296	1620	1944
3	3240	1296	1620	1944
4	1827	731	913	1096
5	990	396	495	594
6	990	396	495	594
7	990	396	495	594
8	1553	621	776	931

TIR+ 200x60

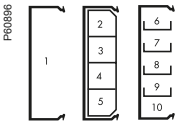

Fack nr	Tvärsnitts-area mm²	Kabelkapacite mm² 40%	50%	60%
1	10550	4220	5275	6330
2	1960	784	980	1176
3	2230	892	1115	1338
4	2230	892	1115	1338
5	1960	784	980	1176
6	3211	1284	1605	1926
7	990	396	495	594
8	990	396	495	594
9	2210	884	1105	1326
10	1524	610	762	914

Minikanal, typ TMK-T20

TMK-T20 är en halogenfri minikanal för mycket snabb och enkel dold förläggning av svag- och starkström, data, tele samt larm. Fästs dikt underlag med genomsticksmontage i förstansade hål. Kan även limmas (endast tillåtet vid svagström).

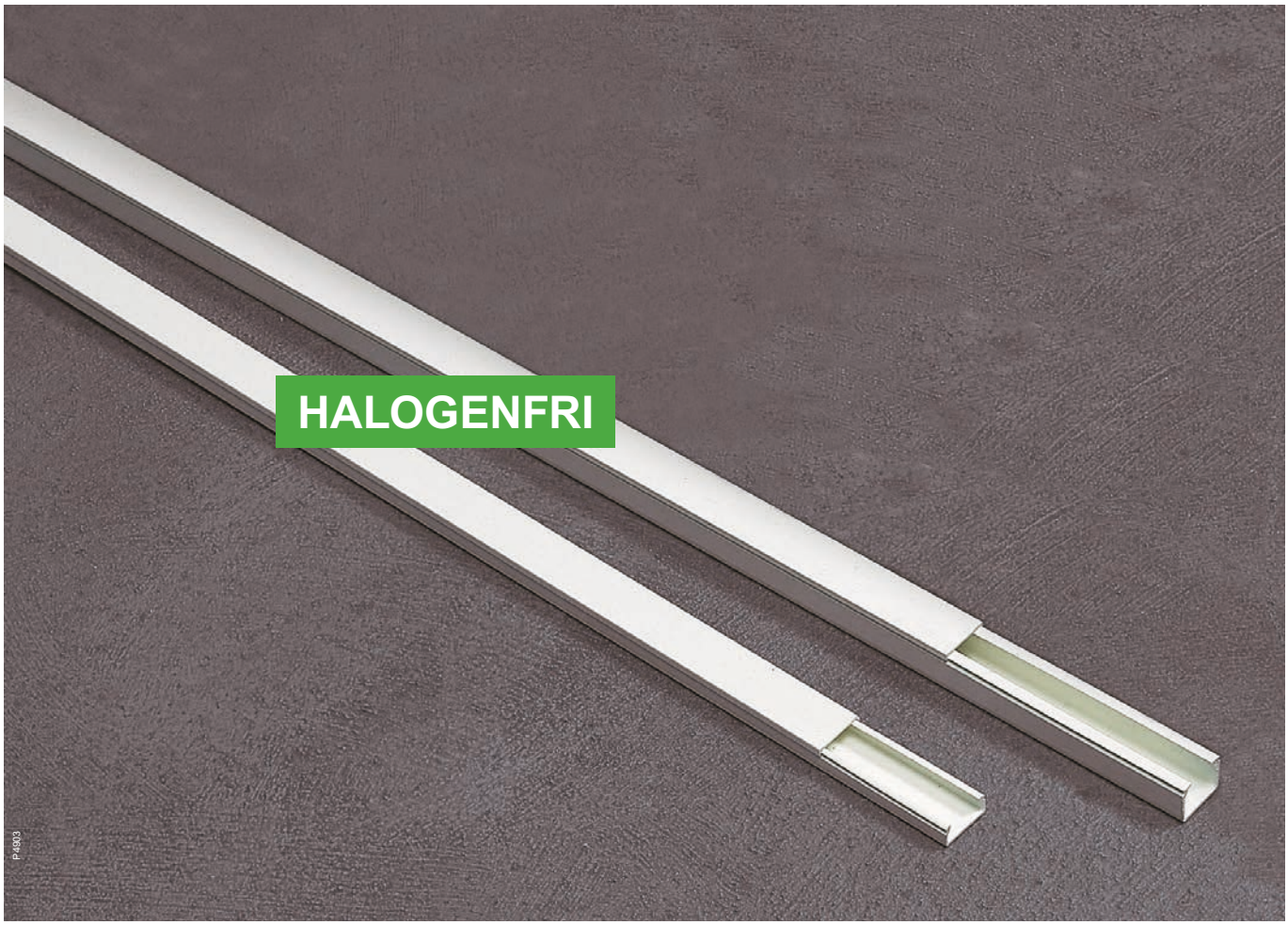

Fördelar

- Underdelen har stansade hål c/c 100 mm – snabb montering med t ex spikplugg TPS 4/5x25.
- Till TMK-T20 finns inner- och ytterhörn, L-stycke, som ger böjradie Ø 7 mm, samt ändstycke.

Material och färg

Kanal och hörndetaljer i halogenfri PC/ABS respektive ABS. Vit RAL 9010.

Temperaturområde

PC/ABS –-25 °C till +60 °C.

Leveranslängder

Levereras i längder om 2,5 m. Kapning på arbetsplats – använd sekatör eller Thorsmans praktiska verktyg.

Matar- & Minikanaler

Minikanaler

TMK Minikanalsystem

	Beskrivning	Färg	Material	Mått A/B/C mm	Art.nr	E-nummer
	Minikanal TMK-T20 tillverkas i halogenfri PC/ABS. Vit med förstansade hål i botten. Till TMK-T20 finns inner- och ytterhörn, L-stycke samt ändstycke. Hörndetaljerna tillverkas i halogenfri ABS.					
	Minikanal TMK-T20					
	Minikanaler med stansade hål för infästning på var 100 mm. Kanaldel och lock är av halogenfritt material.					
P62852	TMK-T20 Minikanal 10mm halogenfri	Vit	PC/ABS	20/10/2500	5400110	11 602 20
P62840	TMK-T20 Minikanal 17mm halogenfri	Vit	PC/ABS	20/17/2500	5400120	11 602 40
	Innerhörn TMK-IH					
	Innerhörn för 90° avvinkling av minikanal TMK. Ger böjradie 35 mm för kabel med 7 mm diameter.					
P62860	TMK-IH1020 Innerhörn halogenfri	Vit	ABS	22,5/55/55	5401011	11 603 08
P62861	TMK-IH1720 Innerhörn halogenfri	Vit	ABS	22,5/61/61	5401021	11 603 15
	Ytterhörn TMK-YH					
	Ytterhörn för 90° avvinkling av minikanal TMK.					
P62856	TMK-YH1020 Ytterhörn halogenfri	Vit	ABS	22,5/55/55	5401111	11 603 33
P62857	TMK-YH1720 Ytterhörn halogenfri	Vit	ABS	22,5/55/55	5401121	11 603 40
	L-stycke TMK-LS					
	L-stycke för 90° avvinkling av minikanal TMK. Ger böjradie 35 mm för kabel med Ø7 mm diameter.					
P62853	TMK-LS1020 L-stycke halogenfri	Vit	ABS	55/11/55	5401211	11 603 53
P62854	TMK-LS1720 L-stycke halogenfri	Vit	ABS	55/17,5/55	5401221	11 603 60
	Ändstycke TMK-ES					
	Ändstycke för ändavslutning av minikanal TMK.					
P62866	TMK-ES1020 Ändstycke halogenfri	Vit	ABS	22/11,5/11	5401311	11 603 74
P62867	TMK-ES1720 Ändstycke halogenfri	Vit	ABS	22/11,5/18	5401321	11 603 75

TML Täcklist

	Används för att täcka kablar med diameter 10-14 mm som fästs med Klemmi-klammer TKK 10-14.					
L10540 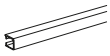	TML-TT20 Täcklist	Vit			5000013	11 606 00

Teknisk information

TMK

Kabelkapacitet

		Fack nr	Tvärsnitt mm²	Max Ø kabel, mm	Tvärsnitt (mm²) reducerat till kabelkapacitet % 40%	50%	60%
TMK-T20 10 mm	1	1	155	7	62	78	93
TMK-T20 17 mm	1	1	270	10	108	135	162

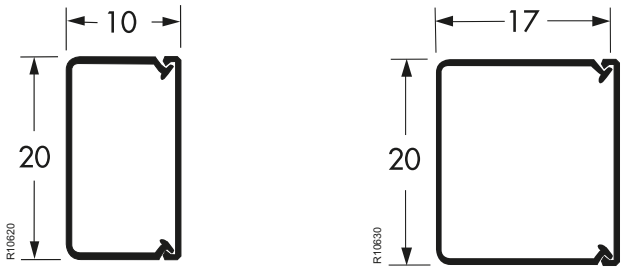

Montering

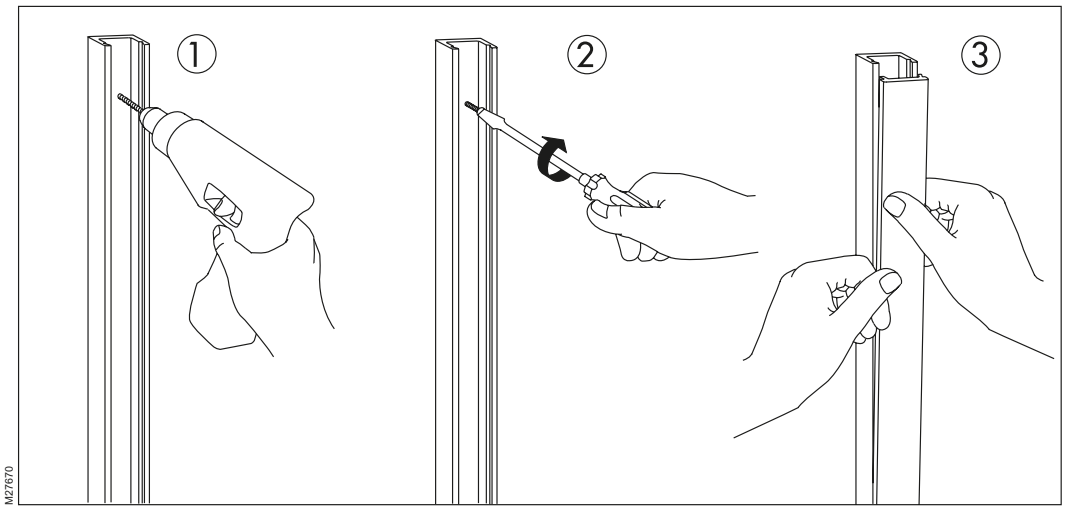

1. Borra hål i underlaget, förstansade hål finns i kanalens underdel. Använd borr Ø 4 mm.

2. Fäst kanalen. Använd gärna spikplugg TPS-4/5x25.

3. Snäpp fast locket.

Minikanaler typ OL

OL minikanaler är marknadens bredaste erbjudande med 6 kanalstorlekar i 17 varianter samt en mängd tillbehör. Materialen är aluminium, PVC eller halogenfri PC/ABS-plast. 1-, 2- och 3-fackskanaler kan kombineras genom en rad tillbehör. Produkterna sätter också en ny säkerhetsnivå för minikanaler genom att kanalöverdelen inte kan avlägsnas utan verktyg. Det gör systemet extra lämpligt i t ex skolor och trapphus.

Minikanaler – design byggd på erfarenhet

Mer än 40 års erfarenhet av att utveckla kanaler för elinstallation ligger bakom OL-systemet. Målet var att utveckla en ”snygg brukskanal” för att täcka en mängd olika installationsbehov.
Kanalen skulle vara smidig att installera, mer byggbar, ha högre elsäkerhet och vara mer sabotage-säker än övriga kanaler på marknaden. Framförallt - den skulle vara snygg att se på. Resultatet är en mjukt formad kanal med så många varianter och tillbehör att den redan från start är marknadens bredaste minikanalsystem. För extra utsatta eller ”designkrävande” miljöer finns kanaler i aluminium, både naturanodiserad och vitlackerad. Givetvis färganpassad till vår EXXACT-serie.

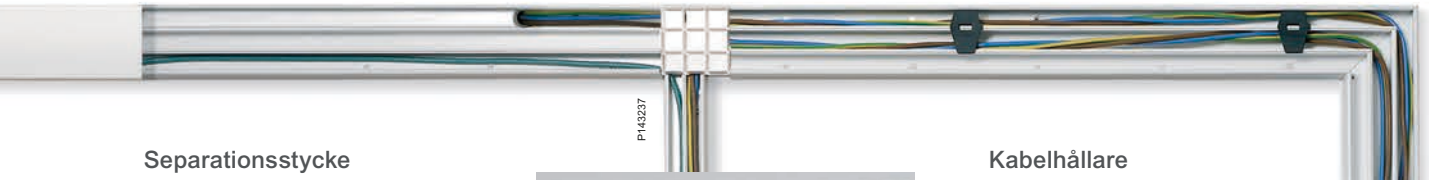

Separationsstycke

Vid installation i 2- och 3-fackskanaler uppstår behovet att skilja stark- och svagström åt när dessa möter/korsar varandras väg. Vid avgrening används då separationsstycket. Det kan anpassas efter behov genom att man bryter bort oönskade mellanväggar.

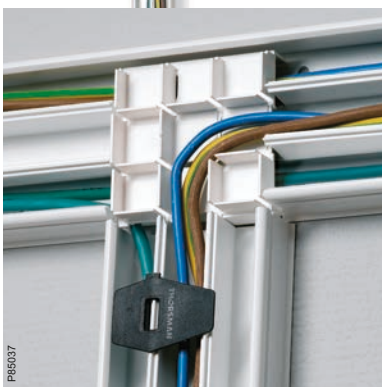

Kabelhållare

För att hålla kablarna på plats under installationsfasen finns kabelhållare som tillbehör. De snäpps enkelt fast och kan sedan sitta kvar när locket monteras.

Mellanväggar

Mellanväggarna i plastkanalerna kan brytas bort med fingrarna. Kapa först med avbitartång till rätt längd.

Enkelisolerad kabel

Att installera i minikanal med enkelisolerad kabel kräver att kanalen uppfyller högt ställda elsäkerhetskrav. Kanaler i plastutförande uppfyller dessa krav. Några av fördelarna med enkelisolerad kabel är att förläggningen går smidigt och att det ryms mer i kanalen. Skruven TFT-IS måste användas vid förläggning av enkelisolerad kabel i plastminikanal.

Skruva eller tejpa

Alla kanaler har förborrade hål i täta intervall för att underlätta installationen. För svagströmsinstallation finns också den mest snabbinstallerade kanalen med dubbelhäftande tejp. En oöverträffat snabb och mycket säker installationsmetod på tejpbart underlag. Obs! Det är inte tillåtet att bara tejpa fast en minikanal som du drar starkström i. Skruven TFT-IS måste användas när man förlägger enkelisolerad kabel i plastminikanal.

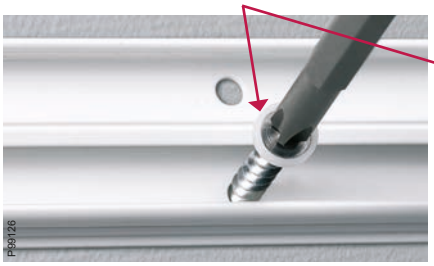

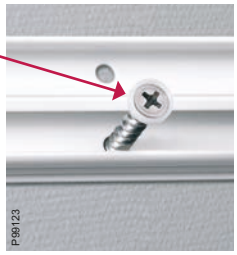

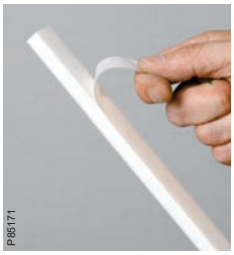

Integrerad kabelhållare

För att ytterligare förenkla installationen av kablar har vi tagit fram två storlekar av minikanaler med inbyggd kabelhållarfunktion. Den flexibla kabelhållaren gör att kablarna hålls kvar i minikanalen tills locket är monterat.

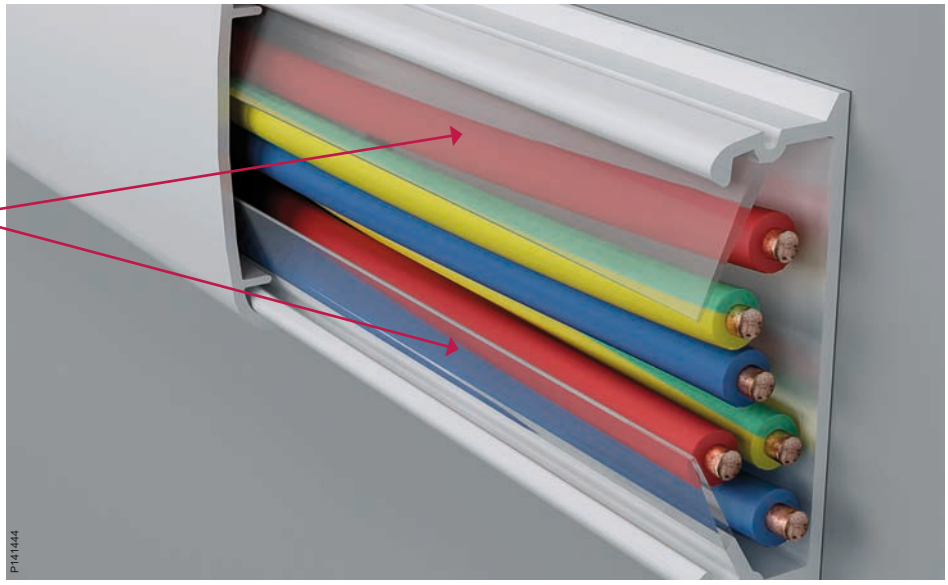

Kabelseparation

Mixade installationer med framledning av stark- och svagström till samma punkt blir allt vanligare. Därför finns kanaler i flerfacksutförande så att en kanal fyller hela installationsbehovet. Flera fack gör det också möjligt att dra längre matningar i samma kanal, parallellt med lokal installation.

Matar- & Minikanaler

Minikanaler

Minikanaler

NYHET!

Beskrivning	Färg	Mått A/B/C mm	Antal per förpackning	Art.nr	E-nummer
PVC-minikanaler					
Minikanal med ett, två eller tre fack och lock för fastsnäppning. Mellanväggarna kan tas bort. Med förstansade hål var 100:e mm. Lämplig för starkströms- och svagströmskablar. Godkänd för enkelisolerade kablar om skruv TFT-IS används. Levereras i längder om 2,1 m. Lämpar sig extra bra vid takhöjd på 2400 ner till vägg uttag 300 över golv" på alla minikanalerna. Material: PVC.					
Med ett fack	Vit RAL 9003 Svart RAL 9005	20/12/2100	42 m	ISM14100P ISM14140	11 696 00 11 595 02
Med två fack	Vit RAL 9003 Svart RAL 9005	30/12/2100	42 m	ISM14200P ISM14240	11 696 02 11 595 04
Med ett fack	Vit RAL 9003 Svart RAL 9005	20/18/2100	42 m	ISM14300P ISM14340	11 696 04 11 595 06
Med två fack	Vit RAL 9003 Svart RAL 9005	35/18/2100	42 m	ISM14400P ISM14440	11 696 06 11 595 08
Med två fack	Vit RAL 9003 Svart RAL 9005	45/18/2100	42 m	ISM14500P ISM14540	11 696 08 11 595 10
Med tre fack	Vit RAL 9003 Svart RAL 9005	60/25/2100	21 m	ISM14600P ISM14640	11 696 10 11 595 12
Minikanaler med inbyggd kabelhållare					
Minikanalen har en inbyggd mjuk kabelhållare och endast ett fack. Med förstansade hål var 100:e mm. Kabelhållaren hjälper till att hålla kablarna på plats under installationen och förenklar montage av locket. Godkänd för enkelisolerade kablar om skruv TFT-IS används. Levereras i längder om 2,1 m. Material: PVC.					
Med ett fack	Vit RAL 9003	30/12/2100	42 m	ISM14230P	11 591 48
Med ett fack	Vit RAL 9003	45/18/2100	42 m	ISM14530P	11 591 49

P148602 P83321

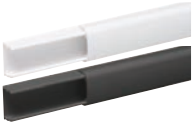

P148604 P83323

P148603 P83322

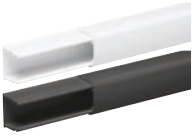

P148605 P83324

P148606 P83325

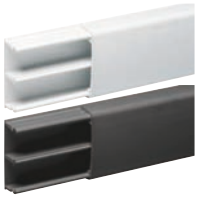

P148607 P83326

P141434

P141437

Matar- & Minikanaler

Minikanaler

Minikanaler

NYHET!

Beskrivning	Färg	Mått A/B/C mm	Antal per förpackning	Art.nr	E-nummer
PVC-minikanaler med självhäftande tejp					
Minikanal med lock för fastsnäppning. Med förstansade hål var 100:e mm. Med självhäftande tejp på baksidan av höljet. Inte godkänd för starkströmskablar om kanalen enbart fästs på väggen med den självhäftande tejpen. Om tejpen kombineras med skruvar kan strömkablar också installeras i kanalerna. Godkänd för enkelisolerade kablar om skruv TFT-IS används. Levereras i längder om 2,1 m. Material: PVC.					
Med ett fack	Vit RAL 9003 Svart RAL 9005	20/12/2100	42 m	ISM14125P ISM14145	11 696 34 11 594 99
Med ett fack	Vit RAL 9003 Svart RAL 9005	20/18/2100	42 m	ISM14325P ISM14345	11 696 36 11 595 00
Med tejp 2 fack	Vit RAL 9003	30/12/2100	42 m	ISM14225P	11 592 65
Med tejp kabelh	Vit RAL 9003	30/12/2100	33,6 m	ISM14235P	11 592 66
PC/ABS-minikanaler (halogenfria)					
Minikanal. Mellanväggarna kan tas bort. Med förstansade hål var 100:e mm. Lämplig för starkströms- och svagströmskablar. Godkänd för enkelisolerade kablar om skruv TFT-IS används. Levereras i längder om 2,1 m. Material: PC/ABS.					
Med ett fack	Vit RAL 9003	20/12/2100	42 m	ISM14130P	11 696 01
Med ett fack	Vit RAL 9003	20/18/2100	42 m	ISM14330P	11 696 05
Med två fack	Vit RAL 9003	35/18/2100	42 m	ISM14430P	11 696 07
Med tre fack	Vit RAL 9003	60/25/2100	21 m	ISM14630P	11 696 11
PC/ABS-minikanaler (halogenfria) med självhäftande tejp					
Minikanal. Mellanväggarna kan tas bort. Med förstansade hål var 100:e mm. Med självhäftande tejp på baksidan av höljet. Inte godkänd för starkströmskablar om kanalen enbart fästs på väggen med den självhäftande tejpen. Om tejpen kombineras med skruvar kan strömkablar installeras i kanalerna. Godkänd för enkelisolerade kablar om skruv TFT-IS används. Levereras i längder om 2,1 m. Material: PC/ABS.					
Med ett fack	Vit RAL 9003	20/12/2100	42 m	ISM14135P	11 696 35
Med ett fack	Vit RAL 9003	20/18/2100	42 m	ISM14335P	11 696 37
Minikanaler av aluminium					
MInikanal. Med förstansade hål var 400:e mm. Lämplig för starkströms- och svagströmskablar. Levereras i längder om 2,1 m. Material: Aluminium, naturanodiserad eller pulverlackerad vit.					
Med ett fack	Anodiserad Vit RAL 9003	20/12/2100	21 m	ISM14150 ISM14170P	11 693 20 11 696 22
Med ett fack	Anodiserad Vit RAL 9003	20/18/2100	21 m	ISM14350 ISM14370P	11 693 24 11 696 26
Med två fack	Anodiserad Vit RAL 9003	35/18/2100	21 m	ISM14450 ISM14470P	11 693 28 11 696 30

P83321
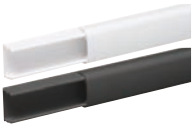
B83322
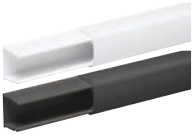

P83321

P83322

P83324

P83326

P83321

P83322

P83318

P83319

P83320

Matar- & Minikanaler

Minikanaler

Tillbehör

Beskrivning	Färg	Mått A/B/C mm	Antal per förpackning	Art.nr	E-nummer
Innerhörn					
Innerhörn som snäpps fast vid minikanalens hölje. Material: PC/ABS.					
För minikanaler 12×20	Vit RAL 9003 Aluminiummetallic	20/40/40	10	ISM14101P ISM14151	11 696 40 11 693 41
För minikanaler 12×30	Vit RAL 9003	32/40/40	10	ISM14201P	11 696 42
För minikanaler 18×20	Vit RAL 9003 Aluminiummetallic	20/45/45	10	ISM14301P ISM14351	11 696 43 11 693 44
För minikanaler 18×35	Vit RAL 9003 Aluminiummetallic	37/45/45	10	ISM14401P ISM14451	11 696 45 11 693 46
För minikanaler 18×45	Vit RAL 9003	47/45/45	10	ISM14501P	11 696 47
För minikanaler 25×60	Vit RAL 9003	62/53/53	10	ISM14601P	11 696 48
Ytterhörn					
Ytterhörn som snäpps fast vid minikanalens hölje. Material: PC/ABS.					
För minikanaler 12×20	Vit RAL 9003 Aluminiummetallic	22/36/36	10	ISM14102P ISM14152	11 696 50 11 693 51
För minikanaler 12×30	Vit RAL 9003	32/36/36	10	ISM14202P	11 696 52
För minikanaler 18×20	Vit RAL 9003 Aluminiummetallic	22/42/42	10	ISM14302P ISM14352	11 696 53 11 693 54
För 18×35 minikanaler	Vit RAL 9003 Aluminiummetallic	37/42/42	10	ISM14402P ISM14452	11 696 55 11 693 56
För minikanaler 18×45	Vit RAL 9003	47/42/42	10	ISM14502P	11 696 57
För minikanaler 25×60	Vit RAL 9003	62/49/49	10	ISM14602P	11 696 58
L-stycke					
L-stycke för att användas till kopplingar mellan horisontella och vertikala installationer. Att snäppas fast vid minikanalens hölje. Material: PC/ABS.					
För minikanaler 12×20	Vit RAL 9003 Aluminiummetallic	12/40/40	10	ISM14109P ISM14153	11 696 60 11 693 61
För minikanaler 12×30	Vit RAL 9003	12/50/50	10	ISM14209P	11 696 62
För minikanaler 18×20	Vit RAL 9003 Aluminiummetallic	18/40/40	10	ISM14309P ISM14353	11 696 63 11 693 64
För minikanaler 18×35	Vit RAL 9003 Aluminiummetallic	18/55/55	10	ISM14409P ISM14453	11 696 65 11 693 66
För minikanaler 18×45	Vit RAL 9003	18/65/65	10	ISM14509P	11 696 67
För minikanaler 25×60	Vit RAL 9003	24/80/80	10	ISM14609P	11 696 68
Ändstycke					
Ändstycke som snäpps fast vid änden på minikanalens hölje. Material: PC/ABS.					
För minikanaler 12×20	Vit RAL 9003 Aluminiummetallic	22/15/13	10	ISM14104P ISM14154	11 696 90 11 693 91
För minikanaler 12×30	Vit RAL 9003	32/15/13	10	ISM14204P	11 696 92
För minikanaler 18×20	Vit RAL 9003 Aluminiummetallic	22/15/19	10	ISM14304P ISM14354	11 696 93 11 693 94
För minikanaler 18×35	Vit RAL 9003 Aluminiummetallic	37/15/19	10	ISM14404P ISM14454	11 696 95 11 693 96
För minikanaler 18×45	Vit RAL 9003	47/15/19	10	ISM14504P	11 696 97
För minikanaler 25×60	Vit RAL 9003	62/17/26	10	ISM14604P	11 696 98

P83921
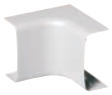

P83922

P83924

P83925

Matar- & Minikanaler

Minikanaler

Tillbehör

Beskrivning	Färg	Mått A/B/C mm	Antal per förpackning	Art.nr	E-nummer
Utjämningsstycke					
Utjämningsstycke avsedd att täcka skarvar mellan två lock i minikanalen. Material: PC/ABS.					
För minikanaler 12×20	Vit RAL 9003 Aluminiummetallic	22/22/13	10	ISM14105P ISM14155	11 696 80 11 693 81
För minikanaler 12×30	Vit RAL 9003	32/22/13	10	ISM14205P	11 696 82
För minikanaler 18×20	Vit RAL 9003 Aluminiummetallic	22/22/19	10	ISM14305P ISM14355	11 696 83 11 693 84
För minikanaler 18×35	Vit RAL 9003 Aluminiummetallic	37/22/19	10	ISM14405P ISM14455	11 696 85 11 693 86
För minikanaler 18×45	Vit RAL 9003	47/22/19	10	ISM14505P	11 696 87
För minikanaler 25×60	Vit RAL 9003	62/22/26	10	ISM14605P	11 696 88
T-stycke					
T-stycke avsett för T-kopplingar mellan minikanaler av samma storlek. Att snäppas fast vid minikanalens hölje. Material: PC/ABS.					
För minikanaler 12×20	Vit RAL 9003 Aluminiummetallic	12/40/58	10	ISM14106P ISM14156	11 696 70 11 693 71
För minikanaler 12×30	Vit RAL 9003	12/50/68	10	ISM14206P	11 696 72
För minikanaler 18×20	Vit RAL 9003 Aluminiummetallic	18/40/58	10	ISM14306P ISM14356	11 696 73 11 693 74
För minikanaler 18×35	Vit RAL 9003 Aluminiummetallic	18/55/73	10	ISM14406P ISM14456	11 696 75 11 693 76
För minikanaler 18×45	Vit RAL 9003	18/65/83	10	ISM14506P	11 696 77
För minikanaler 25×60	Vit RAL 9003	24/80/98	10	ISM14606P	11 696 78
Anslutningsstycke					
Anslutningsstycke avsett för T-korsningar mellan minikanaler av olika storlekar. Material: PC/ABS.					
För minikanaler 12×20–18×35	Vit RAL 9003 Aluminiummetallic	58/40/17	10	ISM14407P ISM14457	11 696 31 11 694 01
För minikanaler 12×20–18×45	Vit RAL 9003	64/50/17	10	ISM14507P	11 696 32
För minikanaler 18×35–25×60	Vit RAL 9003	79/65/24	10	ISM14607P	11 696 33
Separationsstycke					
Separationsstycke avsett att användas i kombination med T-stycke eller anslutningsstycke. Avsedd att separera facken när enkelisolerad kabel används. Material: ABS					
För minikanaler 18×35	Vit	13/30/30	10	ISM14408	11 591 08
För minikanaler 25×60	Vit	20/55/55	10	ISM14608	11 591 10
Kapsax					
Kapsax för PVC- och PC/ABS-material. Avsedd att användas för att kapa minikanaler, lock, kabelhyllor eller andra plastmaterial utan att använda såg. Material: Stål.					
Kapsax	Orange	230/22/80	1	ISM10908	16 212 41
Förgreningsstycke DCL					
Förgreningsstycke för DCL lamputtag för övergång mellan vägg och tak för storlekarna 12x20 or 12x30 mm. Material: PC/ABS.					
För 12x20 minikanal	Vit	23/17/57	5	ISM14191P	11 591 87
For 12x30 minikanal med utgång för 12x20 eller 12x30	Vit	33/21/77	5	ISM14291P	11 591 88

P83926

P83923

P83927

P77777

P77053

P91380

P147134

P147135

Minikanaler

Tillbehör Thorsman, teknisk information

Kompatibla tillbehör, märke Thorsman

Beskrivning	Färg	Mått A/B/C mm	Antal per förpackning	Art.nr	E-nummer
Klammer					
Klammer avsedd att hålla kablar på plats i minikanalerna. Material: PA.					
TTM-KL36	Svart	9,5/36/25	10	5401610	11 601 68
Installationsskruv med skålformad bricka					
Installationsskruv med krysspårshuvud av typen PH2. Vass spets, helgängad. Stor gängstigning som ger snabb montering. Med skålformad bricka för att skydda skruvhuvudet. Att användas vid installation av enkelisolerad kabel i kanal. Material: Härdat, galvaniserat stål och PP.					
TFT-IS5×32	—	Ø5/32	100	4020210	15 349 09
Spikplugg					
Spikplugg med spik. För användning i betong, sten, lättbetong, lättklinker, håltegel, betonghålblock, fulltegel och gips. Material: PA.					
TPS-6/5×35	Genomskinlig	Ø 6/5/35	100	1150002	15 075 06

P62869

P99119

P89051

Förstansade hål, dimension:

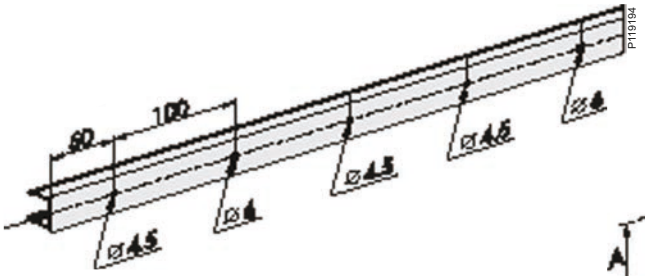

Typ
12x20
18x20

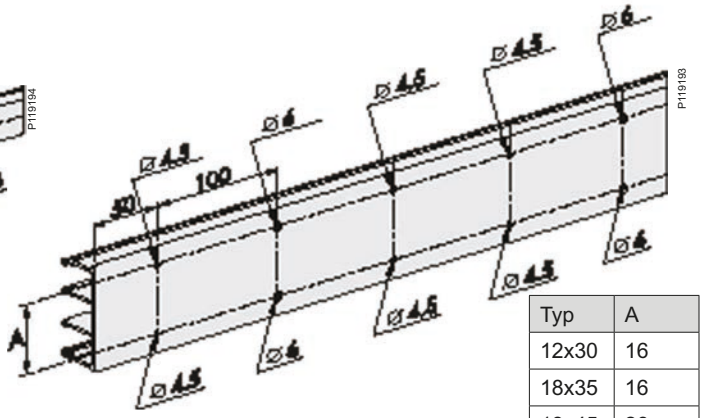

Typ	A
12x30	16
18x35	16
18x45	26
25x60	40

Kabelkapacitet

Fack	Max kabel-Ø mm	Tvärsnittsarea mm²	Kabelkapacitet mm² 40%	50%	60%
12×20					
1	10	148	59	74	89
12×30					
1	9	115	46	57	69
2	9	115	46	57	69
18×20					
1	15	246	98	123	148

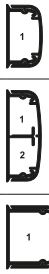

Fack	Max kabel-Ø mm	Tvärsnittsarea mm²	Kabelkapacitet mm² 40%	50%	60%
18×35					
1	12.5	201	80	100	120
2	12.5	201	80	100	120
18×45					
1	14	278	111	139	167
2	14	278	111	139	167
25×60					
1	15	339	135	170	203
2	17	389	135	170	203
3	15	339	135	170	203

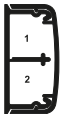

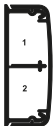

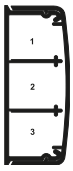

Teknisk information

OL minikanaler

Design och mått, material

12×20	12×30	18×20	18×35	18×45	25×60
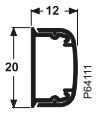	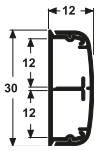	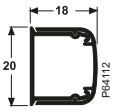	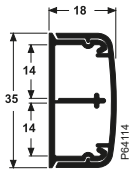	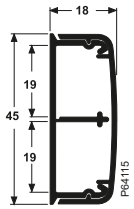	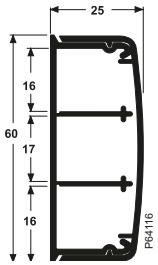
Aluminium		Aluminium	Aluminium		
PVC*	PVC	PVC*	PVC	PVC	PVC
PC/ABS*		PC/ABS*	PC/ABS		PC/ABS

*Finns även med självhäftande tejp

Sprängskiss

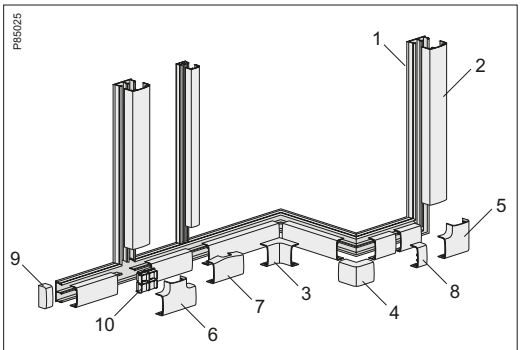

1. Kanalunderdel
2. Lock
3. Innerhörn
4. Ytterhörn
5. L-stycke
6. T-stycke
7. Anslutningsstycke
8. Utjämningsstycke
9. Ändstycke
10. Separationsstycke

Tekniska data och materialdata

Aluminium (kanal och lock)	Ytbehandling:	Naturanodiserad eller pulverlackerad vit RAL 9003
	Densitet:	2,7 g/cm³
	Linjär expansion:	24×10^{-6}/°C
PVC (kanal och lock)	Egenskaper:	Styv, självsläckande, bly- och kadmiumfri
	Färger:	Vit RAL 9003
	Densitet:	1,5 g/cm³
	Linjär expansion:	60×10^{-6}/°C
PC/ABS (kanal, lock och tillbehör)	Egenskaper:	Halogenfria
	Färger:	Vit RAL 9010 Aluminiummetallic (lackerad)
	Densitet	1,14 g/cm³
	Linjär expansion:	70×10^{-6}/°C
ABS (separationsstycke)	Egenskaper:	Halogenfria
	Färg:	Vit
	Densitet:	1,05 g/cm³
Kapslingsklass	IP40	
Installations- och applikationstemperatur	Plastkanaler: –15/+60 °C (1220 och 1820) –25/+60 °C (1230, 1835, 1845 och 2560)	
Slagtålighet	Plastkanaler: • 1J (1220 och 1820) • 2J (1230, 1835, 1845 och 2560)	
Leveranslängd:	2,1 meter	
Standarder och certifikat	Produkterna uppfyller dessa standarder: •EN 50085-1:2005 •EN 50085-2-1:2006	
	Produkterna uppfyller kraven för CE-märkning enligt lågspänningsdirektiv 73/23/EEC och 98/68/EEC.	
	Produkterna uppfyller RoHS-direktivet 2002/95/EC (begränsning av farliga ämnen)	

Thorsman Golvboxar UFB

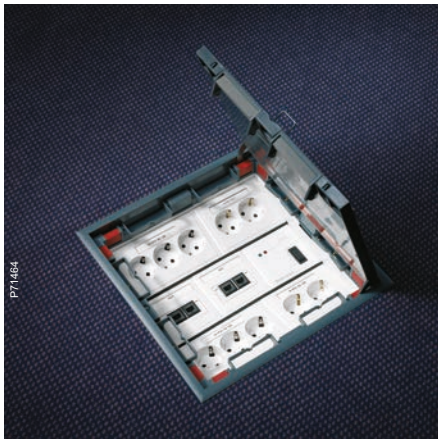

UFB-900
Halogenfri plast

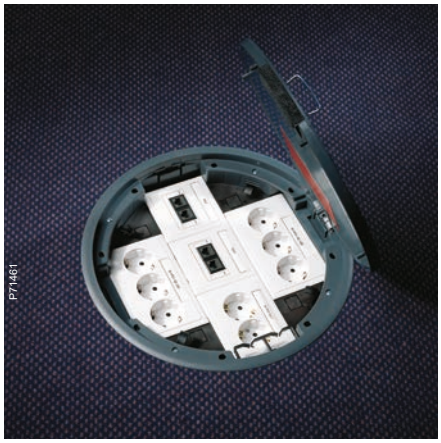

UFB-800
Halogenfri plast

UFB-900M
Rostfritt stål

Ett system för alla typer av golv

Golvboxar

Golvboxar typ UFB och tillbehör

Beskrivning	Färg	Material	Mått A/B/C mm	Art.nr	E-nummer

Golvboxar typ UFB
Rymliga golvboxar för el-, tele- och datauttag i Uttagssystem CYB. Golvboxarna utnyttjar golvytan effektivt och finns i flera storlekar, både fyrkantiga och runda.
Boxarna finns i rostfritt stål eller halogenfri plast (PC/ABS, PA) och kan monteras i upphöjda så kallade installationsgolv, hålrumsbjälklag samt i reglade eller gjutna golv. Vid montering i gjutna golv används ingjutningslåda Thorsman UFB-IG alternativt gjutform UFB-RF.
Kapslingsklass: IP20. Men de två större rostfria golvboxarna erbjuds även i ett tätare utförande för golv som ska våttorkas.
Locken
- är i de flesta varianter vändbara i flera riktningar för större flexibilitet vid ommöbleringar
- är dimensionerade för punktbelastning på 1500 N enligt DIN 0634.

Sortiment
Rostfritt stål:
UFB-900M kvadratisk 322x322 mm
Plast (PC/ABS, PA):
UFB-800 rund diam. 329 mm
UFB-900 kvadratisk 310x310 mm
Tre olika lock:
Rostfria golvbox UFB-900M kan utrustas med tre olika typer av lock. Locken finns med 15 och 25 millimeter djup för olika typer av ytbeläggning:
1. Skruvfastsatt för centralt kabelutlopp alternativt som blindlock.
2. Löslagt för centralt kabelutlopp alternativt som blindlock.
3. Löslagt med kabelutlopp i sidan av locket.

Våttorkade golv
Centralt placerat kabelutlopp kan förhöjas cirka 25 millimeter för att undvika vatteninträngning på golv som ska våttorkas. Boxen ska då även kompletteras med tätning UFB-S900 mellan trimram och lock.

Golvboxar

P67889

UFB-800 halogenfri plast

Golvbox UFB800, plast: komplett med trimram, lock, montageram. För optimal bestyckningsmöjlighet rekommenderas min 85 mm golvdjup (färdigt golv). Vi rekommenderar ej beläggning med hel sten i locket.

UFB-800 Golvbox	Grå	PC/ABS, PA	Ø329	5197100	11 683 22

P106170

UFB-900 halogenfri plast

Komplett golvbox för installationsgolv med tjocklek 18-51 mm. Inbyggnadsmått 2x 292±1 mm. Vid ingjutning kompletteras boxen med ingjutningslåda UFB-IG eller UFB-RF. Minsta djup 110 mm, rek. djup 115 mm, gäller både installationsgolv och vid ingjutning. Lock monterbart i 4 riktningar. Ilägg i lock max 8 mm, ej hel sten. Byggyta 310x310 mm.

UFB-900 Golvbox komplett	Grå	PC/ABS, PA	68/310/310	5197055	11 683 15

P106174

UFB-900M rostfritt stål med kabelutlopp i sidan av locket

Komplett golvbox för installationsgolv med tjocklek 18-51 mm. Inbyggnadsmått 2x 292±1 mm. Vid ingjutning kompletteras boxen med ingjutningslåda UFB-IG eller UFB-RF. Minsta djup 115 mm eller 125 mm, gäller både installationsgolv och vid ingjutning. Locket finns med 15 mm alt. 25 mm djup och kan placeras i fyra riktningar i trimramen. Kabelutloppet är placerat på ena långsidan och är 14x97 mm. Byggyta 322x322 mm.

UFB-900M Golvbox 15 mm sida	-	Rostfritt stål	41/322/322	5198915	11 683 16
UFB-900M Golvbox 25 mm sida	-	Rostfritt stål	51/322/322	5198925	11 683 17

P106175

UFB-900M rostfritt stål, löslagt för centralt kabelutlopp

Komplett golvbox för installations-, hålrums- och gjutna golv. Locket, som har centralt placerat hål för kabelutlopp, finns med 15 mm alt. 25 mm djup. Det cylinderformade kabelutloppet, som köps på separat art.nr., har dubbla utlopp12x40 mm och kan sänkas ned i nivå med golvet då golvboxen inte används. Installationsdjup med monterade uttag 115 alt. 125 mm. Byggyta 322x322 mm. Håltagning 292x292 mm. IP20.

UFB-900M Golvbox 15 mm löst centralt	-	Rostfritt stål	41/322/322	5198916	11 683 18
UFB-900M Golvbox 25 mm löst centralt	-	Rostfritt stål	51/322/322	5198926	11 683 19

P106175

UFB-900M rostfritt stål, skruvfastsatt för centralt kabelutlopp

Komplett golvbox för installations-hålrums- och gjutna golv. Locket som har centralt placerat hål för kabelutlopp finns med 25 mm djup. Det cylinderformade kabelutloppet, som köps på separat art.nr., har dubbla utlopp12x40 mm och kan sänkas ned i nivå med golvet då golvboxen inte används. Installationsdjup med monterade uttag 115 alt. 125 mm. Byggyta 322x322 mm. Håltagning 292x292 mm. IP20.

UFB-900M Golvbox 25 mm skruvat centralt	-	Rostfritt stål	51/322/322	5198927	11 683 21

Golvboxar

Tillbehör golvboxar

Beskrivning	Färg	Material	Mått A/B/C mm	Art.nr	E-nummer
Kabelutlopp UFB-CE					
Kabelutlopp till Golvbox UFB-900M för centralt placerat kabelutlopp. Kabelutloppet diam. 67 mm ligger i nivå med golvet. Kabelutloppet täcks med medföljande lock då golvboxen inte används.					
UFB-CE Kabelutlopp 15 mm lock	Anod	Al	15/ Ø96	5198100	11 683 86
UFB-CE Kabelutlopp 25mm lock	Anod	Al	25/ Ø96	5198102	11 683 87
Kabelutlopp UFB-CEW, upphöjt					
Kabelutlopp till Golvbox UFB-900M för våttorkade golv. Består av lock och rör med dubbla kabelutlopp 12x40 mm placerade 30 mm över golv enligt DIN VDE 0634. Kabelutloppets uppfällda höjd är 55 mm nedfält i linje med golvet/locket.					
UFB-CEW Kabelutlopp upphöjt 15 mm lock	Anod	Al	67/ Ø96	5198104	11 683 88
UFB-CEW Kabelutlopp upphöjt 25 mm lock	Anod	Al	67/ Ø96	5198106	11 683 89
Tätningslist					
För våttorkade golv. Får endast användas till lock med centralt upphöjt kabelutlopp. Placeras mellan lock och trimram.					
UFB-S900 Tätningslist	Svart	Cellgummi	6/196/287	5198135	11 683 91
Låssats					
För låsning av locket i Golvbox UFB-800 mot obehörigt ingrepp. Låses utan verktyg. Öppnas med skruvmejsel.					
UFB-LL Låssats UFB-800	Grå	PA	27/36/35	5197260	11 683 27
Skärmall					
Används för tillskärning av golvmaterial som läggs i locket till UFB-800 eller som mellanlägg då matta med en tjocklek av 4 mm eller mindre används.					
UFB-TP800 Skärmall	Natur	-	-	5197900	11 683 09
Kabelutgång					
Kabelutgång med skumkudde, reservdel till UFB 900.					
Kabelutgång	Grå	-	-	5150770	-

P67882

P67881

P67883

P77805

P67893

L57620
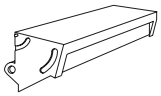

Teknisk information

Golvboxar UFB-800

Uppbyggnad

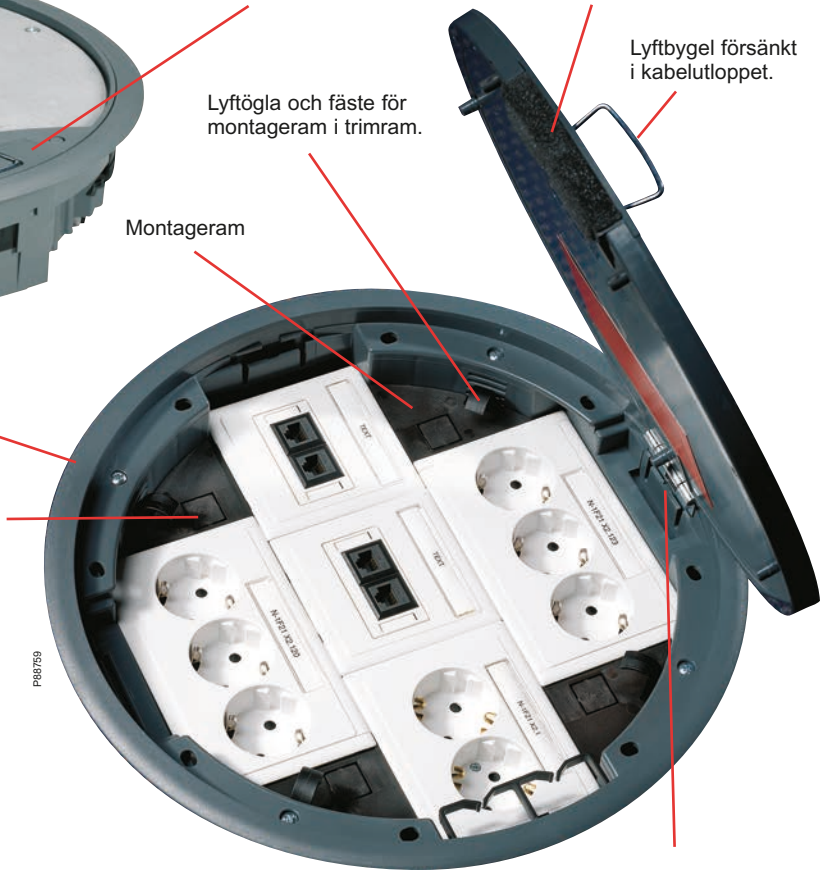

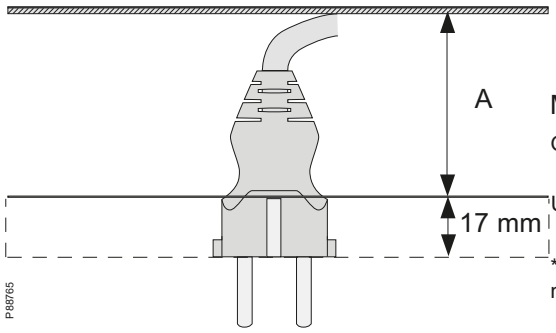

Mått och dimensioner (mm)

Golvbox	Minsta inst. djup (H)*	Invändigt djup (A)	Yttermått	Hålbild i golv	Golv-tjocklek**	Beläggn. i lock
UFB-800	110	15-45	Ø 329	Ø 305 ± 1	Min 5	5

* För att få plats med vinklade datalock i golvboxen krävs ett installationsdjup på minst 85 mm.

** Klämmande infästning för installationsgolv 5-15 mm. Expanderande infästning för gjutna golv.

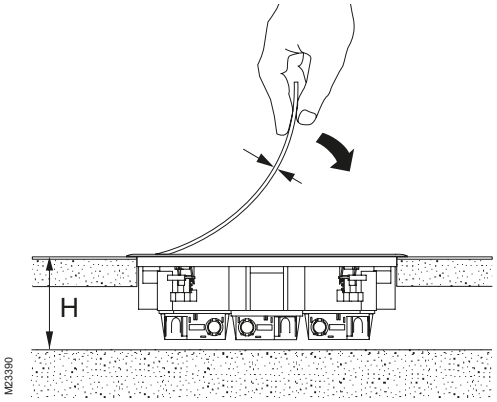

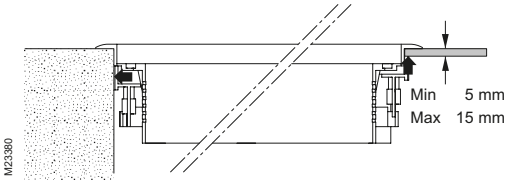

Teknisk information

Golvboxar UFB-800

Bestyckningsexempel

Installation med uttag och anslutningar Thorsman CYB

UFB-800 är anpassad för uttag och anslutningar typ Thorsman CYB. Boxen har tre installationsfronter F80®, två på 142 mm och en på 284 mm.

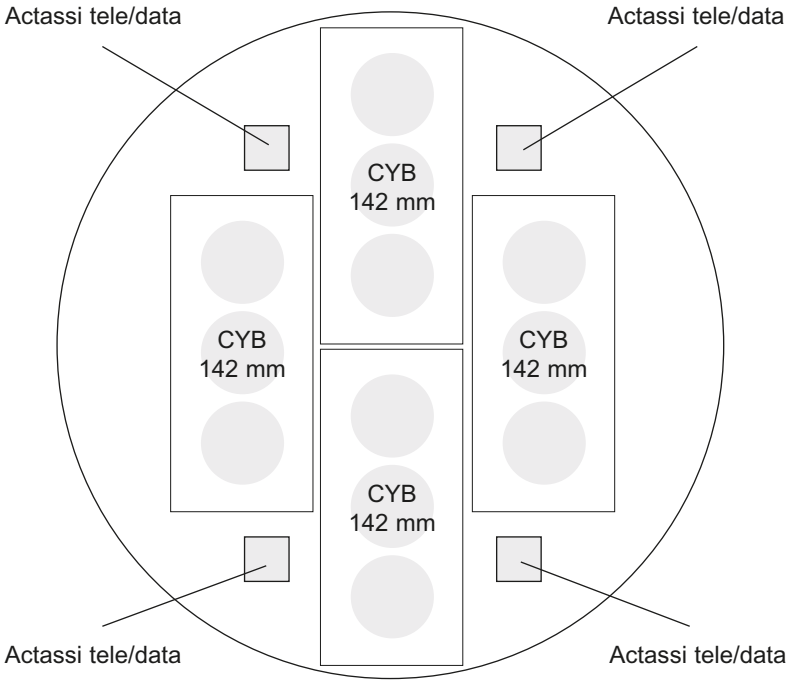

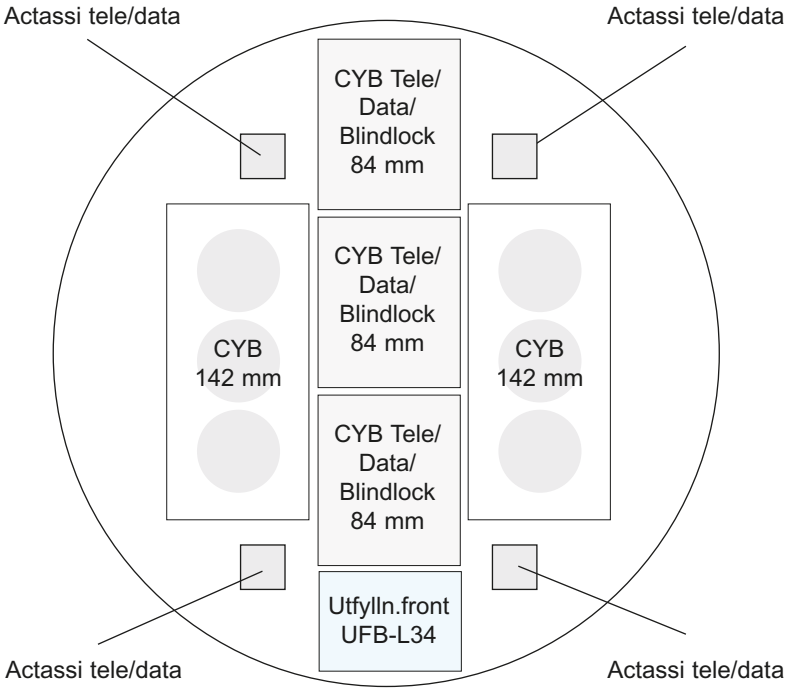

För bestyckning till UFB golvboxar se s. 75-86

Teknisk information

Golvboxar UFB-900

Uppbyggnad

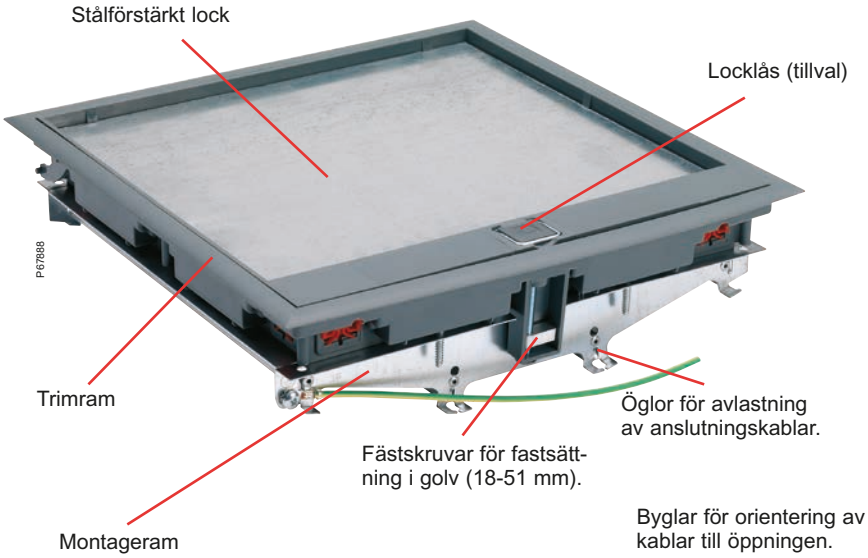

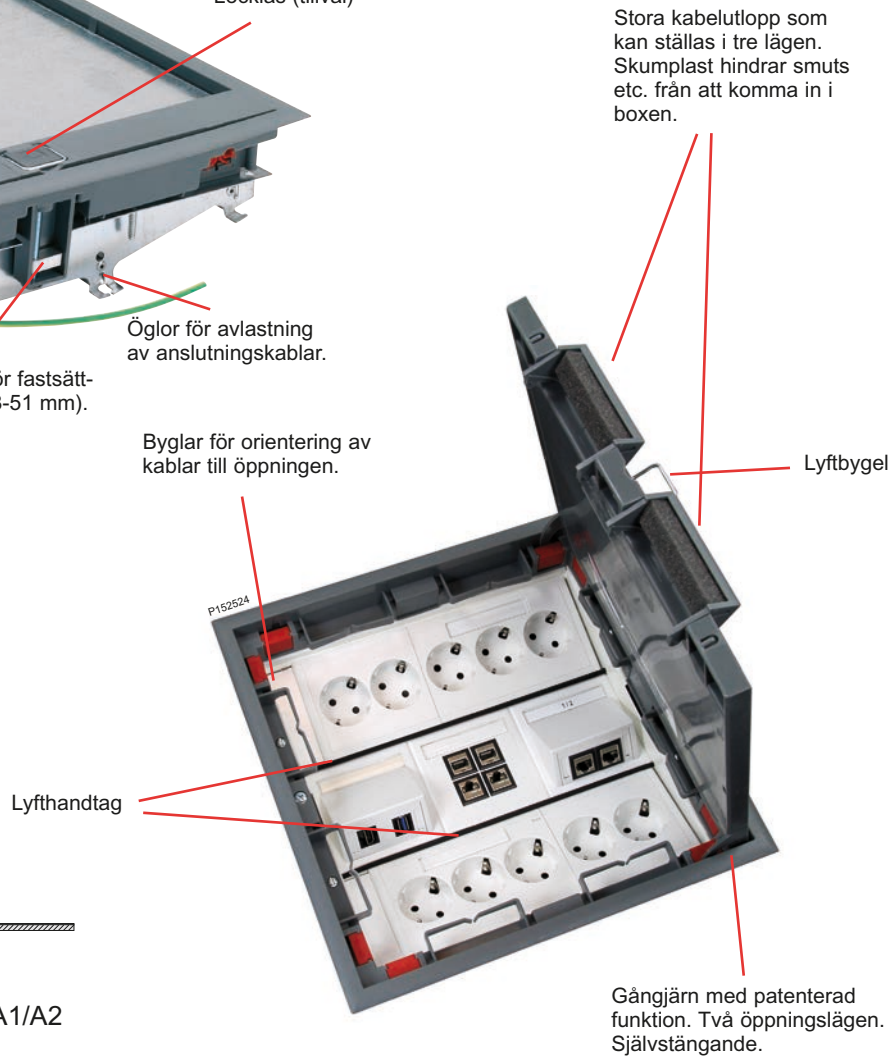

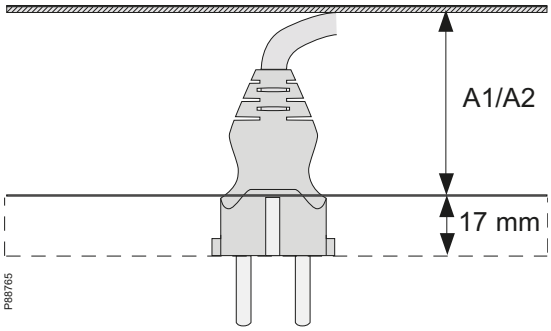

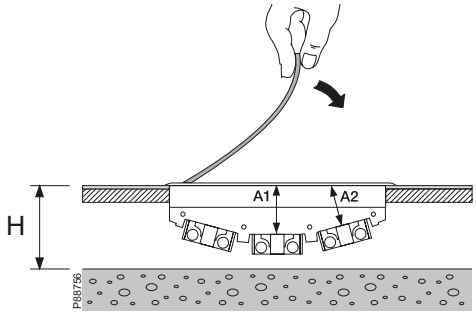

Mått och dimensioner (mm)

Golvbox	Minsta inst. djup (H)*	Invändigt djup A1	Invändigt djup A2	Yttermått	Hålbild i golv	Golv-tjocklek**	Beläggn. i lock
UFB-900	110	52	36	310x310	292x292 ± 1	18-51	8

* Min 115 mm vid installation med MIB-dosa.
** Gäller installationsgolv

Teknisk information

Golvboxar UFB-900

Bestyckningsexempel

Installation med uttag och anslutningar Thorsman CYB

Golvboxarna är anpassade för uttag och anslutningar typ Thorsman CYB.

UFB-900 har tre installationsfronter F80® på vardera 252 mm och är måttanpassad för CYB.

Bestyckningsexempel för golvbox UFB-900 med CYB-uttag

Utfyllnadsfront är 25 mm

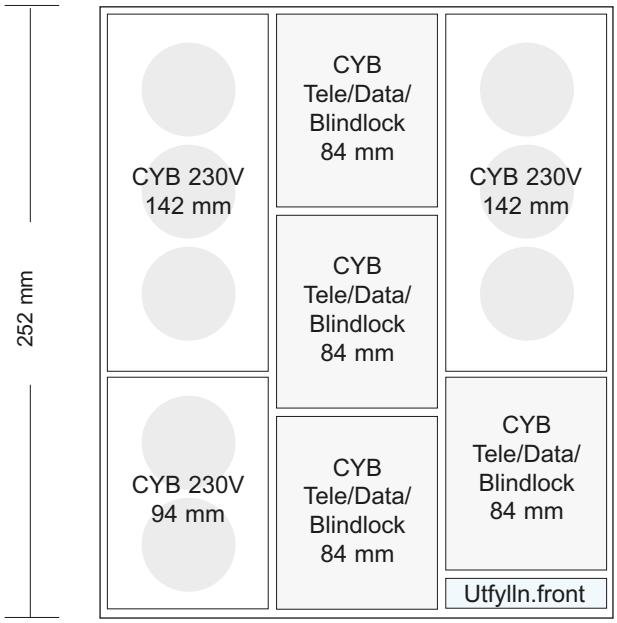

Teknisk information

Golvboxar UFB-900M

Uppbyggnad

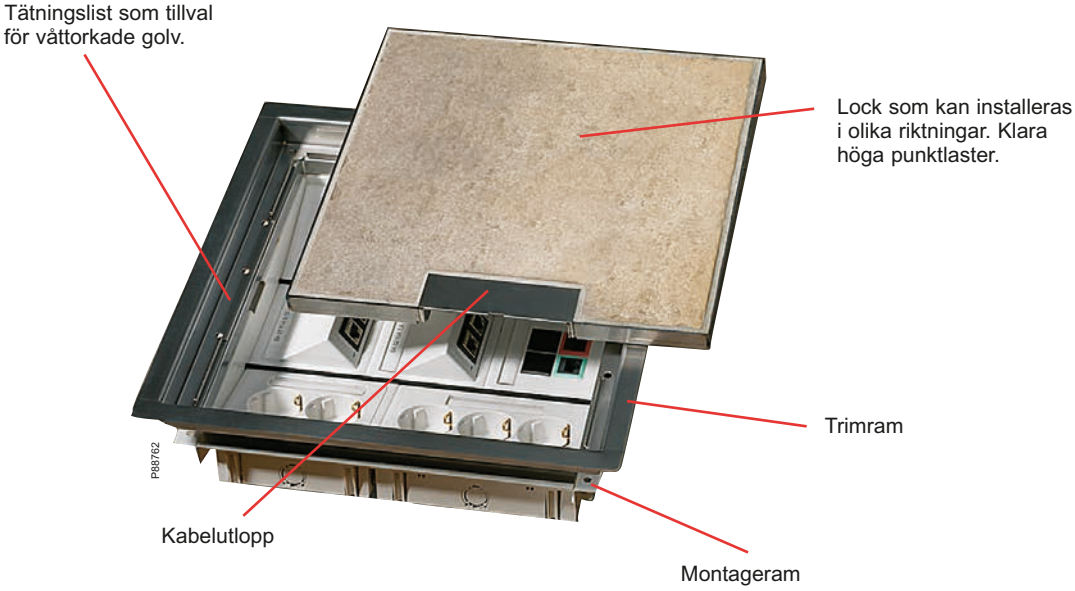

UFB-900M

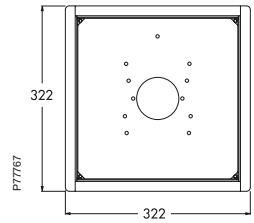

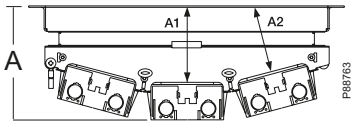

A = 115 mm eller 125 mm beroende på tjockleken på lock

Mått och dimensioner (mm)

Golvbox	Minsta install. djup (A)	Invänd. djup A1	A2	Yttermått	Hålbild i golv	Golv-tjocklek*	Beläggn. i lock
UFB-900M	115	52	36	322x322	292x292 ± 1	12-60	15
UFB-900M	125	52	36	322x322	292x292 ± 1	12-60	25

* Installationsgolv

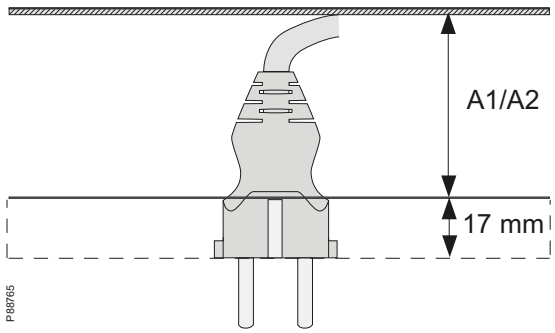

Ingjutningslåda & gjutformar

Ingjutningslåda, gjutformar, tillbehör

Beskrivning	Färg	Material	Mått A/B/C mm	Art.nr	E-nummer

Ingjutningslåda UFB-IG används för ingjutning i golv. Höjden på lådan är inställbar och klarar inbyggnadsdjup från 70 mm till 110 mm resp 110 mm till 150 mm. Justeringen görs i alla fyra hörnen så att lådan alltid kan justeras i nivå med färdigt golv. OBS! Justeras före gjutning. Levereras med montageram, tre blindplattor UFB-AP och en enkel täckplåt som skydd vid gjutning. Passar till golvboxar typ UFB och serviceposter typ POS monterade på montageplatta UFB-MP. Vid montage av komplett golvbox (trimram och montageram) används om möjligt alltid den högre lådan för optimal bestyckningsmöjlighet.

Gjutform UFB-RF
UFB-RF 800
Enklare alternativ till ingjutningslådan UFB-IG. Anpassad för golvbox UFB-800. Gjutformen förstörs efter gjutningen.

UFB-RF 900
Enklare alternativ till ingjutningslåda UFB-IG. Anpassad för golvbox UFB-900. Gjutformen förstörs efter gjutningen.
OBS! Ej anpassad för rostfri golvbox UFB-900M med 25 mm djupt lock p.g.a. för litet djup.

Ingjutningslåda med tillbehör

Ingjutningslåda UFB-IG

P67895

För ingjutning i golv. Inbyggnadsdjup 70 mm till 110 mm, 110 mm till 150 mm. Består av; montageram, 3 blindplattor UFB-AP, 1 enkel täckplåt. Passar till golvboxar UFB och serviceposter POS. Den högre lådan används för optimal bestyckning. Ingjutningslåda UFB-IG 70-110 är främst avsedd för UFB800. Ingjutningslådan måste kompletteras med montageplatta UFB-MP beroende på vilken golvbox man valt.

UFB-IG Ingjutn. låda 70-110 mm	Förzinkad	Stål	110/455/455	5197560	11 683 30
UFB-IG Ingjutn. låda 110-150 mm	Förzinkad	Stål	140/455/455	5197565	11 683 32

Förhöjningsram UFB-MG

P67896

Förhöjningsram som skruvas fast på ingjutningslådan och ökar höjden med 40 mm. Flera förhöjningsramar kan monteras ovanpå varandra.

UFB-MG Förhöjningsram	Anod	Al	47/370/370	5197550	11 683 35

Montageplatta UFB-MP

L26810

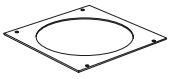

P67902

För montage av golvbox eller servicepost i/på ingjutningslåda UFB-IG alt. blind täckning.

UFB-MP Montageplatta UFB-800	Förzinkad	Stål	3/361/361	5197790	11 683 42
UFB-MP Montageplatta UFB-900	Förzinkad	Stål	3/361/361	5197795	11 683 41
UFB-MP Montageplatta Blind	Förzinkad	Stål	3/361/361	5197780	11 683 44

Röradapter UFB-AP

P67900

För anslutning av fyra stycken rör Ø50 mm till ingjutningslåda UFB-IG. Vid anslutning av mindre rördiametrar används reduceringsmuff UFB-RM.

UFB-AP Röradapter	Gul	PP	55/40/257	5197755	11 683 50

Reduceringsmuff UFB-RM

P67901

För reducering av studsdiametern på röradapter UFB-AP.

UFB-RM Reduceringsmuff 16 mm	Gul	PP	Ø50/39	5197820	11 683 55
UFB-RM Reduceringsmuff 20 mm	Gul	PP	Ø50/39	5197825	11 683 56
UFB-RM Reduceringsmuff 32 mm	Gul	PP	Ø50/39	5197830	11 683 57
UFB-RM Reduceringsmuff 40 mm	Gul	PP	Ø50/39	5197835	11 683 58

Blindplatta UFB-AP

P67899

Adapterplatta utan hålbild (blindlock) till ingjutningslåda UFB-IG.

UFB-AP Blindplatta	Förzinkad	Stål	55/1,6/257	5197750	11 683 60

Gjutformar

Gjutform UFB-RF

P67894
P67886

Enklare alternativ till ingjutningslåda UFB-IG. Anpassad för golvbox UFB-800 alt UFB-900. Gjutformen förstörs efter gjutningen. **OBS! Ej anpassad för rostfri golvbox UFB-900M med 25 mm djupt lock p.g.a. för litet djup.**

UFB-RF Gjutform UFB-800	Vit	EPS	Ø305/120	5197915	11 683 67
UFB-RF Gjutform UFB-900	Vit	EPS	115/340/340	5197920	11 683 68

Teknisk information

Ingjutningslådor & gjutformar

Uppbyggnad UFB-IG

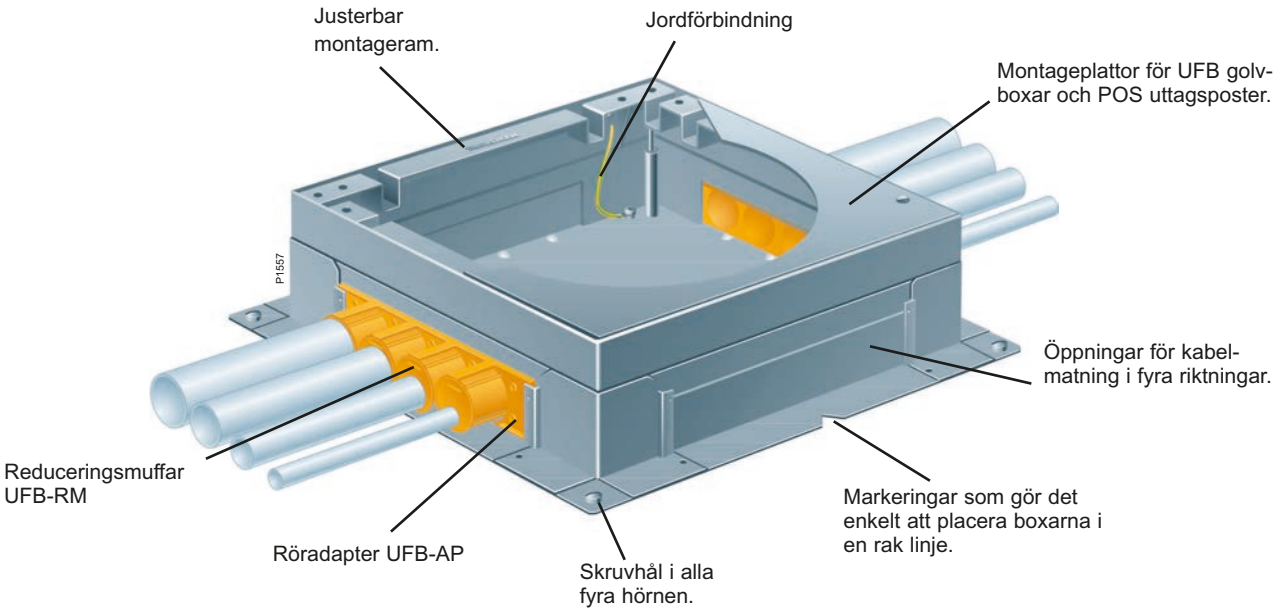

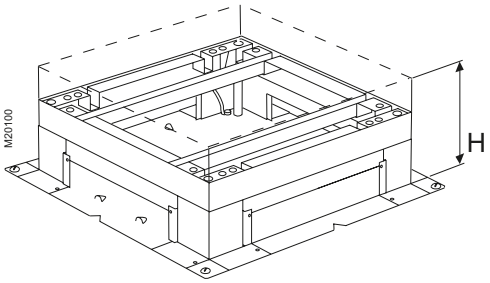

Mått och dimensioner (mm)

Ingjutningslåda	Höjd(H)	Yttermått montageram	Yttermått bottenplåt
UFB-IG	70-110 alt. 110-150	370x370	455x455

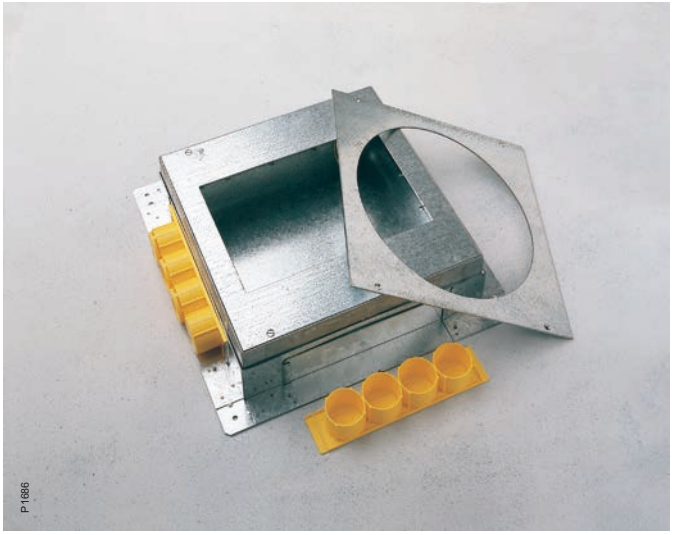

Thorsman Uttagsstavar & -poster

En komplett familj servicebärare

- Enkel- och dubbelsidiga stavar, inspända eller fristående samt poster
- Enkelsidiga väggmonterade stavar

Väggstav POL -W1

Utanpåliggande montage, standardlängd 2700mm, djup 48 mm, lämpar sig för CYB-bestyckning

- Kabelmatning från tak/vägg
- Matarkanal som tillbehör
- Fasad bakkant – sluter tätt mot dörrfoder

Uttagsstavar

Typ POL för kontor

Uttagsstavar och tillbehör

Förinstallerade uttagsstavar, används för att mata el, tele och data till kontorsarbetsplatser. Stavarna matas från tak och finns för fristående placering (flyttbara inom 1,5 meter radie), för inspänt montage mellan golv och tak eller för väggmontage. Väggmonterade stavar är ett mer flexibelt alternativ till utanpåliggande eller infällda uttag vid en dörrpost eftersom kompletteringar eller utbyten lätt kan göras. Uttagsstavarna levereras bestyckade enligt önskemål. Dessutom finns ett mindre sortiment lagerförda standardbestyckade varianter på E-nummer för omgående leverans.

Stavarna är tillverkade av strängpressad aluminium. Formdetaljer och ändavslut är tillverkade av pressgjuten aluminium. Fristående stavar är försedda med tung fot av gjutjärn och avslutas mot taket med en flexibel slang som gör att staven kan flyttas inom en radie på 1,5 meter utan att infästningspunkten i taket behöver ändras.
Stavarna levereras naturanodiserade, vita (RAL 9016) eller lackerade i valfri kulör enligt NCS och RAL färgskalor. Levereras i valfri längd upp till fem meter. Alla plastdetaljer är halogenfria och fria från ämnen som finns på Svenska Kemikalieinspektionens OBS- och Begränsningslistor.

Väggmonterade uttagsstavar typ POL med tillbehör

Beskrivning	Färg	Material	Mått A/B/C mm	Art.nr	E-nummer

P85088

Basprofil POL-W1

Basprofil för väggmontage, 2700 mm. Vid installation av annat fabrikat (cc 60-standard) ska installationsdosa typ MIB användas. Hålstansad i rygg. Försedd med invändigt skruvspår för jordanslutning. Måttuppgifter: längd 2700 mm, bredd 115 mm och djup 48 mm. Lämpar sig extra bra i offentliga miljöer där takhöjden är 2700 mm.

POL-W1 Basprofil	Anod	Al	2700/48/115	5860100	11 680 25
POL-W1 Basprofil	Vit	Al	2700/48/115	5860101	11 680 26

P81612

Takram POL-CF1 för POL-W1

Täcker genomföringshål då basprofil POL-W1 förs genom undertak. Största yttermått 160x73 mm.

POL-CF1 Takram	Vit	Polystyren	1/73/160	5865240	11 680 45

P81611

Krage POL-CR1

För övre avslutning av basprofil POL-W1. Öppning för kabelutlopp är anpassad för matarkanal FED-W1.

POL-CR1 Krage	Vit	Al	14/48/115	5865700	11 680 40
POL-CR1 Krage	Grå	Al	14/48/115	5865701	11 680 41

P62568

Matarkanal FED-W1 med lock, tre fack

Matarkanal med lock och hålstansad underdel. Kanalen är indelad i tre fasta fack, förberedd för jord. Längd 2500 mm, djup 18 mm, bredd 86 mm. Kompletteras med kabelhållare TTM-KL42 och takram FED-CF1. Kan kombineras med väggstav POL-W1.

FED-W1 Matarkanal	Anod	Al	18/86/2500	5435200	11 601 80
FED-W1 Matarkanal	Vit	Al	18/86/2500	5435201	11 601 81

P62569

Takram FED-CF1 för FED-W1

Täcker genomföringshål då matarprofil FED-W1 förs genom undertak. Försedd med dubbelhäftande tejp.

FED-CF1 Takram	Vit	Polystyren	100/34/2500	5440820	11 601 86

P81610

Ändstycke POL-ES1

POL-ES1 Ändstycke	Vit	Al	14/48/115	5865430	11 680 35
POL-ES1 Ändstycke	Grå	Al	14/48/115	5865431	11 680 36

P61884

Front FCA-F80

Front för snäppfastsättning i kanal INKA, DFK. Fronterna är försedda med jordspår.

FCA-F80 Front	Anod	Al	80/ - /2500	5580080	11 630 50
FCA-F80 Front	Vit	Al	80/ - /2500	5580088	11 630 54

Uttagsstavar

Typ POL för kontor

Uttagsstavar typ POL

Beskrivning	Färg	Material	Mått A/B/C mm	Art.nr	E-nummer

P72931

Obestyckad uttagsstav, enkelsidig POL-T10

Obestyckade uttagsstavar för inspänning mellan golv och tak, med justerbart takfäste 0-400 mm. Takfästet har patentsökt funktion och konstruktion som tar upp rörelser i byggnaden. Kapslingsklass IP40.

POL-T10 Utt.stav 3170-3570 mm	Vit	Al	3170-3570/61/120	5863572	11 684 90
POL-T10 Utt.stav 2870-3270 mm	Vit	Al	2870-3270/61/120	5863502	11 684 92
POL-T10 Utt.stav 2670-3070 mm	Vit	Al	2670-3070/61/120	5863552	11 684 94

P72920

Förinstallerad uttagsstav, enkelsidig POL-T10

Uttagsstav för inspänning (2870-3270 mm), förinstallerad med uttag typ CYB. Staven innehåller 5 st uttag allmän kraft och 3 st uttag datakraft. E11 689 45 och -47 innehåller 2 st Actassi datauttag UTP kat6, förinstallerade med 10 m kabel samt plats för ytterligare 2st datauttag.Fri kabellängd är 7700 m för datakabel och 3400 mm för 230V.

POL-T10 Uttagsstav förinstallerad	Vit	Al	2870-3270/61/120	5863576	11 689 47

P72889

Förinstallerad uttagsstav, dubbelsidig POL-T20

Uttagsstav för inspänning (2870-3270 mm), förinstallerad med uttag typ CYB. Staven innehåller 5 st uttag allmän kraft och 3 st uttag datakraft. E11 689 50 och -52 innehåller 2 st Actassi datauttag UTP kat6, förinstallerade med 10 m kabel samt plats för ytterligare 2st datauttag.Fri kabellängd är 7700 m för datakabel och 3400 mm för 230V.

POL-T20 Uttagsstav förinstallerad	Vit	Al	2870-3270/120/117	5863681	11 689 52

P72888

Förinstallerad uttagsstav, dubbelsidig fristående POL-M20

Fristående uttagsstav förinstallerad med uttag typ CYB. Innehåller per box 5 st uttag allmän kraft, 3 st uttag för datakraft. E11 689 35 och -37 innehåller 2 st Actassi datauttag UTP kat6 förinstallerade med 10 m kabel samt plats för ytterligare 2 st datauttag.Fri kabellängd är 6400 m för datakabel och 1800 mm för 230V. Längd 2150 mm + flex. slang 2000 mm.

OBS! Tung fot, tak- och rännfäste är obligatoriska tillval som beställs separat.

POL-M20 Uttagsstav förinstallerad kraft+data	Vit	Al	2150+2000/120/117	5863832	11 689 37

Uttagsstavar

Typ POL för kontor

Tillbehör uttagsstavar POL tak

	Beskrivning	Färg	Material	Mått A/B/C mm	Art.nr	E-nummer
P62571	**Takgenomföring POL-TG3**					
	För infästning av flexibel kabelmatare TTP-FC1, slitsad flexibel slang TTP-FC2 eller flexibel slang TTP-FC6 i undertak. Fungerar även som takgenomföring för POL-O. Inbyggnadsdjup 100 mm. Monteras utan verktyg. Håltagningsmått Ø 125 mm.					
	POL-TG3 Takgenomföring	Vit	PC/ABS	161/89	ISM20812P	11 591 60
P81619	**Takgenomföring POL-TG6**					
	För infästning av flexibel slang TTP-FC6 i undertak då distans mellan undertak och råtak understiger ca 150 mm, samt genomgång i undertak för nedmatningsprofil FCD-NP. Ytterdiameter 140 mm.					
	POL-TG6 Takgenomföring	Vit	PC/ABS		5866295	11 681 17
P62570 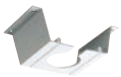	**Takfäste POL-TA1 för flexibel slang**					
	För att ansluta flexibel slang TTP-FC6 eller flexibel kabelmatare FCD-FS och POL-FS mot tak. Levereras exkl fästmateriel.					
	POL-TA1 Takfäste f flexibel slang	Vit	Al	50/156/90	ISM20816	11 598 49
P81623	**Strömskenefäste POL-KF6**					
	För infästning av flexibel slang TTP-FC6 eller flexibel kabelmatare TTP-FC1 mot Telemecanique strömskena KBA 25/40A.					
	POL-KF6 Strömskenefäste	Vit	Stål	125/90/70	ISM20815	11 598 48
P81646	**Takram POL-CF2 för POL-T10**					
	Täcker genomföringshål då staven förs genom undertak. Försedd med dubbelhäftande tejp. Största yttermått 111x170 mm.					
	POL-CF2 Takram	Vit	Polystyren	1/111/170	5865250	11 687 32
P81647	**Takram POL-CF3 för POL-T20**					
	Täcker genomföringshål då staven förs genom undertak. Försedd med dubbelhäftande tejp.					
	POL-CF3 Takram	Vit	Polystyren	1/156/130	ISM20811P	11 591 67
P81655	**Takram POL-CF6**					
	Täcker genomföringshål vid genomgång i undertak. Ytterdiameter 115 mm.					
	POL-CF6 Takram för POL-O	Vit	Plast	1/Ø115	5865270	11 687 36
P81616	**Takram POL-CF7**					
	Täcker genomföringshål då POL-OW och -W2 förs genom undertak. Monteras med tejp.					
	POL-CF7 Takram f POL-OW/-W2	Vit	Plast	1/97/115	5865275	11 687 37

Uttagsstavar

Typ POL för kontor

Tillbehör uttagsstavar POL fot

Beskrivning	Färg	Material	Mått A/B/C mm	Art.nr	E-nummer
Tung fot POL-FM1 rund					
Obligatoriskt tillval till standardbestyckade uttagsstavar typ POL-M10, -M20, -OM och -M2. Monteras på staven med 2 st insex-skruvar M6.					
POL-FM1 Golvfot, tung rund	Grå	Stål	29/Ø320	ISM20808	11 598 39
Multifot POL-FW					
Obligatoriskt tillval till standardbestyckade uttagstavar typ POL-OM, -M2, -DM och M10. Rektangulär fot för fristående stavar placerade mot vägg, mot annan stav rygg mot rygg eller fristående på golvet. Bygel fälls ut när stav står fritt.					
POL-FW Multifot multifunktion	Grå	Stål	33/250/346	ISM20809	11 598 42
Fästplatta POL-FD2					
Fästplatta för fast förankring av POL uttagsstavar i golv. Fästplattan skruvas fast i golvet och staven hålls på plats med två stycken styrstift. Passar till POL-D, POL-FT10 och POL-FT20.					
POL-FD2 Fästplatta med stift	Metall	Stål	13/49/60	ISM20828	11 686 60

P72842

P72840

P81613

Övriga tillbehör uttagsstavar POL

Separationsvägg TTP-PP för POL-T10/ -T20,-M10/-M20					
För separation mellan kraft- och kommunikationskablar i staven. Snäpps fast i stavens profil. Längd 500 mm.					
TTP-PP Separationsvägg	Vit	ABS	500/49/50	5871030	11 687 82
Rännfäste POL-KF3					
För att ansluta flexibel slang TTP-FC6 eller flexibel kabelmatare TTP-FC1 mot kabelränna eller kabelstege.					
POL-KF3 Rännfäste	Vit	Stål	100/70/15	ISM20813	11 598 46

P85100

P62564

Teknisk information

Uttagsstavar POL 10/20

Fristående stav

POL-M10 (Enkelsidig)

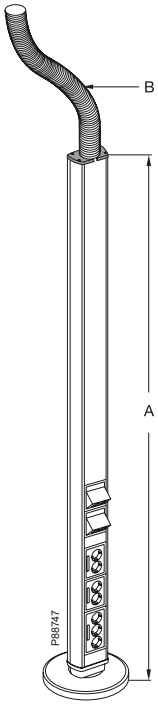

Längder:
A: max 3000 mm
B: flexibel slang max 2000 mm

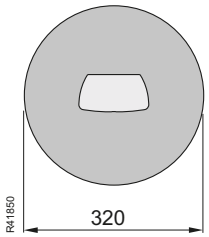

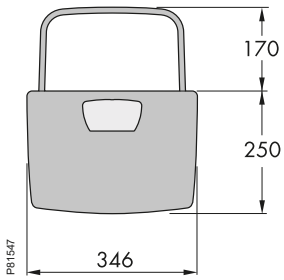

Fristående stav

POL-M20 (Dubbelsidig)

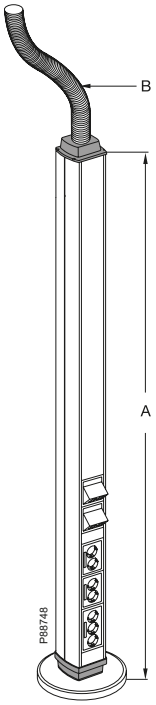

Längder:
A: max 3000 mm
B: flexibel slang max 2000 mm

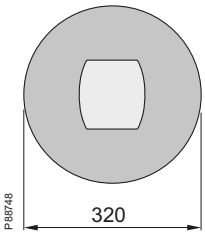

Teknisk information

Uttagsstavar POL 10/20

Inspänd stav

POL-T10 (Enkelsidig)

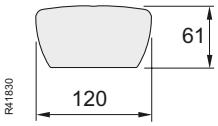

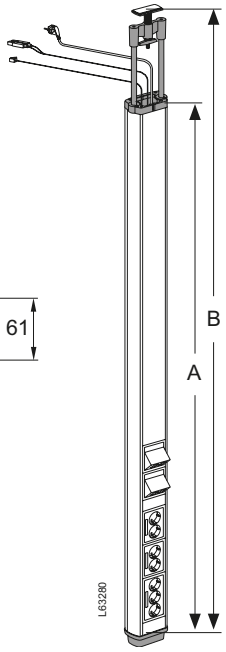

Längder:
A: 2075, 2375, 2550 eller 3050 mm
alternativt valfri max 4480 mm.
B: A + 120-520 mm.

POL-T20 (Dubbelsidig)

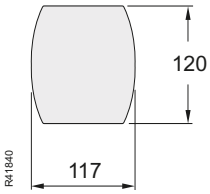

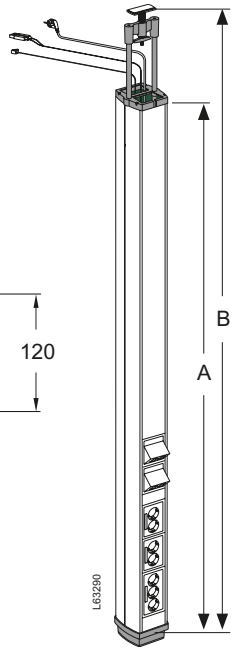

Längder:
A: 2075, 2375, 2550 eller 3050 mm
alternativt valfri max 4480 mm.
B: A + 120-520 mm.

Väggmonterad stav

POL-W1

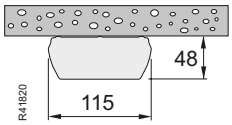

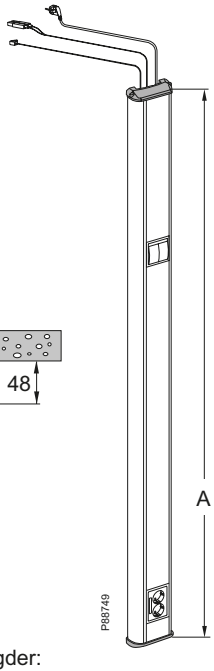

Längder:
A: Valfri längd max 5000 mm.

Enkel- eller dubbelsidiga poster

Obestyckade eller förinstallerade, det bekväma alternativet för matning från golv.

För infästning i golv används Golvfäste POS-FT.

Golvfäste POS-FN är försett med kabelutlopp för matarkanal FED-F1.

Uttagsposter

Typ POS för kontor

Uttagsposter typ POS och tillbehör

Beskrivning	Färg	Material	Mått A/B/C mm	Art.nr	E-nummer

Uttagsposter, obestyckade eller förinstallerade,för att mata el, tele och data till kontorsarbetsplatsen. De förinstallerade levereras med anslutningskablar färdiga att tas i bruk. Uttagsposterna matas underifrån och kan monteras på såväl installationsgolv som på gjutna eller uppreglade golv. Uttagsposterna levereras bestyckade enligt önskemål eller standardbestyckade i lagerförda utföranden med E-nummer för snabb leverans.

PRODUKTBESKRIVNING
Uttagsposterna är tillverkade av aluminium och finns i 2 modeller, enkel- eller dubbelsidig. Stark- och svagströmskablar kan separeras i skilda fack. Alla plastdetaljer är halogenfria.

FÄRG
Boxarna levereras naturanodiserade, vita (NCS-0402-B91G) eller lackerade i valfri kulör enligt NCS och RAL färgskalor

MÅTT: Valfri längd upp till 800 mm

GARANTI: Varje uttagspost tilldelas ett individuellt serienummer och funktionsprovas före leverans. Tio års garanti lämnas på de elektriska kopplingarna.

Uttagsposter

Obestyckade

P72850
P72851

Obestyckad uttagspost för skruvfastsättning i golv. Höjd: 671 mm. Kapslingsklass IP40.

POS-F10 Uttagspost obestyck	Anod	H=671	5868320	11 686 50
POS-F10 Uttagspost obestyck	Vit	H=671	5868321	11 686 51
POS-F20 Uttagspost obestyck	Anod	H=672	5868420	11 686 54
POS-F20 Uttagspost obestyck	Vit	H=672	5868421	11 686 55

Förinstallerade kraft/data

P72854

Levereras förinstallerad med uttag och anslutningar typ CYB. Posten innehåller 5 st uttag allmän kraft och 3 st uttag för datakraft. E11 689 55 och -57 innehåller dessutom 2 st Actassi datauttag UTP kat6, förinstallerade med x m kabel samt plats för ytterligare 2 st datauttag.Fri kabellängd är 9400 m för datakabel och 2700 mm för 230V. Höjd 671 mm.

POS-F10 Uttagspost förinst	Vit	H=671	5868326	11 689 57

Tillbehör

Golvfäste POS-FT

L62280
L62290

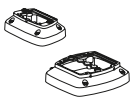

För infästning med skruv i golv. Försedd med O-ring som tätar mot golvet. Fästskruvar mot profil ingår. Höjd 45 mm.

POS-FT10 Golvfäste	Grå	45/154/100	5870241	11 687 51
POS-FT20 Golvfäste	Grå	45/164/154	5870246	11 687 52

Golvfäste POS-FN

P85103
P85109

För infästning med skruv i golv. Försedd med kabelutlopp för matarkanal FED-F1. Fästskruvar mot profil ingår.

POS-FN10 Golvfäste	Grå	45/154/100	5870251	11 687 53
POS-FN20 Golvfäste	Grå	45/164/154	5870256	11 687 54

Matarkanal FED-F1 med lock, tre fack

P62566

Matarkanal för förläggning på golv. Kanalen är indelad i tre fack med två fasta mellanväggar. Längd 2500 mm, bredd 91 mm, höjd 18 mm. Anpassad för golvfäste med kabelutlopp till serviceposterna POS-F10 och POS-F20.

FED-F1 Matarkanal	Anod	Al	18/91/2500	5435210	11 687 91

Teknisk information

Uttagsposter POS 10/20

POS-F10/F20

POS-F10 är en slimmad post med en F80-front, medan POS-F20 har två F80-fronter. Båda posterna har fronter för montage av CYB-uttag. På sidan av posterna finns spår som kan förses med färgade dekorprofiler.

Obestyckade
enkel- och dubbelsidig

Förinstallerade
enkelsidig

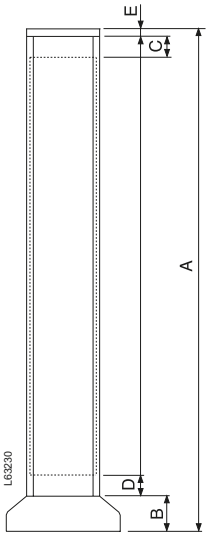

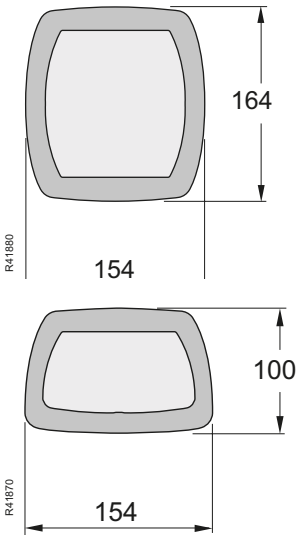

Längder:
A: 671 mm alternativt valfri 200-1231 mm
B: 47 mm
C och D: 28mm
E: 8 mm

P112336

Uttagsstavar OL45 med 45 mm frontöppning för Unica uttagssystem

Unica 45x45 modulärt uttagssystem

Apparater från Unica klickas i frontöppningen för optimal funktion och design. Unica erbjuder ett brett utbud av uttag, strömställare, datauttag, dimmers, termostater, timers, etc.

Uttagsstavar OL45 erbjuder flexibla installations-lösningar som tar kraft oich data direkt från taket till arbetsplatsen. Stavarna har en smal, rundad form och är tillverkade aluminium med hög ytfinish, anodiserad eller pulverlackad vit. De installeras antingen fristående i rummet på tung fot och med en radie av upp till 1,5 m från anslutningen i taket, eller inspända mellan tak och golv. Båda versionerna finns som en- eller två-sidiga, samt med fyra uttagsboxar. Den fjäder-belastade tak-fixeringen på inspända stavar monteras enkelt utan verktyg.

Enkelsidig

Fristående

Anodiserad Vit

Dubbelsidig

Fristående

Anodiserad Vit

Med uttagsboxar

Fristående

Anodiserad Vit

Inspända

Inspända

Inspända

Anodiserad Vit

Anodiserad Vit

Anodiserad Vit

Korrekt gränssnitt

Unica kan även monteras vertikalt
- Korrekt gränssnitt för användaren
- Rätt belastning för patch-kablar

Design, finish och kvalitet

OL45 uttagsstavar är tillverkade i aluminium, anodiserade eller pulverlackade med en hög ytfinish. Formen är slank och lätt rundad. Alla delar har designats för pålitlig funktion och smidig installation.

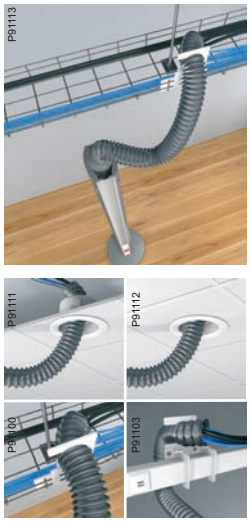

Flera alternativ för montering

Tillbehör finns för olika monteringssätt. Takramen för flexibel slang monteras utan verktyg och kan anpassas efter innertakets tjocklek.

Stabil och kraftig

Alla delar i aluminium, vissa gjutna. Foten är formgjuten i järn.
- Stabil och kraftig design
- Pålitlig funktion
- Högkvalitativt intryck

Innovativ kvadratisk fot

Foten har utfällbar stålram för extra stöd.
- Stadig
- Snygg installation dikt mot vägg
- Två stavar kan monteras rygg mot rygg

Smidig takfixering

Enkel fixering utan verktyg. Självlåsande justering.
- Snabb och säker installation
- 400 mm spann
- Mekanismen är utanför staven och påverkar ej apparaterna inuti

Kabelseparation

Uppdelad profil för god separation
- Rätt avstånd mellan data och kraft
- Full isolering mellan anslutningar och kablar

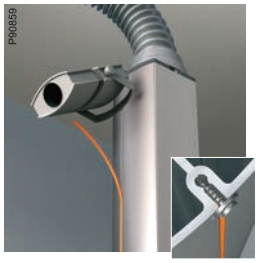

Skruvspår

Spår längs stavens båda sidor
- För dekoreringsstrips
- För produkter som spotlight, mindre hylla etc

Flexibilitet

Fristående stavar har robust fot och flexibel slang
- Enkelt att flytta stavar för att optimera kontorets layout
- 1,5 radie

Inga vassa kanter

Ändstycket är gjutet i aluminium och har mjuka kanter som förhindrar att kablarna skadas.

Uttagsstavar OL45 och tillbehör – urvalsguide

					Takram, enkelsidig stav	Takram, dubbelsi-dig stav	Rännfäste	Tung fot, rund	Tung fot, rektangu-lär	Takram för flexibel slang	Takfäste för flexi-bel slang	Fäste för kanalske-na	Fäste för kabel-ränna
Inspänd		**Längd mm**	**Anodiserad aluminium**	**Vit**									
	Enkelsidig	2700-3100	ISM20100	ISM20101P	ISM20810P		ISM20814						
		3100-3500	ISM20102	ISM20103P									
		3500-3900	ISM20104	ISM20105P									
		3900-4300	ISM20120	ISM20121P									
	Dubbelsidig	2700-3100	ISM20106	ISM20107P		ISM20811P	ISM20814						
		3100-3500	ISM20108	ISM20109P									
		3500-3900	ISM20110	ISM20111P									
		3900-4300	ISM20122	ISM20123P									
Inspänd		**Längd mm**	**Anodiserad aluminium**	**Vit**									
		2700-3100	ISM20140	SM20141P	ISM20552P		ISM20554						
		3100-3500	ISM20142	ISM20143P									
		3500-3900	ISM20144	ISM20145P									
Fristående		**Längd mm**	**Anodiserad aluminium**	**Vit**									
	Enkelsidig	2150	ISM20130	ISM20131P				ISM20808	ISM20809	ISM20812P	ISM20816	ISM20815	ISM20813
		2450	ISM20112	ISM20113P									
		2900	ISM20114	ISM20115P									
	Dubbelsidig	2150	ISM20132	ISM20133P				ISM20808	ISM20809	ISM20812P	ISM20816	ISM20815	ISM20813
		2450	ISM20116	ISM20117P									
		2900	ISM20118	ISM20119P									
Fristående		**Längd mm**	**Anodiserad aluminium**	**Vit**									
		2150	ISM20146	ISM20147P				ISM20808	ISM20809	ISM20812P	ISM20816	ISM20815	ISM20813
		2450	ISM20148	ISM20149P									
		2900	ISM20150	ISM20151P									

Uttagsstavar OL45

Sortiment

Uttagsstavar, tomma

Beskrivning	Färg	Mått A/B/C mm	Antal per förpackning	Art.nr	E-nummer

P86538
P87199

Uttagsstavar, inspända

Tomma stavar för inspänning mellan golv och tak, enkel-eller-dubbelsidiga. Inklusive frontprofil, takfäste, takram, ändstycke, dragavlastning, separationsprofil, jordning och monteringsanvisning. Levereras exklusive uttag och anslutningar. 45mm frontöppning för att snäppa in uttag i serien Unica System+. Material: Aluminium.

Enkelsidig, 2.7-3.1 m	Vit	3100/68/89	1	ISM20101P	11 592 42
Enkelsidig, 3.1-3.5 m	Vit	3500/68/89	1	ISM20103P	11 592 44
Enkelsidig, 3.5-3.9 m	Vit	3900/68/89	1	ISM20105P	11 592 46
Dubbelsidig, 2.7-3.1 m	Vit	3100/116/90	1	ISM20107P	11 592 48
Dubbelsidig, 3.1-3.5 m	Vit	3500/116/90	1	ISM20109P	11 592 50

P86538
P87201

Uttagsstavar, fristående

Tomma stavar, fristående på tung fot (beställs separat), enkel-eller-dubbelsidiga. Inklusive frontprofil, flexibel slang, ändstycke, dragavlastning, separationsprofil, jordning och monteringsanvisning. Längd på den flexibla slangen är 2m vilket ger en aktionsradie av cirka 1,5m från anslutningspunkten i taket, beroende på takhöjd. Levereras exklusive uttag och anslutningar. 45mm frontöppning för att snäppa in uttag i serien Unica System+. Material: Aluminium.

Enkelsidig, 2.15 m	Vit	2150+2000/68/89	1	ISM20131P	11 592 36
Dubbelsidig, 2.15 m	Vit	2150+2000/116/90	1	ISM20133P	11 592 38

Uttagsenheter till OL45 hittar du på sidor 154-156 och 165

Uttagsstavar OL45

Sortiment

Uttagsstavar, tomma

Beskrivning	Färg	Mått A/B/C mm	Antal per förpackning	Art.nr	E-nummer

P117513
P117514

Uttagsstavar, fristående

Tomma stavar, fristående på tung fot (beställs separat), med 4 uttagsboxar. Inklusive frontprofil, flexibel slang, ändstycke, dragavlastning, och monteringsanvisning. Längd på den flexibla slangen är 2m vilket ger en aktionsradie av cirka 1,5m från anslutningspunkten i taket, beroende på takhöjd. Levereras exklusive uttag och anslutningar. 45mm frontöppning för att snäppa in uttag i serien Unica System+. Material: Aluminium.

2.15 m	Anodiserad	2150+2000/149/140	1	ISM20146	11 592 39
	Vit			ISM20147P	11 592 40

Uttagsstavar, förinstallerade

Uttagsstavar, enkelsidiga

Enkelsidiga uttagsstavar, fristående på tung fot (beställs separat). Förinstallerade med 6 uttagsbrunnar, samt 2 datauttag kat 6 UTP. Anslutningskablar har en totallängd av 6m. Inklusive frontprofil, flexibel slang, dragavlastning och monteringsanvisning. Längd på den flexibla slangen är 2m vilket ger en aktionsradie av cirka 1,5m från anslutningspunkten i taket, beroende på takhöjd.

P135088
P140080

Enkelsidig 2 x Cat 6 UTP	Vit	2150+2000/68/89	1	ISM22204	11 592 57
	Anodiserad	2150+2000/68/89	1	ISM22205	11 592 58

Enkelsidiga uttagsstavar, fristående på tung fot (beställs separat). Förinstallerade med 6 uttagsbrunnar, samt 2 datauttag kat 6A S/FTP. Anslutningskablar har en totallängd av 6m. Inklusive frontprofil, flexibel slang, dragavlastning och monteringsanvisning. Längd på den flexibla slangen är 2m vilket ger en aktionsradie av cirka 1,5m från anslutningspunkten i taket, beroende på takhöjd.

Enkelsidig stav 2 x Cat 6A S/FTP	Vit	2150+2000/68/89	1	ISM22206	11 592 59
	Anodiserad	2150+2000/68/89	1	ISM22207	11 592 60

Uttagsstav, dubbelsidiga

Dubbelsidiga uttagsstavar, fristående på tung fot (beställs separat). Förinstallerade med 6 uttagsbrunnar, samt 2 datauttag kat 6 UTP på varje sida. Anslutningskablar har en totallängd av 6m. Inklusive frontprofil, flexibel slang, dragavlastning och monterings-anvisning. Längd på den flexibla slangen är 2m vilket ger en aktionsradie av cirka 1,5m från anslutningspunkten i taket, beroende på takhöjd.

P140082
P135061

Dubbelsidig 2 x Cat 6 UTP	Vit	2150+2000/116/90	1	ISM22208	11 592 61
	Anodiserad	2150+2000/116/90	1	ISM22209	11 592 62

Dubbelsidiga uttagsstavar, fristående på tung fot (beställs separat). Förinstallerade med 6 uttagsbrunnar, samt 2 datauttag kat 6A S/FTP på varje sida. Anslutningskablar har en totallängd av 6m. Inklusive frontprofil, flexibel slang, dragavlastning och monteringsanvisning. Längd på den flexibla slangen är 2m vilket ger en aktionsradie av cirka 1,5m från anslutningspunkten i taket, beroende på takhöjd.

Dubbelsidig 2 x Cat 6A S/FTP	Vit	2150+2000/116/90	1	ISM22210	11 592 63
	Anodiserad	2150+2000/116/90	1	ISM22211	11 592 64

Uttagsstavar OL45

Tillbehör

Tillbehör uttagsstavar

	Beskrivning	Färg	Mått A/B/C mm	Antal per förpackning	Art.nr	E-nummer
	Fot för fristående stav					
	Rektangulär fot för fristående stavar placerade mot vägg, mot annan stav rygg mot rygg eller fristående på golvet. Bygel fälls ut när stav står fritt. Material: Gjutjärn					
	Fot, rektangulär	Grå	33/250/346	1	ISM20809	11 598 42
	Rund fot för fristående stavar. Monteras på staven med 2 st insex-skruvar M6.					
	Fot, rund	Grå	29/Ø317	1	ISM20808	11 598 39
	Takgenomföring					
	Takgenomföring avsedd att leda slang genom sänkt innertak. Monteras i runt hål, Ø125 mm, med tre medföljande klämmor. En plastplatta med uttag som fixerar slangen och fästs med buntband medföljer också. Plattan kan även användas som borrmall för ingångshålet Ø125 mm. Material: halogenfri plast.					
	Takram	Vit	89/Ø161	1	ISM20812P	11 591 60
	Takram					
	Takram för en- eller tvåsidiga stavar. Täcker kanten på hålet i ett sänkt innertak. Självhäftande. Material: halogenfri plast.					
	Takram för ensidig stav	Vit	1/108/129	1	ISM20810P	11 591 66
	Takram för tvåsidig stav	Vit	1/156/130	1	ISM20811P	11 591 67
	Rännfäste					
	Rännfäste inklusive fästmaterial, avsett för anslutning av slang till kabelränna. Griper runt kabelfacket. Material: Stål, pulverlackerad vit					
	Rännfäste	Vit	100/15/70	1	ISM20813	11 598 46
	Fäste för kabelränna som monteras på kanten av ett kabelränna. Skruvar medföljer. Kan monteras var som helst utefter stavens längd. Maximal materialtjocklek på fack/kanal vid fästpunkten = 10 mm. Material: Aluminium, pulverlackerad vit					
	Rännfäste	Vit	75/50/120	1	ISM20814	11 598 47
	Takfäste					
	Takfäste avsett att ansluta slang till tak eller vägg. Fästelement ingår ej. Material: Aluminium, pulverlackerad vit					
	Takfäste	Vit	50/156/90	1	ISM20816	11 598 49

P86528

P81547
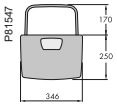

P86529

P86527

P86532

P86531

P86524

P86530

P86526

Uttagsenheter till OL45 hittar du på sidor 154-156 och 165

Uttagsstavar OL45

Tillbehör

Tillbehör uttagsstavar

Beskrivning	Färg	Mått A/B/C mm	Antal per förpackning	Art.nr	E-nummer
Separationsvägg					
För separation mellan kraft- och kommunikationskablar i staven. Snäpps fast i stavens profil. Längd 500 mm. Material : ABS					
Separationsvägg	Vit	500/30/52	10	ISM20825	–
Front					
Front som kan snäppas fast på uttagsposter med 45 mm frontöppning. Med jordningsöppningar. Levereras med skyddande folie, i längder på 2 m. Material: Aluminium, anodiserad eller vit.					
Front	Anodiserad	45/16/2000	24 m	ISM10950	–
Front	Vit	45/16/2000	24 m	ISM10960P	–
Väggfästen					
Väggfästen avsedda för OL uttagsstavar med 1 eller 2 boxar och runt nedmatningsrör. Material: Stål, pulverlackad.					
Övre väggfäste för 1 o 2 box	Vit	38/57/51	1	INS40480	11 591 68
Övre väggfäste för 1 o 2 box	Grå	38/57/51	1	INS40483	11 591 71
Övre väggfäste för ensidig stav	Vit	38/94/42	1	INS40481	11 591 69
Övre väggfäste för ensidig stav	Grå	38/94/42	1	INS40484	11 591 72
Nedre väggfäste för 1 o 2 box	Grå	43/40/67	1	INS40482	11 591 70
Väggfästen som förenklar takgenomföring. Flyttar ut staven, så att man inte behöver klippa i aluminiumprofilen på det nedpendlade taket.					
Väggfäste övre djup 25mm	Vit	94/55/38	1	INS40485	–
Väggfäste nedre djup 25mm	Grå	81/40/43	1	INS40486	–

P87194

P92658

P92659

P152507 P152508 P152506

Wall_bracket
Lower_wall_floor_bracket

Uttagsstavar OL45

Tillbehör

Tillbehör uttagsstavar

	Beskrivning	Färg	Mått A/B/C mm	Antal per förpackning	Art.nr	E-nummer
	Dekorstrip					
	Dekorstrip för montering längs sidor på stavar och poster. Material: Silikongummi					
P87191	Dekorstrip	Grå	5000/Ø3.5	5 m	ISM20822	–
P87192	Dekorstrip	Vit	5000/Ø3.5	5 m	ISM20823P	–
P87193	Dekorstrip	Orange	5000/Ø3.5	5 m	ISM20824	–
	Jordningsbleck					
	Jordningsbleck som kan användas till att jorda front, hölje och tillbehör. Material: Stål.					
P87196	Jordningsbleck	—	2009-09-09	20	ISM10952	11 598 04
	Jordningssats					
P85796 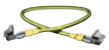	Sats som innehåller jordledning med flatstiftskontakt och jordningsstycken. Används till att koppla samman det frontet med höljet.					
	Jordningssats	Gul/grön	L = 200	10	ISM10953	11 598 05
			L = 300	10	ISM10954	11 598 06
	DIN-adapter					
	DIN Adapter för två st 18mm moduls DIN apparater. Med transparent lock. Material: PC/ABS					
P85793	DIN-adapter	Vit	90/72/45	1	ISM10907P	–
P87195	DIN-adapter	Alu metallic	90/72/45	1	ISM10957	–
	Märkfönster					
	Märkfönster med hållare, fönster och etikett.					
P148190 P148191 P148192 P148189	Märkfönster	Vit	23/23/45	10	ISM10920P	11 594 92
		Antracit	23/23/45	10	ISM10921	11 594 93
		Aluminiummetallic	23/23/45	10	ISM10922	11 594 94
		Röd	23/23/45	10	ISM10923	11 594 95

Fack	Max. Ø mm	Tvärsnitts area mm²	Kabelkapacitet* mm² 40%	50%	60%	
Ensidig stav						
1	41	4220	1688	2110	2532	P89032
Ensidig stav med separationsvägg						
1	39	1799	720	900	1079	P89031
2	15	1106	442	553	663	
Tvåsidig stav med och utan separationsvägg						
1	41	3747	1499	1874	2248	P89033 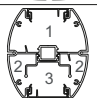
2	16	871	348	435	523	
3	39	1799	720	900	1079	
Stav med fyra boxar						
1	75	13966	5586	6983	8379	P112436
Stav med fyra boxar och uttag						
2	43	2535	1014	1267	1521	P112448

* Vi rekommenderar 40 % utnyttjande av kabelkapaciteten.

Uttagsstavar OL45

Teknisk information

Sprängskiss

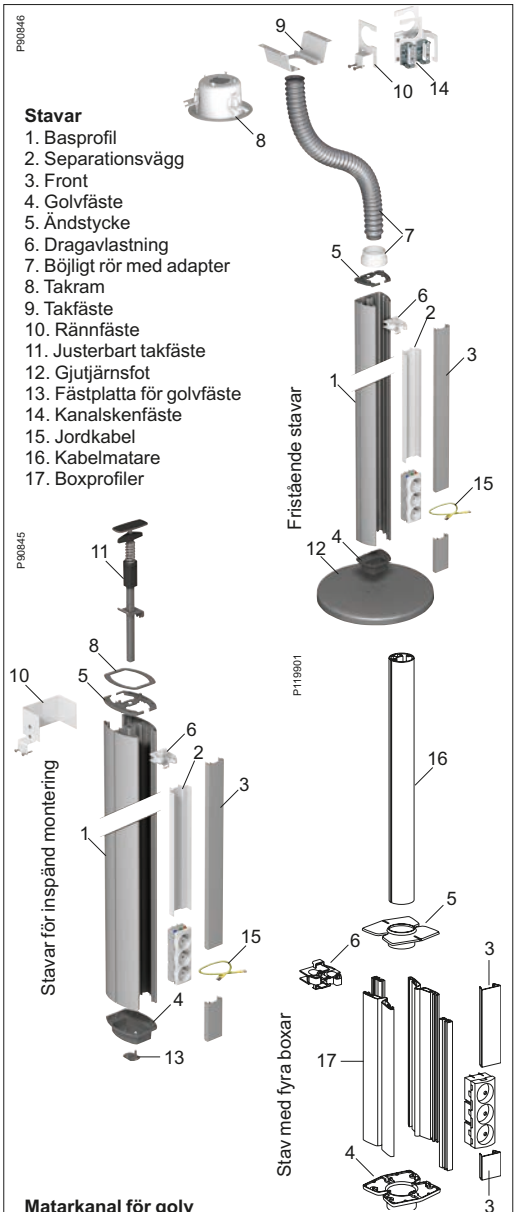

Matarkanal för golv
1. Golvfäste med öppning för matarkanal
2. Matarkanal
2a. Basprofil
2b. Lock
3. Skarvstycke
4. L-stycke
Obs, ta bort punkt 5. Även i bilden om det går.

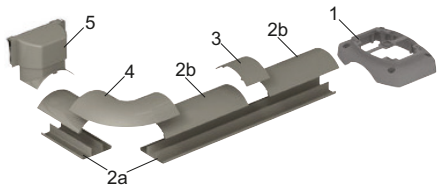

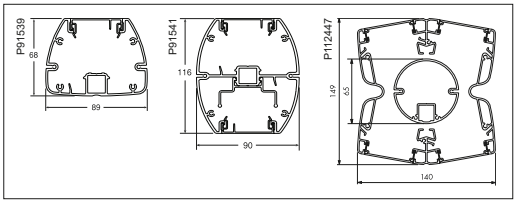

Teknik- och materialdata

Extruderad aluminium	Specifikation	EN-AW-6063
	Ytbehandling	Naturanodisering eller pulverlackering
	Färg	Polar vit (RAL 9003)
Formgjuten aluminium	Ytbehandling	Pulverlackering
	Färg	Grå (RAL 9007)
Gjutjärn	Ytbehandling	Behandlad med klarlack
Zink	Ytbehandling	Obehandlad
PC/ABS	Brandklassning	UL 94 HB
	Färg	Vit
PS (polystyren)	Färg	Polar vit (RAL 9003)
	Övrig info	Halogenfri
PVC	Färg	Grå (RAL 7030)
PC+ASA	Brandklassning	UL 94 HB
	Färg	Polar vit (RAL 9003)
Stål	Specifikation	SS 1142
	Ytbehandling	Pulverlackering
Silikongummi	Färg	• Grå • Orange • Polar vit

Design och mått

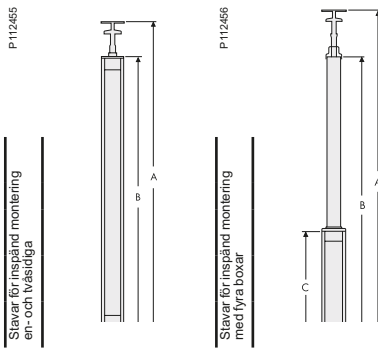

Stavar för inspänd montering	A Total höjd	B Höjd utan takfäste
	Min. 2700 mm Max. 3100 mm	2540 mm
	Min. 3100 mm Max. 3500 mm	2940 mm
	Min. 3500 mm Max. 3900 mm	3340 mm
	Min. 3900 mm Max. 4300 mmm	3740 mm
Stavar med boxar för inspänd montering		
	Min. 2700 mm Max. 3100 mm	2510 mm
	Min. 3100 mm Max. 3500 mm	2910 mm
	Min. 3500 mm Max. 3900 mm	3310 mm

Boxhöjd 558 mm (C)

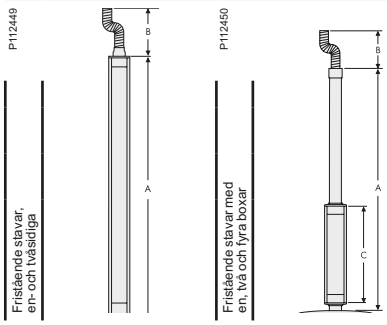

Fristående stavar	A Stavens totalhöjd	B Längd på böjligt rör
	2150 mm	2000 mm
	2450 mm	2000 mm
	2900 mm	2000 mm
Fristående stavar med box(ar)		
	2150 mm	2000 mm
	2450 mm	2000 mm
	2900 mm	2000 mm

Boxhöjd 558 mm (C)

Uttagsposter OL45 med 45 mm frontöppning för Unica uttagssystem

Uttagsposter OL45 erbjuder snygga installations-lösningar på alla golvtyper. Posterna har en smal, rundad form och är tillverkade aluminium med hög ytfinish, anodiserad eller pulverlackad vit. De finns som en- eller två-sidiga. På upphöjda golv matas posterna underifrån. På betonggolv kommer matningen från ingjuten golvbox. Matarkanal finns som tillbehör för andra golvtyper.

Unica 45x45 modulärt uttagssystem

Apparater från Unica klickas i frontöppningen för optimal funktion och design. Unica erbjuder ett brett utbud av uttag, strömställare, datauttag, dimmers, termostater, timers, etc.

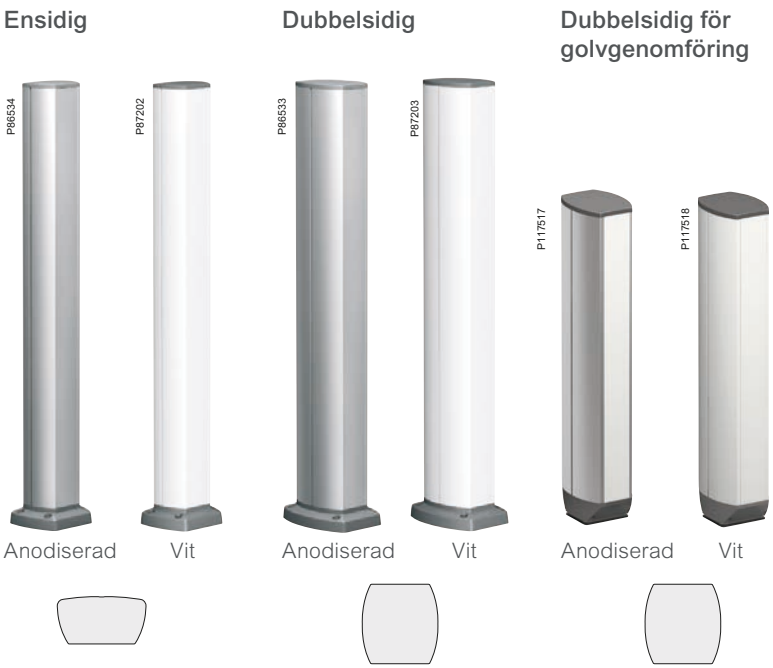

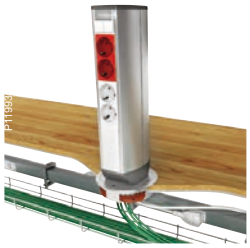

Full flexibilitet

Vill du ha en riktigt flexibel lösning väljer du vår dubbelsidiga uttagspost med ett speciellt fäste för golvgenomföringen. Kanalskenor canalis och trådstegar leder ut kraft och nätverk under golvet och vidare upp till posten via golvgenomföringen. Genomföringen, som passar i alla typer av golv, installeras där det passar bäst och när behoven förändras sätter man tillbaka locket. Sedan är det bara att flytta posten och installera en ny genomföring där verksamheten behöver det.

Slangadapter

Sätt en slangadaper i golvgenomföringen och du kan mata el och data till en möbelbox istället.

Stabil och tät

När golvgenomföringen inte används är den stängd och tål både våttorkning och höga laster.

Design, finish och kvalitet

OL45 uttagsposter är tillverkade i aluminium, anodiserade eller pulverlackade med en hög ytfinish. Formen är slank och lätt rundad. Alla delar har designats för pålitlig funktion och smidig installation.

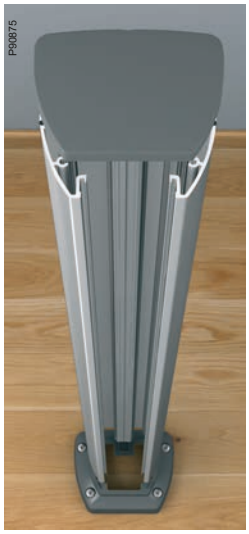

Stabil och kraftig

Alla delar i aluminium, vissa gjutna. Foten är formgjuten i järn.

- Stabil och kraftig design
- Pålitlig funktion
- Högkvalitativt intryck

Matning utmed eller genom golvet

Posterna kan matas genom golvet eller utmed golvet.

- Fäste för matning genom golvet är standard
- Fäste med öppning för matarkanal finns som tillbehör

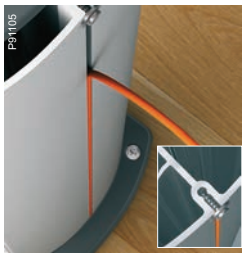

Skruvspår

Spår längs postens båda sidor

- För dekoreringsstrips
- För produkter som krokar etc

Kabelseparation

Uppdelad profil för god separation

- Rätt avstånd mellan data och kraft
- Full isolering mellan anslutningar och kablar

Golvtätning

Golvfästet har avrundade kanter och en o-ring som skyddar mot fukt och tar upp ojämnheter i golvet.

Korrekt gränssnitt

Unica kan även monteras vertikalt

- Korrekt gränssnitt för användaren
- Rätt belastning för patch-kablar

Uttagsposter OL45 urvalsguide

Uttagsposter

	Enkelsidig	Dubbelsidig	Färg	Längd mm	Art.nr
Post för golvfäste					
			Anodiserad aluminium	430	ISM20210
			Vit	430	ISM20211P
			Anodiserad aluminium	700	ISM20200
			Vit	700	ISM20201P
			Anodiserad aluminium	430	ISM20212
			Vit	430	ISM20213P
			Anodiserad aluminium	700	ISM20202
			Vit	700	ISM20203P

Dubbelsidig post för golvgenomföring					
			Anodiserad aluminium	430	ISM20220
			Vit	430	ISM20221P

Post för golvfäste med matarkanal					
			Anodiserad aluminium	430	ISM20215
			Vit	430	ISM20216P
			Anodiserad aluminium	700	ISM20205
			Vit	700	ISM20206P
			Anodiserad aluminium	430	ISM20217
			Vit	430	ISM20218P
			Anodiserad aluminium	700	ISM20207
			Vit	700	ISM20208P

Uttagsenheter till OL45 hittar du på sidor 154-156 och 165

Uttagsposter OL45

Sortiment

Uttagsposter

Beskrivning	Färg	Mått A/B/C mm	Antal per förpackning	Art.nr	E-nummer
Post för golvfäste					
Tom, enkel- eller dubbelsidig post monterad på golvfäste. Inklusive front, golvfäste, ändstycke, dragavlastning, styrprofil, jordkabel och monteringsanvisning. Golvfästet har gummitätning. 45 mm frontöppningh för Unica 45x45 apparater. Material: Aluminium, Anodiserad eller vit					
Enkelsidig För upp till sex 45x45 apparater	Anodiserad Vit	430/68/89	1	ISM20210 ISM20211P	– –
Enkelsidig För upp till tolv 45x45 apparater	Anodiserad Vit	700/68/89	1	ISM20200 ISM20201P	– –
Dubbelsidig För upp till sex 45x45 apparater på varje sida	Anodiserad Vit	430/116/90	1	ISM20212 ISM20213P	– –
Dubbelsidig För upp till tolv 45x45 apparater på varje sida	Anodiserad Vit	700/116/90	1	ISM20202 ISM20203P	– –
Tom, dubbelsidig post monterad på fäste för golvgenomföring. Inklusive front, golvfäste, ändstycke, dragavlastning, styrprofil, jordkabel och monteringsanvisning. 45 mm frontöppningh för Unica 45x45 apparater. Material: Aluminium, Anodiserad eller vit					
Dubbelsidig för golvgenomföring	Anodiserad Vit	430/116/90	1	ISM20220 ISM20221P	– –
Post för golvfäste med matarkanal					
Tom, enkel- eller dubbelsidig post monterad på golvfäste. Inklusive front, golvfäste med öppning för matarkanal, ändstycke, dragavlastning, styrprofil, jordkabel och monteringsanvisning. Golvfästet har gummitätning. 45 mm frontöppningh för Unica 45x45 apparater. Material: Aluminium, Anodiserad eller vit					
Enkelsidig För upp till sex 45x45 apparater	Anodiserad Vit	430/68/89	1	ISM20215 ISM20216P	– –
Enkelsidig För upp till tolv 45x45 apparater	Anodiserad Vit	700/68/89	1	ISM20205 ISM20206P	– –
Dubbelsidig För upp till sex 45x45 apparater på varje sida	Anodiserad Vit	430/116/90	1	ISM20217 ISM20218P	– –
Dubbelsidig För upp till tolv 45x45 apparater på varje sida	Anodiserad Vit	700/116/90	1	ISM20207 ISM20208P	– –

P100853
P86534

P100687
P87203

P117517
P117518

P104015
P103999

P104044
P104043

Uttagsposter OL45

Sortiment

Enkelsidig post förinstallerad

P111188
P111189

Beskrivning	Färg	Material	Mått A/B/C mm	Art.nr	E-nummer
Enkelsidig Post					
Ensidig uttagspost monterad på golvfäste. Förinstallerad, bestyckad med 3 dubbla jordade uttag, med kabel och 2 x Cat6 UTP med kabel. Ändstycke och monteringsanvisningar medföljer. Packningsring till golvfäste medföljer. Jordad. Fri kabellängd: kraftkablar med stickpropp 2,5 m, datakablar med RJ45-don 9 m. Material: Aluminium, anodiserad eller vit.					
Enkelsidig Post 2 x Cat 6 UTP	Vit	Aluminum	600/68/89	ISM22200	11 592 53
	Anodiserad	Aluminum	600/68/89	ISM22201	11 592 54
Ensidig uttagspost monterad på golvfäste. Förinstallerad, bestyckad med 3 dubbla jordade uttag, med kabel och 2 x Cat6A S/FTP med kabel. Ändstycke och monteringsanvisningar medföljer. Packningsring till golvfäste medföljer. Jordad. Fri kabellängd: kraftkablar med stickpropp 2,5 m, datakablar med RJ45-don 9 m. Material: Aluminium, anodiserad eller vit.					
Enkelsidig Post 2 x Cat 6A S/FTP	Vit	Aluminum	600/68/89	ISM22202	11 592 55
	Anodiserad	Aluminum	600/68/89	ISM22203	11 592 56

Tillbehör uttagsposter

Beskrivning	Färg	Mått A/B/C mm	Antal per förpackning	Art.nr	E-nummer
Golvfäste med öppning för matarkanal					
Golvfäste för en- eller tvåsidiga uttagsposter. Fästes i golvet med skruvar. Öppning finns för anslutning av en matarkanal 18 x 75 mm. Material: Aluminium, pulverlackerad grå RAL 9007.					
För ensidig post	Grå	38/125/102	1	ISM20820	11 598 87
För tvåsidig post	Grå	38/125/156	1	ISM20821	11 598 88
Matarkanal, PVC					
Matarkanal bestående av en basdel med tre fack och ett lock, levereras i längder på 2 m. Används för matning längs golvet till en servicepost med öppning för en 18 x 75 mm matarkanal. Material: PVC.					
Matarkanal	Grå	18/75/2000	28 m	ISM20817	11 598 56
Matarkanal, aluminium					
Matarkanal bestående av en basdel med tre fack och ett lock. Levereras i längder på 2 m. Används för matning längs golvet till en servicestav eller -post med ett golvfäste med öppning för en 18 x 75 mm matarkanal. Material: Aluminium, naturanodiserad.					
Matarkanal	Naturanodiserad	18/75/2000	8 m	ISM20857	11 598 57
Skarvstycke för matarkanal					
Skarvstycke för matarkanal som täcker skarvar mellan listsektioner. Material: PVC.					
Skarvstycke	Grå	20/50/78	10	ISM20818	11 598 58
L-stycke					
Hörnliststycke som används i 90 graders hörn mellan golvlistsektioner. Material: PVC.					
Hörnkabelliststycke	Grå	20/120/120	10	ISM20819	11 598 86
Golvgenomföring					
Golvgenomföring avsedd att passa en specialversion av den tvåsidiga serviceposten. Ram med fästenheter, tvådelat lock och tätningsskum som skyddar mot damm och våttorkning av golv ingår. Locket kan användas som vattentät tom platta när ingen servicepost installerats. När en post installeras lämnas den borttagna delen av locket kvar i ringen, hängande i ett snöre. Håldiameter 127 mm. Material: Zink, kromplätterad.					
Golvgenomföring	TTP-GR	38/Ø147	1	INS40550	11 599 42

P87188

P87189

P86523

P111399

P86521

P86522

P103324

Uttagsenheter till OL45 hittar du på sidor 154-156 och 165

Uttagsposter OL45

Tillbehör

Tillbehör uttagsposter

Beskrivning	Färg	Mått A/B/C mm	Antal per förpackning	Art.nr	E-nummer
Separationsvägg					
För separation mellan kraft- och kommunikationskablar i staven. Snäpps fast i stavens profil. Längd 500 mm. Material : ABS					
Separationsvägg	Vit	500/30/52	10	ISM20825	–
Front					
Front som kan snäppas fast på uttagsposter med 45 mm frontöppning. Med jordningsöppningar. Levereras med skyddande folie, i längder på 2 m. Material: Aluminium, anodiserad eller vit.					
Front	Anodiserad	45/16/2000	24 m	ISM10950	–
Front	Vit	45/16/2000	24 m	ISM10960P	–
Dekorstrip					
Dekorstrip för montering längs sidor på stavar och poster. Material: Silikongummi.					
Dekorstrip	Grå	5000/Ø3.5	5 m	ISM20822	–
Dekorstrip	Vit	5000/Ø3.5	5 m	ISM20823P	–
Dekorstrip	Orange	5000/Ø3.5	5 m	ISM20824	–
Jordningsbleck					
Jordningsbleck som kan användas till att jorda front, hölje och tillbehör. Material: Stål.					
Jordningsbleck	—	9/9/9	20	ISM10952	11 598 04
Jordningssats					
Sats som innehåller jordledning med flatstiftskontakt och jordningsstycken. Används till att koppla samman det frontet med höljet.					
Jordningssats	Gul/grön	L = 200	10	ISM10953	11 598 05
		L = 300	10	ISM10954	11 598 06
DIN-adapter					
DIN Adapter för två st 18mm moduls DIN apparater. Med transparent lock. Material: PC/ABS.					
DIN-adapter	Vit	90/72/45	1	ISM10907P	–
DIN-adapter	Alu metallic	90/72/45	1	ISM10957	–
Märkfönster					
Märkfönster med hållare, fönster och etikett.					
Märkfönster	Vit	23/23/45	10	ISM10920P	11 594 92
	Antracit	23/23/45	10	ISM10921	11 594 93
	Aluminiummetallic	23/23/45	10	ISM10922	11 594 94
	Röd	23/23/45	10	ISM10923	11 594 95

P87194

P92658

P92659

P87191

P87192

P87193

P87196

P85796
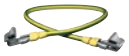

P85793

P87195

P148190 P148191 P148192 P148189

Uttagsposter OL45

Teknisk information

Teknik- och materialdata

Extruderad aluminium	Specifikation	EN-AW-6063
	Ytbehandling	Naturanodisering eller pulverlackering
	Färg	Polar vit (RAL 9003)
Formgjuten aluminium	Ytbehandling	Pulverlackering
	Färg	Grå (RAL 9007)
PVC	Färg	Grå (RAL 7030)
PC/ABS	Fire rating	UL 94 HB
	Färg	• Polar vit (RAL 9003) • Aluminium metallic (painted)
PC+ASA	Fire rating	UL 94 HB
	Färg	• Polar vit (RAL 9003) • Aluminium metallic
Stål	Specifikation	SS 1142
Silicone rubber	Färg	• Grå • Orange • Polar vit
IP-klass	IP30	
Temperaturområde	Driftstemperatur från -25°C till +60°C	
Standarder och certifikat	EN 50085-1 : 2005	
	Produkterna uppfyller kraven för CE-märkning enligt lågspänningsdirektiv 73/23/EEG och 93/68/EEG.	

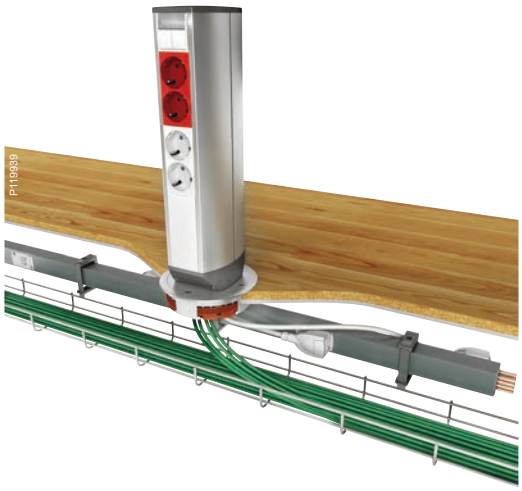

Uttagsposter OL45

Teknisk information

Sprängskiss

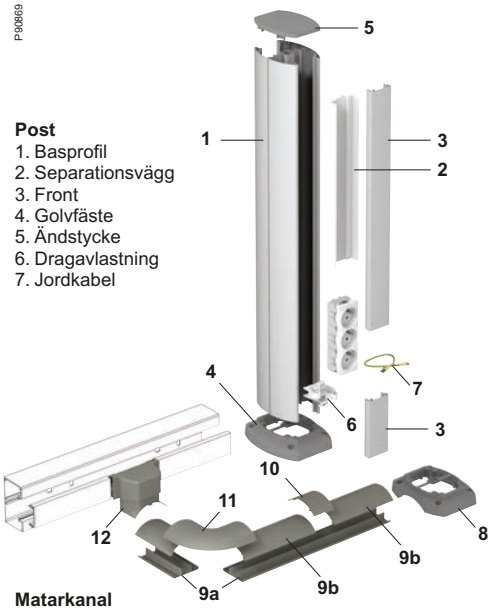

Post
1. Basprofil
2. Separationsvägg
3. Front
4. Golvfäste
5. Ändstycke
6. Dragavlastning
7. Jordkabel

Matarkanal
8. Golvfäste med öppning för matarkanal
9. Matarkanal
9a. Basprofil
9b. Lock
10. Skarvstycke
11. L-stycke
12. Adapter

Design och mått

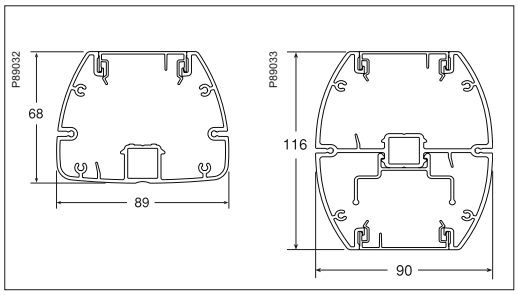

Kabelkapacitet

Fack	Max Ø mm	Tvärsnitts-area mm²	Kabelkapacitet* mm² 40%	50%	60%	
Ensidig post						
1	41	4220	1688	2110	2532	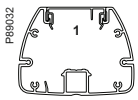
Ensidig post med separationsvägg						
1	39	1799	720	900	1079	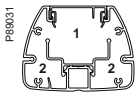
2	15	1106	442	553	663	
Dubbelsidig post med och utan separationsvägg						
1	41	3747	1499	1874	2248	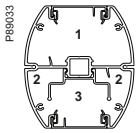
2	16	871	348	435	523	
3	39	1799	720	900	1079	

* Vi rekommenderar 40 % utnyttjande av kabelkapaciteten.

Smarta arbetsstationer till kontorsmiljön.

- Komplement till Schneider Electric stavar, poster och golvboxlösningar
- Färganpassade till OptiLine Minikanaler i Exxact-vit
- Speciellt framtaget för kontorsmiljöer där el- och datadistribution sker i vägg
- Modern och stilren design
- Finns i storlekar från två till fyra rader för både infällda och utanpåliggande varianter
- Förberett för uppkoppling med Wiser

Arbetsstationer RJ45

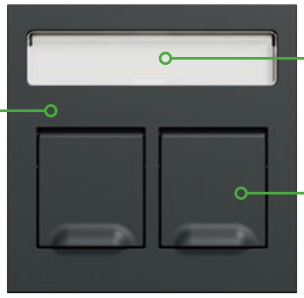

Tidsbesparande installation

Unica Systemet stödjer både Actassi och AMP Keystone systemet. Databrickor finns i både rak med dammlucka och vinklad.

Smart märkfönster

Lätt att märka upp anslutna enheter.

Dammskydd

Förhindrar damm och smuts i uttaget när det inte används.

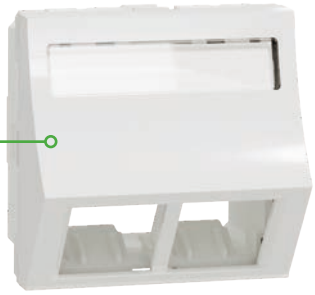

Raka och vinklade

Till systemet finns både raka och vinklade databrickor.

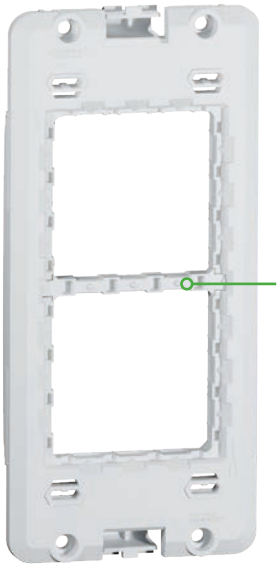

Smart mellanstycke

Tack vare mellanstycket kan 22,5x45mm moduler monteras både horisontellt och vertikalt.

Stor flexibilitet

I centrumplattorna passar hela Actassi DPM sortimentet av RJ45 datauttag.

Arbetsstationer
Infälld vertikal

Ökad styvhet

Den infällda dosans design förenklar montage av apparatramen.

Ökad säkerhet

Mellanväggar monteras enkelt då man vill hålla starkströmssidan åtskiljd från svagströmssidan.
Hål för 20 mm Ø rör
Hål för 25 mm Ø rör

Enklare data-kabelinstallation

Dosans djup är numera 50 mm. Detta förenklar installation av Kat6 och 6A-kablar.

Pilothål för borrning

Tydliga hål för att förenkla borrning vid håltagning.

Bred och stadig fläns

En bred och slät fläns förenklar installationen även på ojämna väggar. Förhindrar även att dosan faller in i väggen.

Lättmonterat

Apparatramarna monteras enkelt i dosan utan verktyg.

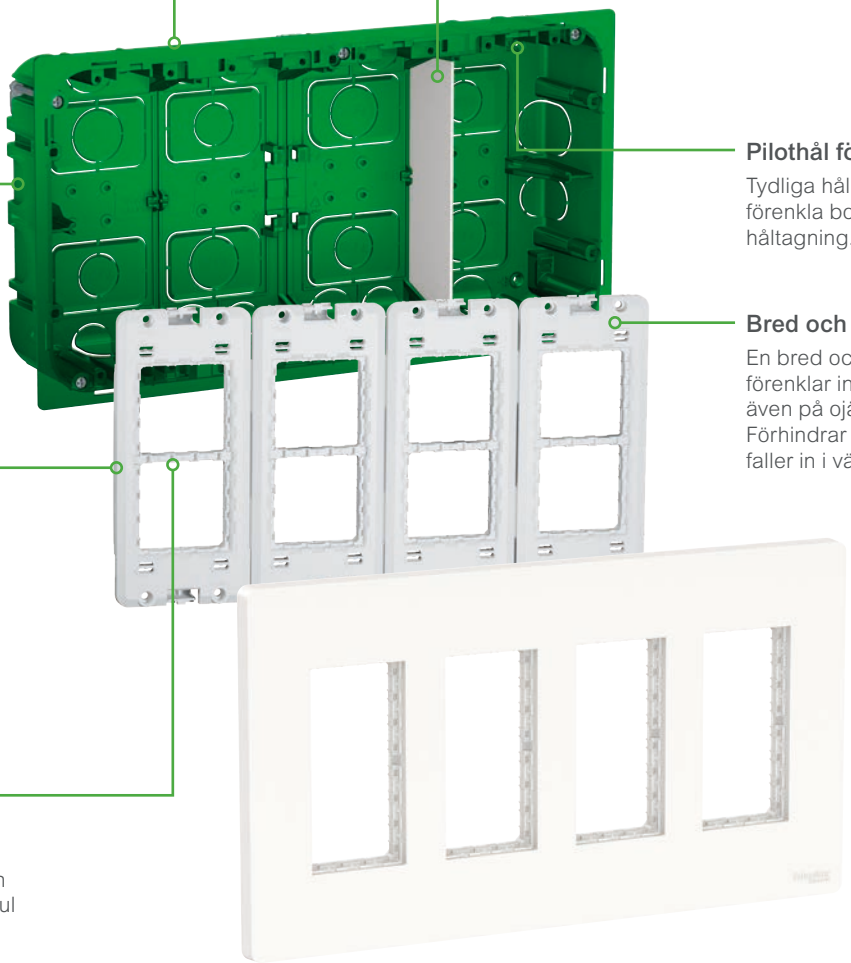

Flexibel insnäppning

Små mellanstycken används när en 45x45 mm eller 45x22,5 mm modul ska monteras. Dessa följer med men används inte när en 90x45 mm modul ska monteras.

Infälld arbetsstation i antracit levereras komplett. En skillnad mot hur du köper den vita varianten.

Arbetsstationer
Utanpåliggande vertikal

Säkerhet

Mellanväggar monteras enkelt då man vill hålla starkströmssidan åtskiljd från svagströmssidan.

Flexibel installation

Flera ingångar gör det möjligt att installera utan att borra. Skruvtornet kan installeras både vertikalt och horisontellt för ytterligare flexibilitet.

Enkel justering

Montagehålen tillåter både vertikal och horisontell rörelse. För perfekt installation varje gång.

Snabbare installation

Unica System+ levereras med förmonterade skruvar.

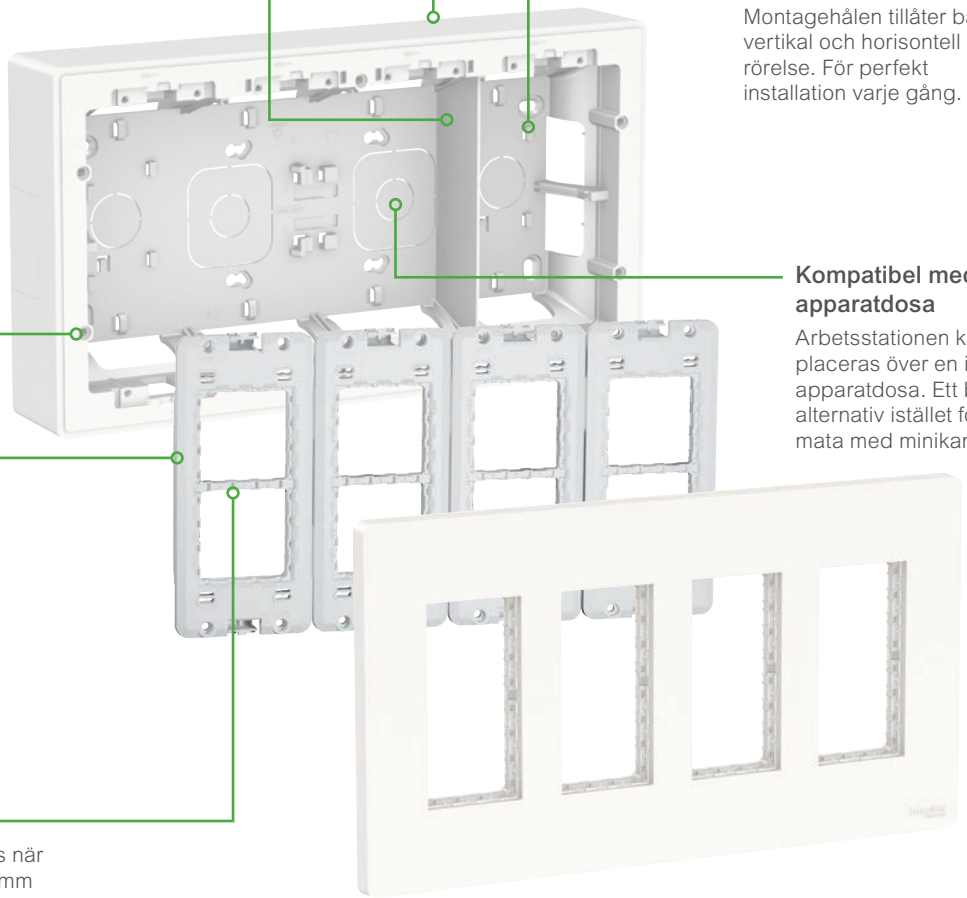

Kompatibel med infälld apparatdosa

Arbetsstationen kan placeras över en infälld apparatdosa. Ett bra alternativ istället för att mata med minikanal.

Lättmonterat

Apparatramarna monteras enkelt i dosan utan verktyg.

Flexibel insnäppning

Små mellanstycken används när en 45x45 mm eller 45x22,5 mm modul ska monteras. Dessa följer med men används inte när en 90x45 mm modul ska monteras.

Nu även i antracit färg!

Koppla ihop flera arbetssituationer

Med en liten adapter kopplar du ihop flera arbetsstationer.

Unica System+

Sortiment arbetsstationer

Utanpåliggande arbetsstation

Beskrivning	Färg	Material	Mått A/B/C mm	Art.nr	E-nummer
Tillverkad av halogenfri plast. Levereras komplett med apparatramar och täckram. Material: PC/ABS. Finns nu i två färger: Vit RAL9003, Exxact vit färg och Antracit RAL7021					
Utanpåliggande arbetsstation					
Kapsling 2-radig utanpåliggande arbetsstation	Vit	PC/ABS	60/165/165	NU122418	11 595 88
Kapsling 2-radig utanpåliggande arbetsstation	Antracit	PC/ABS	60/165/165	NU122454	11 595 89
Kapsling 3-radig utanpåliggande arbetsstation	Vit	PC/ABS	60/165/230	NU123418	11 591 89
Kapsling 3-radig utanpåliggande arbetsstation	Antracit	PC/ABS	60/165/230	NU123454	11 595 90
Kapsling 4-radig utanpåliggande arbetsstation	Vit	PC/ABS	60/165/300	NU124418	11 591 90
Kapsling 4-radig utanpåliggande arbetsstation	Antracit	PC/ABS	60/165/300	NU124454	11 595 91

Infälld arbetsstation

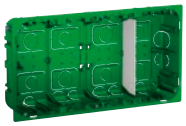

Den infällda varianten i vit färg levereras inte komplett, utan du köper dosan och täckram separat. Antracit varianten levereras däremot helt komplett. Fråga inte varför…

Dosa för 2-radig infälld arbetstation	Grön	PC/ABS	50/156/156	NU8724	11 591 91
Dosa för 3-radig infälld arbetstation	Grön	PC/ABS	50/156/221	NU8734	11 591 92
Dosa för 4-radig infälld arbetstation	Grön	PC/ABS	50/156/292	NU8744	11 591 93

Täckram med apparatram vit RAL9003 (Exxact vit)					
Monteras enkelt utan verktyg, men kräver verktyg vid demontage (spårskruvmejsel). Levereras med apparatramar.					
Täckram till 2-radig infälld arbetsstation	Vit	PC/ABS	10/165/165	NU022418	11 591 94
Täckram till 3-radig infälld arbetsstation	Vit	PC/ABS	10/165/230	NU023418	11 591 95
Täckram till 4-radig infälld arbetsstation	Vit	PC/ABS	10/165/300	NU024418	11 591 96
Apparatram, lös (reservdel)	Vit	PC/ABS	17/65/140	NU7204P	11 591 97

Infälld arbetsstation Antracit					
Antracitvarianten av arbetsstationen levereras komplett med dosa, apparatramar och täckram.					
2-radig Infälld arbetsstation Antracit komplett	Antracit	PC/ABS	62/165/165	NU172454	11 595 92
3-radig Infälld arbetsstation Antracit komplett	Antracit	PC/ABS	62/165/230	NU173454	11 595 93
4-radig Infälld arbetsstation Antracit komplett	Antracit	PC/ABS	62/165/300	NU174454	11 595 94

Brytare och uttag till arbetsstationer Unica System+

3-vägsuttag jordade 16A 250V IP21					
3-vägsuttag jordat IDC + skruvanslutning 45°	Vit	PC/ABS	90/45	NU307618	11 592 77
3-vägsuttag jordat IDC + skruvanslutning 45°	Röd	PC/ABS	90/45	NU307603	11 592 78
3-vägsuttag jordat IDC + skruvanslutning 45°	Aluminium	PC/ABS	90/45	NU307630	11 592 79

2-vägsuttag jordade 16A 250V IP21					
2-vägsuttag jordat IDC + skruvanslutning 45°	Vit	PC/ABS	90/45	NU306718A	11 591 98
2-vägsuttag jordat snabbkoppling 45°	Vit	PC/ABS	90/45	NU306618	11 592 74
2-vägsuttag jordat snabbkoppling 45°	Antracit	PC/ABS	90/45	NU306654	11 595 65
2-vägsuttag jordat snabbkoppling 45°	Röd	PC/ABS	90/45	NU306603	11 592 75
2-vägsuttag jordat snabbkoppling 45°	Aluminium	PC/ABS	90/45	NU306630	11 592 76

1-vägsuttag jordade 16A 250V IP21					
1-vägsuttag jordat snabbkoppling 90°	Vit	PC/ABS	45/45	NU305718	11 595 20
1-vägsuttag jordat snabbkoppling 90°	Antracit	PC/ABS	45/45	NU305754	11 595 64
1-vägsuttag jordat snabbkoppling 90°	Aluminium	PC/ABS	45/45	NU305730	11 595 22

1-vägsuttag ojordade klass II (Euro) 10A 250V IP21					
1-vägsuttag ojordat klass II skruvanslutning	Vit	PC/ABS	22,5/45	NU303118	11 591 99
1-vägsuttag ojordat klass II skruvanslutning	Antracit	PC/ABS	22,5/45	NU303154	11 595 63
1-vägsuttag ojordat klass II skruvanslutning	Aluminium	PC/ABS	22,5/45	NU303130	11 595 16

Rörelsevakt/närvarodetektor 10A 230 V					
Rörelsevakt 160° med tryckknapp	Vit	PC	45/45	NU352518	11 595 85
Rörelsevakt 160° med tryckknapp	Antracit	PC	45/45	NU352554	11 595 87
Rörelsevakt 160° med tryckknapp	Aluminium	PC	45/45	NU352530	11 595 86

Unica System+

Sortiment arbetsstationer

Brytare och uttag till arbetsstationer Unica System+

Beskrivning	Färg	Material	Mått A/B/C mm	Art.nr	E-nummer
Databrickor, tomma					
Centrumplatta 2x Actassi DPM rak med dammlucka	Vit	PC/ABS	45/45	NU942218	51 002 48
Centrumplatta 2x Actassi DPM rak med dammlucka	Antracit	PC/ABS	45/45	NU942254	51 002 49
Centrumplatta 2x Actassi DPM rak med dammlucka	Aluminium	PC/ABS	45/45	NU942230	51 002 50
Centrumplatta 2x Actassi DPM vinklad	Vit	PC/ABS	45/45	NU942418	51 002 51
Centrumplatta 2x Actassi DPM vinklad	Antracit	PC/ABS	45/45	NU942454	51 002 52
Centrumplatta 2x Actassi DPM vinklad	Aluminium	PC/ABS	45/45	NU942430	51 002 53
Centrumplatta 1 x Keystone rak med dammlucka	Vit	PC/ABS	22,5/45	NU946018	51 001 81
Centrumplatta 1 x Keystone rak med dammlucka	Antracit	PC/ABS	22,5/45	NU946054	11 595 55
Centrumplatta 1 x Keystone rak med dammlucka	Vit	PC/ABS	45/45	NU946118	51 001 82
Centrumplatta 1 x Keystone rak med dammlucka	Antracit	PC/ABS	45/45	NU946154	11 595 57
Centrumplatta 1 x Keystone vinklad	Vit	PC/ABS	45/45	NU946418	11 596 68
Centrumplatta 1 x Keystone vinklad	Antracit	PC/ABS	45/45	NU946430	11 596 69
Centrumplatta 1 x Keystone vinklad	Aluminium	PC/ABS	45/45	NU946454	11 596 71
Blindbrickor					
Blindbricka 45x45	Vit	PC/ABS	45/45	NU986618	51 001 83
Blindbricka 45x45	Antracit	PC/ABS	45/45	NU986654	11 595 62
Blindbricka 22,5x45	Vit	PC/ABS	22,5/45	NU986518	51 001 84
Blindbricka 22,5x45	Antracit	PC/ABS	22,5/45	NU986554	11 595 60
Multimedia uttag					
HDMI uttag 20cm kabel+HDMI hona	Vit	PC/ABS	22,5/45	NU343018	62 218 79
HDMI uttag 20cm kabel+HDMI hona	Antracit	PC/ABS	22,5/45	NU343054	11 595 39
HDMI uttag 20cm kabel+HDMI hona	Aluminium	PC/ABS	22,5/45	NU343030	11 595 38
VGA uttag 20cm kabel+ VGA hane	Vit	PC/ABS	22,5/45	NU343218	62 218 77
Stereojack 3,5mm 20cm kabel och 3.5mm hona	Vit	PC/ABS	22,5/45	NU343318	62 218 78
Antennuttag					
TV/FM fördelningsuttag 1,5db dämpning	Vit	PC/ABS	45/45	NU345318	11 595 95
TV/FM Slututtag 4db dämpning	Vit	PC/ABS	45/45	NU345218	11 595 96
TV/FM Slututtag 11db dämpning	Vit	PC/ABS	45/45	NU345118	60 011 27
TV Hona coax F kontakt	Vit	PC/ABS	22,5/45	NU346818	11 595 97
USB laddning					
USB typ A och C laddare 2.4A 12W	Vit	PC/ABS	45/45	NU301818	52 003 96
USB typ A och C laddare 2.4A 12W	Antracit	PC/ABS	45/45	NU301854	11 595 69
USB typ A och C laddare 2.4A 12W	Aluminium	PC/ABS	45/45	NU301830	11 595 37
USB typ A 1A 22,5x45mm 7,5W	Vit	PC/ABS	22,5/45	NU342818	11 595 66
USB typ A 1A 22,5x45mm 7,5W	Antracit	PC/ABS	22,5/45	NU342854	11 595 68
USB typ A 1A 22,5x45mm 7,5W	Aluminium	PC/ABS	22,5/45	NU342830	11 595 67
Strömställare och tryckknappar alla med snabbkopplingsanslutning					
Strömställare trapp	Vit	PC/ABS	22,5/45	NU310318	11 595 71
Strömställare trapp	Antracit	PC/ABS	22,5/45	NU310354	11 595 73
Strömställare trapp	Aluminium	PC/ABS	22,5/45	NU310330	11 595 72
Tryckknapp återfjädrande	Vit	PC/ABS	22,5/45	NU310618	11 595 82
Tryckknapp återfjädrande	Antracit	PC/ABS	22,5/45	NU310654	11 595 84
Tryckknapp återfjädrande	Aluminium	PC/ABS	22,5/45	NU310630	11 595 83
Strömställare trapp	Vit	PC/ABS	45/45	NU320318	11 595 28
Strömställare trapp	Antracit	PC/ABS	45/45	NU320354	11 595 70
Strömställare trapp	Aluminium	PC/ABS	45/45	NU320330	11 595 30
Strömställare kors	Vit	PC/ABS	45/45	NU320518	11 595 75
Strömställare kors	Antracit	PC/ABS	45/45	NU320554	11 595 77
Strömställare kors	Aluminium	PC/ABS	45/45	NU320530	11 595 76
Tryckknapp återfjädrande	Vit	PC/ABS	45/45	NU320618	11 595 79
Tryckknapp återfjädrande	Antracit	PC/ABS	45/45	NU320654	11 595 81
Tryckknapp återfjädrande	Aluminium	PC/ABS	45/45	NU320630	11 595 80
Strömställare kron	Vit	PC/ABS	45/45	NU321118	11 595 78
Strömställare dubbeltrapp	Vit	PC/ABS	45/45	NU321318F	13 010 83
Strömställare dubbeltrapp	Antracit	PC/ABS	45/45	NU321354	11 595 74
Strömställare dubbeltrapp	Aluminium	PC/ABS	45/45	NU321330	11 595 34

Unica System+

Tillbehör arbetsstationer

S-One DPM Kat 6

P124007

P124010

Beskrivning	Färg	Art.nr	E-nummer
Oskärmade och skärmade modularjack S-One DPM kategori 6 för Klass E-applikationer. Tydlig färgmärkning för trådanslutning och mycket enkel anslutning av tråden utan specialverktyg. DPM-design (Direkt Panel Montage) medför att uttaget snäpps fast utan montageram i panelsidan. I uttagssidan används i vissa fall montageramar för fastsättning av jacket. Alla RJ45-uttag i kategori 6-serien har färgkod blå på snabbkopplingsklämma. H/B/D: 28/18/35mm - Kat 6, 250MHz, Klass E-applikationer, 568A/568B koppling. - Uppfyller standarderna: EN50173-1, ISO/IEC11801 och TIA/EIA-568-C.2. - Stödjer Gigabit Ethernet, 10/100BaseT, IEC 60512-99-002 (4PoE 100W)			
Modularjack S-One DPM RJ45 Kat 6 UTP 1 st	Blå	VDIB17716U01	51 463 76
Modularjack S-One DPM RJ45 Kat 6 UTP 12 st	Blå	VDIB17716U12	51 463 77
Modularjack S-One DPM RJ45 Kat 6 UTP 96 st	Blå	VDIB17716U96	51 463 78
Modularjack S-One DPM RJ45 Kat 6 STP 1 st	Blå/metall	VDIB17716B01	51 463 79
Modularjack S-One DPM RJ45 Kat 6 STP 12st	Blå/metall	VDIB17716B12	51 463 80
Modularjack S-One DPM RJ45 Kat 6 STP 96st	Blå/metall	VDIB17716B96	51 463 81

S-One DPM Kat 6_A

P124006

P124009

Oskärmade och skärmade modularjack S-One DPM kategori 6A för Klass EA-applikationer. Tydlig färgmärkning för trådanslutning och mycket enkel anslutning av tråden utan specialverktyg. DPM-design (Direkt Panel Montage) medför att uttaget snäpps fast utan montageram i panelsidan. I uttagssidan används i vissa fall montageramar för fastsättning av jacket. Alla RJ45-uttag i kategori 6A-serien har färgkod mörkblå på snabbkopplingsklämma. H/B/D: 28/18/35mm

- Kat 6A, 500MHz, Klass EA-applikationer, 568A/568B koppling.
- Uppfyller standarderna: EN50173-1, ISO/IEC11801 och TIA/EIA-568-C.2-10.
- Stödjer 10 Gigabit Ethernet, Gigabit Ethernet, 10/100 BaseT, IEC 60512-99-002 (4PoE 100W)

Modularjack S-One DPM RJ45 Kat 6A UTP 1 st	Mörkblå	VDIB1771XU01	51 463 82
Modularjack S-One DPM RJ45 Kat 6A UTP 12 st	Mörkblå	VDIB1771XU12	51 463 83
Modularjack S-One DPM RJ45 Kat 6A UTP 96 st	Mörkblå	VDIB1771XU96	51 463 84
Modularjack S-One DPM RJ45 Kat 6A STP 1 st	Mörkblå/metall	VDIB1771XB01	51 463 85
Modularjack S-One DPM RJ45 Kat 6A STP 12 st	Mörkblå/metall	VDIB1771XB12	51 463 86
Modularjack S-One DPM RJ45 Kat 6A STP 96 st	Mörkblå/metall	VDIB1771XB96	51 463 87

RJ45 plugg Kat 6_A

P148043

P148954

P148955

Actassi RJ45 plugg Kat 6A UTP och STP för fältterminering. TIA 568 A/B märkning och för AWG 23-26 solid och flertrådig kabel. Kräver inget specialverktyg.

Actassi RJ45 plugg Kat 6 UTP för fältterminering	Transparent	ACTPG6TLU001	51 402 72
Actassi RJ45 plugg Kat 6A UTP för fältterminering	Transparent	ACTPG6ATLU001	51 463 89
Actassi RJ45 plugg Kat 6A STP för fältterminering	Metall	ACTPG6ATLS001	51 403 36

CP- link S-One DPM / vidareföringskablage

P136750

P131670

Anslutningskabel Actassi inklusive kontakterade modularjack och modularplugg. Typiskt använd vid datanätsinstallationer där vidareföringslänk (Consolidation Point) används till stavar, poster eller möbelboxar. Kablaget är dedicerat till Actassi-produkter.

CP Link Kat 6 U/UTP LSZH S-One DPM 5M	Grön	VDICP1600501	51 684 91
CP Link Kat 6 U/UTP LSZH S-One DPM 10M	Grön	VDICP1601001	51 684 92
CP Link Kat 6 U/UTP LSZH S-One DPM 15M	Grön	VDICP1601501	51 684 93
CP Link Kat 6 S/FTP LSZH S-One DPM 5M	Vit	VDICP4600502	51 684 94
CP Link Kat 6 S/FTP LSZH S-One DPM 10M	Vit	VDICP4601002	51 684 95
CP Link Kat 6 S/FTP LSZH S-One DPM 15M	Vit	VDICP4601502	51 684 96
CP Link Kat 6A S/FTP LSZH S-One DPM 5M	Vit	VDICP4X00501	51 684 97
CP Link Kat 6A S/FTP LSZH S-One DPM 10M	Vit	VDICP4X01001	51 684 98
CP Link Kat 6A S/FTP LSZH S-One DPM 15M	Vit	VDICP4X01501	51 684 99

Kabelhantering

Bordsgenomföringar

Finns i två storlekar i färgerna, vit, svart och anodiserad. Dessa praktiska genomföringar är idealiska för att trä ner kablar genom skrivbordet.

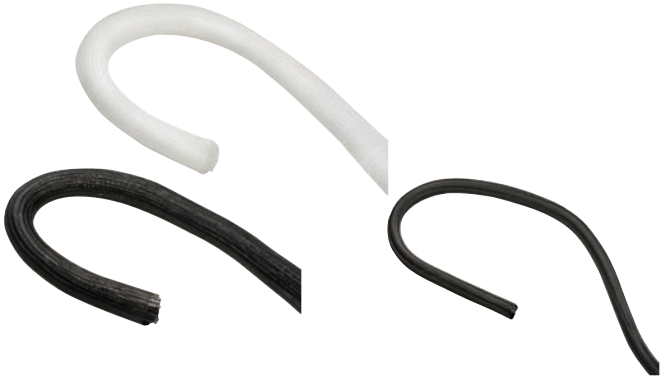

Kabelgömma

Samla ihop och göm dina kablar snyggt och smidigt med den här självslutande slangen. Finns i vit och svart färg.

Kabelklämma

Organisera din arbetsyta genom att fästa kablar vid bordet med dessa praktiska klämmor. Finns i vit färg. Inga specialverktyg behövs.

Kabelgömma golv

Förlägg dina kablar på golv, och från golv till bord med denna nya kabelgömma. Hjälper dig att göra arbetsplatsen säkrare, med mindre risk att snava. Finns i antracit och silver färgerna. Går att skarva eller korta ner. Tillbehör finns för att fästa i bord/golv.

Unica System+

Sortiment kabelhantering

Kabelhantering

Beskrivning	Färg	Material	Mått A/B/C mm	Antal per förpackning	Art.nr	E-nummer

Kabelgömma golv

En kabelgömma för golvet, flexibel lösning som håller att kliva på. Går att dra isär från 700-1000 mm. Kablarna läggs in i kabelgömman. Man behöver inte trä i den. Man kan sätta ihop flera kabelgömmor om ökad längd önskas. Används den för att mata från golv till bord så finns ett monteringstillbehör som fixerar kabelgömman under bordsskivan.

P148294

P148293

Kabelgömma flexibel 1 m	Svart	Plast	24/90/700	1	INS61200	11 592 09
	Silver	Plast	24/90/700	1	INS61201	11 592 10
Monteringstillbehör till flexibel kabelgömma	Svart	Plast	15/55/25	1	INS61202	11 592 12

Självstängande kabelgömma

En självstängande kabelgömma som ordnar kablarna på ett snyggt och säkert sätt. Kablarna läggs enkelt in utan verktyg och kan släppas ut där de behövs.

P148393

Kabelstrumpa självstäng. 2 m (Ø 15 mm)	Svart	Syntetisk fiber	Ø 15/2000	1	INS61203	11 592 14
Kabelstrumpa självstäng. 2 m Medium (Ø 30 mm)	Svart	Syntetisk fiber	Ø 30/2000	1	INS61205	11 592 18
Kabelstrumpa självstäng. 2 m (Ø 40 mm)	Svart	Syntetisk fiber	Ø 40/2000	1	INS61207	11 592 21
Kabelstrumpa självstäng. 2 m (Ø 40 mm)	Vit	Syntetisk fiber	Ø 40/2000	1	INS61208	11 592 22

Kabelklämma självhäftande

Kabelklämman gör det enkelt att fästa upp kablar och skapa ordning på undersidan av bordet. Självhäftande, mycket enkel att installera.

P148333

Kabelklämma självhäftande	Vit	Plast	19/85/18	5	INS61209	11 592 24

Bordsgenomföring

Bordsgenomföring finns i två storlekar, Ø 60 mm eller Ø 80 mm. Vit och antracit plast och även i aluminium. Plastvarianten har en lucka som enkelt kan stängas om den inte används. Aluminiumvarianterna har istället en bordslist.

P148321

P148316

P148322

Bordsgenomföring Ø 80 mm	Vit	Plast	Ø 89/24	1	INS61211	11 592 28
	Svart	Plast	Ø 89/24	1	INS61212	11 592 30
Bordsgenomföring Ø 60 mm	Vit	Plast	Ø 71/24	1	INS61214	11 592 34
	Svart	Plast	Ø 71/24	1	INS61215	11 592 35
Bordsgenomföring Ø 80 mm	Anodise-rad	Alu	Ø 89/15	1	INS61210	11 592 26
Bordsgenomföring Ø 60 mm	Anodise-rad	Alu	Ø 67/15	1	INS61213	11 592 32

Golvboxar

Med nya Unica System+ golvboxsortiment har vi kombinerat det bästa från Thorsman och OptiLine golvboxarna och lagt till en rad nya smarta funktioner.

Golvet är en tuff miljö för elinstallationer och vi har fokuserat på att ta fram en hållbar produkt. Hur slutanvändaren behandlar golvboxen har varit i fokus.

Unica System+ golvboxar i både plast och metall

- 4 st nya golvboxar i plast och 4 st nya i rostfritt
- Bakåtkompatibla med OptiLine golvboxarna
- Mjukt kabelutlopp som enkelt kan bytas
- Glöm problemet med försvunna kabelutlopp
- Mörkare grå färg, som passar dagens moderna golv

IP44 golvuttag

Våra nya golvuttag med IP44 kan användas överallt. Det passar lika bra i garaget som i köket. Rund eller rektangulär design.

Smart design som kan installeras överallt.

- Passar i en vanlig apparatdosa
- Framtagen för golvinstallation, men fungerar lika bra i bilhallen, hotellfoajén, köksgolvet, bänkskivan i köket, som ytterväggen på balkongen
- IP44 sköljtät

Unica System+

Sortiment golvuttag och golvbox

Golvuttag Unica System+

INS52100.eps

INS52101.eps

P113078.eps

P139502-Modif.eps

Beskrivning	Färg	Material	Mått A/B/C mm	Art.nr	E-nummer
Golvuttag					
Golvuttag med många användningsområden. Passar i en vanlig apparatdosa. IP44 sköljtät. 180 graders öppning på locket. Rund eller kvadratisk.					
Golvuttag XS kvadratisk, jordat uttag	Grå	Metall	45/90/90	INS52100	11 592 81
Golvuttag XS rund, jordat uttag	Grå	Metall	45/90/90	INS52101	11 592 82
Apparatdosa för ingjutning					
Ingjutningslösning för Golvuttag XS med fasta stutsar. Levereras med tätt lock. Justerbar ring 0-15mm gör det enkelt att montera golvuttaget efter ingjutning.					
Apparatdosa för ingjutning	Grå	PE-HD	136/58/71	IMT80259	14 201 92
Apparatdosa rot för golvuttag					
Apparatdosa rot för golvuttag. Används vid upphöjda golv. Ej ingjutning 5 pack vit och grön.					
Installationsdosa rot golvuttag 5 pack	Vit	PP/TPE	71/47/71	IMT35032A	11 592 84

Golvbox S

INS52171

INS52174

INS52177

KBU441W

Beskrivning	Färg	Material	Mått A/B/C mm	Art.nr	E-nummer
Golvbox S IP44 - kvadratisk					
Golvbox S för ingjutning i betonggolv eller i uppreglat golv. Förinstallerad med ett jordat uttag och ett Kat 6 datajack. En variant med jordat uttag och blindbricka som kan betyckas med Unica System+ produkter som t ex USB laddare, HDMI mm. IP20 och IP44 i stängt läge. Golvboxen är utrustad med mjuköppning. Levereras med ingjutningslåda i metall.					
Golvbox S 3 modul kraft+blind IP44	Grå	Metall	120/120/67	INS52171	11 592 67
Golvbox S 3 modul kraft+RJ45 IP44	Grå	Metall	120/120/67	INS52172	11 592 68
Golvbox S IP20 - rund					
Golvbox S för ingjutning eller montage i upphöjda golv. Levereras med uttag och blindbricka eller uttag och RJ45 Kat6 UTP. Uttaget är förkontakterat till plint. Levereras med ingjutningslåda i metall.					
Golvbox S rund kraftuttag + RJ45 IP20	Grå	Metall	149/149/68	INS52174	11 592 69
Golvbox S rund kraftuttag + blindb IP20	Grå	Metall	149/149/68	INS52175	11 592 70
Golvbox S IP21 - lågprofil kvadratisk					
Golvbox S kan monteras i betonggolv eller i upphöjda golv. Levereras med uttag och blindbricka eller uttag och RJ45 Kat6UTP. Locket öppnar 180 grader. Ingjutningslådan köps separat, 1159273.					
Golvbox S lågprofil med uttag och blindbricka IP21	Grå	Metall	90/90/47	INS52177	11 592 71
Golvbox S lågprofil med uttag och RJ45 Kat6 UTP IP21	Grå	Metall	90/90/47	INS52178	11 592 72
Ingjutningsdosa för Golvbox S lågprofil					
Ingjutningsdosa för betong eller upphöjda golv. Knock out för dia 20mm rör.					
Ingjutningsdosa för golvbox S lågprofil 44mm djup	Vit	Plast	87/87/44	KBU441W	11 592 73

Unica System+

Sortiment golvbox

Golvboxar

Beskrivning	Färg	Material	Mått A/B/C mm	Art.nr	E-nummer
Golvboxar i plast					
Golvboxar i plast, som levereras med apparatram, dragavlastning och isolerande kåpa. Bara att komplettera med Unica brytare och uttagsserien. Golvmaterial på upp till 6mm kan monteras i locket. Montageramen kan justeras i tre höjder. Kapslingsklass IP24. Unica golvboxar är bakåtkompatibla med OptiLine ingjutningslådor.					
Golvbox M 4 modul	Grå	Plast	70/200/200	INS52120	11 592 85
Golvbox L 6 modul	Grå	Plast	70/200/275	INS52122	11 592 87
Golvbox L 8 modul	Grå	Plast	70/200/275	INS52124	11 592 89
Golvbox XL 12 modul	Grå	Plast	70/224/345	INS52126	11 592 91
Golvboxar i rostfri metall					
Golvboxar i rostfri metall,som levereras med apparatram, dragavlastning och isolerande kåpa. Bara att komplettera med Unica brytare och uttagsserien. Golvmaterial på upp till 15mm kan monteras i locket. Montageramen kan justeras i tre höjder. Kapslingsklass IP24. Unica golvboxar är bakåtkompatibla med OptiLine ingjutningslådor.					
Golvbox M 4 modul	Grå	Metal	82/200/200	INS52121	11 592 86
Golvbox L 6 modul	Grå	Metal	82/200/275	INS52123	11 592 88
Golvbox L 8 modul	Grå	Metal	82/200/275	INS52125	11 592 90
Golvbox XL 12 modul	Grå	Metal	82/224/345	INS52127	11 592 92

INS52120_TileL.jpg

INS52122.jpg

INS52124.jpg

INS52126.jpg

INS52121.jpg

INS52123.jpg

INS52125.jpg

INS52127.jpg

Schneider Electric

Unica System+

INS52120 INS52124
INS52122 INS52126

- en Floor boxes
- es Cajas de suelo
- fr Boîtes de sol
- ru Напольные ящики
- kk Еден қораптары
- sv Golvlådor
- no Gulvbokser
- fi Lattialaatikot
- dk Gulvkasser
- de Vloerdozen
- pl Pudełka podłogowe

1

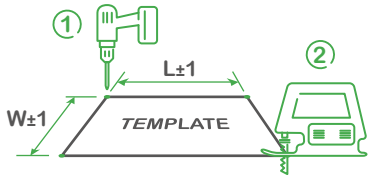

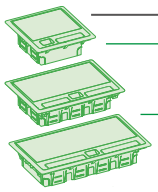

	Size	W(mm)	L(mm)
INS52120	M	179	178
INS52122 INS52124	L	178	255
INS52126	XL	201	327

2

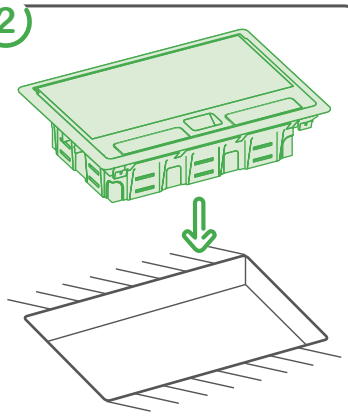

3

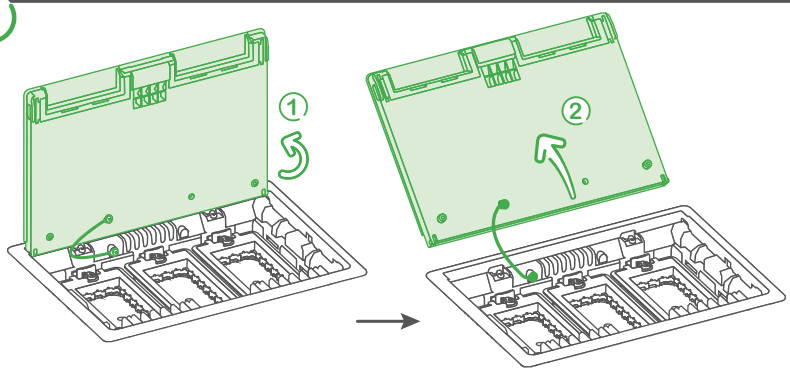

4

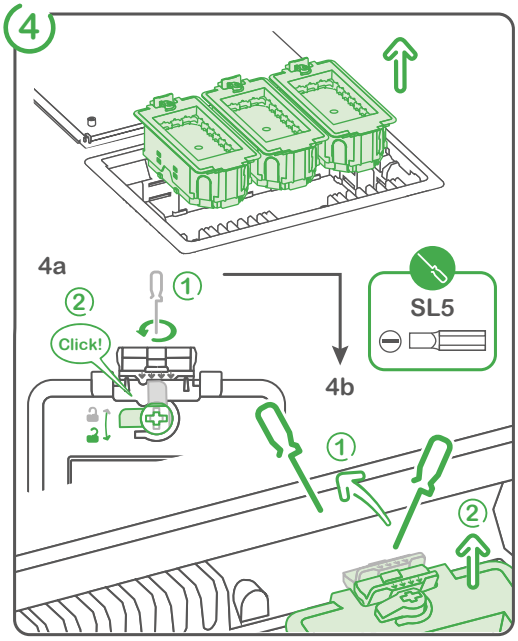

5

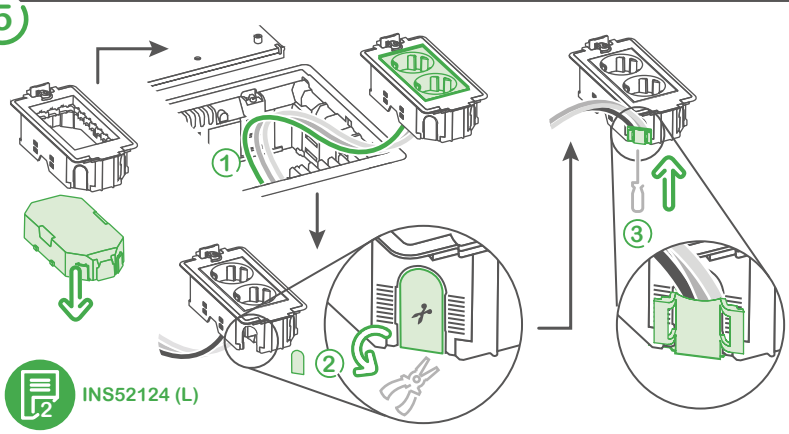

6

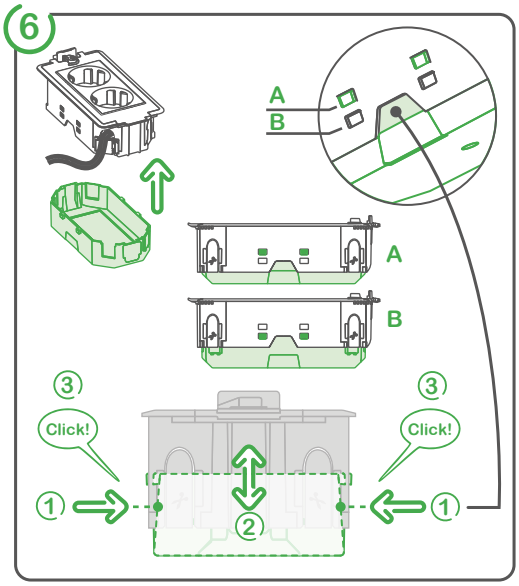

7

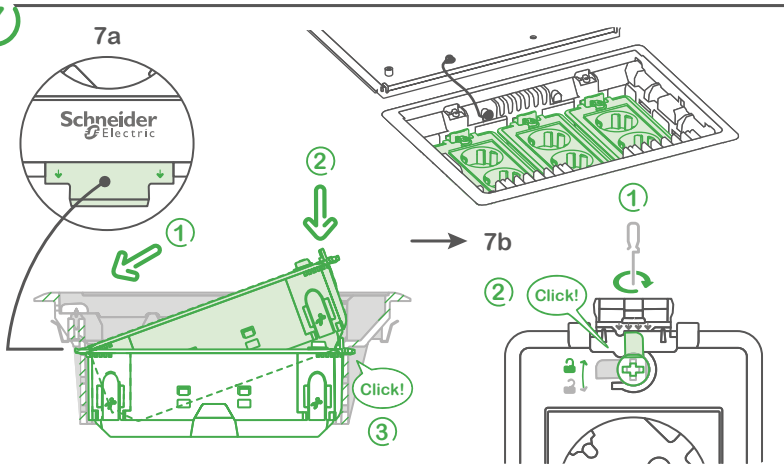

H (mm)

	A	B
1	72	79
2	87	94
3	102	109

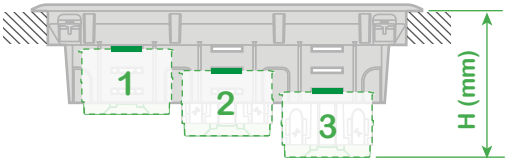

8

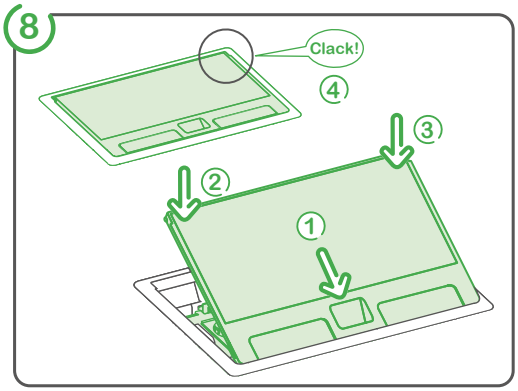

en Accessories
es Accesorios
fr Accessoire
ru Аксессуарыс
kk Арматура
sv Tillbehör
no Tilbehør
fi Lisätarvikkeet
dk Tilbehør
de Accessoires
pl Akcesoria

	INS52120 (M)	INS52122 (L)	INS52124 (L)	INS52126 (XL)
INS52153	☑	☑	—	—
INS52154	—	—	☑	—
INS52155	—	—	—	☑

	INS52120 (M)	INS52122 (L)	INS52124 (L)	INS52126 (XL)
INS52001	☑	—	—	—
INS52002	—	☑	☑	—
INS52003	—	—	—	☑
ISM50320	☑	—	—	—
ISM50330	—	☑	☑	—
ISM50343	☑	—	—	—
ISM50342	—	☑	☑	—
ISM50340	—	—	—	☑
ISM50346	—	☑	☑	—

	INS52120 (M)	INS52122 (L)	INS52124 (L)	INS52126 (XL)
INS52156	☑	—	—	—
INS52157	☑	—	—	—
INS52158	—	☑	☑	—
INS52159	—	☑	☑	—
INS52160	—	—	—	☑
INS52161	—	—	—	☑

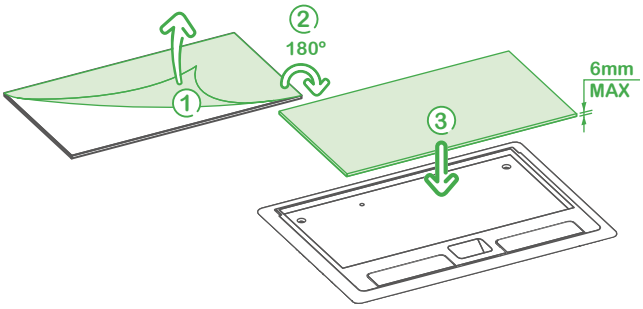

	INS52120 (M)	INS52122 (L)	INS52124 (L)	INS52126 (XL)
ISM50823	☑	☑	☑	☑

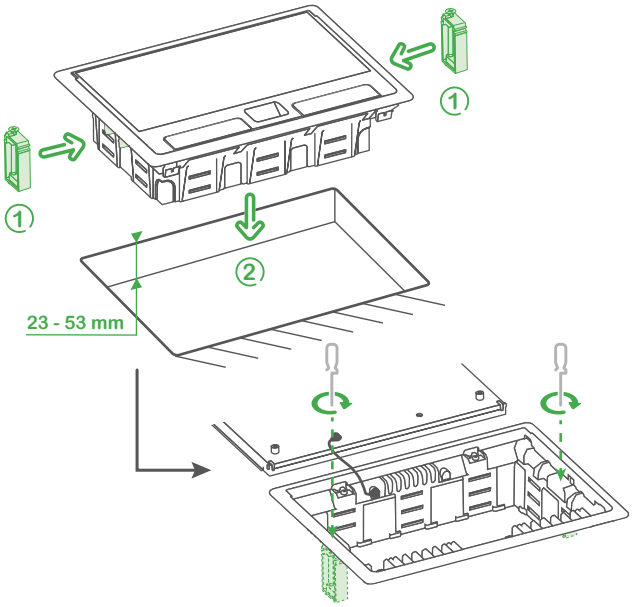

	INS52120 (M)	INS52122 (L)	INS52124 (L)	INS52126 (XL)
INS52162	☑	☑	☑	—
INS52163	—	—	—	☑

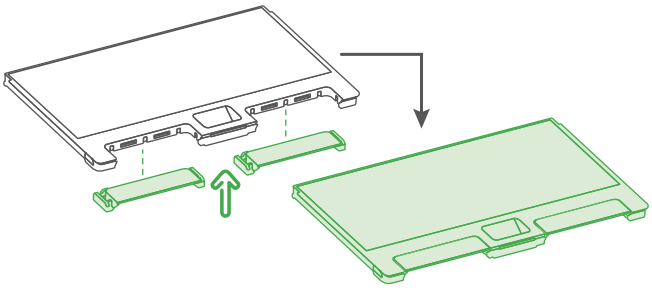

DIN-kit / IP20

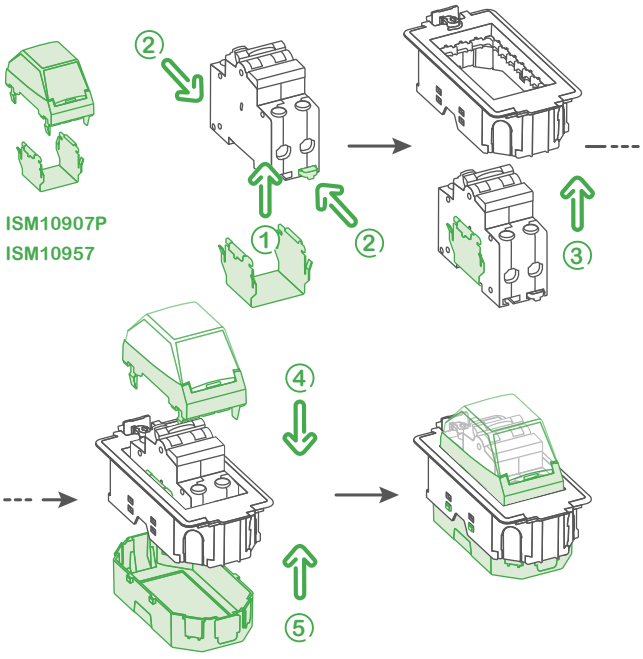

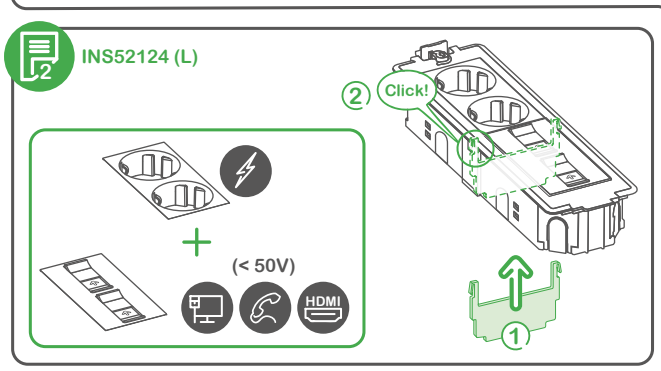

Unica System+

Tillbehör golvboxar

Golvboxar uttag

Beskrivning	Färg	Material	Mått A/B/C mm	Art.nr	E-nummer
3-vägsuttag jordade 16A 250V IP21					
3-vägsuttag jordat snabbkoppling 45°	Vit	PC/ABS	135/45	NU307618	11 592 77
2-vägsuttag jordade 16A 250V IP21					
2-vägsuttag jordat IDC + skruvanslutning 45°	Vit	PC/ABS	90/45	NU306718A	11 591 98
2-vägsuttag jordat snabbkoppling 45°	Vit	PC/ABS	90/45	NU306618	11 592 74
1-vägsuttag jordade 16A 250V IP21					
1-vägsuttag jordat snabbkoppling 90°	Vit	PC/ABS	45/45	NU305718	11 5952 0
1-vägsuttag ojordade klass II (Euro) 10A 250V IP21					
1-vägsuttag ojordat klass II skruvanslutning	Vit	PC/ABS	22,5/45	NU303118	11 591 99
Databrickor, tomma					
Centrumplatta 1x Amp Keystone/Systimax med dammlucka	Vit	PC/ABS	22,5/45	NU946018	51 001 81
Centrumplatta 1x Amp Keystone/Systimax med dammlucka	Vit	PC/ABS	45/45	NU946118	51 001 82
Centrumplatta 2x Actassi DPM rak med dammlucka	Vit	PC/ABS	45/45	NU942218	51 002 48
Centrumplatta 2x Actassi DPM Vinklad	Vit	PC/ABS	45/45	NU942418	51 002 51
Blindbrickor					
Blindbricka 45x45	Vit	PC/ABS	45/45	NU986618	51 001 83
Blindbricka 22,5x45	Vit	PC/ABS	22,5/45	NU986518	51 001 84
Multimedia uttag					
HDMI uttag 20cm kabel+HDMI hona	Vit	PC/ABS	22,5/45	NU343018	62 218 79
VGA uttag 20 cm kabel+ VGA hane	Vit	PC/ABS	22,5/45	NU343218	62 218 77
Stereojack 3,5mm 20cm kabel och 3.5mm hona	Vit	PC/ABS	22,5/45	NU343318	62 218 78
USB laddning					
USB typ A och C laddare 2.4A 12W	Vit	PC/ABS	45/45	NU301818	52 003 96
USB typ A 1A 22,5x45mm 7,5W	Vit	PC/ABS	22,5/45	NU342818	11 595 66

Unica System+

Tillbehör golvboxar

Tillbehör

Beskrivning	Färg	Material	Mått A/B/C mm	Antal per förpackning	Art.nr	E-nummer

Apparatramar till Unica uttagsserien

Apparatramarna levereras med dragavlastning. 4 modul passar golvbox M och L. 8 modulsramen levereras med mellanvägg och passar till golvbox L. 6 modulsramen passar till golvbox XL.

Apparatram 2 modul	Vit	PC	45/65/150	5	INS52150	11 592 93
Apparatram 4 modul	Vit	PC	45/65/230	5	INS52151	11 592 94
Apparatram 3 modul	Vit	PC	45/65/180	5	INS52152	11 592 95

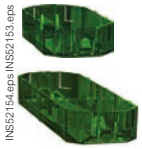

Apparatram bakstycke

Apparatramen måste kompletteras med ett bakstycke för att uppnå IP20. 4 modul passar golvbox M och L. 8 modul passar till golvbox L. 6 modulsramen passar till golvbox XL.

Bakstycke 2 modul	Grön	PC	23/65/125	10	INS52153	11 592 96
Bakstycke 4 modul	Grön	PC	23/65/205	10	INS52154	11 592 97
Bakstycke 3 modul	Grön	PC	23/65/157	10	INS52155	11 592 98

Lockiflyllnad linoleum

Lockiflyllnad i linoleum, som enkelt monteras i golvbox locket. Självhäftande. Om Lock ifyllnaden används i metallgolvboxen måste ytterligare 9mm fyllas upp med annat material.

ILÄGG linoleum för golvbox M	Antracit	Linoleum	6/124/165	1	INS52156	11 592 99
ILÄGG linoleum för golvbox L	Antracit	Linoleum	6/124/242	1	INS52158	11 593 02
ILÄGG linoleum för golvbox XL	Antracit	Linoleum	6/147/314	1	INS52160	11 593 04

Lockiflyllnad rostfritt stål

Lockifyllnad i rostfritt stål för Unica golvboxar. Levereras med skyddsfilm på ovansidan, och en gummerad undersida med dubbelhäftande tejp. Om lockifyllnaden ska användas i den rostfria golvboxen måste man lägga till en spacer på 9mm av annat material.

ILÄGG rostfritt för golvbox M	-	Rostrfritt stål	6/124/165	1	INS52157	11 593 00
ILÄGG rostfritt för golvbox L	-	Rostrfritt stål	6/124/242	1	INS52159	11 593 03
ILÄGG rostfritt för golvbox XL	-	Rostrfritt stål	6/147/314	1	INS52161	11 593 06

Kabelutlopp

Kabelutlopp i mjukt gummi som är enkla att byta när de blir slitna.

Kabelutlopp för golvbox M och L	Antracit	Gummi	10/32/95	2	INS52162	11 593 07
Kabelutlopp för golvbox XL	Antracit	Gummi	10/32/125	2	INS52163	11 593 08

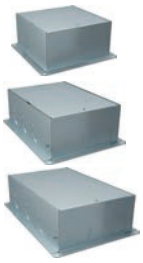

Ingjutningslådor

Unica System + metall ingjutningslåda för minimum ingjutningsdjup 100mm. Kan justeras +25mm i höjd. En nyhet är att golvboxen kan justeras ~2,5 grader i ingjutningslådan, för att förenkla vid golvläggning. Knock outer för våra gula slangadaptrar för Ø 20 - 50 mm på alla fyra sidorna. Ingjutningslådan är tejpad och tät direkt ur förpackningen. Ej bakåtkompatibel, dvs OptiLine golvboxar fungerar inte i Unica ingjutningslådorna.

Ingjutningslåda för golvbox M	Grå	Metall	100/228/228	1	INS52001	11 594 96
Ingjutningslåda för golvbox L	Grå	Metall	100/304/228	1	INS52002	11 594 97
Ingjutningslåda för golvbox XL	Grå	Metall	100/376/252	1	INS52003	11 594 98

Ingjutningslåda för HDF-bjälklag, 6 och 8 moduler

Ingjutningslåda för ingjutning i HDF-bjälklag med minsta diameter i hålrummet 170 mm. Med knockout hål för reduceringsmuffar, fyra uppåt, 2x3 sidled och sex nedåt. Utrustad med hållare för justering till färdigt golv 0-100mm. För golvbox 6 och 8 moduler. Material: stålplåt

Ingjutningslåda för 6 och 8 moduls golvbox L	–		166/184/502	1	ISM50356	11 599 51

Reduceringsmuff

Reduceringsmuff för 2st 20mm rör.
Material: PP

Reduceringsmuff 2x20 mm	Gul		58/58/32	1	ISM50370	11 599 52

Reduceringsmuff för 25,32,40 eller 50mm rör.
Material: PP

Reduceringsmuff 1x25, 32,40 eller 50 mm	Gul		58/58/32	1	ISM50371	11 599 53

Installation / Installation / Installering / Asennus / Installation / Installation / Installatie / Installation / Установка / Εγκατάσταση / Montaż / Instalare / Instalación / Kurulum / Монтаж / Installation / орнату

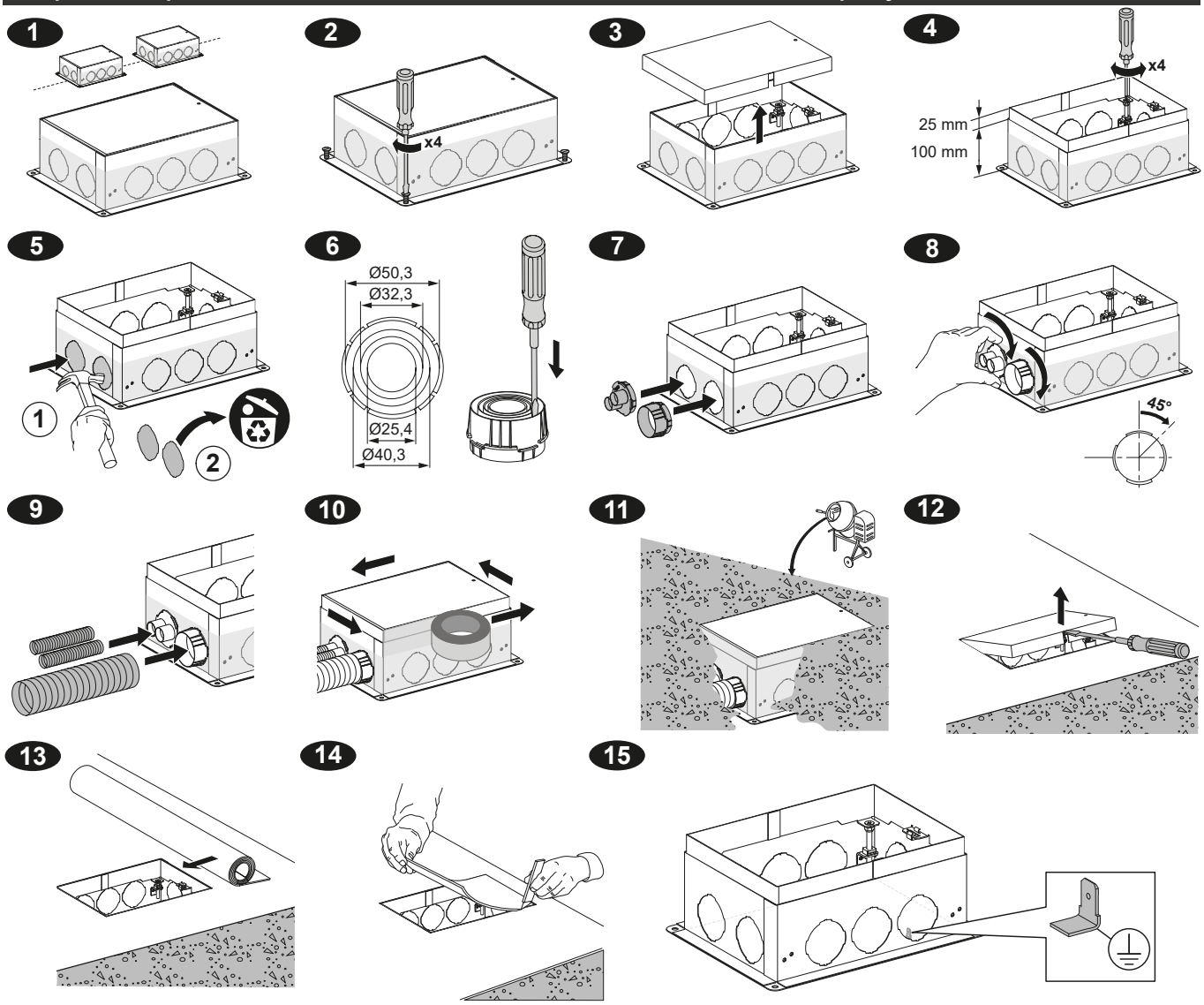

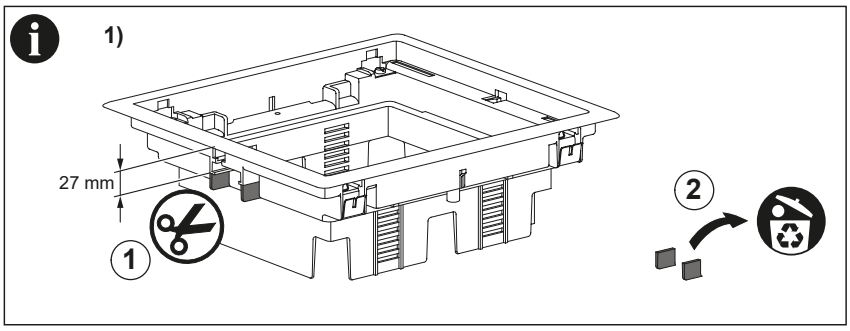

	INS52001	INS52002	INS52003
ISM50524	✓ + 1)		
ISM50536		✓ + 1)	
ISM50538			✓ + 1)
ISM50624	✓ + 1)		
ISM50636		✓ + 1)	
ISM50638			✓ + 1)
ISM50724	✓ + 1)		
ISM50736		✓ + 1)	
ISM51524	✓		
ISM51536		✓	
ISM51538			✓
ISM51624	✓		
ISM51636		✓	
ISM51638			✓
ISM51724	✓		
ISM51736		✓	
INS52120	✓		
INS52121	✓		
INS52122		✓	
INS52123		✓	
INS52124		✓	
INS52125		✓	
INS52126			✓
INS52127			✓

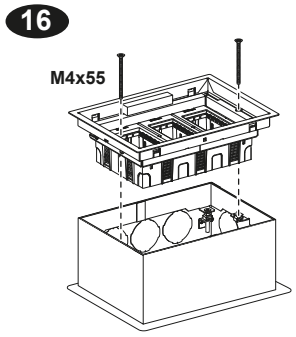

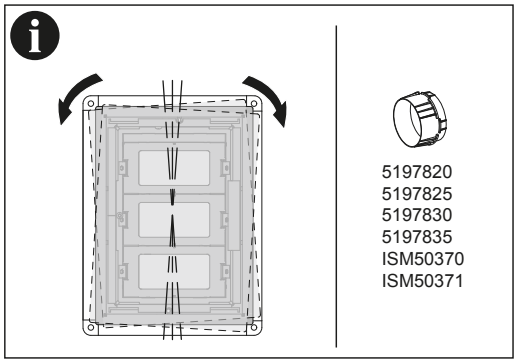

Bordsenhet XS

Ett sortiment med innovativa, högkvalitativa produkter som är flexibla och enkla att installera.

Uttag med integrerad USB-laddare

Ett sortiment av bordsenheter som levererar oöverträffad anslutning och flexibilitet. Detta innovativa sortiment har uttag, uttag med integrerad USB 3.1 laddare och uttag med USB 3.1 A och C laddare. Produkterna finns i vit och antracit.

Dessa produkter är enkla att installera och passar perfekt i alla typer av bordsytor, oavsett om det är på kontoret eller i hemmet. Bordsenheten installeras genom att du borrar ett 60 mm hål i bordsytan, hålsåg finns i sortimentet. Ta bort den gröna ringen samt trä bordsenheten genom hålet och fäst den genom att skruva åt ringen på undersidan. Dubbelgängan gör att montaget går snabbt och smidigt. När du är färdig har du en bordsenhet som ger dig access till kraft och laddning precis där du vill ha den.

Genomskinligt lock

Ett genomskinligt lock finns som tillbehör till våra bordsenheter XS. Med locket skyddas bordsenheten från damm och stänk.

Uttag

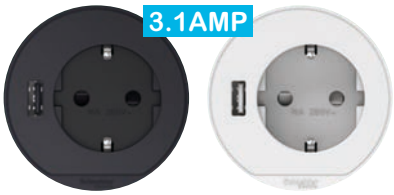

Uttag med USB 3.1 A laddare

USB 3.1 A och C laddare

Enkel installation

Installationen görs enkelt och snabbt i tre enkla steg:

1. Borra ett 60 mm hål
2. Montera skrivbordsenheten XS
3. Dra åt den gängade låsringen och anslut kontakten

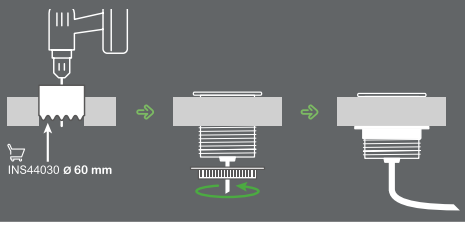

Praktisk

Tack vare hålsågen behöver du bara ett verktyg för att borra hålen för alla skrivbordsenheter, den trådlösa laddaren och genomföringar med 60 mm diameter.

Bordsenhet XS med trådlös laddare

Med den induktiva laddningstekniken behöver du inte kablar och extra laddare längre. Lägg bara din telefon ovanpå den nya Unica System+ trådlösa laddaren.

Installationen av laddaren görs på exakt samma sätt som bordsenheterna. En trådlös laddare gör din vardag ännu enklare. Eftersom laddaren är IP44-skyddad, lämpar den sig även till offentliga miljöer som exempelvis skolor, restauranger mm. Den trådlösa laddaren är Qi-certifierad och IP44-skyddad.

Den gröna lysdiodens statuslampa ger tydlig synlighet på statusen:

- Vänteläge: Lysdiod på
- Justeringshjälpläge: LED börjar pulsera, ljudsignal talar om att telefonen laddas
- Laddningsläge: LED-pulserar
- Främmande föremål eller ej kompatibel enhet: LED-blinkar

Bordsenhet S

Med nya prisbelönta bordsenheten S blir det bekvämt och enkelt att få tillgång till laddning där du behöver den. Finns i två snygga färger. Vit med grått tyg och antracit med grått tyg från Danska Kvadrat.

Bordsenhet S med kraft USB A+C

- USB A+C med 3.1Amp laddningskapacitet
- Monteras i bordsskivor upp till 45mm tjocklek
- 2 meter tygklädd kabel med jordad stickpropp i änden
- Kabeln trycks in i ett spår på undersidan av bordsenheten, och på så sätt låser man den

Unica System+

Sortiment bordsenhet

Beskrivning	Färg	Material	Mått A/B/C mm	Art.nr	E-nummer

Bordsenhet XS

Bordsenhet som monteras i ett Ø 60 mm hål i bordsskivan. Finns i olika kombinationer av kraftuttag, USB eller kraft och USB. Förterminerad enhet med 2 meter kabel och stickpropp för direktanslutning till ström. Levereras med gängad ring för säker montering i skrivbordet. Enkel och praktisk tillgång till kraft och USB laddning där du behöver.

P148126

P148124

P148118

Bordsenhet XS med eluttag	Vit	PC	Ø 84/63	INS44000	11 592 00
	Antracit	PC	Ø 84/63	INS44001	11 592 01
Bordsenhet XS med eluttag och USB 3.1 laddare typ A	Vit	PC	Ø 84/63	INS44004	11 592 02
	Antracit	PC	Ø 84/63	INS44005	11 592 03
Bordsenhet XS med USB 3.1 laddare typ A+C, levereras utan adapter	Vit	PC	Ø 84/63	INS44008	11 592 04
	Antracit	PC	Ø 84/63	INS44009	11 592 05

Skyddslock till bordsenhet XS

Lock som är ett tillbehör till alla bordsenheter XS, kan ej användas till den trådlösa laddaren. Skyddar bordsenheterna mot damm och smuts. Skyddsklass IP42, vilket innebär att den tål våttorkning och lättare spill. Det frostade locket på den transparenta versionen gör att man trots att det är stängt ändå ser funktionen. Finns i transparent, vitt och antracit.

P148134 INS44032
INS44033

Skyddslock till bordsenhet XS	Genomskinligt	PC	Ø 84/7	INS44031	11 592 07
	Vit	PC	Ø 84/7	INS44032	11 595 98
	Antracit	PC	Ø 84/7	INS44033	11 595 99

Bordsenhet XS med trådlös laddare för smartphone

Bordsenhet XS trådlös laddare för montering i ett Ø 60 mm hål i bordsskivan. Levereras med 2 meter kabel och USB-typ A för direktanslutning till USB 3.0-uttag eller USB laddare. Den trådlösa laddaren är IP44 klassad, vilket innebär att den är sköljsäker och är Qi-certifierad. Ingång USB DC 5 V / 2 A. Levereras med gängad ring för snabb och enkel montering i bordsskivan. Gör det möjligt att placera laddningen till mobilen var du vill.

P148156

Bordsenhet XS med trådlös smartmobil laddare	Antracit	PC	Ø 84/63	INS44010	11 592 08

Hålsåg

Hålsåg med Ø 60 mm anpassad för håltagning i bordsskivor. Tejpa översidan på skrivbordet innan du markerar hålcentrum så minskar risken för repor. Används vid montering av samtliga bordsenhet XS.

P148398

Hålsåg Ø 60 mm diameter	Svart	Metall	Ø 60/114	INS44030	16 263 50

Bordsenhet S

Bordsenhet S

Bordsenhet med ett jordat uttag + USB A och C med 3.1A laddkapacitet, vit eller antracit med grått tyg. Smart låsbar klämma för fastsättning i bord. 2 meter kabel med jordad stickpropp

INS44050.png

Bordsenhet S, kraft+ USB A+C	Vit	PA/tyg	140/60/110	INS44050	11 593 10

INS44051.png

Bordsenhet S, kraft+ USB A+C	Antracit	PA/tyg	140/60/110	INS44051	11 593 11

Bordsenhet M

Konfigurera din arbetsplats efter dina behov.

Unica System+ modulära enheter ger dig total frihet att utforma din arbetsplats, konferensbord, eller hemmakontor. Monteras horisontellt, vertikalt, och kan enkelt kombineras för mer funktionalitet. De modulära enheterna är tillverkade i extruderad aluminium och tillgängliga i många olika storlekar. Basfärgerna är vitt samtantracit och du kan välja om du vill ha enheten med eller utan det tidlösa gråa tyget från Danska Kvadrat.

Basen i funktionaliteten är uttag med USB A och C laddare. Personskyddsmodul finns givetvis för det moderna kontoret. RJ45, HDMI och andra multimedia funktioner finns givetvis från start. Trådlös laddningsmodulen gör att du aldrig lämnar kontoret eller hemmet med urladdad telefon.

Antracit

Antracit / Grått tyg

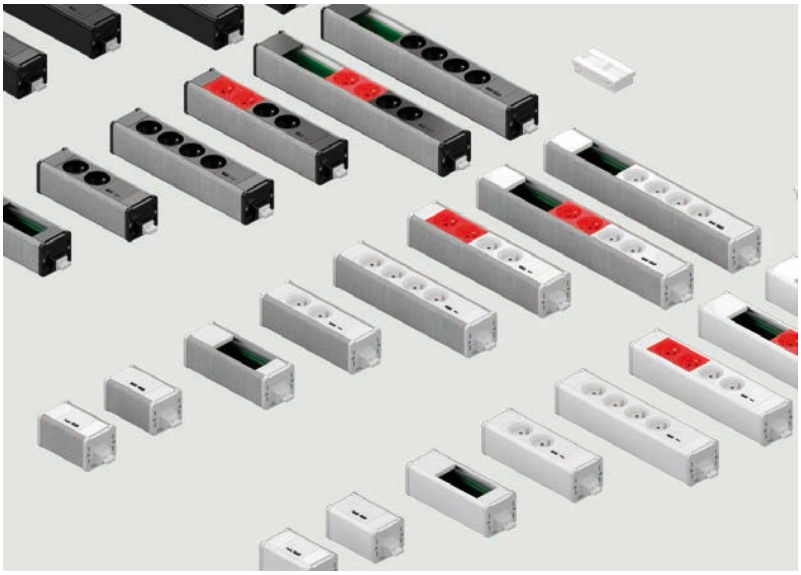

Vit / Grått tyg

Vit

Ett brett utbud av moduler

Modulära enheter	Funktionalitet						Produkt	
	Kraft	Kraft prioriterad	USB	Plats för multimedia uttag	Trådlös laddning	Personskydds-automat	Stav / Post	Bordsenhet
Modulär enhet med USB typ A			2xA				✔	✔
Modulär enhet med USB A och C			A+C				✔	✔
Modulär enhet med plats för multimedia				1x / 2x			✔	✔
Modulär enhet med kraft uttag och USB A och C	2x		A+C				✔	✔
Modulär enhet med kraft uttag och USB A och C	4x		A+C				✔	✔
Modulär enhet med kraft uttag röd/vit och USB A och C	2x	2x	A+C				✔	✔
Modulär enhet med kraft uttag, plats för multimedia och USB A och C	4x		A+C	2x			✔	✔
Modulär enhet med kraft uttag röd/vit, plats för multimedia och USB A och C	2x	2x	A+C	2x			✔	✔
Modulär enhet med trådlös laddning					1x			✔
Modulär enhet med personskyddsautomat						1x	✔	✔

Bordsenhet M

Skruvfastsättning i bordsskiva

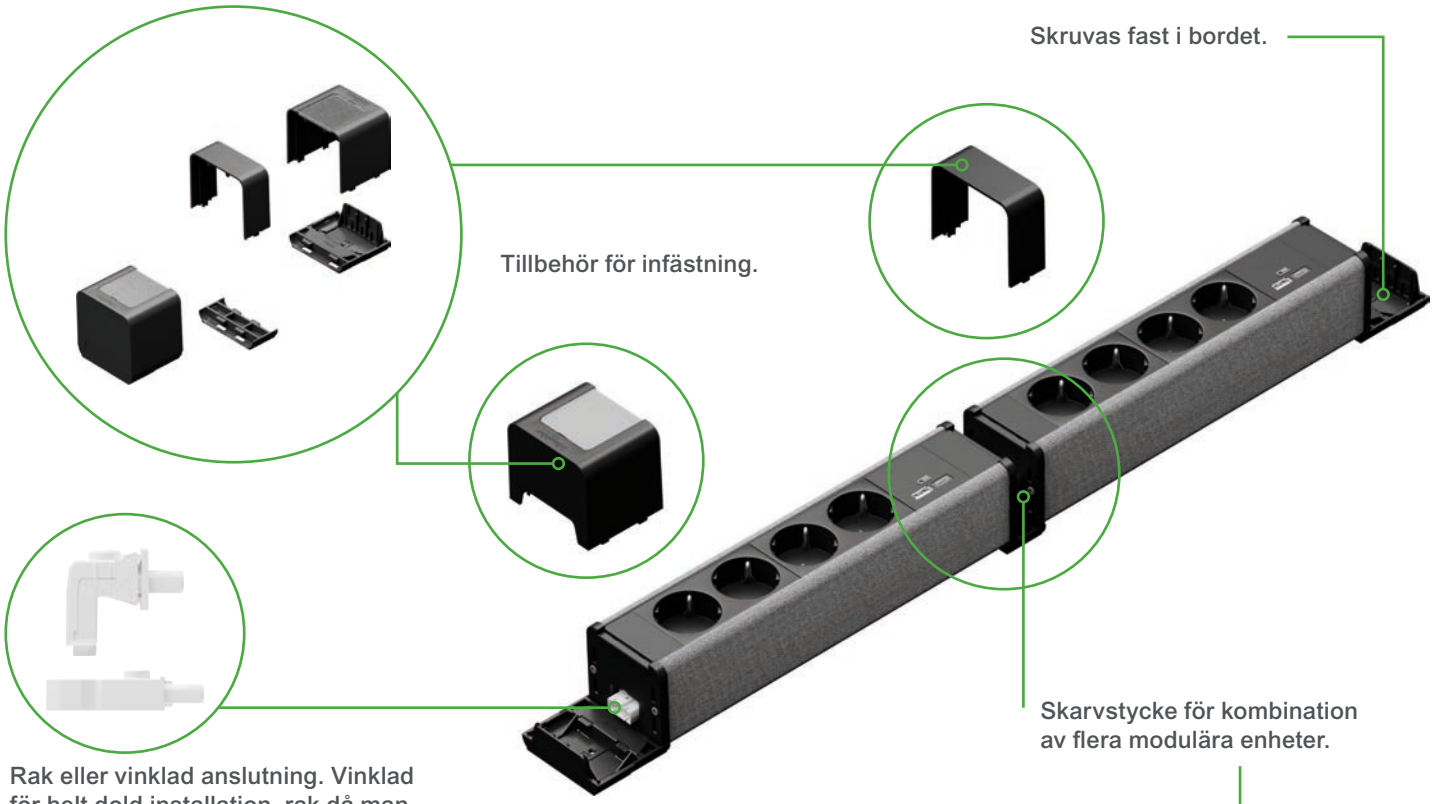

Montage med klämma

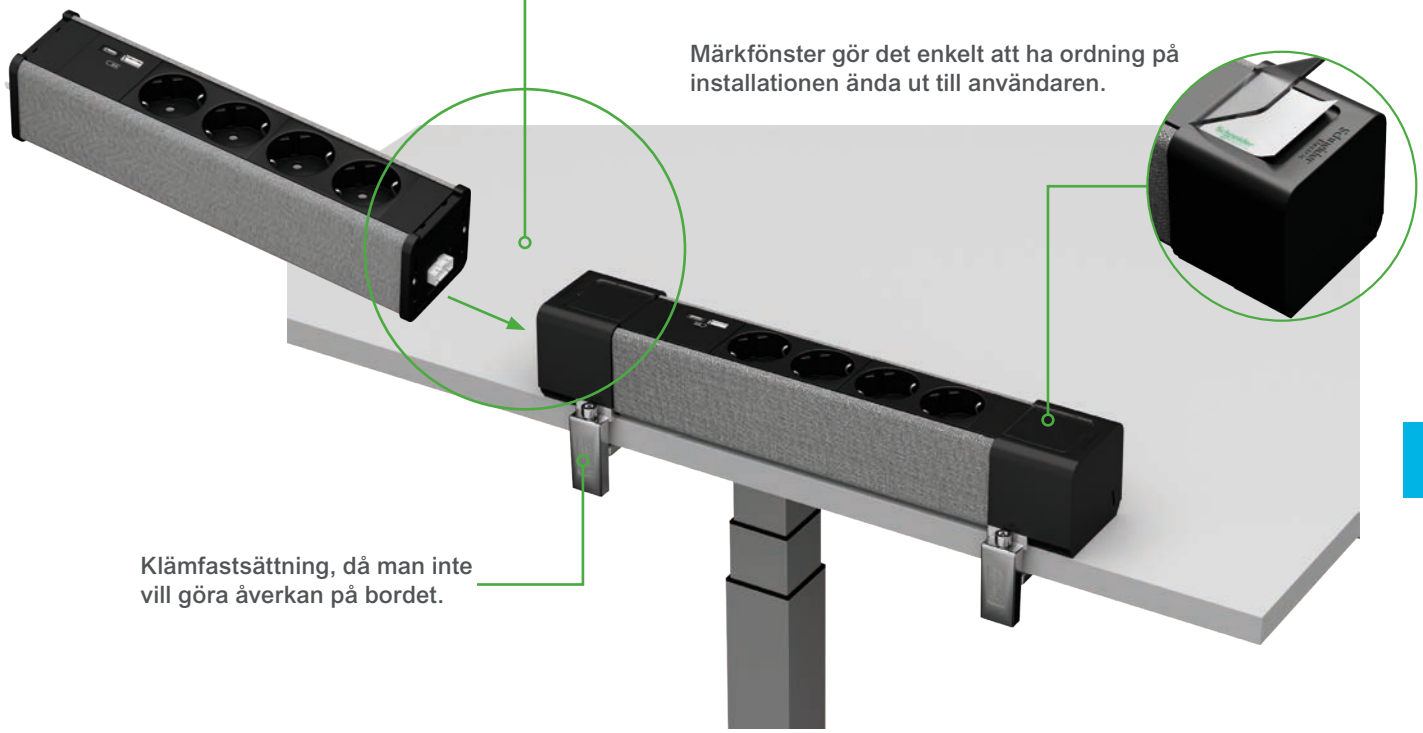

Unica System+

Sortiment modulära enheter/bordsenhet

Modulära enheter/bordsenhet

Beskrivning	Färg	Material	Mått A/B/C mm	Art.nr	E-nummer
Modulär enhet/bordsenhet med USB A/A					
Modulär enhet/bordsenhet som kan användas på Stav, post och eller bord. Snäpps fast på stav eller post, och man låser enheten med en insexskruv. Skruvas eller kläms fast på bord. Ändstycken och eventuellt mellanstycke är tillbehör som inte följer med, men som måste användas vid montage. Ansluts med Mini-Wieland kontakt. 5V / 2.1A.					
Modulär enhet/bordsenhet USB A - A	Vit	Aluminium	64/64/128	INS44200	11 593 12
Modulär enhet/bordsenhet USB A - A	Antracit	Aluminium	64/64/128	INS44201	11 593 14
Modulär enhet/bordsenhet USB A - A	Vit/Grå	Aluminium/ tyg	64/64/128	INS44202	11 593 15
Modulär enhet/bordsenhet USB A - A	Antracit/Grå	Aluminium/ tyg	64/64/128	INS44203	11 593 16
Modulär enhet/bordsenhet med USB A och C					
Modulär enhet/bordsenhet som kan användas på Stav, post och eller bord. Snäpps fast på stav eller post, och man låser enheten med en insexskruv. Skruvas eller kläms fast på bord. Ändstycken och eventuellt mellanstycke är tillbehör som inte följer med, men som måste användas vid montage. Ansluts med Mini-Wieland kontakt. 5V / 2.4A.					
Modulär enhet/bordsenhet USB A och C	Vit	Aluminium	64/64/128	INS44204	11 593 18
Modulär enhet/bordsenhet USB A och C	Antracit	Aluminium	64/64/128	INS44205	11 593 19
Modulär enhet/bordsenhet USB A och C	Vit/Grå	Aluminium/ tyg	64/64/128	INS44206	11 593 20
Modulär enhet/bordsenhet USB A och C	Antracit/Grå	Aluminium/ tyg	64/64/128	INS44207	11 593 22
Modulär enhet/bordsenhet för multimedia och RJ45 datauttag (45x90)					
Modulär enhet/bordsenhet som kan användas på Stav, post och eller bord. Snäpps fast på stav eller post, och man låser enheten med en insexskruv. Skruvas eller kläms fast på bord. Ändstycken och eventuellt mellanstycke är tillbehör som inte följer med, men som måste användas vid montage. Ansluts med Mini-Wieland kontakt. Levereras tom utan uttag. Passande uttag är Unica 45 modulsuttag.					
Modulär enhet/bordsenhet för multimedia och data, lev. tom (45x90)	Vit	Aluminium	64/64/196	INS44208	11 593 23
Modulär enhet/bordsenhet för multimedia och data, lev. tom (45x90)	Antracit	Aluminium	64/64/196	INS44209	11 593 24
Modulär enhet/bordsenhet för multimedia och data, lev. tom (45x90)	Vit/Grå	Aluminium/ tyg	64/64/196	INS44210	11 593 26
Modulär enhet/bordsenhet för multimedia och data, lev. tom (45x90)	Antracit/Grå	Aluminium/ tyg	64/64/196	INS44211	11 593 27
Modulär enhet/bordsenhet för multimedia och RJ45 datauttag (45x45)					
Modulär enhet/bordsenhet som kan användas på Stav, post och eller bord. Snäpps fast på stav eller post, och man låser enheten med en insexskruv. Skruvas eller kläms fast på bord. Ändstycken och eventuellt mellanstycke är tillbehör som inte följer med, men som måste användas vid montage. Ansluts med Mini-Wieland kontakt. Levereras tom utan uttag. Passande uttag är Unica 45 modulsuttag.					
Modulär enhet/bordsenhet för multimedia och data, lev. tom (45x45)	Vit	Aluminium	64/64/151	INS44212	11 593 28
Modulär enhet/bordsenhet för multimedia och data, lev. tom (45x45)	Antracit	Aluminium	64/64/151	INS44213	11 593 30
Modulär enhet/bordsenhet för multimedia och data, lev. tom (45x45)	Vit/Grå	Aluminium/ tyg	64/64/151	INS44214	11 593 31
Modulär enhet/bordsenhet för multimedia och data, lev. tom (45x45)	Antracit/Grå	Aluminium/ tyg	64/64/151	INS44215	11 593 32
Modulär enhet/bordsenhet med personskyddsbrytare					
Modulär enhet/bordsenhet som kan användas på Stav, post och eller bord. Snäpps fast på stav eller post, och man låser enheten med en insexskruv. Skruvas eller kläms fast på bord. Ändstycken och eventuellt mellanstycke är tillbehör som inte följer med, men som måste användas vid montage. Ansluts med Mini-Wieland kontakt. Utrustad med 2 polig personskyddsbrytare med överströmsskydd och jordfelsbrytare 10kAmp brytförmåga. (RCBO - Ref.no. A9D17216). 16A/250V.					
Modulär enhet/bordsenhet med brytare	Vit	Aluminium	97/64/196	INS44216	11 593 34
Modulär enhet/bordsenhet med brytare	Antracit	Aluminium	97/64/196	INS44217	11 593 45
Modulär enhet/bordsenhet med brytare	Vit/Grå	Aluminium/ tyg	97/64/196	INS44218	11 593 46
Modulär enhet/bordsenhet med brytare	Antracit/Grå	Aluminium/ tyg	97/64/196	INS44219	11 593 47

INS44202

INS44206

INS44210

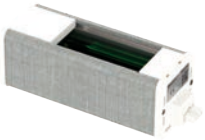

INS44214

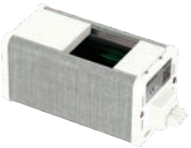

INS44218

Unica System+

Sortiment modulära enheter/bordsenhet

Modulära enheter/bordsenhet (fortsatt)

Beskrivning	Färg	Material	Mått A/B/C mm	Art.nr	E-nummer
Modulär enhet/bordsenhet 2x kraft och USB A+C					
Modulär enhet/bordsenhet som kan användas på stav, post och eller bord. Snäpps fast på stav eller post och man låser enheten med en insexskruv. Skruvas eller kläms fast på bord. Ändstycken och eventuellt mellanstycke är tillbehör som inte följer med, men som måste användas vid montage. 2 uttagsbrunnar och USB A - C 5V / 2.4A. Ansluts med Mini-Wieland. 16A/250V.					
Modulär enhet/bordsenhet 2x kraft och USB A+C	Vit	Aluminium	64/64/218	INS44220	11 593 48
Modulär enhet/bordsenhet 2x kraft och USB A+C	Antracit	Aluminium	64/64/218	INS44221	11 593 49
Modulär enhet/bordsenhet 2x kraft och USB A+C	Vit/Grå	Aluminium/tyg	64/64/218	INS44222	11 593 50
Modulär enhet/bordsenhet 2x kraft och USB A+C	Antracit/Grå	Aluminium/tyg	64/64/218	INS44223	11 593 52
Modulär enhet/bordsenhet 4x kraft och USB A+C					
Modulär enhet/bordsenhet som kan användas på stav, post och eller bord. Snäpps fast på stav eller post och man låser enheten med en insexskruv. Skruvas eller kläms fast på bord. Ändstycken och eventuellt mellanstycke är tillbehör som inte följer med, men som måste användas vid montage. 4 uttagsbrunnar och USB A - C 5V / 2.4A. Ansluts med Mini-Wieland. 16A/250V.					
Modulär enhet/bordsenhet 4x kraft och USB A+C	Vit	Aluminium	64/64/308	INS44232	11 593 53
Modulär enhet/bordsenhet 4x kraft och USB A+C	Antracit	Aluminium	64/64/308	INS44233	11 593 54
Modulär enhet/bordsenhet 4x kraft och USB A+C	Vit/Grå	Aluminium/tyg	64/64/308	INS44234	11 593 56
Modulär enhet/bordsenhet 4x kraft och USB A+C	Antracit/Grå	Aluminium/tyg	64/64/308	INS44235	11 593 57
Modulär enhet/bordsenhet med 2x vit och 2x röd (avbrottsfri) kraft och USB A+C					
Modulär enhet/bordsenhet som kan användas på stav, post och eller bord. Snäpps fast på stav eller post och man låser enheten med en insexskruv. Skruvas eller kläms fast på bord. Ändstycken och eventuellt mellanstycke är tillbehör som inte följer med, men som måste användas vid montage. Totalt 4 brunnar, två röda för avbrottsfri kraft. USB A - C 5V / 2.4A. Ansluts med Mini-Wieland. 16A/250V					
Modulär enhet/bordsenhet med 2x vit och 2x röd kraft och USB A+C	Vit	Aluminium	64/64/308	INS44244	11 593 58
Modulär enhet/bordsenhet med 2x vit och 2x röd kraft och USB A+C	Antracit	Aluminium	64/64/308	INS44245	11 593 60
Modulär enhet/bordsenhet med 2x vit och 2x röd kraft och USB A+C	Vit/Grå	Aluminium/tyg	64/64/308	INS44246	11 593 61
Modulär enhet/bordsenhet med 2x vit och 2x röd kraft och USB A+C	Antracit/Grå	Aluminium/tyg	64/64/308	INS44247	11 593 62
Modulär enhet/bordsenhet 4x kraft och USB A+C och plats för multimedia uttag					
Modulär enhet/bordsenhet som kan användas på stav, post och eller bord. Snäpps fast på stav eller post och man låser enheten med en insexskruv. Skruvas eller kläms fast på bord. Ändstycken och eventuellt mellanstycke är tillbehör som inte följer med, men som måste användas vid montage. 4 uttagsbrunnar och USB A - C 5V / 2.4A och plats för multimedia. Ansluts med Mini-Wieland. 16A/250V.					
Modulär enhet/bordsenhet 4x kraft och USB A+C och multimedia	Vit	Aluminium	64/64/421	INS44256	11 593 64
Modulär enhet/bordsenhet 4x kraft och USB A+C och multimedia	Antracit	Aluminium	64/64/421	INS44257	11 593 65
Modulär enhet/bordsenhet 4x kraft och USB A+C och multimedia	Vit/Grå	Aluminium/tyg	64/64/421	INS44258	11 593 66
Modulär enhet/bordsenhet 4x kraft och USB A+C och multimedia	Antracit/Grå	Aluminium/tyg	64/64/421	INS44259	11 593 68
Modulär enhet/bordsenhet med 2x vit och 2x röd kraft och USB A+C och plats för multimedia uttag					
Modulär enhet/bordsenhet som kan användas på stav, post och eller bord. Snäpps fast på stav eller post och man låser enheten med en insexskruv. Skruvas eller kläms fast på bord. Ändstycken och eventuellt mellanstycke är tillbehör som inte följer med, men som måste användas vid montage. Totalt 4 brunnar, 2 röda för avbrottsfri kraft. USB A - C 5V / 2.4A. Plats för multimedia uttag som HDMI mm. Ansluts med Mini-Wieland. 16A/250V.					
Modulär enhet/bordsenhet med 2x vit och 2x röd kraft och USB A+C och multimedia	Vit	Aluminium	64/64/421	INS44268	11 593 69
Modulär enhet/bordsenhet med 2x vit och 2x röd kraft och USB A+C och multimedia	Antracit	Aluminium	64/64/421	INS44269	11 593 70
Modulär enhet/bordsenhet med 2x vit och 2x röd kraft och USB A+C och multimedia	Vit/Grå	Aluminium/tyg	64/64/421	INS44270	11 593 72
Modulär enhet/bordsenhet med 2x vit och 2x röd kraft och USB A+C och multimedia	Antracit/Grå	Aluminium/tyg	64/64/421	INS44271	11 593 73
Modulär enhet/bordsenhet med trådlös laddare					
Modulär enhet/bordsenhet som passar bordsenheterna M och L. Går inte att montera i stav eller post. Levereras med Qi certifierad trådlös laddare som har inbyggd LED indikator som visar när telefonen laddas. Vändbar.10W.					
Modulär enhet/bordsenhet med trådlös laddning	Antracit/Grå	Aluminium/tyg	149/99/128	INS44324	11 593 74

INS44222

INS44234

INS44246

INS44258

INS44270

INS44324.eps

Unica System+

Snabbkopplingskablar modulära enheter/bordsenhet

Snabbkopplingskablar

Beskrivning	Färg	Material	Mått A/B/C mm	Art.nr	E-nummer
Kablar med raka kontakter					
Kabel för installation av modulära enheter. Levereras med rak hone Mini-Wieland i ena änden och gjuten jordad stickpropp i den andra. 3x1.5mm², dia 8.3mm 250V 16A.					
Modulär enhet kabel 3m 1.5mm² rak	Vit	HF	55/38/3000	INS44288	11 593 96
Modulär enhet kabel 6m 1.5mm² rak	Vit	HF	55/38/6000	INS44289	11 593 97
Modulär enhet kabel 10m 1.5mm² rak	Vit	HF	55/38/10000	INS44290	11 593 98
Kabel för installation av modulära enheter. Levereras med rak hone Mini-Wieland i ena änden och gjuten jordad stickpropp i den andra. 3x2.5mm², dia 10.3mm 250V 16A.					
Modulär enhet kabel 3m 2.5mm² rak	Vit	HF	55/38/3000	INS44291	11 593 99
Modulär enhet kabel 6m 2.5mm² rak	Vit	HF	55/38/6000	INS44292	11 594 00
Modulär enhet kabel 10m 2.5mm² rak	Vit	HF	55/38/10000	INS44293	11 594 02
Kablar med vinklade kontakter					
Kabel för installation av modulära enheter. Levereras med vinklad hone Mini-Wieland i ena änden och gjuten jordad stickpropp i den andra. 3x1.5mm², dia 8.3mm 250V 16A.					
Modulär enhet kabel 3m 1.5mm² vinkl	Vit	HF	55/38/3000	INS44294	11 594 03
Modulär enhet kabel 6m 1.5mm² vinkl	Vit	HF	55/38/6000	INS44295	11 594 04
Modulär enhet kabel 10m 1.5mm² vinkl	Vit	HF	55/38/10000	INS44296	11 594 06
Kabel för installation av modulära enheter. Levereras med rak hone Mini-Wieland i ena änden och gjuten jordad stickpropp i den andra. 3x2.5mm², dia 10.3mm 250V 16A.					
Modulär enhet kabel 3m 2.5mm² vinkl	Vit	HF	55/38/3000	INS44297	11 594 07
Modulär enhet kabel 6m 2.5mm² vinkl	Vit	HF	55/38/6000	INS44298	11 594 08
Modulär enhet kabel 10m 2.5mm² vinkl	Vit	HF	55/38/10000	INS44299	11 594 10

INS44289.eps

INS44292.eps

INS44295.eps

INS44298.eps

Kontakter

Beskrivning	Färg	Material	Mått A/B/C mm	Antal per förpackning	Art.nr	E-nummer
Trepolig kontakt						
Kontakt (Mini-Wieland) för modulära enheter, med skruvanslutning och dragavlasting. För en ledare och fåtrådiga kablar 1.5 - 2.5 mm² (kabeldiameter max 9mm) 250V, 16A.						
Kontakt mini hane rak	Vit	PA	15/24/54	5	INS44303	11 594 11
Kontakt mini hane vinkl	Vit	PA/PC	32/24/35	5	INS44304	11 594 12
Kontakt mini hona rak	Vit	PA	15/24/54	5	INS44305	11 594 14
Kontakt mini hona vinkl	Vit	PA/PC	32/24/35	5	INS44306	11 594 15

INS44303.eps

INS44304.eps

INS44305.eps

INS44306.eps

Unica System+

Sortiment bordsenhet M

Bordsenhet M tillbehör

Beskrivning	Färg	Material	Mått A/B/C mm	Art.nr	E-nummer
Ändstycke vid montering på bordsskiva mm					
Ändstycke vid montage på bordsskiva. Över och underdel. Den undre delen skruvas fast i bordet och överdelen snäpps sedan fast och döljer skruvar och kabelinlopp. Förberedd med knockouts om man vill gå ut med kablarna rakt bakåt utan att borra i bordet.					
Ändstycke bordsenhet/modulär enhet	Vit	ABS	65/55/66	INS44282	11 593 78
Ändstycke bordsenhet/modulär enhet	Antracit	ABS	65/55/66	INS44283	11 593 80
Mellanstycke vid montering i bordsskiva mm					
Mellanstycke som används när man sätter ihop flera modulära enheter. Två delar, snäppfastsättning.					
Skarvstycke bordsenhet/modulär enhet	Vit	ABS	67/27/67	INS44280	11 593 76
Skarvstycke bordsenhet/modulär enhet	Antracit	ABS	67/27/67	INS44281	11 593 77
Ändstycke med klämma					
Ändstycke som används när bordsenheten/modulära enheten kläms fast i bordet med klämma. Matarkablarna kan gå ut rakt bakåt eller nedåt.					
Endstycke med klämma till bordsenhet/modulär enhet	Vit	Metal/ABS	196/55/81	INS44284	11 593 81
Endstycke med klämma till bordsenhet/modulär enhet	Antracit	Metal/ABS	196/55/81	INS44285	11 593 82
Mellanstycke med klämma vid montering på bordsskiva mm					
Mellanstycke med klämma till bordsenhet/modulär enhet. Två delar, snäppfastsättning.					
Mellanstycke bordsenhet/modulär enhet	Vit	Metal/ABS	196/27/81	INS44286	11 593 84
Mellanstycke bordsenhet/modulär enhet	Antracit	Metal/ABS	196/27/81	INS44287	11 593 95
Mobilhållare					
Mobilhållare som passar både bordsenhet M och L. Bra att veta var telefonen är. Laddkabeln kan vara inkopplad då urtag finns nertill på hållaren.					
Mobilhållare till bordsenhet	Transparent	PC	113/75/81	INS44077	11 594 84
Förvaringstillbehör till gem, suddgummi mm					
Ha alltid gem och suddgummi till hands. Snäppfastsättning på bordsenhetens ändstycke.					
Förvaringstillbehör bordsenhet	Transparent	PC	24/120/120	INS44078	11 594 91

INS44282.eps

INS44280.eps

INS44284.eps

INS44286.eps

INS44077.eps

INS44078.eps

Bordsenhet L

Med bordsenhet L får du uttag både på och under bordet.

Uttagen under bordet används till det du alltid vill ha inkopplat, skärmar, dockstationer mm. Uttagen på bordet är till för det du använder dagligen.

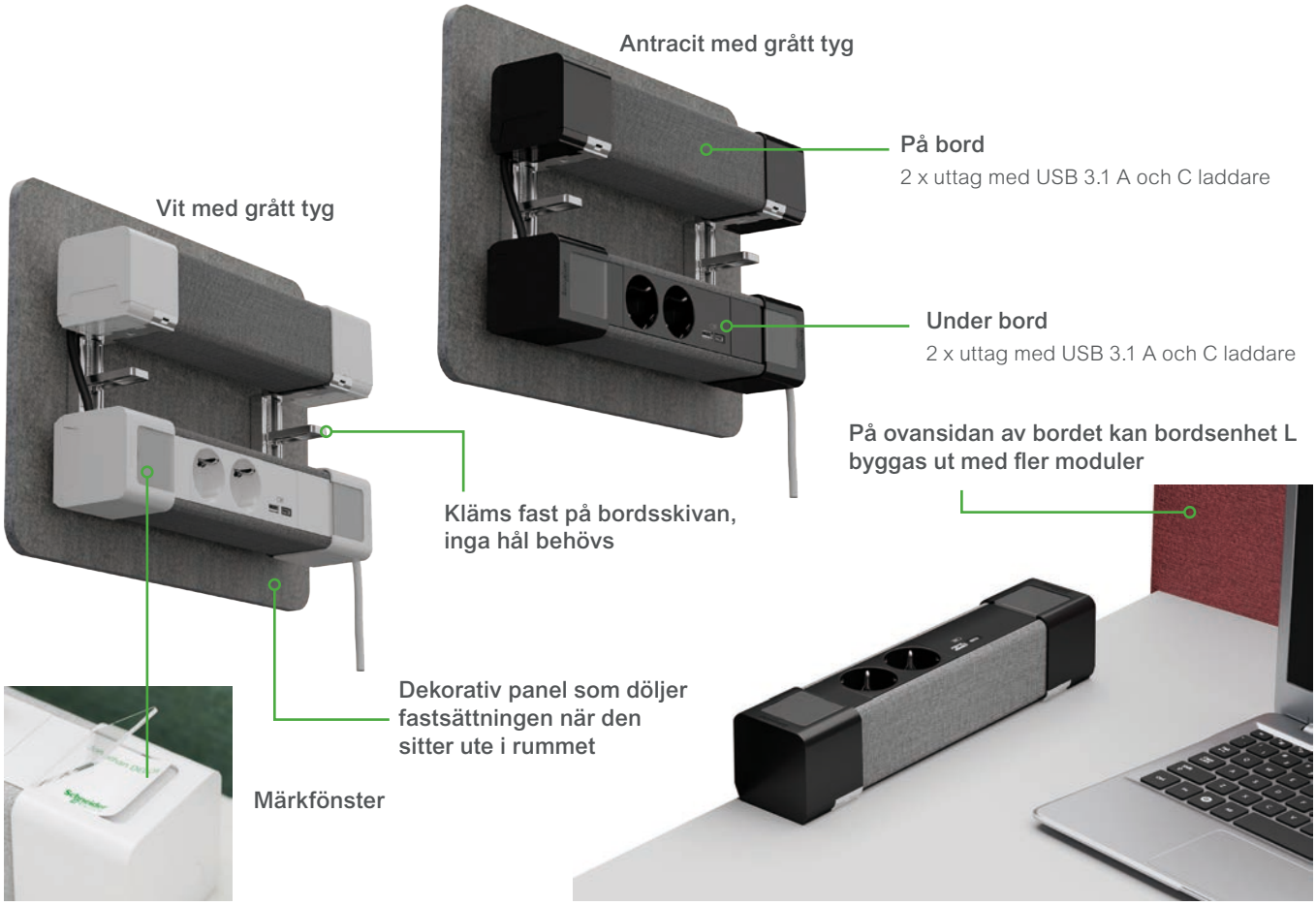

Unica System+

Sortiment och tillbehör bordsenhet L

Bordsenhet L

Beskrivning	Färg	Material	Mått A/B/C mm	Art.nr	E-nummer
Bordsenhet L					
Komplett bordsenhet L där du monterar den i bordet med den inkluderade klämman. Ingen åverkan på bordet behövs. Bordsenheten ansluts i den undre modulen. Den övre modulen kan byggas på med fler moduler. Ansluts med Mini-Wieland kontakt. Max tjocklek på bordsskivan 40mm. 16Amp/250V, USB 5V / 2.4 Amp.					
Bordsenhet L på och u bord med 2x kraft och USB A+C	Vit grå	Aluminium/ tyg	196/81/312	INS44400	11 594 16
Bordsenhet L på och u bord med 2x kraft och USB A+C	Antrgrå	Aluminium/ tyg	196/81/312	INS44401	11 594 18
Komplett bordsenhet L där du monterar den i bordet med den inkluderade klämman. Ingen åverkan på bordet behövs. Bordsenheten ansluts i den undre modulen. Den undre modulen har plats för en 45x45mm RJ45 eller multimedia typ HDMI modul. Den övre modulen kan byggas på med fler moduler. Ansluts med Mini-Wieland kontakt. Max tjocklek på bordsskivan 40mm. 16Amp/250V, USB 5V / 2.4 Amp.					
Bordsenhet L på och u bord med 2x kraft och RJ data uttag	Vit grå	Aluminium/ tyg	196/81/312	INS44404	11 594 19
Bordsenhet L på och u bord med 2x kraft och RJ data uttag	Antrgrå	Aluminium/ tyg	196/81/312	INS44405	11 594 20

INS44400.eps

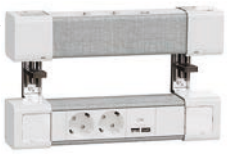

INS44404.eps

Bordsenhet L dekorativt tillbehör

Bordsenhet L dekorativt tillbehör					
Bordsenhet L dekorativ panel från Amerikanska Herman Miller som används när bordsenhet L inte monteras mot en skärm, eller vägg. Enkel montering.					
Dekorativ panel	Grå	Tyg	10/275/365	INS44408	11 594 22

INS44408.eps

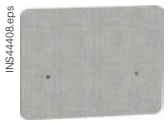

Stavar och poster

Uppgraderbara och flyttbara med ny modern design.

Innovativ design som möjliggör uppgradering när behoven ändras. Nyhet är att kablaget inte behöver träs i utan kan läggas i hela vägen. Inga dragtrådar behövs.

Stavarna och posterna använder sig av samma modulära enheter som bordsenheterna och i tillägg finns spännande tillbehör som bords-skivor och nya tunga fötter där du kan välja att mata staven eller posten via golvet.

Stavar

Stavar är ett väldigt bra alternativ när byggnaden har elinstallation i undertaket. Låt staven bli en del av inredningen med det snygga bordet. Stavarna kan givetvis uppgraderas med personskyddsautomat.

Poster

Poster används när du matar från golv eller vägg. med våra flyttbara poster kan du flytta uttagen dit där de gör nytta.

Med det inbyggda handtaget kan posten enkelt flyttas runt

Med kabelmataren för golv skyddas kabeln. E 1159210

Stavar och poster

En profil som möjliggör massor av funktionalitet.

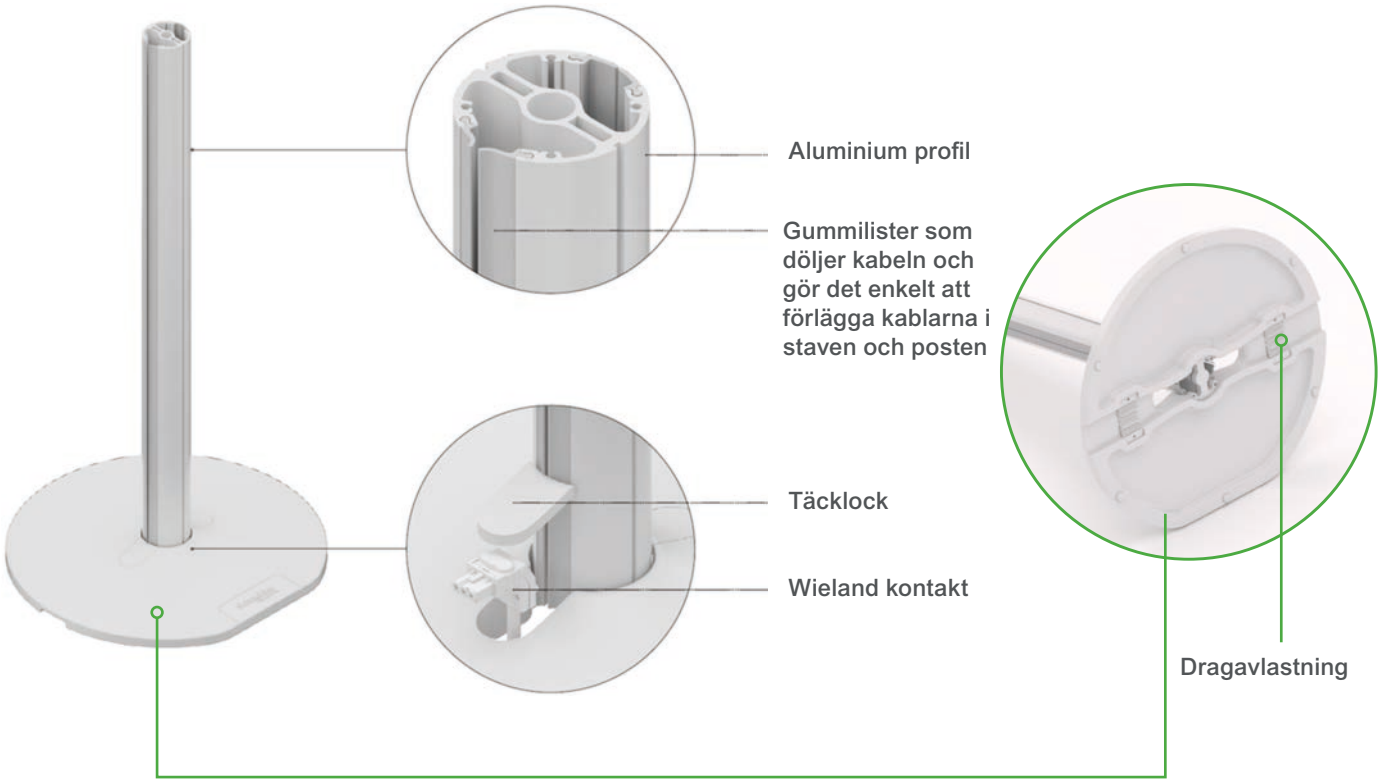

De modulära enheterna monteras enkelt på stav- eller postprofilen.
Enheterna snäpps fast och fixeras med en insexskruv.

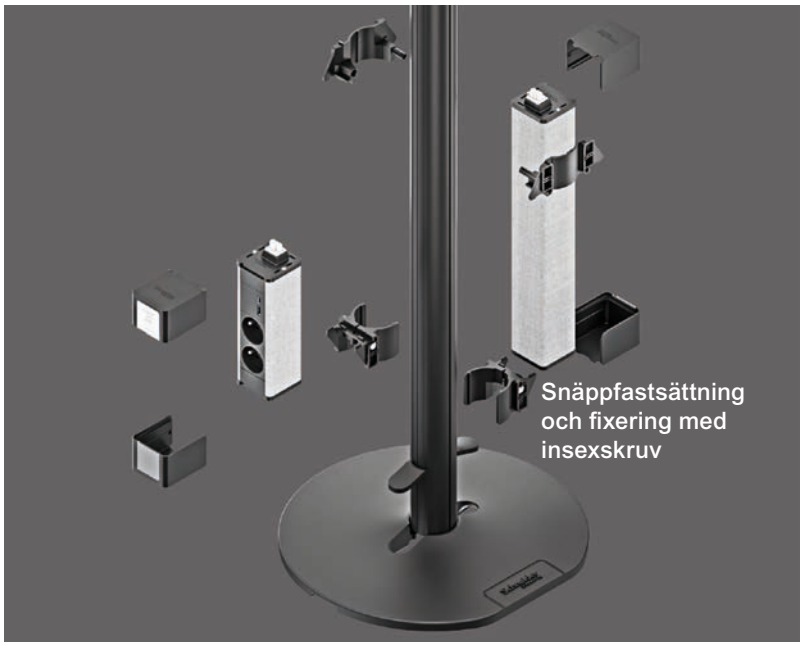

Unica System+

Sortiment stavar

Förinstallerade stavar

Beskrivning	Färg	Material	Mått A/B/C mm	Art.nr	E-nummer
Enkelsidig stav					
Fristående och flyttbar stav som är enkelsidig. Förinstallerad med 4 uttagsbrunnar, USB A och C och 2xKat6 UTP (Actassi) med kablar för matning av både kraft och data. Självstängande kabelgömma på 2 meter (medföljer) som monteras i stavens ändstycke ger en radie på ca 1.5m för staven. Foten beställs separat. Kraftkabelns totallängd 6.0m och datakablaget har en totallängd på 10meter (räknat från uttagen). 16A/250V, USB 5V/2.4Amp.					
Stav enkelsidig-4 brunnar+USB A/C 2xKat6 UTP	Vit	Aluminum	2150+2000/210/70	INS45100*	11 594 23
Stav enkelsidig 4 brunnar+USB A/C 2xKat6 UTP	Antracit grått tyg	Aluminum	2150+2000/210/70	INS45101*	11 594 24
Stav enkelsidig 4 brunnar+USB A/C 2xKat6A STP	Vit	Aluminum	2150+2000/210/70	INS45102*	11 594 26
Stav enkelsidig 4 brunnar+USB A/C 2xKat6A STP	Antracit grått tyg	Aluminum	2150+2000/210/70	INS45103*	11 594 27
Dubbelsidiga stavar					
Fristående och flyttbar stav som är dubbelsidig. Förinstallerad med 4 uttagsbrunnar, USB A och C och 2xKat6 UTP (Actassi) med kablar för matning av både kraft och data. Självstängande kabelgömma på 2 meter som monteras i stavens ändstycke ger en radie på ca 1.5m för staven. Foten beställs separat. Kraftkablarnas totallängd 6.0m och datakablaget har en totallängd på 10meter (räknat från uttagen). 16A/250V, USB 5V/2.4Amp.					
Stav dubbelsidig 4 brunnar +USBA/C+2xKat6 UTP/sida	Vit	Aluminum	2150+2000/280/70	INS45104*	11 594 28
Stav dubbelsidig 4 brunnar +USBA/C+2xKat6 UTP/sida	Antracit grått tyg	Aluminum	2150+2000/280/70	INS45105*	11 594 30
Stav dubbelsidig 4 brunnar +USBA/C+2xKat6A STP/sida	Vit	Aluminum	2150+2000/280/70	INS45106*	11 594 31
Stav dubbelsidig 4 brunnar +USBA/C+2xKat6A STP/sida	Antracit grått tyg	Aluminum	2150+2000/280/70	INS45107*	11 594 32

* Fot beställs separat. Vit fot E1159481. Antracit fot E1159482.

Uttagsenheter till stavar och poster hittar du på sidan 174-176

Stav profil

Stav profil					
Stav profil med två fack. Varje fack har mjuka kabelskydd som gör det enkelt att förlägga kablarna. Profilen används till både enkel och dubbelsidig stav. Profilen är kompatibel med de modulära enheterna.					
Profil - Stav3 - 1.9m	Vit	Aluminum	1900/60/60	INS45000	11 594 48
Profil - Stav3 - 2.2m	Vit	Aluminum	2200/60/60	INS45001	11 594 49
Profil - Stav3 - 1.9m	Antracit	Aluminum	1900/60/60	INS45005	11 594 53
Profil - Stav3 - 2.2m	Antracit	Aluminum	2200/60/60	INS45006	11 594 54

Unica System+

Sortiment och tillbehör stavar

Tillbehör stavar

INS44307.eps

Enkelsidigt ändstycke för stav och post

Ändstycke för enkelsidig stav eller post. Två delar, en del som med hjälp av en insexskruv låser ändstycket mot profilen och ett täcklock. För att fästa en modulär enhet på en stav krävs två ändstycken.

Modul ändstycke stav och post	Vit	PC/ABS	58/67/112	INS44307	11 594 58
Modul ändstycke stav och post	Antracit	PC/ABS	58/67/112	INS44308	11 594 60

INS44309.eps

Dubbelt ändstycke för stav och post

Ändstycke för stav eller post. Tre delar, en del som med hjälp av en insexskruv låser ändstycket mot profilen och två täcklock. För att fästa två modulära enheter på en stav krävs två ändstycken eller ett dubbelt och två enkla ändstycken om modulerna har olika längd.

Modul dubb ändstycke stavpost	Vit	PC/ABS	58/67/207	INS44309	11 594 61
Modul dubb ändstycke stavpost	Antracit	PC/ABS	58/67/207	INS44310	11 594 62

INS44311.eps

Mellanstycke för modulär enhet stav och post

Mellanstycke för stav eller post. Två delar, en del som med hjälp av en insexskruv låser mellanstycket mot profilen och ett täcklock. Används när två eller fler modulära enheter ska monteras på staven eller posten.

Modul mellanstycke stav post	Vit	PC/ABS	28/67/112	INS44311	11 594 64
Modul mellanstycke stav post	Antracit	PC/ABS	28/67/112	INS44312	11 594 65

INS45010.eps

Takgenomföring

Takgenomföring som är tänkt att användas ihop med den självstängande kabelstrumpan med dia 40mm (E159222). Monteras i takskivan i ett 80mm hål. Tre klämmer håller den på plats. Dragavlastningen sker med hjälp av det bifogade buntbandet.

Takgenomföring stav	Vit	ABS	75/125/125	INS45010	11 594 66

INS45011.eps

Änstycke till stav

Ändstycke till stav som samtidigt är infästning för den självstängande kabelstrumpan på dia 40mm. Designad att ge en radie på 1.5 meters frihet på placeringen av staven.

Ändstycke till stav	Vit	PC	273/66/204	INS45011	11 594 68
Ändstycke till stav	Antracit	PC	273/66/204	INS45022	11 594 69

INS45017.eps

Bordsskiva till stav

Bord med en diameter på 60cm till stavar som möjliggör montage av bordsskiva utan att behöva trä bordsskivan över staven. Bordsunderedet köps separat. Ingår inte.

Bordskiva med urtag för stav	Ek brun	Ek	18/600/600	INS45017	11 594 78

Uttagsenheter till stavar och poster hittar du på sidan 174-176

Unica System+

Sortiment poster

Förinstallerad uttagspost

Enkelsidig uttagspost

INS45108.eps

Fristående och flyttbar uttagspost, enkelsidig. Förinstallerad med 4 uttagsbrunnar, USB A och C, samt 2xKat6 UTP (Actassi) med kablage. Levereras med fot och 3x1.5mm2 matarkabel med en totallängd på 6meter och två Actassi Kat 6 UTP kablar med totallängd på 10m.

Post enkelsidig höjd 0,68m 4 brunnar +USB A/C+2xKat6 UTP	Vit	Aluminum	680/135/70	INS45108	11 594 34

INS45109.eps

Fristående och flyttbar uttagspost, enkelsidig. Förinstallerad med 4 uttagsbrunnar, USB A och C, samt 2xKat6A STP (Actassi) med kablage. Levereras med fot och 3x1.5mm2 matarkabel med en totallängd på 6meter och två Actassi Kat 6A STP kablar med totallängd på 10m.

Post enkelsidig höjd 0,68m 4 brunnar +USB A/C+2xKat6A STP	Vit	Aluminum	680/135/70	INS45109	11 594 45

Enkelsidig uttagspost med bord

INS45110.eps

Fristående och flyttbar uttagspost med bord, sitt höjd 0.75m. I bordsskivan är det monterad en bordsenhet XS med uttag +USB, enkelsidig. Förinstallerad med 2 uttagsbrunnar, USB A och C, med kablage. Levereras med fot och 3x1.5mm2 matarkabel med en totallängd på 6meter.

Post enkelsidig höjd 0,75m 2 brunnar+USB A/C+bordskiva med kraft+USB A	Vit	Aluminum	750/600/70	INS45110	11 594 46

INS45111.eps

Fristående och flyttbar uttagspost med bord, stå höjd 1.1m. I bordsskivan är det monterad en bordsenhet XS med uttag +USB, enkelsidig. Förinstallerad med 2 uttagsbrunnar, USB A och C, med kablage. Levereras med fot och 3x1.5mm2 matarkabel med en totallängd på 6meter.

Post enkelsidig höjd 1,1m 2 brunnar+USB A/C+bordskiva med kraft+USB A	Vit	Aluminum	1100/600/70	INS45111	11 594 47

Kabelgömma golv

En kabelgömma för golvet, flexibel lösning som håller att kliva på. Går att dra isär från 700-1000 mm. Kablarna läggs in i kabelgömman. Man behöver inte trä i den. Man kan sätta ihop flera kabelgömmor om ökad längd önskas. Används den för att mata från golv till bord så finns ett monteringstillbehör som fixerar kabelgömman under bordsskivan.

Kabelgömma flexibel 1 m	Silver	Plast	24/90/700	INS61201	11 592 10

P148294

Uttagsenheter till stavar och poster hittar du på sidan 174-176

Unica System+

Sortiment och tillbehör poster

Uttagspost profil

Beskrivning	Färg	Material	Mått A/B/C mm	Art.nr	E-nummer
Post-profil					
Post-profilerna har två mjuka kabelskydd per sida, som gör det enkelt att förlägga kablarna. Kabelkapaciteten i varje utrymme är 670mm². Post-profilrören används till både enkel och dubbelsidiga uttagsposter.					
Uttagspost profil - 0.65 m	Vit	Aluminum	650/60/60	INS45002	11 594 50
Uttagspost profil - 1.0 m	Vit	Aluminum	1000/60/60	INS45003	11 594 52
Uttagspost profil - 0.65 m	Antracit	Aluminum	650/60/60	INS45007	11 594 56
Uttagspost profil - 1.0 m	Antracit	Aluminum	1000/60/60	INS45008	11 594 57

INS45002.eps

Tillbehör posts

Enkelsidigt ändstycke för stav och post					
Ändstycke för enkelsidig stav eller post. Två delar, en del som med hjälp av en insexskruv låser ändstycket mot profilen och ett täcklock. För att fästa en modulär enhet på en stav så krävs ändstycken.					
Modul ändstycke stav och post	Vit	PC/ABS	58/67/112	INS44307	11 594 58
Modul ändstycke stav och post	Antracit	PC/ABS	58/67/112	INS44308	11 594 60
Dubbelt ändstycke för stav och post					
Ändstycke för stav eller post. Tre delar, en del som med hjälp av en insexskruv låser ändstycket mot profilen och två täcklock. För att fästa två modulärs enheter på en stav så krävs två ändstycken eller ett dubbelt och två enkla ändstycken om modulerna har olika längd.					
Modul dubb ändstycke stavpost	Vit	PC/ABS	58/67/207	INS44309	11 594 61
Modul dubb ändstycke stavpost	Antracit	PC/ABS	58/67/207	INS44310	11 594 62
Mellanstycke för modulär enhet stav och post					
Mellanstycke för stav eller post. Två delar, en del som med hjälp av en insexskruv låser mellanstycket mot profilen och ett täcklock. Används när två eller fler modulära enheter ska monteras på staven eller posten.					
Modul mellanstycke stav post	Vit	PC/ABS	28/67/112	INS44311	11 594 64
Modul mellanstycke stav post	Antracit	PC/ABS	28/67/112	INS44312	11 594 65
Post ändstycke					
Ändstycke för montering i toppen av uttagsposten.					
Uttagspost ändstycke	Vit	PC	24/65/65	INS45024	11 594 73
Uttagspost ändstycke	Antracit	PC	24/65/65	INS45025	11 594 74

INS44307.eps

INS44309.eps

INS44311.eps

INS45024.eps

INS45025.eps

Bordsskiva till posts					
Bordsskiva i stavlimmad ek till uttagsposter. Bordsskivans diameter är 600mm. Monteras på bordsunderede som köps separat. Färdiga mutterstycken sitter monterade på skivans undersida och gör montaget enkelt.					
Bordsskiva till uttagspost	Ek brun	Ek	18/600/600	INS45015	11 594 76
Bordsskiva i stavlimmad ek till uttagsposter med ett dia 60mm centrumhål som kan användas till att montera en bordsenhet XS. Bordsskivans diameter är 600mm. Monteras på bordsunderede som köps separat. Färdiga mutterstycken sitter monterade på skivans undersida och gör montaget enkelt.					
Bordsskiva till uttagspost med dia 60mm centrumhål	Ek brun	Ek	18/600/600	INS45016	11 594 77
Bordsunderede till stav och post					
Bordsunderede som är tvådelat. Monteras med samma storlek på insexskruv som ändstycken och mellanstycken.					
Bordsunderrede kit	Krom	Metall	125/270/270	INS45026	11 594 80

INS45015.eps

INS45026.eps

Fot till stav och post					
Rund fot för stav och post. Skruvas fast i stav eller post profilen med 4 inkluderade skruvar. Passar både enkel och dubbelsidiga stavar.					
Fot för stav och post	Vit	Gjutjärn / målat	50/400/420	INS45018	11 594 81
Fot för stav och post	Antracit	Gjutjärn / målat	50/400/420	INS45019	11 594 82

INS45019.eps

Möbelboxar OL45 med 45mm frontöppning för isnäppning av Unica uttag och anslutningar

Möbelboxar OL45 erbjuder flexibla lösningar för kraft, telekom, data och AV till arbetsplatser och konferensrum. Universalboxarna kan även användas som anslutningspunkt till uttagsstavar i undertak.

Flera olika boxtyper ingår i sortimentet:

- 6-sidig pop-up-box, med inbyggd gasfjäder
- Manuellt manövrerad mini pop-up-box
- En infälld box med flip-up-lock
- Vridbar, enkelsidig box för placering på bord
- Enkelsidig universalbox

Alla boxar är tillverkade i aluminium med hög finish.

Pop-up möbelbox

Mini pop-up möbelbox

Flip-up möbelbox

Unica 45x45 modulärt uttagssystem

Apparater från Unica klickas i frontöppningen för optimal funktion och design. Unica erbjuder ett brett utbud av uttag, strömställare, datauttag, dimmers, termostater, timers, etc.

Universalboxar

Flip-up och Pop-up

Pop-up

6-sidig med hög kapacitet. Ett tryck på locket aktiverar gasfjädern som sakta öppnar boxen till arbetsposition.

Mini pop-up

Manuell öppning med ett smart gummimembran i toppen, som gör att man kan trycka ner boxen i bordet igen, med kablar anslutna.

Flip-up

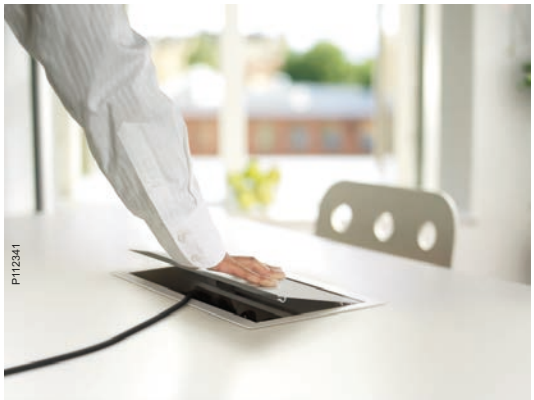

Flip-up

Infälld box med en fjäder-belastad öppningsmekanism, som aktiveras med ett lätt tryck. En kabelkorg kan monteras under boxen, för att hantera matarkablarna.

Universalboxar

Universalboxar för alla behov

Med smarta monteringsdetaljer för olika applikationer på bord, vägg, tak eller kabelstegar/rännor.

Möbelboxar OL45

Sortiment

Universalboxar

	Beskrivning	Färg	Mått A/B/C mm	Antal per förpackning	Art.nr	E-nummer
	Universalboxar, tomma					
	Enkelsidiga, för montering av Unica uttagssystem. Inklusive basprofil,ändstycken, jordkabel och skruvar. Material: Anodiserad aluminium					
P117867	3-moduls	Anodiserad	60/60/195	1	ISM20420	–
P117868 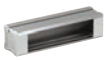	4-moduls	Anodiserad	60/60/240	1	ISM20421	–
P117869	5-moduls	Anodiserad	60/60/285	1	ISM20422	–
P117870	6-moduls	Anodiserad	60/60/330	1	ISM20423	–
P117871	8-moduls	Anodiserad	60/60/420	1	ISM20424	–

Möbelboxar OL45

Sortiment

Infälld bordsbox

	Beskrivning	Färg	Mått A/B/C mm	Antal per förpackning	Art.nr	E-nummer
P117515	**Infälld bordsbox med öppningsbart lock**					
	Infälld bordsbox utrustad med öppningsbart lock. Tom, avsedd för 12 moduler (12x22,5mm). För infällning i bordsskivan. Fästelement, jordkabel, dragavlastning och monteringsanvisning ingår. Bordskivans tjockled: 10-40mm, håldimension:142x295mm. Material Naturanodiserad aluminium och pulverlackad stålplåt grå RAL9006.					
	Infälld bordsbox med öppningsbart lock	Grå	105/160/305	1	ISM20410	–
P112321	**Kabelkorg för bordsbox med öppningsbart lock**					
	Korg för kablar som monteras under ramen på boxen med öppningsbart lock, till exempel under ett bord. Material: Stål.					
	Kabelkorg för bordsbox med öppningsbart lock	Vit	170/150/265	1	INS40703	–

Vridbar bordsbox

P91475	**Vridbar servicebox, förinstallerad**					
	Ensidig vridbar servicebox. Står på två fötter och kan vridas runt sin egen axel till önskad position. Bestyckad med 4 dubbla jordade eluttag, med kabel och olika datauttag, se nedan. Total kabellängd på el- och datakablar 6 m. Material: Aluminium, naturanodiserad.					
	2 x Cat 6 UTP datauttag med kabel	Anodiserad	92/130/618	1	ISM20350P	–

Pop-up desk units, pre-wired

P101471	**Manuell pop-up-bordsbox, förinstallerad**					
	6-sidig pop-up bordsenhet. 3 sidor bestyckade med Unica dubbeluttag, 3 sidor är tomma för egen installation av önskade uttag. 6m anslutningskabel ingår. Öppnas genom ett tryck på locket, varvid den integrerade gasfjädern trycker upp enheten ur bordskivan. Material: Anodiserad aluminium, pulverlackat lock.					
	Manuell pop-up-bordsbox, förinstallerad	Anodiserad	325/Ø236	1	ISM20346P	–

Manuell pop-up bordsenhet, tom

P117516	**Manuell pop-up-bordsbox, tom**					
	Bordsbox med pop-up-funktion, ensidig, manuell. När den inte används ligger boxens ovansida i höjd med bordskivan. Boxen lyfts upp ur bordskivan med ett lätt tryck på dess ovansida. När boxen inte används är det bara att trycka ned den i bordskivan igen. Vanliga el- och datakontakter kan sitta kvar i det nedtryckta läget eftersom lockets kant är av mjukt gummi som inte hindrar kablarna. Material: Aluminium, naturanodiserad, och pulverlackerad zink och aluminium.					
	Manuell bordsbox, 6-modul*	Anodiserad	252/112/-	1	ISM20400	–
	Manuell bordsbox, 8-modul*	Anodiserad	297/112/-	1	ISM20401	–

* 1 modul = 22.5 mm

Möbelboxar OL45

Sortiment

Tillbehör

	Beskrivning	Färg	Mått A/B/C mm	Antal per förpackning	Art.nr	E-nummer
P112435	**Elkablar**					
	Förlängningskabel 1-fas 250/400 V 16 A med kontakter. Kabel: halogenfri Ø10,2 mm, S05Z1A7Z1-F3G1.5 3 x 1,5mm². Kontakter: hona GST 18i3 och han-elkontakt (kombinerad stift- och sidojord). Obs! Skall bara användas för Schneider Electrics möbelenheter. Material: PA, PE/PP, FR.					
	Kabel, 3 m	Vit	Length 3000	1	INS40721	–
	Kabel, 5 m	Vit	Length 5000	1	INS40722	–
P113020	**Väggfäste för möbelbox**					
	Väggfäste, skruvas fast i väggen. Boxen skjuts på plats på fästet, som kan monteras i tre olika lägen. Passar även för sammankoppling av två boxar. Material: Stål, zinkpläterad.					
	Väggfäste	—	5/30/195	1	INS40700	–

Möbelboxar OL45

Sortiment

Tillbehör

Beskrivning	Färg	Mått A/B/C mm	Antal per förpackning	Art.nr	E-nummer
Kabelmatare från tak FCD-NP					
Kabelmatare inklusive basprofil med skiljevägg och lock. Diameter 52 mm. För kabelmatning från tak till skrivbord. Material: Aluminium, naturanodiserad eller pulverlackerad vit.					
Kabelmatare FCD-NP	Anodiserad Vit	3200/Ø52	1	ISM20800 ISM20801P	11 598 31 11 591 63
Bordsgenomföring					
Rund styrbussning med fläns och låsanordning. För genomföring av kabelmatare från tak genom bordskiva. Material: Aluminium, pulverlackerad grå eller vit. Håltagningsmått Ø 67 mm.					
Bordsgenomföring	Grå Vit	70/Ø80	1	ISM20802 ISM20803P	11 598 33 11 591 64
Slangadapter					
Adapter för kabelmatare från tak. Används för anslutning till böjligt rör Ø55 mm. Material: Aluminium, pulverlackerad grå eller vit.					
Adapter	Grå Vit	25/Ø58.5	1	ISM20804 ISM20805P	11 598 35 11 591 65
Fotadapter					
Adapter för att montera kabelmataren på en rund, tung fot (ISM20808). Material: Stål, lackad					
Fotadapter	Grå	145/Ø60	1	ISM20832	–
Tung fot POL-FM1 rund					
Rund fot som ger en stavbil bas för fotadapter ISM20832 Adaptern monteras med 2 st M6 skruvar (ingår). Material: Gjutjärn, lackad					
Fot, rund	Grå	29/Ø317	1	ISM20808	–
Slangar					
Slang, Ø55 mm, används för att leda kablar från taket till kabelmataren. Material: PUR (polyuretan).					
Slang	Alu metallic Vit	2000/Ø55	2 m	ISM20806 ISM20807	11 598 37 11 598 38
Flexibel slang, Ø25 mm, används för att leda kablar från taket till serviceenheter. Kablar dras med dedikerat monteringsverktyg. Material: PP.					
Slitsad flexibel slang	Grå metallic	Ø25/2000	2	ISM50850	11 599 38
Monteringsverktyg					
Monteringsverktyg för kabeldragning i slitsad flexibel slang. Material: PP.					
För Ø25 mm rör	—	Ø115/36/70	1	ISM50852	11 599 39
Takgenomföring					
Takram avsedd att leda slang genom sänkt innertak. Är även lämplig för Ø52 mm kabelmatning. Monteras i runt hål, Ø125 mm, med tre medföljande klämmor. En plastplatta med uttag som fixerar slangen och fästs med buntband medföljer också. Plattan kan även användas som borrmall för ingångshålet Ø125 mm. Material: PC/ABS.					
Takgenomföring	Vit	89/Ø161	1	ISM20812P	11 591 60
Rännfäste POL-KF3					
För att ansluta flexibel slang TTP-FC6 eller flexibel kabelmatare TTP-FC1 mot kabelränna eller kabelstege.					
POL-KF3 Rännfäste	Vit	100/15/70	1	ISM20813	11 598 46

P90978

P90980

P90977

P119914

P86529

P90981

P85091

P85094

P86527

P86524

Möbelboxar OL45

Sortiment

Accessories for desk units

	Beskrivning	Färg	Mått A/B/C mm	Antal per förpackning	Art.nr	E-nummer
	Takfäste POL-TA1 för flexibel slang					
	För att ansluta flexibel slang TTP-FC6 eller flexibel kabelmatare FCD-FS och POL-FS mot tak. Levereras exkl fästmateriel.					
P86526	POL-TA1 Takfäste f flexibel slang	Vit	50/156/90	1	ISM20816	11 598 49
	Strömskenefäste POL-KF6					
	För infästning av flexibel slang TTP-FC6 eller flexibel kabelmatare TTP-FC1 mot Telemecanique strömskena KBA 25/40A.					
P94503	POL-KF6 Strömskenefäste	Vit	105/90/70	1	ISM20815	11 598 48
	Golvgenomföring					
	Golvgenomföring avsedd att passa en specialversion av den tvåsidiga serviceposten. Ram med fästenheter, tvådelat lock och tätningsskum som skyddar mot damm och våttorkning av golv ingår. Locket kan användas som vattentät tom platta när ingen servicepost installerats. När en post installeras lämnas den borttagna delen av locket kvar i ringen, hängande i ett snöre. Håldiameter 127 mm. Material: Zink, kompläterad.					
P103324	Golvgenomföring	—	38/Ø147	1	INS40550	11 599 42
	Slangadapter					
	Tvådelad slangadapter för golvgenomföring. Avsedd för slitsad flexibel slang Ø25 mm. Med inbyggd dragavlastning för slang. Används t.ex tillsammans med slang och en möbelenhet. Material: Zink, kompläterad.					
P103325 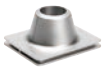	Slangadapter	—	39/64/80	1	INS40551	11 599 41
	Jordningssats					
	Sats som innehåller jordledning med flatstiftskontakt och jordningsstycken. Används till att koppla samman det frontet med höljet.					
P85796 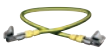	Jordningssats	Yellow/green	L = 200 L = 300	10 10	ISM10953 ISM10954	11 598 05 11 598 06
	Jordningsbleck					
	Jordningsbleck som kan användas till att jorda front, hölje och tillbehör. Material: Stål.					
P87196	Jordningsbleck	—	9/9/9	20	ISM10952	11 598 04
	DIN-adapter					
	2-moduls adapter för DIN-apparater. Med transparent lock. Material: PC+ASA					
P85793	DIN-adapter	Vit	90/72/45	1	ISM10907P	–
P87195	DIN-adapter	Alu metallic	90/72/45	1	ISM10957	–

Möbelboxar OL45

Teknisk information

Sprängskiss

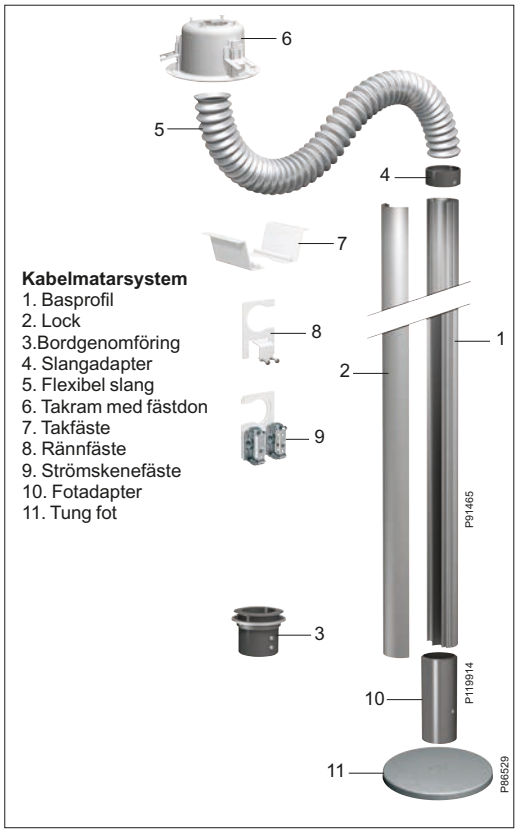

Kabelmatarsystem
1. Basprofil
2. Lock
3.Bordgenomföring
4. Slangadapter
5. Flexibel slang
6. Takram med fästdon
7. Takfäste
8. Rännfäste
9. Strömskenefäste
10. Fotadapter
11. Tung fot

Kabelkapacitet

Fack	Max Ø mm	Tvärsnitts-area mm²	Kabelkapacitet* mm² 40%	50%	60%	
Universalbox						P121635
1	48	2438	975	1219	1463	
Kabelmatare						P93350
1	18	640	256	320	384	
2	24	1046	418	523	628	

* Vi rekommenderar max 40% utnyttjande av kabelkapaciteten.

Mått

Box med flip-lid

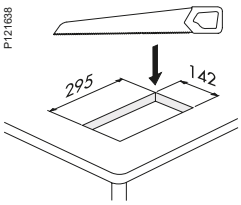

6-sidig pop-up

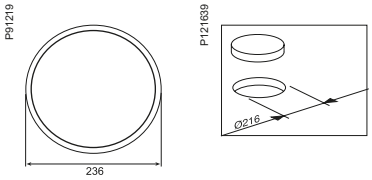

Universalbox

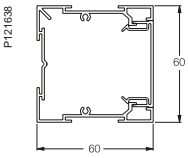

Manuell pop-up

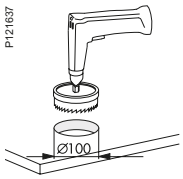

En komplett lösning. För hela byggnaden!

Med OL kan du nu välja system och produkter från Schneider Electric för alla installationer i hela byggnaden. Från källaren ända upp till taket. Från kraftkällan ända ut till användarnas uttag.

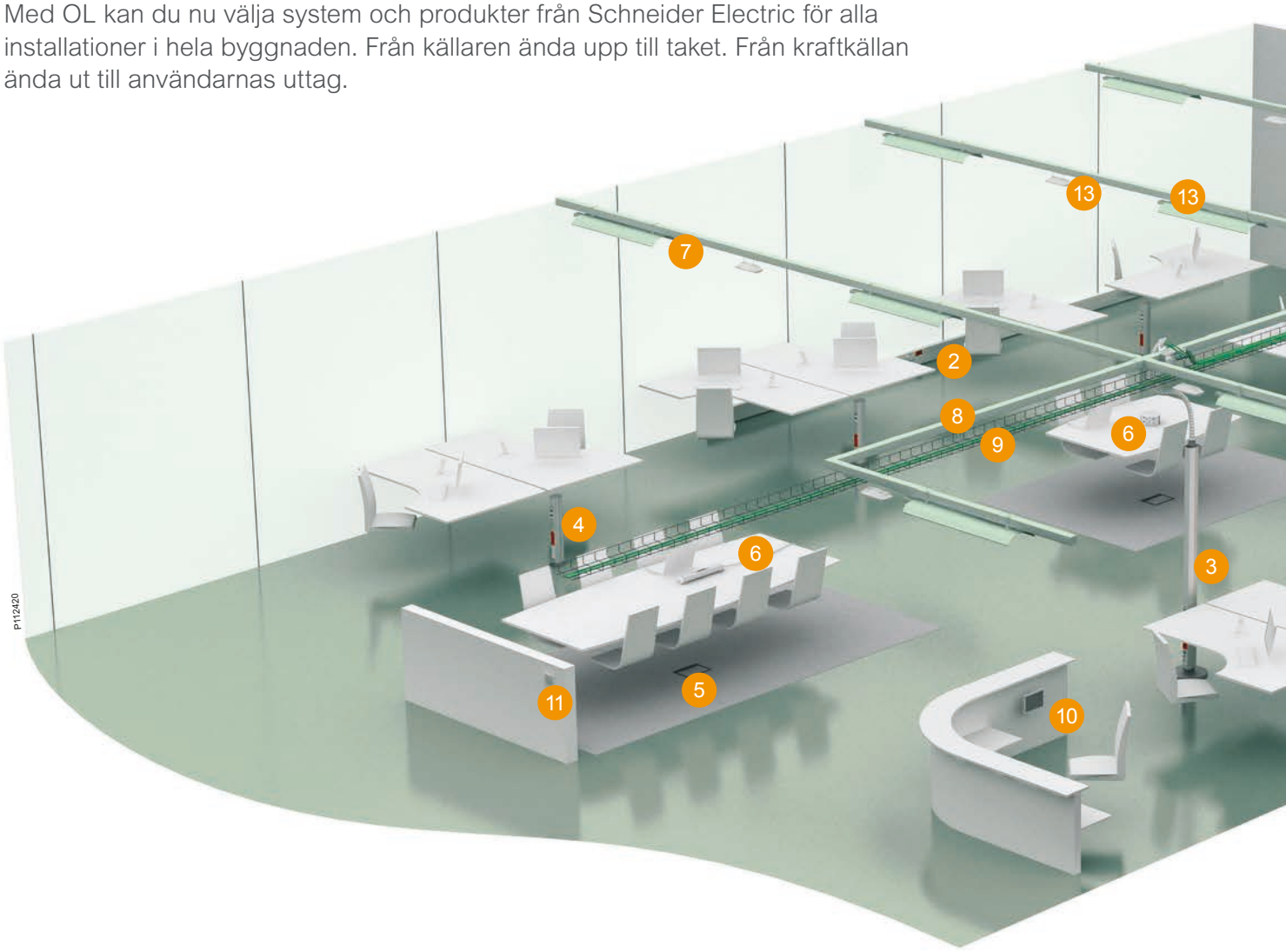

Du tjänar på att hålla dig till oss

Med OL-systemet kan du använda Schneider Electric's produkter och övriga system överallt, i hela byggnaden. Fördelarna med detta är flera: Du får en total harmonisering mellan de olika funktionerna i fastigheten. Allting passar ihop! Du får också tryggheten i att våra produkter finns kvar på marknaden en lång tid framöver, eftersom vi är en stor och global aktör. Det gör också att våra produkter är välkända, både hos grossister, installatörer och elkonsulter.

Kunskapen om hur olika delar används är alltså hög, vilket i förlängningen minskar eventuella felinstallationer och därmed också onödiga kostnader.

1. Actassi/LexCom nätverkslösningar
2. OL installationskanaler
3. OL uttagsstavar
4. OL uttagsposter
5. OL golvboxar
6. OL uttags- och möbelboxar
7. Canalis belysningsmatning
8. Canalis kraftdistribution
9. Wibe Defem trådstegar
10. KNX fastighetsautomation
11. Connect radiosystem
12. Acti 9 elcentral
13. Nödbelysning
14. KNX rörelsevakt

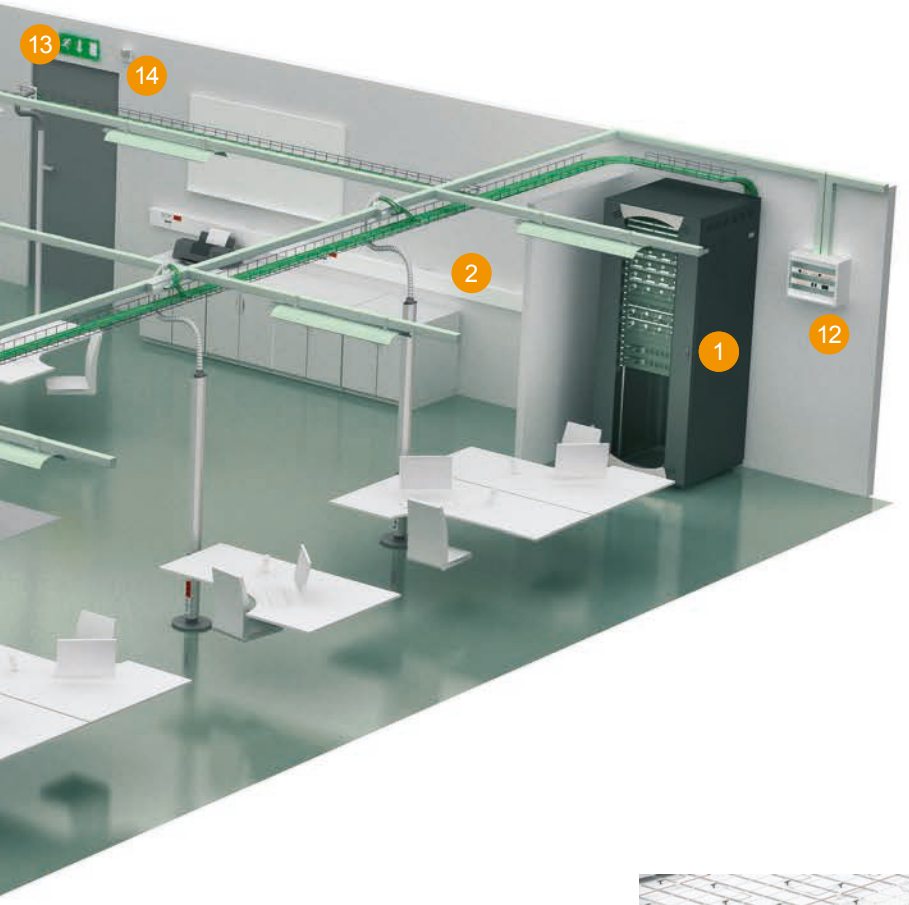

Trygghet i globalt format

Schneider Electric är den globala specialisten inom energihantering. Vi erbjuder integrerade lösningar som gör energi säkrare, mer pålitlig, effektiv och produktiv inom marknadssegmenten byggnader, industri, bostäder och energi och infrastruktur.

Vi finns i mer än 100 länder och hjälper individer, företag och organisationer att få ut det mesta av sin energi.

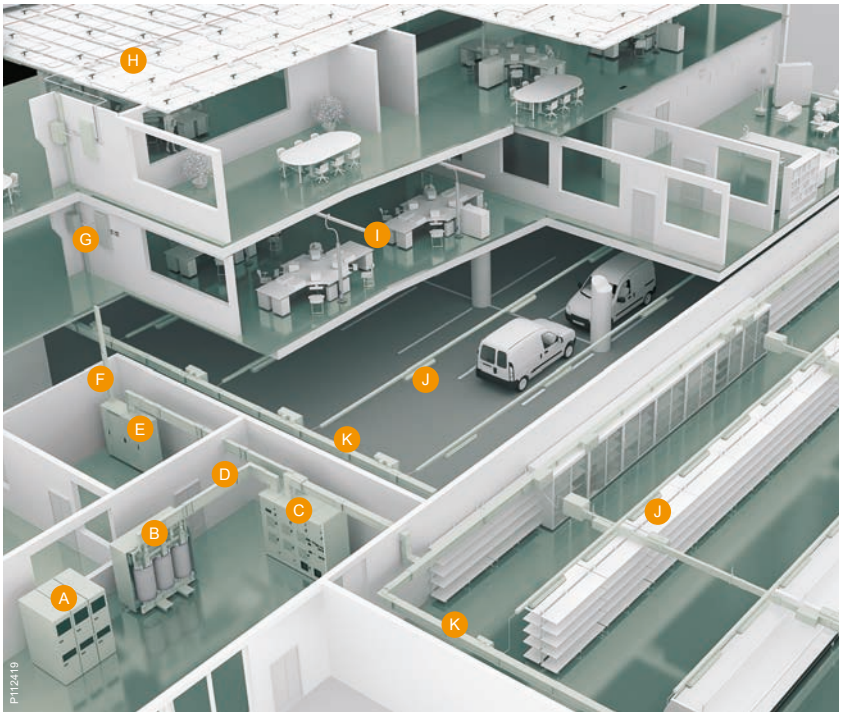

- A Delta H200 ställverk 12 kV
- B Trihal distributionstransformator
- C Okken lågspänningsställverk
- D Canalis KTA kanalskenor 800–5000A
- E Prisma Plus fördelningscentraler
- F Canalis KS kanalskenor 100–1000A
- G Canalis uttagslådor
- H Canalis KDP flexibla kanalskenor
- I Canalis KBA kanalskenor
- J Canalis KBA belysningsskenor
- K Canalis KN kanalskenor 40–160A

Art.nr	E-nummer	Sida
1003003	15 070 31	69
1005008	15 070 36	69
1150002	15 075 06	69, 110
1150051	15 075 08	69
1200005	15 090 40	70
1200401	15 090 44	70
1260170	15 090 08	70
1772052	16 157 99	71
1772054	16 158 01	71
1772056	16 158 04	71
1772058	16 158 20	71
3782020	15 460 02	70
3782030	15 460 04	70
3782420	15 470 22	70
3782430	15 470 24	70
3782440	15 470 26	70
4020210	15 349 09	70, 110
5000013	11 606 00	101
5150770	-	114
5197055	11 683 15	113
5197100	11 683 22	113
5197260	11 683 27	114
5197550	11 683 35	120
5197560	11 683 30	120
5197565	11 683 32	120
5197750	11 683 60	120
5197755	11 683 50	120
5197780	11 683 44	120
5197790	11 683 42	120
5197795	11 683 41	120
5197820	11 683 55	120
5197825	11 683 56	120
5197830	11 683 57	120
5197835	11 683 58	120
5197900	11 683 09	114
5197915	11 683 67	120
5197920	11 683 68	120
5198100	11 683 86	114
5198102	11 683 87	114
5198104	11 683 88	114
5198106	11 683 89	114
5198135	11 683 91	114
5198915	11 683 16	113
5198916	11 683 18	113
5198925	11 683 17	113
5198926	11 683 19	113
5198927	11 683 21	113
5400110	11 602 20	101
5400120	11 602 40	101
5401011	11 603 08	101
5401021	11 603 15	101
5401111	11 603 33	101
5401121	11 603 40	101
5401211	11 603 53	101
5401221	11 603 60	101
5401311	11 603 74	101
5401321	11 603 75	101
5401610	11 601 68	90, 110
5401620	11 601 69	90
5423435	11 596 52	96
5423445	11 596 54	96
5423455	11 596 56	96
5423465	11 596 58	96
5424015	11 596 10	96
5424025	11 596 12	96
5424100	11 596 70	96
5424110	11 596 72	96
5427000	11 591 50	94
5427005	11 591 51	94
5427010	11 591 52	94
5427015	11 591 53	94
5427020	11 591 54	94
5427025	11 591 55	94
5427030	11 591 56	94
5427035	11 591 57	94
5427040	11 591 58	94
5427045	11 591 59	94
5427050	11 593 35	94
5427055	11 593 36	94
5427060	11 593 37	94
5427065	11 593 38	94
5427070	11 593 39	94
5427075	11 593 40	94
5427080	11 593 41	94
5427085	11 593 42	94
5427090	11 593 43	94
5427095	11 593 44	94
5427100	11 593 85	94
5427105	11 593 86	94
5427110	11 593 87	94
5427115	11 593 88	94
5427120	11 593 89	94
5427125	11 593 90	94
5427130	11 593 91	94
5427135	11 593 92	94
5427140	11 593 93	94
5427145	11 593 94	94
5427150	11 594 35	95
5427155	11 594 36	95
5427160	11 594 37	95
5427165	11 594 38	95
5427170	11 594 39	95
5427175	11 594 40	95
5427180	11 594 41	95
5427185	11 594 42	95
5427195	11 594 44	95
5427200	11 595 40	95
5427205	11 595 41	95
5427210	11 595 42	95
5427215	11 595 43	95
5427220	11 595 44	95
5427225	11 595 45	95
5427230	11 595 46	95
5427235	11 595 47	95
5427240	11 595 48	95
5427245	11 595 49	95
5427260	11 594 87	95
5427265	11 594 88	95
5435100	11 601 20	88
5435108	11 601 21	88
5435110	11 601 22	88
5435118	11 601 23	88
5435120	11 601 24	88
5435128	11 601 25	88
5435130	11 601 26	88
5435138	11 601 27	88
5435140	11 601 28	88
5435148	11 601 29	88
5435200	11 601 80	88, 123
5435201	11 601 80	88
5435201	11 601 81	123
5435210	11 687 91	88, 130
5440100	11 601 30	89
5440108	11 601 31	89
5440110	11 601 32	89
5440118	11 601 33	89
5440120	11 601 34	89
5440128	11 601 35	89
5440130	11 601 36	89
5440138	11 601 37	89
5440140	11 601 38	89
5440148	11 601 39	89
5440200	11 601 40	89
5440208	11 601 41	89
5440210	11 601 42	89
5440218	11 601 43	89
5440220	11 601 44	89
5440228	11 601 45	89
5440230	11 601 46	89
5440238	11 601 47	89
5440240	11 601 48	89
5440248	11 601 49	89
5440300	11 601 50	89
5440308	11 601 51	89
5440310	11 601 52	89
5440318	11 601 53	89
5440320	11 601 54	89
5440328	11 601 55	89
5440330	11 601 56	89
5440338	11 601 57	89
5440340	11 601 58	89
5440348	11 601 59	89
5440400	11 601 70	90
5440408	11 601 71	90
5440410	11 601 72	90
5440418	11 601 73	90
5440420	11 601 74	90
5440428	11 601 75	90
5440430	11 601 76	90
5440438	11 601 77	90
5440440	11 601 78	90
5440448	11 601 79	90
5440800	11 601 66	90
5440810	11 601 60	90
5440820	11 601 86	88, 123
5501052	11 640 04	53
5501602	11 640 14	53
5501652	11 640 28	54
5504000	11 612 00	35
5504003	11 612 01	35
5504100	11 612 05	35
5504103	11 612 06	35
5504110	11 612 10	35
5504113	11 612 11	35
5504123	11 612 16	35
5504133	11 612 18	35
5504160	11 612 26	35
5504161	11 612 27	35
5504170	-	35
5504173	11 591 17	35
5506310	11 616 00	42
5506318	11 616 01	42
5506610	11 616 30	42
5506614	11 616 31	42
5507000	11 615 00	38
5507003	11 615 04	38
5507100	11 615 30	38
5507103	11 615 34	38
5507110	11 615 40	38
5507113	11 615 44	38
5507120	11 615 46	38

Art.nr	E-nummer	Sida
5507123	11 615 48	38
5507140	11 615 10	38
5507143	11 615 11	38
5507160	11 615 75	38
5507161	11 615 76	38
5507170	11 615 77	38
5507173	11 615 78	38
5510010	11 624 00	44
5510013	11 624 02	44
5510160	11 621 45	44
5510161	11 621 46	44
5510170	11 621 47	44
5510173	11 621 48	44
5510200	11 624 50	44
5510203	11 624 52	44
5510210	11 624 80	44
5510213	11 624 82	44
5510220	11 624 90	44
5510223	11 624 92	44
5510230	11 624 94	44
5510233	11 624 96	44
5512410	11 624 03	47
5512418	11 624 04	47
5514000	11 628 00	49
5514003	11 628 02	49
5514100	11 628 50	49
5514103	11 628 52	49
5514110	11 628 80	49
5514113	11 628 82	49
5514160	11 629 42	49
5514161	11 629 40	49
5514170	11 629 43	49
5514173	11 629 44	49
5519080	11 614 01	32
5519084	11 614 02	32
5522010	11 614 04	17
5522020	11 614 00	17
5526010	11 615 01	20
5526510	11 615 31	20
5526520	11 615 41	20
5526530	11 615 51	20
5532020	11 622 00	23
5532600	11 622 10	23
5532610	11 622 20	23
5532620	11 622 30	23
5532630	11 622 35	23
5532640	11 622 40	23
5532650	11 622 45	23
5532665	11 622 50	23
5536011	11 615 15	26
5536111	11 615 38	26
5536211	11 615 45	26
5536311	11 615 53	26
5536411	11 615 20	26
5865250	11 687 32	125
5575250	11 614 11	32
5575254	11 614 12	32
5575260	11 614 21	32
5575264	11 614 22	32
5575270	11 614 31	32
5575274	11 614 32	32
5575280	11 614 41	32
5575284	11 614 42	32
5576100	11 614 10	17
5576110	11 614 20	17
5576120	11 614 30	17
5576130	11 614 40	17

Art.nr	E-nummer	Sida
5576340	11 591 74	20
5579085L11	11 640 65	53
5579158L11	11 640 75	53
5580030	11 630 30	44, 47
5580038	11 630 34	44, 47
5580060	11 630 51	17, 20, 23
5580080	11 630 50	32
5580088	11 630 54	32
5580900	11 611 60	69
5582716	11 640 35	53
5583010	11 635 05	66
5583014	11 635 10	66
5583016	11 635 15	66
5583018	11 635 20	66
5583020	11 635 25	66
5583022	11 635 30	66
5583024	11 635 35	66
5583026	11 635 40	66
5583034	11 635 50	66
5583036	11 635 52	66
5583038	11 635 54	66
5583040	11 635 56	66
5583042	11 635 58	66
5583044	11 635 60	66
5583408	11 636 03	39, 45, 50
5583410	11 636 05	39, 45, 50
5583570	11 635 90	66
5583572	11 635 92	66
5583574	11 635 94	66
5583576	11 635 96	66
5583608	11 635 80	66
5586150	11 636 46	78
5586150	11 637 17	68
5586155	11 636 47	68, 78
5586160	11 636 48	68, 78
5586211	11 636 49	68, 78
5588101	11 630 55	26
5589150	11 614 13	17, 32
5589170	11 615 35	20, 38
5589500	11 614 23	17, 32
5589520	11 615 42	20, 38
5590000	11 614 56	33
5590002	11 614 55	17, 33
5590030	11 612 20	35
5590033	11 612 21	35
5590035	11 615 60	39
5590036	11 615 61	20, 26, 39
5590060	11 625 30	45
5590068	11 625 32	45
5590075	11 622 70	23
5590090	11 629 30	49
5590093	11 629 32	49
5590110	11 636 66	33
5590115	11 636 62	21, 24, 26
5590180	11 636 08	39
5590190	11 636 80	32
5590200	11 616 70	42
5590204	11 616 72	42
5590205	11 616 71	42
5590209	11 616 73	42
5590232	11 615 71	20
5590238	11 615 73	26
5590260	11 625 33	47
5590264	11 625 34	47
5590265	11 625 35	47
5590269	11 625 36	47
5590310	11 614 73	18, 33

Art.nr	E-nummer	Sida
5590311	11 615 83	26
5590311	11 636 16	21
5590312	11 636 10	36
5590314	11 636 11	21
5590319	11 636 15	36
5590322	11 614 70	18, 33
5590340	11 636 20	21
5590341	11 622 60	23
5590346	11 614 72	18, 33
5590410	11 637 60	69
5590414	11 637 61	69
5590424	11 637 02	67
5590430	11 637 00	67
5590431	11 637 04	67
5590440	11 637 10	67
5590456	11 637 17	67
5590480	11 637 07	67
5590481	11 637 08	67
5590482	11 637 03	67
5590486	11 637 12	67
5590500	11 636 70	69, 90
5590513	11 636 75	69, 90
5590520	11 637 55	69
5590720	11 614 60	18, 33
5590730	11 612 30	36
5590740	11 615 85	21, 39
5590760	11 621 65	24
5590760	11 621 65	45
5590770	11 621 68	50
5591050	11 614 51	32
5591054	11 614 52	32
5591100	11 614 50	17
5591810	11 614 80	18
5592010	11 640 10	18
5592080	11 641 75	54
5592085	11 641 76	54
5592118	11 641 71	54
5592160	11 641 84	54
5592210	11 640 08	54
5592221	11 640 07	54
5592222	11 640 09	54
5594511	11 614 61	18
5594576	11 615 83	21, 26
5594616	11 621 62	24
5860100	-	123
5860101	11 680 26	123
5863502	11 684 92	124
5863552	11 684 94	124
5863572	11 684 90	124
5863576	11 689 47	124
5863681	11 689 52	124
5863832	11 689 37	124
5865240	11 680 45	123
5865270	11 687 36	125
5865275	11 687 37	125
5865430	11 680 35	123
5865431	11 680 36	123
5865700	11 680 40	123
5865701	11 680 41	123
5866295	11 681 17	125
5868320	11 686 50	130
5868321	11 686 51	130
5868326	11 689 57	130
5868420	11 686 54	130
5868421	11 686 55	130
5870241	11 687 51	130
5870246	11 687 52	130

Art.nr	E-nummer	Sida
5870251	11 687 53	130
5870256	11 687 54	130
5871030	11 687 82	126
5900900	11 591 73	68
5914160	51 139 79	86
5940010	11 669 60	76
5940013	11 669 61	76
5940015	11 669 58	76
5940018	11 669 59	76
5940023	11 669 71	76
5940023	11 669 73	77
5940025	11 669 72	77
5940030	11 669 74	77
5940035	11 669 76	77
5940040	11 669 78	76
5940043	11 669 79	76
5940044	11 669 70	76
5940050	11 669 80	77
5940053	11 669 81	77
5940055	11 669 82	77
5940058	11 669 83	77
5940065	11 669 87	77
5940067	11 596 13	77
5940075	11 669 62	76
5940110	11 669 50	76
5940113	11 669 51	76
5940150	11 669 54	76
5940153	11 669 55	76
5940200	11 669 67	77
5940250	11 669 63	76
5940253	11 669 64	76
5940400	11 669 56	77
5940403	11 669 57	77
5951365	-	79
5951677	-	76
5951679	-	76
5960100	11 662 10	78
5960110	11 662 11	78
5960251	11 680 08	79
5961030	11 636 53	68, 79
5961035	11 636 54	68, 79
5961502	11 669 90	79
5961505	11 636 50	79
5961506	11 636 50	68
5961550	11 636 54	68
5961550	11 636 55	79
5961555	11 636 56	79
5961555	11 636 56	68
5961558	11 669 53	79
5961559	11 669 52	79
5970000	51 139 50	83
5970004	51 137 41	83
5970020	51 139 51	83
5970024	51 137 40	83
5970040	51 139 52	83
5970060	51 139 53	83
5970090	51 139 90	83
5970100	57 442 50	81
5970105	51 139 90	83
5970107	60 605 54	83
5970110	60 605 51	83
5970115	51 137 67	83
5970120	51 137 68	83
5970130	51 137 72	84
5970133	51 137 73	84
5970140	51 137 75	84
5970450	51 138 00	81

Art.nr	E-nummer	Sida
5970455	51 138 02	81
5970510	13 603 81	81
5970515	51 137 52	81
5971150	51 139 57	84
5971160	51 139 45	84
5971165	51 139 47	84
5971168	51 139 49	84
5971170	51 139 46	84
5971175	51 139 48	84
5971200	51 139 54	84
5971205	51 139 55	84
5971700	51 139 59	85
5971701	51 139 60	85
5971705	51 139 61	85
5971706	51 139 62	85
5971708	50 521 73	85
5971711	51 139 65	85
5971712	51 139 66	85
5971713	51 139 67	85
5971714	51 139 68	85
5971715	51 139 69	85
5971719	51 139 71	85
5971720	51 139 72	85
5971721	51 139 73	85
5971722	50 521 78	85
5971728	51 139 74	85
5971729	51 139 75	85
5971730	50 521 70	85
5971731	50 521 71	85
5971732	51 139 91	85
5971735	51 139 94	85
5971737	51 139 77	85
5971739	51 139 88	85
5971740	51 139 78	85
5971741	51 139 81	85
5971742	51 139 80	85
5971749	51 139 83	85
5971812	51 139 86	85
5971838	51 139 84	85
5971840	51 139 87	85
5972105	11 668 53	80
5972200	11 668 55	80
5974090	51 138 36	82
5974095	51 138 37	82
5974098	51 138 45	82
5974100	51 138 38	82
5974105	51 138 39	82
5975000	11 668 57	78
5975002	11 668 77	78
5975500	11 669 20	78
5980002	11 668 00	80
5980007	11 668 01	80
5980012	11 668 02	80
5980032	11 668 04	80
5980034	11 668 14	80
5980052	11 668 05	80
5980054	11 668 15	80
5980062	11 668 07	80
5980072	11 668 08	80
5980077	11 668 29	80
5980082	11 668 09	80
5980087	11 668 10	80
306580001	51 024 01	86
306580002	51 024 02	86
306580004	51 024 06	86
306580005	51 024 04	86
306580006	51 024 05	86

Art.nr	E-nummer	Sida
306580008	51 024 03	86
306580009	51 024 00	86
306580010	51 268 81	86
306580011	51 268 82	86
306580013	51 268 86	86
306580015	51 268 85	86
306580018	51 268 80	86
306580019	51 024 11	86
306580022	51 024 16	86
306580024	51 024 15	86
306580026	51 024 13	86
306580027	51 024 10	86

A

ACTPG6ATLS001	51 403 36	156
ACTPG6ATLU001	51 463 89	156
ACTPG6TLU001	51 402 72	156

I

IMT35032A	11 592 84	161
IMT39081	15 070 10	71
IMT39082	15 070 11	71
IMT39086	15 070 15	71
IMT39087	15 071 49	71
IMT39088	15 071 57	71
IMT39089	15 071 58	71
IMT39090	15 071 59	71
IMT48000	15 070 42	69
IMT80259	14 201 92	161
INS40480	11 591 68	139
INS40481	11 591 69	139
INS40482	11 591 70	139
INS40483	11 591 71	139
INS40484	11 591 72	139
INS40485	-	139
INS40486	-	139
INS40550	11 599 42	146, 192
INS40551	11 599 41	192
INS40700	-	190
INS40703	-	189
INS40721	-	190
INS40722	-	190
INS44000	11 592 00	171
INS44001	11 592 01	171
INS44004	11 592 02	171
INS44005	11 592 03	171
INS44008	11 592 04	171
INS44009	11 592 05	171
INS44010	11 592 08	171
INS44030	16 263 50	171
INS44031	11 592 07	171
INS44032	11 595 98	171
INS44033	11 595 99	171
INS44050	11 593 10	171
INS44051	11 593 11	171
INS44077	11 594 84	177
INS44078	11 594 91	177
INS44200	11 593 12	174
INS44201	11 593 14	174
INS44202	11 593 15	174
INS44203	11 593 16	174
INS44204	11 593 18	174
INS44205	11 593 19	174
INS44206	11 593 20	174
INS44207	11 593 22	174

Art.nr	E-nummer	Sida
INS44208	11 593 23	174
INS44209	11 593 24	174
INS44210	11 593 26	174, 175
INS44211	11 593 27	174
INS44212	11 593 28	174
INS44213	11 593 30	174
INS44214	11 593 31	174
INS44215	11 593 32	174
INS44216	11 593 34	174
INS44217	11 593 45	174
INS44218	11 593 46	174
INS44219	11 593 47	174
INS44220	11 593 48	175
INS44221	11 593 49	175
INS44222	11 593 50	175
INS44223	11 593 52	175
INS44232	11 593 53	175
INS44233	11 593 54	175
INS44234	11 593 56	175
INS44235	11 593 57	175
INS44244	11 593 58	175
INS44245	11 593 60	175
INS44246	11 593 61	175
INS44247	11 593 62	175
INS44256	11 593 64	175
INS44257	11 593 65	175
INS44258	11 593 66	175
INS44259	11 593 68	175
INS44268	11 593 69	175
INS44269	11 593 70	175
INS44270	11 593 72	175
INS44271	11 593 73	175
INS44280	11 593 76	177
INS44281	11 593 77	177
INS44282	11 593 78	177
INS44283	11 593 80	177
INS44284	11 593 81	177
INS44285	11 593 82	177
INS44286	11 593 84	177
INS44287	11 593 95	177
INS44288	11 593 96	176
INS44289	11 593 97	176
INS44290	11 593 98	176
INS44291	11 593 99	176
INS44292	11 594 00	176
INS44293	11 594 02	176
INS44294	11 594 03	176
INS44295	11 594 04	176
INS44296	11 594 06	176
INS44297	11 594 07	176
INS44298	11 594 08	176
INS44299	11 594 10	176
INS44303	11 594 11	176
INS44304	11 594 12	176
INS44305	11 594 14	176
INS44306	11 594 15	176
INS44307	11 594 58	183, 184
INS44308	11 594 60	183, 184
INS44309	11 594 61	183, 184
INS44310	11 594 62	183, 184
INS44311	11 594 64	183, 184
INS44312	11 594 65	183, 184
INS44324	11 593 74	175
INS44400	11 594 16	179
INS44401	11 594 18	179
INS44404	11 594 19	179
INS44405	11 594 20	179

Art.nr	E-nummer	Sida
INS44408	11 594 22	179
INS45000	11 594 48	184
INS45001	11 594 49	184
INS45002	11 594 50	183
INS45003	11 594 52	183
INS45005	11 594 53	184
INS45006	11 594 54	184
INS45007	11 594 56	183
INS45008	11 594 57	183
INS45010	11 594 66	184
INS45011	11 594 68	184
INS45015	11 594 76	183
INS45016	11 594 77	183
INS45017	11 594 78	185
INS45018	11 594 81	183
INS45019	11 594 82	183
INS45022	11 594 69	184
INS45024	11 594 73	183
INS45025	11 594 74	183
INS45026	11 594 80	183
INS45100	11 594 23	182
INS45101	11 594 24	182
INS45102	11 594 26	182
INS45103	11 594 27	182
INS45104	11 594 28	182
INS45105	11 594 30	182
INS45106	11 594 31	182
INS45107	11 594 32	182
INS45108	11 594 34	185
INS45109	11 594 45	185
INS45110	11 594 46	185
INS45111	11 594 47	185
INS52001	11 594 96	166
INS52002	11 594 97	166
INS52003	11 594 98	166
INS52100	11 592 81	161
INS52101	11 592 82	161
INS52120	11 592 85	162
INS52121	11 592 86	162
INS52122	11 592 87	162
INS52123	11 592 88	162
INS52124	11 592 89	162
INS52125	11 592 90	162
INS52126	11 592 91	162
INS52127	11 592 92	162
INS52150	11 592 93	166
INS52151	11 592 94	166
INS52152	11 592 95	166
INS52153	11 592 96	166
INS52154	11 592 97	166
INS52155	11 592 98	166
INS52156	11 592 99	166
INS52157	11 593 00	166
INS52158	11 593 02	166
INS52159	11 593 03	166
INS52160	11 593 04	166
INS52161	11 593 06	166
INS52162	11 593 07	166
INS52163	11 593 08	166
INS52171	11 592 67	161
INS52174	11 592 69	161
INS52175	11 592 70	161
INS52177	11 592 71	161
INS52178	11 592 72	161
INS60500	51 001 33	82
INS60501	51 001 44	82
INS60502	51 001 56	82

Art.nr	E-nummer	Sida
INS60503	51 001 57	82
INS60510	62 217 64	84
INS60511	51 001 59	84
INS60512	62 217 65	84
INS60520	52 002 98	80
INS60521	52 002 99	80
INS60522	52 003 67	80
INS60523	52 003 68	80
INS60526	11 596 15	80
INS60527	11 596 16	80
INS60530	13 603 80	81
INS60531	13 603 81	81
INS61200	11 592 09	158, 185
INS61201	11 592 10	158
INS61202	11 592 12	158
INS61203	11 592 14	158
INS61205	11 592 18	158
INS61207	11 592 21	158
INS61208	11 592 22	158
INS61209	11 592 24	158
INS61210	11 592 26	158
INS61211	11 592 28	158
INS61212	11 592 30	158
INS61213	11 592 32	158
INS61214	11 592 34	158
INS61215	11 592 35	158
INS64220	51 508 31	84
INS64221	51 508 32	84
INS64222	51 508 33	84
ISM10907P	-	140
ISM10908	16 212 41	109
ISM10920P	11 594 92	140, 147
ISM10921	11 594 93	140, 147
ISM10922	11 594 94	140, 147
ISM10923	11 594 95	140, 147
ISM10950	-	139, 147
ISM10952	11 598 04	140, 147
ISM10953	11 598 05	140, 147
ISM10954	11 598 06	140, 147
ISM10957	-	140, 147
ISM10960P	-	139, 147
ISM14100P	11 696 00	106
ISM14101P	11 696 40	108
ISM14102P	11 696 50	108
ISM14109P	11 696 60	108
ISM14104P	11 696 90	108
ISM14105P	11 696 80	109
ISM14106P	11 696 70	109
ISM14125P	11 696 34	106
ISM14130P	11 696 01	107
ISM14135P	11 696 35	107
ISM14140	11 595 02	106
ISM14145	11 594 99	106
ISM14150	11 693 20	107
ISM14151	11 693 41	108
ISM14152	11 693 51	108
ISM14153	11 693 61	108
ISM14154	11 693 91	108
ISM14155	11 693 81	109
ISM14156	11 693 71	109
ISM14170P	11 696 22	107
ISM14191P	11 591 87	109
ISM14200P	11 696 02	106
ISM14201P	11 696 42	108
ISM14202P	11 696 52	108
ISM14209P	11 696 62	108
ISM14204P	11 696 92	108

Art.nr	E-nummer	Sida
ISM14205P	11 696 82	109
ISM14206P	11 696 72	109
ISM14225P	11 592 65	106
ISM14230P	11 591 48	106
ISM14235P	11 592 66	106
ISM14240	11 595 04	106
ISM14291P	11 591 88	109
ISM14300P	11 696 04	106
ISM14301P	11 696 43	108
ISM14302P	11 696 53	108
ISM14309P	11 696 63	108
ISM14304P	11 696 93	108
ISM14305P	11 696 83	109
ISM14306P	11 696 73	109
ISM14325P	11 696 34	106
ISM14330P	11 696 05	107
ISM14335P	11 696 37	107
ISM14340	11 595 06	106
ISM14345	11 595 00	106
ISM14350	11 693 24	107
ISM14351	11 693 44	108
ISM14352	11 693 54	108
ISM14353	11 693 64	108
ISM14354	11 693 94	108
ISM14355	11 693 84	109
ISM14356	11 693 74	109
ISM14370P	11 696 26	107
ISM14400P	11 696 06	106
ISM14401P	11 696 45	108
ISM14402P	11 696 55	108
ISM14409P	11 696 65	108
ISM14404P	11 696 95	108
ISM14405P	11 696 85	109
ISM14406P	11 696 75	109
ISM14407P	11 696 31	109
ISM14408	11 591 08	109
ISM14430P	11 696 07	107
ISM14440	11 595 08	106
ISM14450	11 693 28	107
ISM14451	11 693 46	108
ISM14452	11 693 56	108
ISM14453	11 693 66	108
ISM14454	11 693 96	108
ISM14455	11 693 86	109
ISM14456	11 693 76	109
ISM14457	11 694 01	109
ISM14470P	11 696 30	107
ISM14500P	11 696 08	106
ISM14501P	11 696 47	108
ISM14502P	11 696 57	108
ISM14509P	11 696 67	108
ISM14504P	11 696 97	108
ISM14505P	11 696 87	109
ISM14506P	11 696 77	109
ISM14507P	11 696 32	109
ISM14530P	11 591 49	106
ISM14540	11 595 10	106
ISM14600P	11 696 10	106
ISM14601P	11 696 48	108
ISM14602P	11 696 58	108
ISM14609P	11 696 68	108
ISM14604P	11 696 98	108
ISM14605P	11 696 88	109
ISM14606P	11 696 78	109
ISM14607P	11 696 33	109
ISM14608	11 591 10	109
ISM14630P	11 696 11	107

Art.nr	E-nummer	Sida
ISM14640	11 595 12	106
ISM20101P	11 592 42	136
ISM20103P	11 592 44	136
ISM20105P	11 592 46	136
ISM20107P	11 592 48	136
ISM20109P	11 592 50	136
ISM20131P	11 592 36	136
ISM20133P	11 592 38	136
ISM20146	11 592 39	137
ISM20147P	11 592 40	137
ISM20200	-	145
ISM20201P	-	145
ISM20202	-	145
ISM20203P	-	145
ISM20205	-	145
ISM20206P	-	145
ISM20207	-	145
ISM20208P	-	145
ISM20210	-	145
ISM20211P	-	145
ISM20212	-	145
ISM20213P	-	145
ISM20215	-	145
ISM20216P	-	145
ISM20217	-	145
ISM20218P	-	145
ISM20220	-	145
ISM20221P	-	145
ISM20346P	-	189
ISM20350P	-	189
ISM20400	-	189
ISM20401	-	189
ISM20410	-	189
ISM20420	-	188
ISM20421	-	188
ISM20422	-	188
ISM20423	-	188
ISM20424	-	188
ISM20800	11 598 31	191
ISM20801P	11 591 63	191
ISM20802	11 598 33	191
ISM20803P	11 591 64	191
ISM20804	11 598 35	191
ISM20805P	11 591 65	191
ISM20806	11 598 37	191
ISM20807	11 598 38	191
ISM20808	-	191
ISM20808	11 598 39	126, 138
ISM20809	11 598 42	126, 138
ISM20810P	11 591 66	138
ISM20811P	11 591 67	125, 138
ISM20812P	11 591 60	125, 138
ISM20813	11 598 46	126, 138
ISM20814	11 598 47	138
ISM20815	11 598 48	125, 192
ISM20816	11 598 49	125, 138
ISM20817	11 598 56	146
ISM20818	11 598 58	146
ISM20819	11 598 86	146
ISM20820	11 598 87	146
ISM20821	11 598 88	146
ISM20822	-	140, 147
ISM20823P	-	140, 147
ISM20824	-	140, 147
ISM20825	-	139, 147
ISM20828	11 686 60	126
ISM20832	-	191

Art.nr	E-nummer	Sida
ISM20857	11 598 57	146
ISM22200	11 592 53	146
ISM22201	11 592 54	146
ISM22202	11 592 55	146
ISM22203	11 592 56	146
ISM22204	11 592 57	137
ISM22205	11 592 58	137
ISM22206	11 592 59	137
ISM22207	11 592 60	137
ISM22208	11 592 61	137
ISM22209	11 592 62	137
ISM22210	11 592 63	137
ISM22211	11 592 64	137
ISM50356	11 599 51	166
ISM50370	11 599 52	166
ISM50371	11 599 53	166
ISM50850	11 599 38	191
ISM50852	11 599 39	191

K

KBU441W	11 592 73	161

N

NU7204P	11 591 97	154
NU8724	11 591 91	154
NU8734	11 591 92	154
NU8744	11 591 93	154
NU022418	11 591 94	154
NU023418	11 591 95	154
NU024418	11 591 96	154
NU122418	11 595 88	154
NU122454	11 595 89	154
NU123418	11 591 89	154
NU123454	11 595 90	154
NU124418	11 591 90	154
NU124454	11 595 91	154
NU172454	11 595 92	154
NU173454	11 595 93	154
NU174454	11 595 94	154
NU301818	52 003 96	155, 165
NU301830	11 595 37	155
NU301854	11 595 69	155
NU303118	11 591 99	154, 165
NU303130	11 595 16	154
NU303154	11 595 63	154
NU305718	11 595 20	154, 165
NU305730	11 595 22	154
NU305754	11 595 64	154
NU306603	11 592 75	154
NU306618	11 592 74	154, 165
NU306630	11 592 76	154
NU306654	11 595 65	154
NU306718A	11 591 98	154, 165
NU307618	11 592 77	154, 165
NU307603	11 592 78	154
NU307630	11 592 79	154
NU310318	11 595 71	155
NU310330	11 595 72	155
NU310354	11 595 73	155
NU310618	11 595 82	155
NU310630	11 595 83	155
NU310654	11 595 84	155
NU320318	11 595 28	155
NU320330	11 595 30	155
NU320354	11 595 70	155

Art.nr	E-nummer	Sida
NU320518	11 595 75	155
NU320530	11 595 76	155
NU320554	11 595 77	155
NU320618	11 595 79	155
NU320630	11 595 80	155
NU320654	11 595 81	155
NU321118	11 595 78	155
NU321318F	13 010 83	155
NU321330	11 595 34	155
NU321354	11 595 74	155
NU342818	11 595 66	155, 165
NU342830	11 595 67	155
NU342854	11 595 68	155
NU343018	62 218 79	155, 165
NU343030	11 595 38	155
NU343054	11 595 39	155
NU343218	62 218 77	155, 165
NU343318	62 218 78	155, 165
NU345118	60 011 27	155
NU345218	11 595 96	155
NU345318	11 595 95	155
NU346818	11 595 97	155
NU352518	11 595 85	154
NU352530	11 595 86	154
NU352554	11 595 87	154
NU942218	51 002 48	155, 165
NU942230	51 002 50	155
NU942254	51 002 49	155
NU942418	51 002 51	155, 165
NU942430	51 002 53	155
NU942454	51 002 52	155
NU946018	51 001 81	155, 165
NU946054	11 595 55	155
NU946118	51 001 82	155, 165
NU946154	11 595 57	155
NU946418	11 596 68	155
NU946430	11 596 69	155
NU946454	11 596 71	155
NU986518	51 001 84	155, 165
NU986554	11 595 60	155
NU986618	51 001 83	155, 165
NU986654	11 595 62	155

V

VDIB1771XB01	51 463 85	156
VDIB1771XB12	51 463 86	156
VDIB1771XB96	51 463 87	156
VDIB1771XU01	51 463 82	156
VDIB1771XU12	51 463 83	156
VDIB1771XU96	51 463 84	156
VDIB17716B01	51 463 79	156
VDIB17716B12	51 463 80	156
VDIB17716B96	51 463 81	156
VDIB17716U01	51 463 76	156
VDIB17716U12	51 463 77	156
VDIB17716U96	51 463 78	156
VDICP4X00501	51 684 97	156
VDICP4X01001	51 684 98	156
VDICP4X01501	51 684 99	156
VDICP1600501	51 684 91	156
VDICP1601001	51 684 92	156
VDICP1601501	51 684 93	156
VDICP4600502	51 684 94	156
VDICP4601002	51 684 95	156
VDICP4601502	51 684 96	156

Life Is On | Schneider Electric

Kundanpassade tjänster dygnet runt
– mySchneider App
Produktkatalog – Support – FAQ – Dokumentation

Vi ger dig nyheter du inte vill missa
– få vårt nyhetsbrev

Schneider Electric Sverige AB
Frösundaviks Allé 1
169 70 Solna
Tel: 077-136 03 70
kundcenter.se@se.com

se.com/se

voltimum

© 2022 - Schneider Electric. All Rights Reserved. All trademarks are owned by Schneider Electric Industries SAS or its affiliated companies. 06/2022 MK0250_Installationssystem_V1.14