Monteringsanvisning

HÄFLA SPIRALTRAPPA

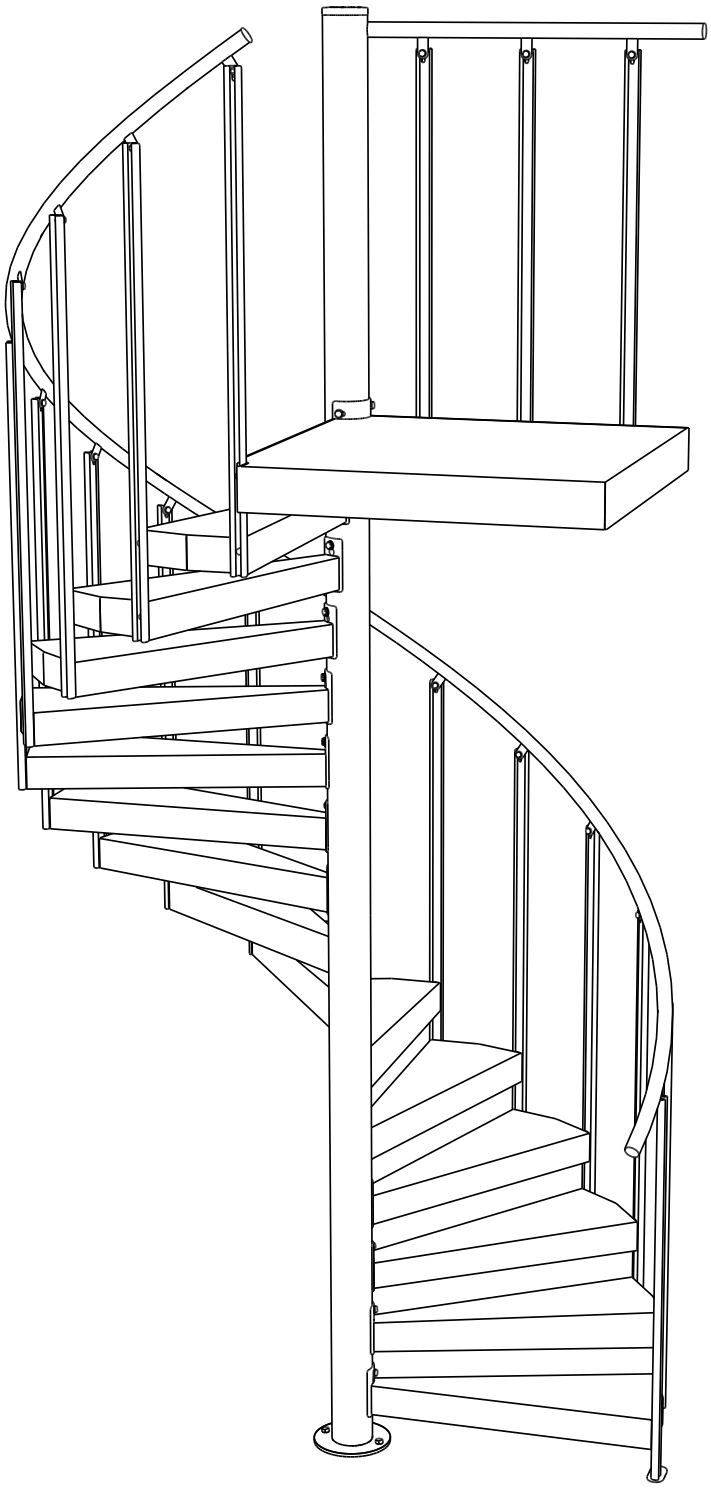

HÄFLA BRUKS AB

Grenadjärtorpsvägen 6 I 612 72 Rejmyre, Sweden, 0151-52 40 00 I info@hafla.se I hafla.se

Verktyg som behövs

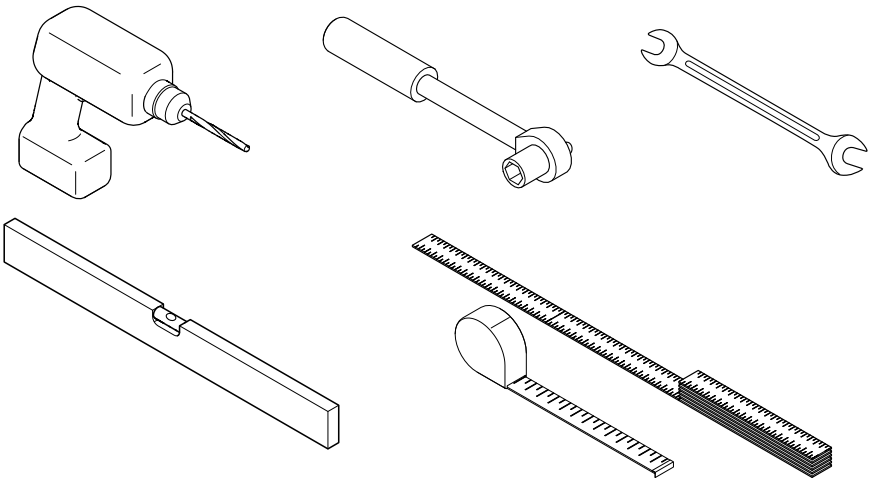

Detaljspecifikation

1 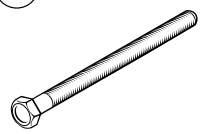 M12x45	2 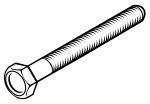 M10x25	3 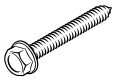 6,3x22 Självborrande skruv	4 4,8x19 Självborrande skruv	5 Bricka
6 Mutter	7 SPAX 4,5x20	8 SPAX 5x30	9 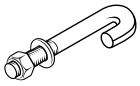 J-krok	

Expanderbult, kemankare, träskruv eller liknande för infästning av bottenplatta och första räckesstolpen mot fundament, plankant mot vägg/bjälklag samt ev. stag ingår ej i Häfla Bruks leverans.

Läs igenom hela monteringsanvisningen innan ni startar med montaget.
Vid frågor kontakta oss på 0151- 52 40 00.

1

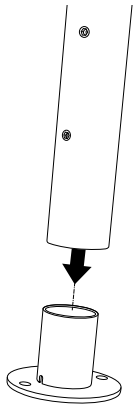

Trä i bottenplattan i centrumröret. Titta på de gängade hålen i centrumröret där stegen ska monteras för att se vänster- eller högersvängd gångriktning sett uppåt i trappan. Om mer än ett centrumrör finns med i leveransen är centrumrören märkta enligt samman-ställningsritning och ska skarvas enligt pkt. 13.

2

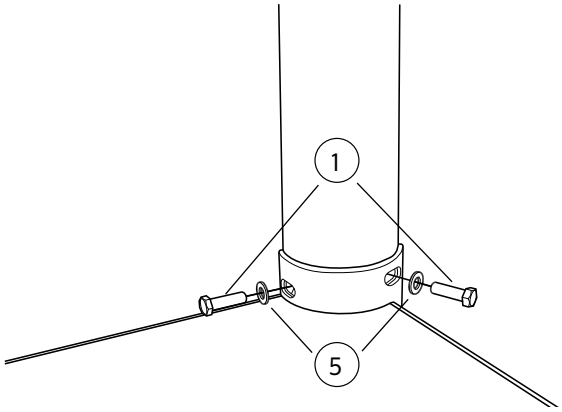

Skruva fast avstigningsplanet löst mot centrumröret med bult M12x45 och brickor. Lämna ca 10 mm spelrum mellan planbrickan och centrumröret. **OBS! Om trappan har flera lopp är det troligtvis skarvat vid planen. Skarvrör måste då monteras i sambanad med monteringen av planet/steget som är monterat i skarven.**

3

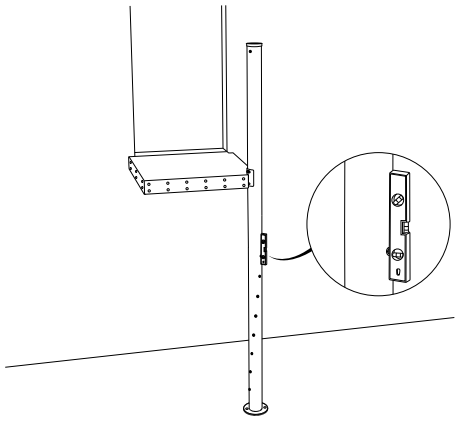

Lyft centrumröret med planet och bottenplattan och justera in i lod med vattenpasset. Vrid centrumröret så att avstigningsplanet kommer i rätt läge.

4

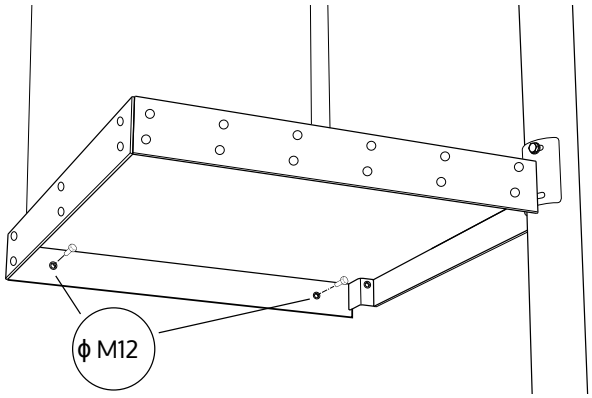

Fäst avstigningsplanet med lämplig skruv. Avstigningsplanet har hål för M12.
Expanderbult, kemankare, träskruv eller liknande för infästning av avstigningsplan ingår ej.

5

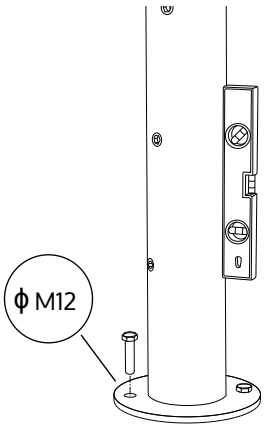

Kontrollera igen att centrumröret är i lod med vattenpasset och fäst sedan bottenplattan mot underlaget. Bottenplattan har hål för M12.
Expanderbult, kemankare, träskruv eller liknande för infästning av bottenplattan ingår ej.

6

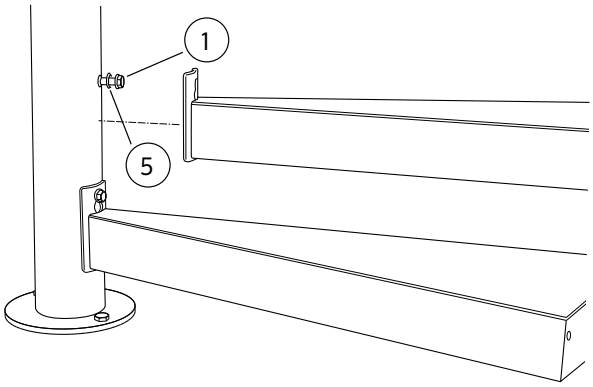

Skruva i bult M12x45 med bricka löst i de gängade hålen i centrumröret nerifrån och upp. Lämna ca 20 mm spelrum. Haka på stegen löst på bulten. **OBS! Dra ej fast bulten hårt.** Vid flervåningstrappor måste du kontrollera att stegen är till rätt trapplopp då antal steg/varv kan skilja mellan trapp-loppen vilket påverkar räckesmontaget enl. pkt. 10-12.

HÄFLA BRUKS AB
Grenadjärtorpsvägen 6 I 612 72 Rejmyre, Sweden, 0151-52 40 00 I info@hafla.se I hafla.se

7

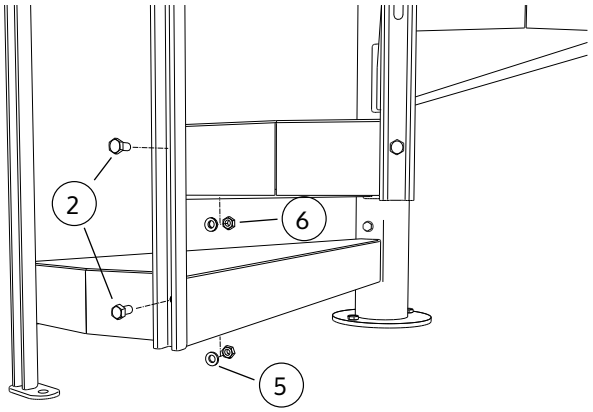

Montera löst första räckesstolpen (längd 1 217 mm med svetsad bricka med hål för M12) och sedan löst följande stolpar (längd 1 317 mm) med bult M10x25, mutter och bricka. **OBS! Dra ej fast bulten hårt.**

8

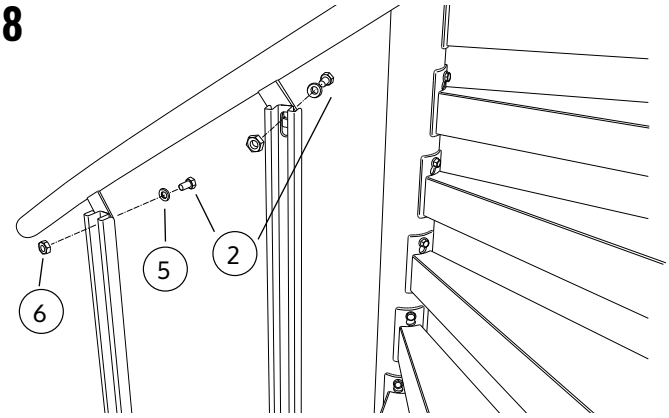

Handledaresektionerna med svetsade brickor är märkta med löpnummer för montageordning. Se sammanställningsritning alt. avsändningsdokument. Montera handledarsektionen i rätt följd med bult M10x25, bricka och mutter.

9

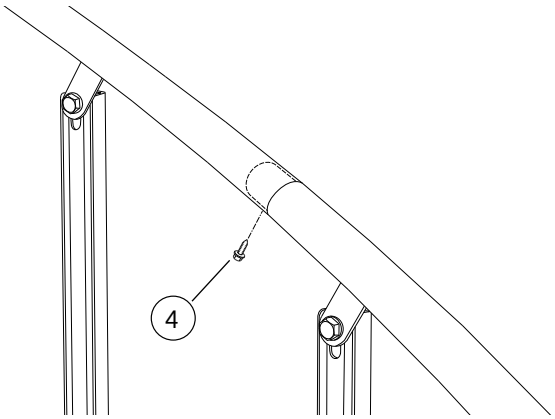

Fixera handledarsektionernas skarvar med självborrande skruv 4,8x19 från undersidan av handledaren.

10

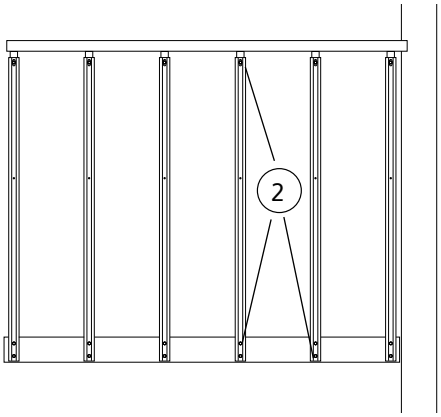

Montera stolpar (längd 1 208 mm) till hålen i avstigningsplanen med bult M10x25, bricka och mutter. Montera och fixera ev. handledarskarvar på samma sätt som pkt. 8-9.

11

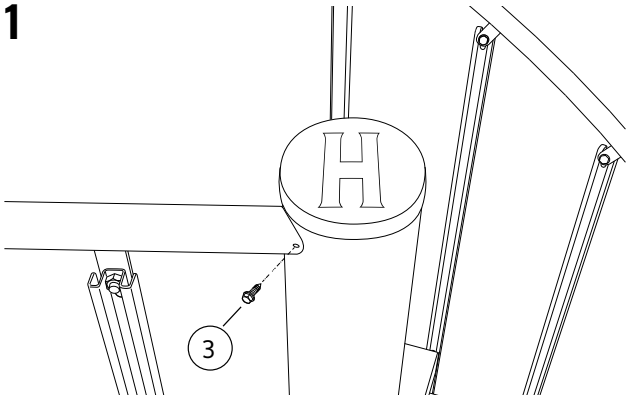

Handledare fästes sist mot centrumrör med självborrande skruv 6,3x22 mot centrumröret.

12

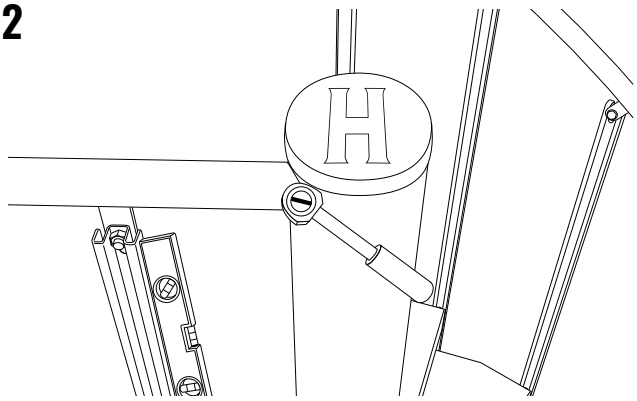

När samtliga stolpar och handledare i räcket är monterade kontrollera att samtliga stolpar står i lod med vattenpasset och dra fast skruven.

HÄFLA BRUKS AB

Grenadjärtorpsvägen 6 I 612 72 Rejmyre, Sweden, 0151-52 40 00 I info@hafla.se I hafla.se

13

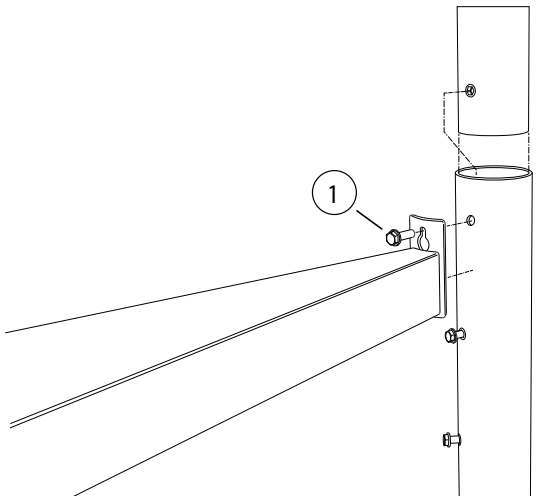

Ev. skarvning av centrumrör ska ske om två eller flera centrumrör ingår i leveransen. Skarvning görs efter montage av första trapploppet. I leveransen medföljer en eller flera lösa skarvrör med 1 st gängat hål. Skarvrören är märkta på samma sätt som det undre röret med märkbricka med ändelsen P. Centrumrörens ändar är fasade där skarvning ska ske. Undre rör med fas utåt. Övre rör med fas inåt. Trä i röret med gängat hål i nedre centrumröret och fixera med bult M12x45. Hålet i centrumröret som möter det gängade hålet i skarvröret ska ej ha gänga.

14

- Vid flerloppstrappor upprepas punkt 2-12.
- Eventuella vilplan monteras på samma sätt som avstigningsplan.
- Eventuella stag för vilplan ingår i leveransen och skruvas/svetsas till vägg/stomme eller liknande.
- Eventuella stag för centrumrörsskarv monteras stag i steg enl. ritning.

15

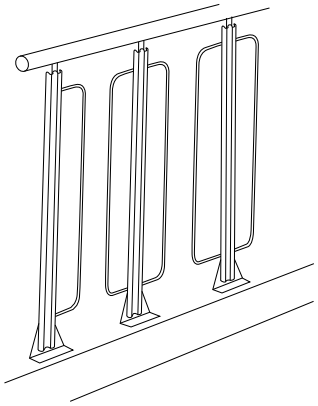

Montera valvräcke (toppmontage): stolplängd = 1 068 mm. Skruva fast den vinklade fästbrickan uppe på golvet (bult ingår ej) och montera fast stolparna. Montera handledaren mot stolparna.

16

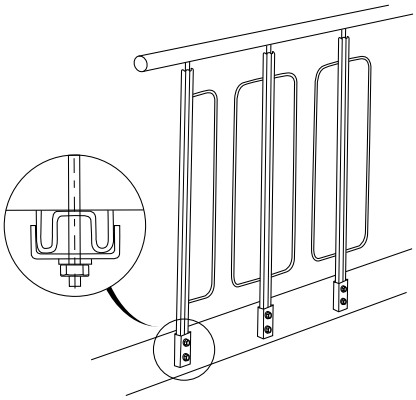

Montera valvräcke (sidomontage): stolplängd = 1 253 mm. Skruva fast stolparna i valvkanten (bult ingår ej) med täckbricka utanför stolparna. Montera därefter handledaren mot stolparna.

17

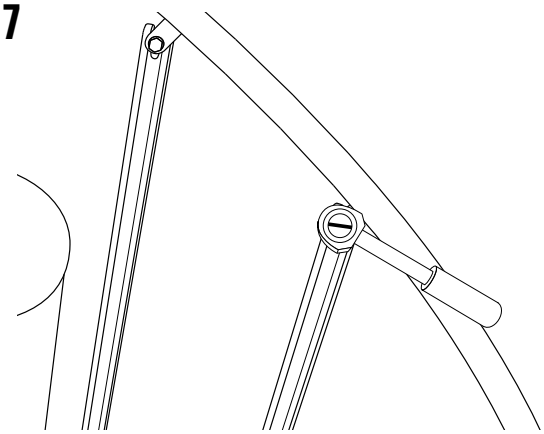

Kontrollera och efterdra samtliga skruvar med rätt moment.
M10: 25 Nm (2,5 kpm)
M12: 35 Nm (3,5 kpm)

18

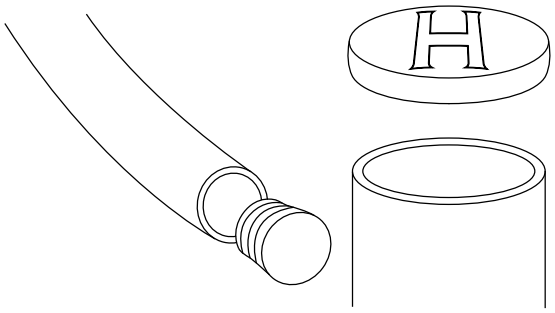

Montera plastplugg i rörhandledarens början och slut samt topplocket på centrumröret.

Trästeg

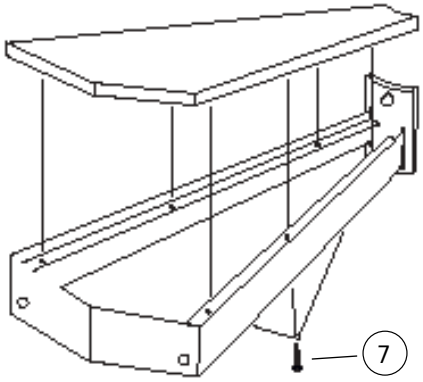

Trästeg/plan levereras alltid på separat pall. Skruva fast trästegen på stegramarna med skruv SPAX 4,5x20. Detta utföres innan stegen monteras i trappan. Fäst träplanet på planramen med clips och skruv innan räcket monteras.

Trähandledare

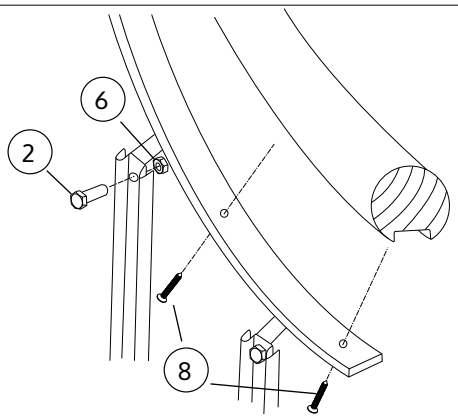

Montera handledaren (plattstål 25x8) med skruv och mutter (M10x25) mot räckesstolparna. Trähandledaren skruvas fast mot plattstålet med skruv SPAX 5x30. Trähandledaren måste justeras med en fintandad såg och fil/sandpapper, för att uppnå bra resultat.

Montering skyddsbur av gallerdurk

1

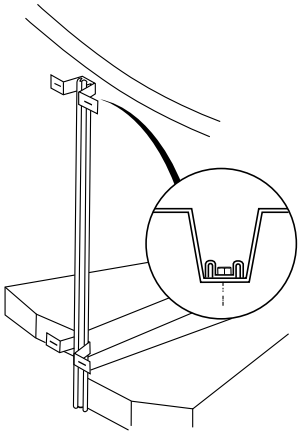

Börja med att skruva fast dubbelfästen mellan steg och räckesstolpe och mellan stolpe och handledarbricka (M10).

2

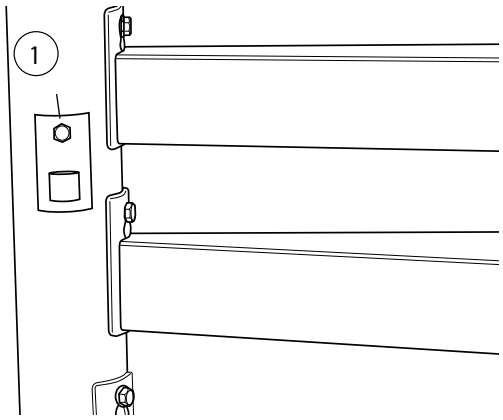

Skruva fast gångjärnet i det nedre fria hålparet som finns framför första stegborrningarna i centrumröret med bult M12x45.

3

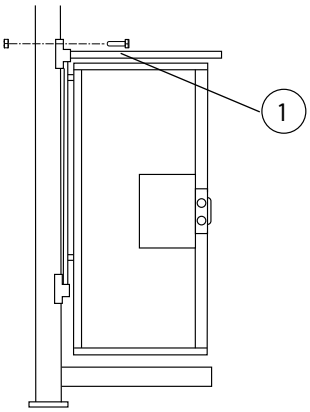

Placera dörrens rör i gångjärnet och skruva fast överliggaren (L50x50) i det övre hålparet så att dörrens rör passerar genom det stora hålet i överliggaren.

Dörr och karm är förberett för installation av ASSA 410.

4

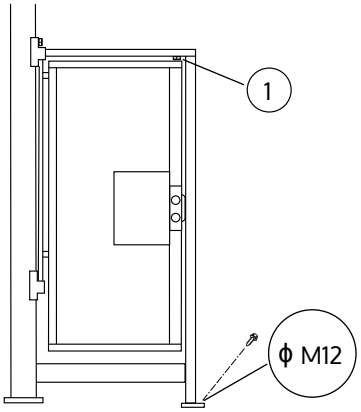

Skruva fast dörrstolpen i överliggaren så att det utskurna hålet i stolpen passar mot hålet för låscylindern i dörren. Rikta dörr och stolpe så att de kommer i lod innan dörrstolpen fästes mot underlaget. Dörrstolpens fot har hål för M12.

5

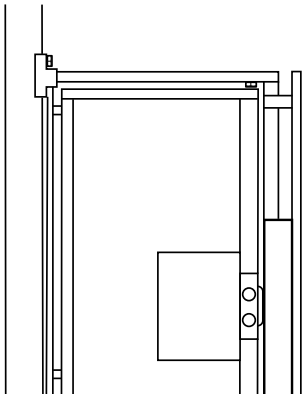

Den första gallerdurkssektionen (märkt 1) fästes med "J-krok" mot fästena på räckesstolpe 2 och mot lösa fästvinklar i framkant. Överkanten på durksektionen ska vara på samma höjd som överkanten på dörrens överliggare.

6

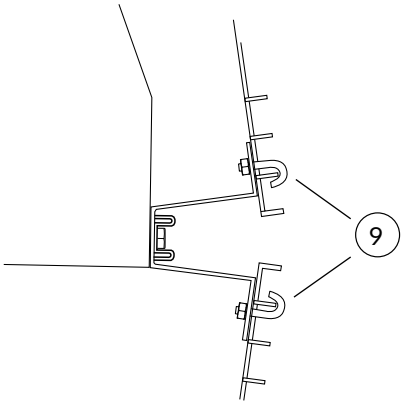

Övriga durksektioner (2-9) fästes med J-krok mot fästena på räckesstolparna så att överkanten på durksektionerna bildar en rak linje i ovankant. Durksektionerna placeras med lika stort avstånd mellan varandra. **OBS! Durkarna monteras med tvärstängerna inåt.**

20-11

HÄFLA BRUKS AB
Grenadjärtorpsvägen 6 I 612 72 Rejmyre, Sweden, 0151-52 40 00 I info@hafla.se I hafla.se